模 切

标 注



封面示意图
成品尺寸：182*130mm

石头科技产品包装图纸

图纸提供单位	北京石头世纪科技股份有限公司
材质工艺要求	材质：金东太空梭 80g 哑粉， 封面、封底过哑油 骑钉 成品尺寸：182*130mm 页数：32P 参考色：PANTONE Cool Gray 11 C PANTONE 185 C 尺寸偏差：±1.5mm 印刷偏位：±1mm
备注	印刷内容含料号二维码 图片二维码用 11C 印刷

项目名称	Ultron 说明书（FCC）		
料号	4.03.0797		
版本号	V4.0		
设计时间	2023.02.06		
平面设计师	王明丽		
包装工程师	严得球		
比例	1:1	单位	mm

历史版本				
版本号：V2.0,2022.11.30 修改点：全文由sv 内容更新为 ultron 内容 修改人：王明丽	版本号：V3.0,2023.01.10 修改点：评审意见修改 修改人：王明丽	版本号：V4.0,2023.02.06 修改点：美国石头注册地址变更 修改人：王明丽	版本号： 修改点： 修改人：	版本号： 修改点： 修改人：
版本号： 修改点： 修改人：	版本号： 修改点： 修改人：	版本号： 修改点： 修改人：	版本号： 修改点： 修改人：	版本号： 修改点： 修改人：

Roborock S8

Robotic Vacuum Cleaner User Manual

Read this user manual with diagrams carefully before using this product and store it properly for future reference.

English 03
Français 14
Español 23

Contents

04 Safety Information

04 Battery and Charging

04 International Symbols Explanation

05 FCC/IC Statement

06 Product Overview

07 Installation

08 Connecting to the App

08 Instructions

10 Routine Maintenance

11 Basic Parameters

12 Common Issues

Safety Information

- For use only with roborock CDZ12RR, CDZ20RR, AED06LRR or AED07LRR charger.
- Place the cords from other appliances out of the area to be cleaned.
- Do not operate the vacuum in a room where an infant or child is sleeping.
- Do not operate the vacuum in an area where there are lit candles or fragile objects on the floor to be cleaned.
- Do not operate the vacuum in a room that has lit candles on furniture that the vacuum may accidentally hit or bump into.
- Do not allow children to sit on the vacuum.

Battery and Charging

- Keep the charging dock away from heat (such as radiators).
- Do not wipe the charging contacts with wet cloth or wet hands.
- Turn the robot off and use original packaging for shipment.
- If placing the robot into storage, charge it fully and turn it off before placing it in a cool dry place. Recharge it at least every three months to prevent the battery over discharging.
- Do not use the product when the temperature is higher than 40°C (104°F) or lower than 4°C (39°F), or there is any liquid or sticky substance on the floor.

International Symbols Explanation

~ – ALTERNATING CURRENT symbol [symbol IEC 60417-5032 (2009-02)]
⎓ – DIRECT CURRENT symbol [symbol IEC 60417-5031 (2009-02)]

FCC/IC Statement

Compliance Information	
Product Name	Robotic Vacuum Cleaner with Charging Dock
Product Model	Robotic Vacuum Cleaner Model: S80ULT Dock Charger Model: CDZ12RR or CDZ20RR Auto-Empty Dock Model: AED06LRR, AED07LRR
Compliance Statement	This device complies with Part 15 of the FCC Rules. Operation is subject to the following two conditions: (1) this device may not cause harmful interference, and (2) this device must accept any interference received, including interference that may cause undesired operation. This device contains licence-exempt transmitter(s)/receiver(s) that comply with Innovation, Science and Economic Development Canada's licence-exempt RSS(s). Operation is subject to the following two conditions: (1) This device may not cause interference. (2) This device must accept any interference, including interference that may cause undesired operation of the device.
Correspondence of the responsible party in USA	
Company	Roborock Technology Co.
Address	ROOM 1227, 12TH FLOOR, 1000 N. WEST STREET, WILMINGTON, DE 19801
Email	support@roborock.com

A Product Overview

A1 Robot (Top View)

Power/Clean
- Press and hold to turn the robot on or off
- Press to start cleaning

Power Indicator
- White: Battery level ⩾ 20%
- Red: Battery level < 20%
- Pulsing: Charging or starting up
- Flashing red: Error

Spot Clean/Child Lock
- Press to Spot clean
- Press and hold for 3 seconds to turn on/off the child lock

Dock
- Press to return to dock

Note: Press any button to stop the robot during cleaning or docking.

A1-1—Vertical Bumper
A1-2—LiDAR Sensor
A1-3—Wall Sensor
A1-4—Reactive 3D Obstacle Avoidance Sensor
A1-5—Infrared Fill Light

A2 Robot (Bottom View)

A2-1—Cliff Sensors
A2-2—Carpet Sensor
A2-3—Omnidirectional Wheel
A2-4—Charging Contacts
A2-5—Side Brush
A2-6—Main Brushes
A2-7—Main Brush Cover
A2-8—Main Wheels

A3 Robot (Upper Cover Open)

A3-1—WiFi Indicator Light
- Off: WiFi disabled
- Flashing slowly: Waiting for connection
- Flashing quickly: Connecting
- Steady: WiFi connected

A3-2—Reset Button
A3-3—Water Tank Latch
A3-4—Water Tank
A3-5—VibraRise Module
A3-6—Air Outlet
A3-7—Bumper

A4 Dustbin

A4-1—Filter Cover
A4-2—Dustbin Latch
A4-3—Cover Latch
A4-4—Washable Filter

A5 Charging Dock

A5-1—Power Indicator
A5-2—Dock Location Beacon
A5-3—Charging Contacts
A5-4—Power Socket
A5-5—Electrode Brushes

A6 Power Cable

A7 Electric Water Tank

A7-1—Stopper
A7-2—Water Filter
A7-3—Water Tank Latch

A8 VibraRise Mop Cloth Mount

A8-1—Vibration Module
A8-2—Mop Cloth Attachment Slot
A8-3—Mop Cloth Mount Latches

A9 VibraRise Mop Cloth

A9-1—Hook and loop pads

A10 Moisture-proof Mat

B Installation

Important Information

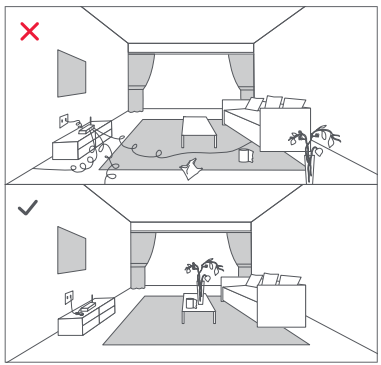

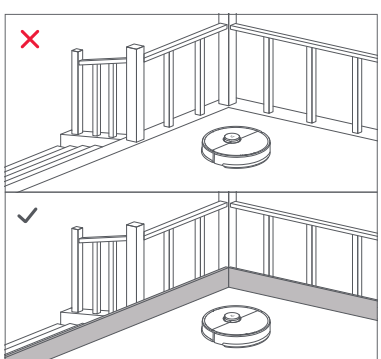

1. Tidy cables and loose items from the ground and move any unstable, fragile, precious, or dangerous items to prevent personal injury or property damage due to items becoming tangled in, struck by, or knocked over by the robot.
2. When using the robot in a raised area, always use a secure physical barrier to prevent accidental falls that may result in personal injury or property damage.

Note: When using the robot for the first time, follow it throughout its whole cleaning route and watch for potential problems. The robot will be able to clean by itself in future uses.

B1 Position the charging dock

Keep the Charging Dock on a level surface, flat against a wall. Connect the power cable to the Charging Dock and tidy cables from the floor. To ensure a better user experience of the mobile app, place the Charging Dock in an area with good WiFi coverage.

B1-1 More than 0.5m (1.6ft)
B1-2 More than 1.5m (4.9ft)

Notes:
- Allow at least 0.5m (1.6ft) of clearance on each side, and more than 1.5m (4.9ft) in front of the Charging Dock.
- If the power cable hangs vertical to the ground, it may be caught by the robot, causing the Charging Dock to be disconnected.
- The Charging Dock indicator is on when the Charging Dock is electrified, and off when the robot is charging.
- Do not place the Charging Dock in places that are directly exposed to sunlight, or block the Location Beacon. Otherwise the robot may not be able to automatically return to the Charging Dock.

B2 Secure the charging dock with the adhesive tape

Wipe the floor of the area where the charging dock will be placed with a dry cloth, then secure the dock in place using double-sided tape at the bottom of the dock.

Note: When necessary, remove the double-sided adhesive tape slowly to reduce residue glue.

B3 Attach the Moisture-Proof Mat

After fixing the Charging Dock in place, use a dry cloth to clean the area where the Moisture-Proof Mat will be located. Peel off the outer layer of the double-sided tape attached to the bottom of the Moisture-Proof Mat, and stick the mat to the ground as shown.

Notes:
- Always place the Moisture-Proof Mat on wooden floors.
- Peel the double-sided tape slowly to minimize residual adhesive.
- The Moisture-Proof mat attaches best to smooth surfaces.

Power on and charge the robot

Press and hold the ⏻ button to power on the robot. When the power light goes on, place the robot on the dock to charge. Make sure the charging dock power indicator turns off and a "charging" voice alert sounds. To maintain the performance of the high-performance lithium-ion rechargeable battery pack, keep the robot charged.

Note: The robot may not turn on when the battery is low. In this case, place the robot directly onto the dock to charge.

B4 Mopping

Note: To prevent excessive dirt buildup during first-time use, floors should be vacuumed at least three times before mopping.

B4-1—Remove the water tank

Press the water tank latch and slide the tank backwards.

B4-2—Fill the water tank

Remove the water tank stopper, fill the tank with water, and close it tightly.

Notes:

- To prevent corrosion or damage, only use the Roborock branded floor cleaner in the water tank.
- Do not use hot water as this may cause the tank to deform.

B4-3—Reinstall the water tank

Slide the water tank into the robot until you hear it lock with a click.

B4-4—Install the VibraRise mop cloth

Dampen the mop cloth and wring it until it stops dripping. Insert it into the bottom along the attachment slot and stick it firmly in place.

B4-5—Install the VibraRise mop cloth mount

Slide the VibraRise mop cloth mount forwards under the water tank. A click indicates that it is locked in place.

B4-6—Remove the VibraRise mop cloth mount

When the robot returns to the dock after cleaning, press the latches on both sides, and slide the VibraRise mop cloth mount backwards to remove it.

Notes:

- Wash the VibraRise mop cloth after each use, and regularly empty the water tank of unused water.
- Remove the VibraRise mop cloth mount when not mopping. The water tank can stay in place.

B4-7— ⚠ WARNING

Risk of injury. Do not place your finger between VibraRise mop cloth mount and water tank.

Connecting to the App

This robot supports both Roborock and Mi Home apps. Choose the one that best meets your needs.

❶ Download App

Option 1: Search for "Roborock" in the App Store or Google Play or scan the QR code to download and install the app.

Option 2: Search for "Mi Home" in the App Store or Google Play or scan the QR code to download and install the app.

❷ Reset WiFi

1. Open the top cover and find the WiFi indicator.
2. Press and hold the ⊡ and ⌂ buttons until you hear the "Resetting WiFi" voice alert. The reset is complete when the WiFi indicator flashes slowly. The robot will then wait for a connection.

Note: If you cannot connect to the robot due to your router configuration, a forgotten password, or any other reason, reset the WiFi and add your robot as a new device.

❸ Add device

Open the Roborock App, tap the "Scan to Connect" button, or open the Mi Home app, tap "+" in the top right corner and add the device as instructed in the app.

Notes:

- The actual process may vary due to ongoing app updates. Follow the instructions provided in the app.
- Only 2.4 GHz WiFi is supported.
- If the robot waits more than 30 minutes for a connection, WiFi will be automatically disabled. If you want to reconnect, reset the WiFi before proceeding.

Instructions

On/Off

Press and hold the ⏻ button to turn on the robot. The power indicator will turn on and the robot will enter standby mode. Press and hold the ⏻ button to turn off the robot and complete the cleaning cycle.

Note: The robot cannot be turned off when it is being charged.

Starting Cleaning

Press the ⏻ button to start cleaning. The robot will plan its cleaning route according to its scan of the room. It splits a room into zones, first draws out zone edges, and then fills the zone in a zigzag pattern. In so doing, the robot cleans all zones one by one, efficiently cleaning the house.

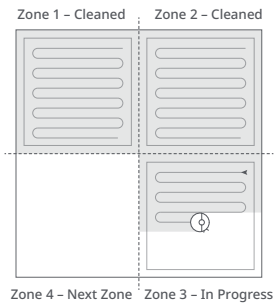

Notes:

- To allow the robot to automatically vacuum and return to the dock, start the robot from the dock. Do not move the dock during cleaning.
- Cleaning cannot start if the battery level is too low. Allow the robot to charge before starting the cleanup.
- If cleaning is completed in less than 10 minutes, the area will be cleaned twice.
- If the battery runs low during the cleaning cycle, the robot will automatically return to the dock. After charging, the robot will resume where it left off.
- When the VibraRise mop cloth mount is attached, the robot will retract it when cleaning the carpet. You can also set the carpet as a no-go zone in the app to avoid it.
- Before starting each mopping task, make sure that the VibraRise mop has been properly installed.

Spot Cleaning

Press the ⊡ button to start spot cleaning. Cleaning range: The robot cleans a 1.5 m (4.9 ft) x 1.5 m (4.9 ft) square area centered on itself.

Note: After spot cleaning, the robot will automatically return to the starting point and enter Standby mode.

Pause

When the robot is running, press any button to pause it, press the ⏻ button to resume cleaning, and press the ⌂ button to send it back to the dock.

Note: Placing a paused robot on the dock manually will end the current cleanup.

Refilling the Water Tank or Cleaning the VibraRise Mop Cloth

To add water or clean the VibraRise mop cloth, press any button to stop the robot and remove the mopping module. After adding water or cleaning the VibraRise mop cloth, reinstall the mopping module and press the ⏻ button to continue.

Sleep

If the robot is paused for over 10 minutes, it will go to sleep, and the power indicator will flash every few seconds. Press any button to wake the robot up.

Notes:

- The robot will not go to sleep when it is charging.
- The robot will automatically shut down if left in sleep mode for more than 12 hours.

DND Mode

The default Do Not Disturb (DND) period is from 22:00 to 08:00. You can use the app to disable the DND mode or modify the DND period. When DND mode is activated, the robot will not automatically resume cleanup, the power indicator light will dim, and the volume of the voice prompts will lower.

Child Lock

Press and hold the ⊡ button to enable/disable the child lock. You can also set it in the app. Once enabled, the robot will not react to button presses when it is stationary. When the robot is cleaning or docking, press any button to stop it.

Charging

After cleaning, the robot will automatically return to the dock to charge.
In Pause mode, press the ⌂ button to send the robot back to the dock. The power indicator will pulse as the robot charges.

Note: If the robot fails to find the dock, it will automatically return to its starting location. Place the robot on the dock manually to recharge.

Error

If an error occurs, the power indicator will flash red and a voice alert will sound.

Notes:
- The robot will go to sleep automatically if left in a malfunctioning state for over 10 minutes.
- Placing a malfunctioning robot on the dock manually will end the current cleanup.

System Reset

If the robot does not respond when a button is pressed or cannot be turned off, reset the system. Press the Reset button, and the robot will reset automatically.

Note: After resetting the system, scheduled cleaning, WiFi, etc. will be restored to factory settings.

Restore Factory Settings

If the robot does not function properly after a system reset, switch it on. Press and hold the ⌂ button and at the same time, press the Reset button until you hear the "Restoring factory settings" voice prompt. The robot will then be restored to factory settings.

C Routine Maintenance

C1 Main Brushes

*** Clean every 2 weeks and replace every 6-12 months.**

C1-1—Main Brush
C1-2—Main Brush Cover
C1-3—Latches
C1-4—Main Brush Bearing
C1-5—Main Brush Caps

C1-6— Turn over the robot and press the latches to remove the main brush cover.

C1-7— Remove the main brush and pull out the main brush bearing.

C1-8— Pull out the main brush caps.

C1-9— After removing the tangled hair or dirt at both ends of the main brush, reinstall it, press on the main brush cover to lock it in place.

Notes:
- Main brush should be wiped down with a wet cloth and left to dry away from direct sunlight.
- Do not use corrosive cleaning fluids or disinfectants to clean the main brush.

C2 Side Brush

*** Clean monthly and replace every 3-6 months.**

1. Unscrew the side brush screw.
2. Remove and clean the side brush.

Reinstall the brush and tighten the screw.

C3 Omnidirectional Wheel

*** Clean as required.**

C3-1— Use a tool, such as a small screwdriver, to pry out the axle and take out the wheel.

Note: The omnidirectional wheel bracket cannot be removed.

C3-2— Rinse the wheel and the axle with water to remove any hair and dirt. Dry and reattach the wheel, pressing it firmly in place.

C4 Main Wheels

*** Clean monthly.**

Clean the main wheels with a soft, dry cloth.

C5 Dustbin

*** Clean as required.**

C5-1— Open the top cover of the robot and take out the dustbin.

C5-2— Open the lid and empty the dustbin.

C5-3— Fill the dustbin with clean water and close the lid. Gently shake the dustbin, and then pour out the dirty water.

Note: To prevent blockage, only use clean water without any cleaning liquid.

C5-4— Leave the dustbin and the washable filter to dry.

C6 Washable Filter

*** Clean every 2 weeks and replace every 6-12 months.**

C6-1— Open the filter cover and remove the filter.

C6-2— Rinse the filter repeatedly and tap it to remove as much dirt as possible.

Note: Do not touch the surface of the filter with your hands, brush, or hard objects to avoid potential damage.

C6-3— Allow 24 hours for the filter to dry thoroughly and reinstall it.

Note: Purchase an additional filter and alternate if necessary.

C7 Water Tank

*** Clean as required.**

C7-1— Open the water tank and fill it with clean water.

C7-2— Close the water tank and shake it gently.

C7-3— Pour out the remaining water as shown.

C8 VibraRise Mop Cloth

*** Clean after each use and replace every 3-6 months.**

C8-1— Remove the VibraRise mop cloth from the VibraRise mop cloth mount. Clean the VibraRise mop cloth and air-dry it.

Note: A dirty VibraRise mop will affect the mopping performance. Clean it before use.

C9 Robot Sensors

*** Clean monthly.**

Use a soft, dry cloth to wipe and clean all sensors, including:

C9-1— Wall Sensor

C9-2— Reactive 3D Obstacle Avoidance Sensor

C9-3— Carpet Sensor

C9-4— Cliff Sensors

C10 Charging Contact Areas

*** Clean monthly.**

Use a soft dry cloth to wipe the charging contacts on the charging dock and the robot.

Battery

The robot is equipped with a built-in high-performance lithium-ion rechargeable battery pack. To maintain battery performance, keep the robot charged during normal use.

Note: If the robot will be left unused for a long period, turn it off and charge it at least every three months to avoid battery damage caused by over-discharge.

Basic Parameters

Robot

Model	S80ULT
Battery	14.4V/5200mAh (TYP) lithium-ion battery
Rated Input	20V ⎓ 1.2A
Charging Time	< 6 hours

Note: The serial number is on a sticker on the underside of the robot.

Charging Dock

Model	CDZ12RR or CDZ20RR
Rated Power	28W
Rated Input	100-240V~
Rated Output	20V ⎓ 1.2A
Rated Frequency	50-60Hz
Charging Battery	14.4V/5200mAh (TYP) lithium-ion battery

Common Issues

Problem	Solution
Unable to power on	• The battery level is low. Put the robot on the charging dock and charge it before use. • The battery temperature is too low or too high. Only use the robot within the range of 4-40°C (39-104°F).
Unable to charge	• Check the power indicator light turns on and that both ends of the power cable are properly connected. • If contact is poor, clean the contact areas on the charging dock and the robot.
Slow charging	• When used at high or low temperatures, the robot will automatically reduce its charging speed to extend battery life. • The charging contacts may be dirty. Wipe them with a dry cloth.
Unable to dock	• There are too many obstacles near the charging dock. Move it to an open area. • The robot is too far from the charging dock. Place it closer and retry.
Abnormal behavior	• Restart the robot.
Noise during cleaning	• The main brush, side brush, main wheels, or omnidirectional wheel may be jammed. Turn off the robot and clean them. • VibraRise system abnormal. Check for jammed objects.
Unable to connect to WiFi	• WiFi is disabled. Reset the WiFi and try again. • The WiFi signal is poor. Move the robot to an area with good WiFi reception. • Abnormal WiFi connection. Reset the WiFi, download the latest mobile app, and retry. • The current Roborock robot is not supported. You can find supported models in the app. • Unable to connect to WiFi abruptly. There may be an error with your router settings. Contact Roborock customer service for additional support.
Poor cleaning ability or dust falling out	• The dustbin is full and needs emptying. • The filter is blocked and needs cleaning. • The main brush is jammed and needs cleaning.
Scheduled cleaning is not working	• Keep the robot charged. Scheduled cleaning can only begin when the battery level is above 20%.

Common Issues

Problem	Solution
Is power always being drawn when the robot is on the charging dock?	• The robot will draw power while it is docked to maintain battery performance, but power consumption is minimal.
Does the robot need to be charged for at least 16 hours the first three times it is used?	• No, the robot can be used any time after it has been fully charged.
No or little water during mopping	• Check whether there is water in the water tank and use the mobile app to set the scrub intensity or check the manual for full instructions on how to correctly install the mop cloth and mop cloth mount.
Cleaning does not resume after recharging	• Make sure that the robot is not in DND mode. DND mode will prevent cleanup. When cleaning a space requiring a top-up charge, if the robot was placed manually on the charging dock before it returned to the dock automatically, it will not be able to continue cleanup.
The robot cannot return to the charging dock after spot cleaning or when it has been moved manually	• After spot cleaning or a significant position change, the robot will re-generate the map. If the charging dock is too far away, it may not be able to return to recharge and must be placed on the charging dock manually.
The robot has begun to miss certain spots	• The wall sensor or cliff sensors may be dirty. Wipe them with a soft dry cloth.
It takes a long time to fill the water tank	• The filter may be blocked and need cleaning.

Français

Roborock S8
Manuel d’utilisation de l’aspirateur robot

Lisez attentivement ce manuel d’utilisation et ses schémas avant d’utiliser le produit et rangez-les soigneusement pour référence future.

Contenu

15 Consignes de sécurité
15 Batterie et rechargement
15 Explication des symboles internationaux
16 Déclaration FCC/IC
17 Présentation du produit
18 Installation
19 Connexion à l’application
19 Instructions
21 Entretien
22 Paramètres de base
22 Problèmes courants

Consignes de sécurité

- Utilisez uniquement l'appareil avec le chargeur Roborock CDZ12RR, CDZ20RR, AED06LRR ou AED07LRR.
- Placez les cordons des autres appareils hors de la zone à nettoyer.
- N'utilisez pas l'aspirateur dans une pièce où dort un bébé ou un enfant.
- N'utilisez pas l'aspirateur dans une zone avec des bougies allumées ou des objets fragiles sur le sol à aspirer.
- N'utilisez pas l'aspirateur dans une pièce où des bougies allumées se trouvent sur des meubles que l'aspirateur pourrait bousculer ou heurter accidentellement.
- Ne laissez pas les enfants s'asseoir sur l'aspirateur.

Batterie et rechargement

- Conservez la station de rechargement à l'écart des sources de chaleur (par ex. des radiateurs).
- N'essuyez pas les broches de chargement avec un tissu humide ou si vos mains sont mains mouillées.
- Éteignez le robot et utilisez l'emballage d'origine pour l'expédition.
- Si vous rangez le robot, chargez-le complètement et éteignez-le avant de le placer dans un endroit frais et sec. Rechargez-le au moins tous les trois mois pour éviter un déchargement excessif de la batterie.
- N'utilisez pas le produit lorsqu'il fait plus de 40 °C (104 °F)ou moins de 4 °C (39 °F), ou lorsqu'il y a du liquide ou une substance collante sur le sol.

Explication des symboles internationaux

~ : symbole de COURANT ALTERNATIF [symbole IEC 60417-5032 (02/2009)]
⎓ : symbole de COURANT CONTINU [symbole IEC 60417-5031 (02/2009)]

Déclaration FCC/IC

Informations de conformité	
Nom du produit	Robot aspirateur-laveur avec station de charge
Modèle du produit :	Modèle du robot aspirateur : S80ULT Modèle de la station de rechargement : CDZ12RR ou CDZ20RR Station à vidage automatique, modèle : AED06LRR, AED07LRR
Déclaration de conformité	Cet appareil est conforme à l'article 15 de la réglementation de la FCC. Son utilisation est soumise aux deux conditions suivantes : (1) cet appareil ne doit pas causer d'interférences nuisibles, et (2) cet appareil doit accepter toute interférence reçue, y compris toute interférence susceptible d'occasionner un fonctionnement non souhaité. L'émetteur/récepteur exempt de licence contenu dans le présent appareil est conforme aux CNR d'Innovation, Sciences et Développement économique Canada applicables aux appareils radio exempts de licence. L'exploitation est autorisée aux deux conditions suivantes : (1) L'appareil ne doit pas produire de brouillage; (2) L'appareil doit accepter tout brouillage radioélectrique subi, même si le brouillage est susceptible d'en compromettre le fonctionnement.
Coordonnées de la partie responsable aux USA	
Société	Roborock Technology Co.
Adresse	ROOM 1227, 12TH FLOOR, 1000 N. WEST STREET, WILMINGTON, DE 19801
E-mail	support@roborock.com

A Présentation du produit

A1 Robot (vue de dessus)

Marche/Arrêt/Nettoyer
- Appuyez sur ce bouton et maintenez-le enfoncé pour allumer ou éteindre le robot
- Appuyez sur ce bouton pour démarrer un nettoyage

Voyant d'alimentation
- Blanc : niveau de batterie ⩾ 20 %
- Rouge : niveau de batterie < 20 %
- Pulsation : rechargement ou démarrage
- Clignotement rouge : erreur

Nettoyage localisé/Verrouillage enfant
- Appuyez sur ce bouton pour un nettoyage localisé
- Appuyez sur ce bouton et maintenez-le enfoncé pendant 3 secondes pour activer/désactiver le verrouillage enfant

Station
- Appuyez sur ce bouton pour faire revenir le robot à la station

Remarque : Appuyez sur n'importe quel bouton pour arrêter le robot lorsqu'il nettoie ou revient à la station.

A1-1 : pare-chocs vertical
A1-2 : capteur LiDAR
A1-3 : capteur de murs
A1-4 : capteur d'évitement d'obstacles Reactive 3D
A1-5 : lumière d'appoint infrarouge

A2 Robot (vue de dessous)

A2-1 : capteurs de vide
A2-2 : capteur de tapis
A2-3 : roulette omnidirectionnelle
A2-4 : contacts de rechargement
A2-5 : brosse latérale
A2-6 : brosses principales
A2-7 : cache de la brosse principale
A2-8 : roulettes principales

A3 Robot (capot supérieur ouvert)

A3-1 : voyant WiFi
- Éteint : WiFi désactivé
- Lent clignotement : en attente de connexion
- Clignotement rapide : connexion
- Fixe : connecté au WiFi

A3-2 : bouton Réinitialiser
A3-3 : loquet du réservoir d'eau
A3-4 : réservoir d'eau
A3-5 : module VibraRise
A3-6 : sortie d'air
A3-7 : pare-chocs

A4 Bac à poussière

A4-1 : cache du filtre
A4-2 : loquet du bac à poussière
A4-3 : loquet du cache
A4-4 : filtre lavable

A5 Station de chargement

A5-1 : voyant d'alimentation
A5-2 : balise de localisation de la station
A5-3 : contacts de rechargement
A5-4 : port de raccordement
A5-5 : brosses de nettoyage des électrodes

A6 Câble d'alimentation

A7 Réservoir d'eau électrique

A7-1 : bouchon
A7-2 : filtre à eau
A7-3 : loquet du réservoir d'eau

A8 Support de serpillière VibraRise

A8-1 : module de vibration
A8-2 : fente de fixation de la serpillière
A8-3 : loquets du support de serpillière

A9 Serpillière VibraRise

A9-1 : blocs auto-agrippants

A10 Tapis étanche

B Installation

Informations importantes

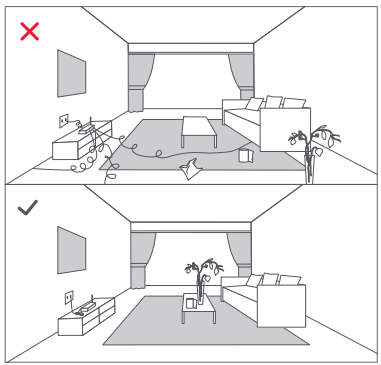

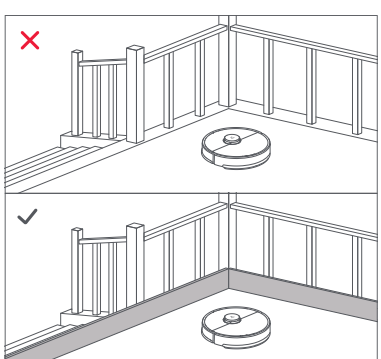

1. Rangez les câbles et objets détachés présents au sol et déplacez tout objet instable, fragile, précieux ou dangereux afin d'éviter toute blessure et tout dommage matériel dus à des objets qui seraient happés, heurtés ou renversés par le robot.
2. Lorsque vous employez ce robot dans une zone surélevée, utilisez toujours une barrière de sécurité physique pour empêcher les chutes accidentelles qui pourraient entraîner des blessures ou des dommages matériels.

Remarque : Lorsque vous utilisez votre robot pour la première fois, suivez-le attentivement tout au long de son parcours de nettoyage en prenant garde aux problèmes potentiels. Le robot pourra nettoyer seul lors des prochaines utilisations.

B1 Positionner la station de chargement

Gardez la station de chargement sur une surface plane et à niveau contre un mur. Connectez le câble d'alimentation à la station de chargement et rangez les câbles présents au sol. Pour garantir une meilleure expérience utilisateur avec l'application mobile, placez la station de chargement dans une zone disposant d'une bonne couverture WiFi.

B1-1 Plus de 0,5 m (1,6 pi)
B1-2 Plus de 1,5 m (4,9 pi)

Remarques :

- Laissez au moins 0,5 m (1,6 pi) d'espace de chaque côté et plus de 1,5 m (4,9 pi) devant la station de chargement.
- Si le câble d'alimentation est vertical par rapport au sol, il risque d'être happé par le robot, ce qui peut entraîner un débranchement de la station de chargement.
- Le voyant de la station de chargement est allumé lorsqu'il est alimenté et éteint lorsque le robot charge.
- Ne placez pas la station de chargement à un endroit directement exposé à la lumière du soleil et ne masquez pas la balise de localisation. Sinon, le robot risque de ne pas réussir à revenir automatiquement à la station de chargement.

B2 Fixer la station de chargement avec du ruban adhésif

Essuyez le sol de la zone où vous placerez la station de chargement à l'aide d'un chiffon sec, puis fixez la station en place en apposant du ruban adhésif double face au bas de la station.

Remarque : Si nécessaire, retirez lentement le ruban adhésif double face pour réduire les résidus de colle.

B3 Fixer le tapis étanche

Après avoir fixé la station de rechargement, nettoyez la zone où se trouvera le tapis imperméable avec un chiffon sec. Décollez la couche extérieure de la bande double face sur le dessous du tapis imperméable, et collez le tapis au sol comme indiqué.

Remarques :

- Placez toujours le tapis étanche lorsque le sol est en bois.
- Décollez lentement la bande double face pour minimiser la colle résiduelle.
- Le tapis étanche adhère mieux aux surfaces régulières.

Allumer et recharger le robot

Appuyez sur le bouton ⏻ et maintenez-le enfoncé pour allumer le robot. Lorsque le voyant d'alimentation s'allume, placez le robot sur la station pour le recharger. Assurez-vous que le voyant d'alimentation de la station de chargement s'éteint et qu'une alerte vocale « Chargement en cours » retentit. Pour conserver les hautes performances de la batterie lithium-ion rechargeable, gardez le robot chargé.

Remarque : Il est possible que le robot ne s'allume pas lorsque la batterie est faible. Dans ce cas, placez directement le robot sur la station pour le recharger.

B4 Nettoyer à la serpillière

Remarque : Pour éviter l'accumulation excessive de saleté sur la serpillière lors de la première utilisation, les sols devraient être aspirés au moins trois fois avant le nettoyage à la serpillière.

B4-1 : retirer le réservoir d'eau

Appuyez sur le loquet du réservoir d'eau et faites glisser le réservoir vers l'arrière.

B4-2 : remplir le réservoir d'eau

Retirez le bouchon du réservoir d'eau, remplissez-le d'eau, puis refermez-le fermement.

Remarques :

- Pour éviter toute corrosion ou tout dommage, n'utilisez que du nettoyant pour sol de marque Roborock dans le réservoir d'eau.
- N'utilisez pas d'eau chaude car cela peut entraîner une déformation du réservoir.

B4-3 : réinstaller le réservoir d'eau

Faites glisser le réservoir d'eau dans le robot jusqu'à ce que vous entendiez un déclic indiquant qu'il est verrouillé en place.

B4-4 : installer la serpillière VibraRise

Humidifiez la serpillière et tordez-la jusqu'à ce qu'elle cesse de goutter. Insérez-la en bas le long de la fente de fixation et faites-la fermement adhérer en place.

B4-5 : installer le support de serpillière

Faites glisser le support vers l'avant sous le réservoir d'eau. Un déclic indiquera qu'il est verrouillé en place.

B4-6 : retirer le support de serpillière

Une fois que le robot est revenu à la station après avoir nettoyé, appuyez sur les loquets présents des deux côtés et faites glisser le support de serpillière vers l'arrière pour le retirer.

Remarques :

- Lavez la serpillière VibraRise après chaque utilisation, et évacuez régulièrement l'eau inutilisée du réservoir d'eau.
- Retirez le support de serpillière lorsque vous n'utilisez pas cette fonction. Le réservoir d'eau peut rester en place.

B4-7 : ⚠ AVERTISSEMENT

Risque de blessure. Ne placez pas votre doigt entre le support de serpillière VibraRise et le réservoir d'eau.

Connexion à l'application

Ce robot prend à la fois en charge les applications Roborock et Mi Home. Choisissez celle qui correspond le mieux à vos besoins.

❶ Télécharger l'application

Option 1 : recherchez « Roborock » sur l'App Store ou sur Google Play ou scannez le code QR pour télécharger et installer l'application.

Option 2 : recherchez « Mi Home » sur l'App Store ou sur Google Play ou scannez le code QR pour télécharger et installer l'application.

❷ Réinitialiser le WiFi

1. Ouvrez le capot supérieur et recherchez le voyant WiFi.
2. Appuyez sur les boutons et et maintenez-les enfoncés jusqu'à ce que vous entendiez l'alerte vocale « Réinitialisation du WiFi en cours ». La réinitialisation est terminée lorsque le voyant WiFi clignote lentement. Le robot sera alors en attente de connexion.

Remarque : Si vous ne parvenez pas à vous connecter au robot en raison de la configuration de votre routeur, d'un mot de passe oublié ou de toute autre raison, réinitialisez le WiFi et ajoutez le robot comme nouvel appareil.

❸ Ajouter l'appareil

Ouvrez l'application Roborock puis appuyez sur le bouton « Scanner pour connecter », ou ouvrez l'application Mi Home, appuyez sur le « + » qui se trouve dans le coin supérieur droit et ajoutez l'appareil en suivant les instructions de l'application.

Remarques :

- Le véritable processus peut varier en raison des mises à jour continues de l'application. Suivez les instructions fournies dans l'application.
- Seul le WiFi 2,4 GHz est pris en charge.
- Si le robot est en attente d'une connexion depuis plus de 30 minutes, le WiFi sera automatiquement désactivé. Si vous voulez vous reconnecter, réinitialisez le WiFi avant de continuer.

Instructions

Marche/Arrêt

Appuyez sur le bouton ⏻ et maintenez-le enfoncé pour allumer le robot. Le voyant d'alimentation s'allumera et le robot entrera en mode Veille. Appuyez sur le bouton ⏻ et maintenez-le enfoncé pour éteindre le robot et mettre fin au cycle de nettoyage.

Remarque : Le robot ne peut pas être éteint lorsqu'il est en charge.

Démarrage du nettoyage

Appuyez sur le bouton ⏻ pour démarrer le nettoyage. Le robot planifiera son parcours de nettoyage en fonction de son analyse de la pièce. Il commence par diviser la pièce en zones, passe sur les bords d'une zone puis la complète en y entrant en zigzag. Il procède ainsi pour toutes les zones, une par une, pour nettoyer efficacement votre logement.

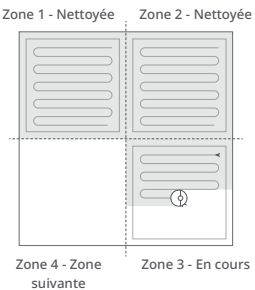

Remarques :

- Pour permettre au robot d'aspirer et de revenir automatiquement à sa station, mettez-le en marche à partir de la station. Ne déplacez pas la station lors d'une tâche Aspirer et laver.
- Le nettoyage ne peut pas démarrer si le niveau de la batterie est trop faible. Laissez le robot charger avant de démarrer le nettoyage.
- Si le nettoyage est terminé en moins de 10 minutes, l'espace sera nettoyé deux fois.
- Si le niveau de la batterie devient insuffisant durant le cycle de nettoyage, le robot reviendra automatiquement à sa station. Une fois rechargé, il reprendra là où il s'est arrêté.
- Lorsque le support de serpillière sera installé, le robot le rétractera lorsqu'il nettoiera un tapis. Vous pouvez aussi définir le tapis en tant que zone interdite dans l'application pour l'éviter.
- Avant de démarrer chaque tâche Aspirer et laver, assurez-vous que la serpillière VibraRise a correctement été installée.

Nettoyage localisé

Appuyez sur le bouton pour démarrer un nettoyage localisé.
Zone couverte par le nettoyage : le robot nettoie une zone carrée de 1,5 m (4,9 pi) x 1,5 m (4,9 pi) autour de lui.

Remarque : Après le nettoyage localisé, le robot reviendra automatiquement à son point de départ et entrera en mode Veille.

Pause

Lorsque le robot est en marche, appuyez sur n'importe quel bouton pour le mettre en pause, appuyez sur le bouton ⏻ pour reprendre le nettoyage ou appuyez sur le bouton ⌂ pour le renvoyer à la station.

Remarque : Si vous placez le robot en pause sur la station, cela mettra fin au nettoyage en cours.

Rechargement du réservoir d'eau ou nettoyage de la serpillière VibraRise

Pour ajouter de l'eau ou nettoyer la serpillière VibraRise, appuyez sur n'importe quel bouton pour arrêter le robot et retirez le module de nettoyage à la serpillière. Après avoir ajouté de l'eau ou nettoyé la serpillière VibraRise, réinstallez le module de nettoyage à la serpillière et appuyez sur le bouton ⏻ pour continuer.

Veille

Si le robot est en pause pendant plus de 10 minutes, il se mettra en veille, et son voyant d'alimentation clignotera toutes les quelques secondes. Appuyez sur n'importe quel bouton pour le sortir de veille.

Remarques :

- Le robot ne se mettra pas en veille lorsqu'il sera en charge.
- Le robot s'éteindra automatiquement s'il reste en mode Veille pendant plus de 12 heures.

Mode NPD

La période par défaut du mode Ne pas déranger (NPD) est de 22 h 00 à 08 h 00. Vous pouvez utiliser l'application pour le désactiver ou changer sa période. Lorsque le mode NPD sera activé, le robot ne reprendra pas automatiquement le nettoyage, la luminosité du voyant d'alimentation sera réduite et le volume des annonces vocales sera plus faible.

Verrouillage enfant

Appuyez sur le bouton et maintenez-le enfoncé pour activer/désactiver le verrouillage enfant. Vous pouvez aussi le définir dans l'application. Une fois cette fonction activée, le robot ne réagira plus aux pressions sur les boutons lorsqu'il sera immobile. Lorsque le robot nettoie ou revient à sa station, appuyez sur n'importe quel bouton pour l'arrêter.

Rechargement

Après le nettoyage, le robot reviendra automatiquement à sa station pour se recharger. En mode Pause, appuyez sur le bouton ⌂ pour renvoyer le robot à sa station. Lorsque le robot sera en charge, le voyant d'alimentation présentera un effet de pulsation.

Remarque : Si le robot ne parvient pas à retrouver sa station, il reviendra automatiquement à son point de départ. Placez manuellement le robot sur la station pour le recharger.

Erreur

Si une erreur se produit, le voyant d'alimentation clignotera en rouge et une alerte vocale se fera entendre.

Remarques :

- Le robot se mettra automatiquement en veille s'il reste sur un dysfonctionnement pendant plus de 10 minutes.
- Si vous placez manuellement le robot sur la station alors qu'il est resté sur un dysfonctionnement, cela mettra fin au nettoyage en cours.

Réinitialisation système

Si le robot ne répond pas aux pressions sur les boutons ou ne peut pas être éteint, réinitialisez le système. Appuyez sur le bouton Réinitialiser et le robot se réinitialisera automatiquement.
Remarque : Une fois le système réinitialisé, les paramètres d'usine des nettoyages planifiés, du WiFi, etc. seront rétablis.

Restauration des paramètres d'usine

Si le robot ne fonctionne pas correctement après une réinitialisation système, allumez-le. Appuyez sur le bouton ⌂, maintenez-le enfoncé, et dans le même temps, appuyez sur le bouton Réinitialiser jusqu'à ce que vous entendiez l'annonce vocale « Restoring the initial version » (Restauration de la version initiale). Les paramètres d'usine du robot seront alors restaurés.

C Entretien

C1 Brosses principales

*** Nettoyer toutes les 2 semaines et remplacer tous les 6 à 12 mois.**

C1-1 : brosse principale
C1-2 : cache de la brosse principale
C1-3 : loquet
C1-4 : roulement de la brosse principale
C1-5 : capuchon de la brosse principale
C1-6 : retournez le robot et appuyez sur les loquets pour retirer le cache de la brosse principale.
C1-7 : retirez les brosses principales et tirez sur leur roulement pour le sortir.
C1-8 : tirez sur les capuchons de la brosse principale pour les sortir.
C1-9 : après avoir retiré les cheveux et saletés entremêlés aux deux extrémités de la brosse principale, réinstallez-la, puis appuyez sur son cache pour la verrouiller en place.

Remarques :
- Vous devez nettoyer la brosse principale à l'aide d'un chiffon humide et la laisser sécher à l'écart de la lumière directe du soleil.
- N'utilisez pas de désinfectants ou de liquides de nettoyage corrosifs pour nettoyer la brosse principale.

C2 Brosse latérale

*** Nettoyer tous les mois et remplacer tous les 3 à 6 mois.**

1. Retirez la vis de la brosse latérale.
2. Retirez et nettoyez la brosse latérale. Réinstallez la brosse et serrez la vis.

C3 Roulette omnidirectionnelle

*** Nettoyer si nécessaire.**

C3-1 : utilisez un outil, tel qu'un petit tournevis, pour déloger l'axe et retirer la roulette.

Remarque : Le support de la roulette omnidirectionnelle ne peut pas être retiré.

C3-2 : rincez la roulette et son axe à l'eau pour retirer tout cheveu et toute saleté. Laissez sécher et réinstallez la roulette en appuyant fermement dessus pour qu'elle se mette en place.

C4 Roulettes principales

*** Nettoyer tous les mois.**

Nettoyez les roulettes principales à l'aide d'un chiffon doux sec.

C5 Bac à poussière

*** Nettoyer si nécessaire.**

C5-1 : ouvrez le capot supérieur du robot et sortez le bac à poussière.
C5-2 : ouvrez le couvercle et videz le bac à poussière.
C5-3 : remplissez-le d'eau propre et fermez le couvercle. Secouez délicatement le bac à poussière puis rouvrez-le pour évacuer l'eau sale.

Remarque : Pour éviter toute obstruction, n'utilisez que de l'eau propre sans liquide de nettoyage.

C5-4 : laissez sécher le bac à poussière et le filtre lavable.

C6 Filtre lavable

*** Nettoyer toutes les 2 semaines et remplacer tous les 6 à 12 mois.**

C6-1 : ouvrez le cache du filtre et retirez le filtre.
C6-2 : rincez plusieurs fois le filtre et tapotez-le pour éliminer autant de saleté que possible.

Remarque : Ne touchez pas la surface du filtre avec vos mains, une brosse ou des objets durs pour éviter tout risque de l'endommager.

C6-3 : laissez le filtre sécher complètement pendant 24 heures, puis réinstallez-le.

Remarque : Achetez un filtre supplémentaire et alternez entre les deux si nécessaire.

C7 Réservoir d'eau

*** Nettoyer si nécessaire.**

C7-1 : ouvrez le réservoir d'eau et remplissez-le d'eau propre.
C7-2 : refermez le réservoir d'eau et secouez-le délicatement.
C7-3 : évacuez l'eau restante comme illustré.

C8 Serpillière VibraRise

*** Nettoyer après chaque utilisation et remplacer tous les 3 à 6 mois.**

C8-1 : retirez la serpillière VibraRise du support de serpillière VibraRise. Nettoyez la serpillière VibraRise et laissez-la sécher à l'air libre.

Remarque : Une serpillière VibraRise sale nuira aux performances de nettoyage. Nettoyez-la avant utilisation.

C9 Capteurs du robot

*** Nettoyer tous les mois.**

Utilisez un chiffon doux sec pour essuyer et nettoyer tous les capteurs, notamment les suivants :

C9-1 : capteur de murs
C9-2 : capteur d'évitement d'obstacles Reactive 3D
C9-3 : capteur de tapis
C9-4 : capteurs de vide

C10 Zones de contact de rechargement

*** Nettoyer tous les mois.**

Utilisez un chiffon doux sec pour essuyer les contacts de rechargement de la station de chargement et du robot.

Batterie

Le robot est équipé d'une batterie lithium-ion rechargeable très performante intégrée. Dans le cadre d'une utilisation normale, gardez le robot chargé pour préserver les performances de la batterie.

Remarque : Si le robot ne sera pas utilisé pendant une longue période, éteignez-le et rechargez-le au moins tous les trois mois pour éviter que la batterie ne soit endommagée par un déchargement excessif.

Paramètres de base

Robot

Modèle	S80ULT
Batterie	14,4 V/5 200 mAh (TYP) Batterie lithium-ion
Entrée nominale	20 V⎓ 1,2 A
Durée de rechargement	< 6 heures

Remarque : Le numéro de série figure sur un autocollant apposé sous le robot.

Station de chargement

Modèle	CDZ12RR ou CDZ20RR
Puissance nominale	28 W
Entrée nominale	100 - 240 V~
Sortie nominale	20 V⎓ 1,2 A
Fréquence nominale	50 - 60 Hz
Rechargement de la batterie	14,4 V/5 200 mAh (TYP) Batterie lithium-ion

Problèmes courants

Scannez le code QR ci-dessous pour consulter les problèmes courants.

Español

Roborock S8
Manual del usuario de la aspiradora robótica

Lea detenidamente este manual del usuario con diagramas antes de utilizar este producto y consérvelo correctamente para su futura consulta.

Índice

24 Información de seguridad
24 Batería y carga
24 Explicación de símbolos internacionales
25 Declaración de FCC/IC
26 Descripción general del producto
27 Instalación
28 Conexión con la aplicación
28 Instrucciones
30 Mantenimiento rutinario
31 Parámetros básicos
31 Problemas comunes

Información de seguridad

- Solo se puede usar con el cargador roborock CDZ12RR, CDZ20RR, AED06LRR o AED07LRR.
- Coloque los cables de otros electrodomésticos fuera del área para limpiar.
- No ponga en funcionamiento la aspiradora en una habitación donde esté durmiendo un bebé o un niño.
- No ponga en funcionamiento la aspiradora en un lugar donde haya velas encendidas u objetos frágiles en el piso que se va a limpiar.
- No ponga en funcionamiento la aspiradora en una habitación que tenga velas encendidas en muebles que la aspiradora pueda tocar o chocar accidentalmente.
- No permita que se sienten niños en la aspiradora.

Batería y carga

- Mantenga la base de carga lejos de fuentes de calor (como radiadores).
- No limpie los contactos de carga con un trapo húmedo o con las manos mojadas.
- Apague el robot y use el empaque original para el envío.
- Si guarda el robot, cárguelo por completo y apáguelo antes de colocarlo en un lugar seco y fresco. Recárguelo, al menos, cada tres meses para evitar la descarga excesiva de la batería.
- No use el producto cuando la temperatura sea superior a 40 °C (104 °F) o inferior a 4 °C (39 °F), o si hay líquidos o sustancias pegajosas en el piso.

Explicación de símbolos internacionales

~: símbolo de CORRIENTE ALTERNA [símbolo IEC 60417-5032 (2009-02)]
⎓: símbolo de CORRIENTE CONTINUA [símbolo IEC 60417-5031 (2009-02)]

Declaración de FCC/IC

Información de cumplimiento	
Nombre del producto	Aspiradora robótica con base de carga
Modelo del producto	Modelo de aspiradora robótica: S80ULT Modelo de cargador base: CDZ12RR o CDZ20RR Base de autovaciado, modelo: AED06LRR, AED07LRR
Declaración de cumplimiento	Este dispositivo cumple con la parte 15 de las normas de la FCC. Su funcionamiento se encuentra sujeto a las dos condiciones siguientes: (1) este dispositivo no debe causar interferencias perjudiciales y (2) este dispositivo debe aceptar cualquier interferencia recibida, incluso las que ocasionen un funcionamiento no deseado. Este dispositivo contiene transmisores/receptores exentos de licencias que cumplen con las RSS de exención de licencias de Innovation, Science and Economic Development Canada. El funcionamiento está sujeto a las siguientes dos condiciones: (1) Este dispositivo no puede causar interferencia dañina. y (2) Este dispositivo debe aceptar cualquier interferencia, incluida la interferencia que pueda provocar un funcionamiento no deseado del dispositivo.
Correspondencia de la parte responsable en EE. UU.	
Empresa	Roborock Technology Co.
Dirección	ROOM 1227, 12TH FLOOR, 1000 N. WEST STREET, WILMINGTON, DE 19801
Correo electrónico	support@roborock.com

A Descripción general del producto

A1 Robot (vista superior)



Encendido/Limpiar
- Presiónelo y manténgalo presionado para que el robot se encienda o apague
- Presione para iniciar la limpieza

Indicador de encendido
- Blanco: nivel de batería ⩾ 20 %
- Rojo: nivel de batería < 20 %
- Pulsos de luz: cangando o iniciando
- Parpadeando en rojo: error



Limpieza localizada/Bloqueo para niños
- Presione este botón para realizar una limpieza localizada
- Presiónelo y manténgalo presionado durante 3 segundos para activar o desactivar el bloqueo para niños



Base
- Presione para regresar a la base

Nota: Presione cualquier botón para detener el robot durante la limpieza o el regreso a la base.

A1-1: Parachoques vertical
A1-2: Sensor LiDAR
A1-3: Sensor de pared
A1-4: Sensor para evitar obstáculos Reactive 3D
A1-5: Luz de relleno infrarroja

A2 Robot (vista inferior)

A2-1: Sensores de precipicio
A2-2: Sensor de alfombra
A2-3: Rueda omnidireccional
A2-4: Contactos de carga
A2-5: Cepillo lateral
A2-6: Cepillos principales
A2-7: Cubierta del cepillo principal
A2-8: Ruedas principales

A3 Robot (cubierta superior abierta)

A3-1: Luz indicadora de WiFi
- Apagada: WiFi deshabilitado
- Parpadea lentamente: esperando conexión
- Parpadea rápido: conectando
- Fija: WiFi conectado

A3-2: Botón Restablecer
A3-3: Pestillo del tanque de agua
A3-4: Tanque de agua
A3-5: Módulo VibraRise
A3-6: Salida de aire
A3-7: Parachoques

A4 Contenedor de polvo

A4-1: Cubierta de filtro
A4-2: Pestillo del contenedor de polvo
A4-3: Pestillo de la cubierta
A4-4: Filtro lavable

A5 Base de carga

A5-1: Indicador de encendido
A5-2: Luz de aviso de ubicación de base
A5-3: Contactos de carga
A5-4: Tomacorriente
A5-5: Cepillos de electrodo

A6 Cable de alimentación

A7 Tanque de agua eléctrico

A7-1: Tapón
A7-2: Filtro de agua
A7-3: Pestillo del tanque de agua

A8 Soporte del fregador VibraRise

A8-1: Módulo de vibración
A8-2: Ranura para acoplar el fregador
A8-3: Pestillos del soporte de la mopa

A9 Fregador VibraRise

A9-1: Almohadillas de gancho y bucle

A10 Alfombra a prueba de humedad

B Instalación

Información importante

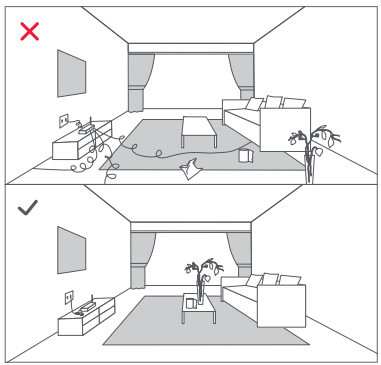

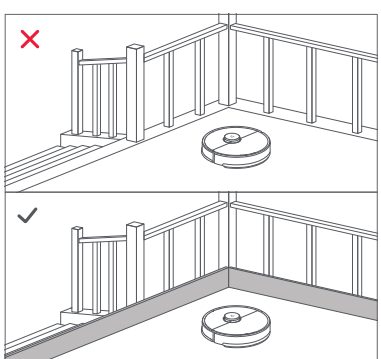

1. Ordene los cables o artículos sueltos del piso y retire los objetos inestables, frágiles, importantes o peligrosos para evitar lesiones personales o daños a la propiedad debido a que los objetos se enreden en el robot, lo obstruyan o resulten golpeadas por él.
2. Cuando utilice el robot en una superficie elevada, use siempre una barrera física para evitar caídas accidentales que podrían provocar lesiones personales o daños a la propiedad.

Nota: Cuando utilice el robot por primera vez, sígalo todo el recorrido de limpieza y verifique que no haya potenciales problemas. El robot podrá limpiar por sí solo en los futuros usos.

B1 Posicionar la base de carga

Mantenga la base de carga sobre una superficie nivelada y plana, contra una pared. Conecte el cable de alimentación a la base de carga y ordene los cables para que no queden en el piso. Para garantizar una mejor experiencia del usuario con la aplicación móvil, coloque la base de carga en un lugar donde haya buena señal de WiFi.

B1-1 Más de 0,5 m (1,6 pies)
B1-2 Más de 1,5 m (4,9 pies)

Notas:

- Deje al menos 0,5 m (1,6 pies) de espacio libre en los laterales y más de 1,5 m (4,9 pies) delante de la base de carga.
- Si el cable de alimentación cuelga verticalmente al piso, podría ser atrapado por el robot, lo que ocasionaría que la base de carga se desconecte.
- El indicador de la base de carga está encendido cuando ésta recibe electricidad y apagado cuando el robot está en carga.
- No coloque la base de carga en lugares que estén directamente expuestos a la luz solar ni bloquee la luz de aviso de ubicación de base. De lo contrario, es probable que el robot no regrese automáticamente a la base de carga.

B2 Fijar la base de carga con la cinta adhesiva

Con un paño seco, limpie la superficie de la zona donde se colocará la base de carga, y luego fije la base al lugar con la cinta doble faz en la parte inferior de la base.

Nota: Cuando sea necesario, retire la cinta adhesiva doble faz lentamente para reducir el residuo de pegamento.

B3 Colocar la alfombra a prueba de humedad

Después de fijar la base de carga en su lugar, utilice un paño seco para limpiar el área donde se ubicará la alfombra antihumedad. Despegue la capa exterior de la cinta adhesiva de doble faz colocada en la parte inferior de la alfombra antihumedad y pegue la alfombra al suelo como se muestra.

Notas:

- Siempre coloque la alfombra a prueba de humedad en pisos de madera.
- Despegue la cinta de doble faz lentamente para minimizar el adhesivo residual.
- La alfombra a prueba de humedad se adhiere mejor a superficies lisas.

Encender y cargar el robot

Presione y mantenga presionado el botón ⏻ para encender el robot. Cuando se encienda la luz de encendido, coloque el robot en la base para cargar. Asegúrese de que el indicador de encendido de la base de carga se apague y se escuche una alerta de voz que diga “Cargando”. Para mantener el desempeño de la batería recargable de iones de litio de alto rendimiento, mantenga el robot cargado.

Nota: Es posible que el robot no encienda cuando la batería está baja. En ese caso, coloque el robot directamente en la base para cargarlo.

B4 Fregar

Nota: Para evitar una excesiva acumulación de suciedad durante el uso por primera vez, los pisos se deben aspirar al menos tres veces antes del primer fregado.

B4-1: Retirar el tanque de agua

Presione el pestillo del tanque de agua y deslice el tranque hacia atrás.

B4-2: Llenar el tanque de agua

Quite el tapón del tanque de agua, llénelo de agua y ciérrelo bien.

Notas:

- Para evitar corrosión o daño, use únicamente limpiador para pisos de la marca Roborock en el tanque de agua.
- No utilice agua caliente en el tanque, ya que esto podría hacer que se deforme.

B4-3: Volver a colocar el tanque de agua

Deslice el tanque de agua en el robot hasta que escuche un clic que indica que está bloqueado.

B4-4: Instalar el fregador VibraRise

Humedezca el fregador y estrújelo hasta que deje de gotear. Insértelo en la parte inferior a lo largo de la ranura de acople y afírmelo en el lugar.

B4-5: Instalar el soporte del fregador

Deslice el soporte hacia adelante bajo el tanque de agua. Oirá un clic cuando esté bloqueado en su lugar.

B4-6: Quitar el soporte del fregador

Cuando el robot vuelve a la base después de la limpieza, presione los pestillos en ambos lados y deslice hacia atrás el soporte del fregador para quitarlo.

Notas:

- Lave el fregador VibraRise luego de cada uso, y vacíe en forma regular el agua que haya quedado sin usar en el tanque de agua.
- Retire el soporte del fregador cuando no esté fregando. El tanque de agua puede permanecer en su lugar.

B4-7: ⚠ ADVERTENCIA

Riesgo de lesiones. No coloque los dedos entre el soporte del fregador VibraRise y el tanque de agua.

Conexión con la aplicación

Este robot admite tanto la aplicación Roborock como la aplicación Mi Home. Elija la que mejor se adapte a sus necesidades.

❶ Descargar la aplicación

Opción 1: Busque "Roborock" en App Store o en Google Play o bien escanee el código QR para descargar e instalar la aplicación.

Opción 2: Busque "Mi Home" en App Store o en Google Play o bien escanee el código QR para descargar e instalar la aplicación.

❷ Restablecer la conexión WiFi

1. Abra la cubierta superior y busque el indicador de WiFi.
2. Presione y mantenga presionados los botones y hasta escuchar la alerta de voz "Resetting WiFi" (Restableciendo WiFi). El restablecimiento está completo cuando el indicador de WiFi parpadea lentamente. El robot luego esperará una conexión.

Nota: Si no puede conectar el robot debido a la configuración de su enrutador, a que olvidó la contraseña o cualquier otro motivo, restablezca la conexión WiFi y agregue su robot como un nuevo dispositivo.

❸ Agregar el dispositivo

Abra la aplicación Roborock, toque el botón "Escanear para conectarse" o abra la aplicación Mi Home, toque "+" en la esquina superior derecha y agregue el dispositivo conforme se indica en la aplicación.

Notas:

- El proceso real puede variar debido a actualizaciones de aplicaciones en curso. Siga las instrucciones proporcionadas en la aplicación.
- Solo se admite WiFi de 2,4 GHz.
- Si el robot espera más de 30 minutos para conectarse, la conexión WiFi se deshabilitará automáticamente. Si desea reconectar, restablezca la conexión WiFi antes de continuar.

Instrucciones

Encendido/Apagado

Presione y mantenga presionado el botón ⏻ para encender el robot. El indicador de encendido se encenderá y el robot entrará en modo de espera. Presione y mantenga presionado el botón ⏻ para apagar el robot y completar el ciclo de limpieza.

Nota: El robot no se puede apagar cuando se está cargando.

Comenzar a limpiar

Presione el botón ⏻ para comenzar a limpiar. El robot planificará su ruta de limpieza en base a su escaneo de la habitación. Divide una habitación en zonas, primero dibuja los bordes de la zona y, luego, rellena la zona en patrón de zig zag. Al hacerlo, el robot limpia todas las zonas una por una, con lo que realiza una limpieza eficaz de la casa.

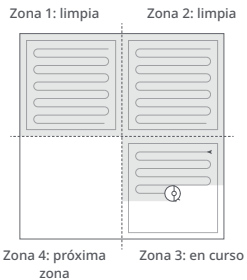

Notas:

- Para permitir que el robot aspire y vuelva a la base automáticamente, inícielo desde la base. No mueva la base durante el aspirado y fregado.
- La limpieza no puede comenzar si el nivel de batería es demasiado bajo. Deje que el robot se cargue antes de comenzar a limpiar.
- Si la limpieza se completa en menos de 10 minutos, la superficie se limpiará dos veces.
- Si la batería se agota durante el ciclo de limpieza, el robot volverá automáticamente a la base. Después de cargarse, el robot reanudará el trabajo desde donde quedó.
- Cuando el soporte del fregador está colocado, el robot lo retraerá cuando limpie la alfombra. También puede establecer la alfombra como una zona de no ingreso en la aplicación para que la evite.
- Antes de iniciar cada tarea de aspirado y fregado, asegúrese de que el fregador VibraRise esté instalado correctamente.

Limpieza localizada

Presione el botón para comenzar la limpieza localizada.
Rango de limpieza: el robot limpia un área cuadrada de 1,5 m (4,9 pies) x 1,5 m (4,9 pies) centrada en sí mismo.

Nota: Luego de la limpieza localizada, el robot regresará automáticamente al punto de inicio e ingresará al modo de espera.

Pausar

Cuando el robot esté funcionando, presione cualquier botón para pausarlo, presione el botón ⏻ para reanudar la limpieza o presione el botón ⌂ para enviarlo de vuelta a la base.

Nota: Si coloca manualmente el robot pausado en la base, finalizará la limpieza actual.

Rellenar el tanque de agua o limpiar al fregador VibraRise

Para agregar agua o limpiar el fregador VibraRise, presione cualquier botón para detener el robot y quite el módulo de fregado. Una vez que agregó agua o limpió el fregador VibraRise, vuelva a colocar el módulo de fregado y presione el botón ⏻ para continuar.

Suspendido

Si el robot está pausado durante más de 10 minutos, entrará en el modo Suspendido, y el indicador de encendido parpadeará cada pocos segundos. Presione cualquier botón para activar el robot.

Notas:

- El robot no ingresará en modo Suspendido cuando se esté cargando.
- El robot se apagará automáticamente si quedó en el modo Suspendido durante más de 12 horas.

Modo DND

El período predeterminado del modo No molestar (DND) es de 22:00 a 08:00. Puede usar la aplicación para deshabilitar el modo DND o modificar este período. Cuando el modo DND está activo, el robot no reanudará automáticamente la limpieza, la luz indicadora de encendido se atenuará y el volumen de las indicaciones de voz disminuirá.

Bloqueo para niños

Presione y mantenga presionado el botón para habilitar/deshabilitar el bloqueo para niños. También puede configurarlo en la aplicación. Cuando se habilite, el robot no reaccionará a las presiones de los botones cuando esté quieto. Cuando el robot está limpiando o volviendo a la base, presione cualquier botón para detenerlo.

Carga

Después de limpiar, el robot volverá automáticamente a la base para cargar.
En el modo Pausa, presione el botón ⌂ para enviar el robot de vuelta a la base. El indicador de encendido emitirá pulsos de luz a medida que se cargue el robot.

Nota: Si el robot no encuentra la base, volverá automáticamente a su ubicación de inicio. Coloque el robot en la base manualmente para recargarlo.

Error

Si se produce un error, el indicador de encendido parpadeará en rojo y se escuchará una alerta de voz.

Notas:

- El robot ingresará automáticamente al modo Suspendido si queda en un estado de funcionamiento incorrecto durante más de 10 minutos.
- Si coloca manualmente el robot con funcionamiento incorrecto en la base de carga, finalizará la limpieza actual.

Restablecimiento del sistema

Si el robot no responde cuando se presiona un botón o no se puede apagar, restablezca el sistema. Presione el botón Restablecer y el robot se restablecerá de forma automática.

Nota: Después de restablecer el sistema, la limpieza programada, la conexión WiFi, etc. se restaurarán a los ajustes de fábrica.

Restaurar a los ajustes de fábrica

Si el robot no funciona correctamente después de un restablecimiento del sistema, enciéndalo. Presione y mantenga presionado el botón ⌂ y, al mismo tiempo, presione el botón Restablecer hasta que se escuche la indicación de voz "Restoring the initial version" (Restaurando a la versión inicial). El robot luego se restaura a los ajustes de fábrica.

C Mantenimiento rutinario

C1 Cepillo principal

*** Limpie cada 2 semanas y reemplace cada 6 a 12 meses.**

C1-1: Cepillo principal
C1-2: Cubierta del cepillo principal
C1-3: Pestillo
C1-4: Cojinete del cepillo principal
C1-5: Tapón del cepillo principal

C1-6: Gire el robot y presione los pestillos para retirar la cubierta del cepillo principal.

C1-7: Quite los cepillos principales y retire el cojinete del cepillo principal.

C1-8: Extraiga los tapones del cepillo principal.

C1-9: Gire los tapones del cepillo principal en la dirección de desbloqueo indicada para quitar los tapones.

Notas:
- El cepillo principal debe limpiarse con un paño húmedo y dejarse secar lejos de la luz solar directa.
- No use líquidos de limpieza corrosivos o desinfectantes para limpiar el cepillo principal.

C2 Cepillo lateral

*** Limpie mensualmente y reemplace cada 3 a 6 meses.**

1. Desenrosque el tornillo del cepillo lateral.
2. Retire el cepillo lateral y límpielo. Vuelva a instalar el cepillo y apriete el tornillo.

C3 Rueda omnidireccional

*** Limpie según sea necesario.**

C3-1: Use una herramienta, como un destornillador pequeño, para extraer el eje y quitar la rueda.

Nota: El soporte de la rueda omnidireccional no se puede quitar.

C3-2: Enjuague con agua la rueda y el eje para quitar el cabello y la suciedad. Seque y vuelva a colocar la rueda, presionando firmemente hasta colocarla en su lugar.

C4 Ruedas principales

*** Limpie mensualmente.**

Limpie las ruedas principales con un paño suave y seco.

C5 Contenedor de polvo

*** Limpie según sea necesario.**

C5-1: Abra la cubierta superior del robot y saque el contenedor de polvo.

C5-2: Abra la tapa y vacíe el contenedor de polvo.

C5-3: Llénelo con agua limpia y cierre la tapa. Agite suavemente el contenedor de polvo y luego vierta el agua sucia.

Nota: Para evitar obstrucciones, use solamente agua limpia sin líquidos de limpieza.

C5-4: Deje secar el contenedor de polvo y el filtro lavable.

C6 Filtro lavable

*** Limpie cada 2 semanas y reemplace cada 6 a 12 meses.**

C6-1: Abra la cubierta de filtro y extraiga el filtro.

C6-2: Enjuague varias veces el filtro y dele golpecitos para quitar toda la suciedad posible.

Nota: No toque la superficie del filtro con las manos, el cepillo o con objetos duros para evitar posibles daños.

C6-3: Deje que el filtro se seque por completo 24 horas y vuelva a instalarlo.

Nota: Compre un filtro adicional y alterne, si es necesario.

C7 Tanque de agua

*** Limpie según sea necesario.**

C7-1: Abra el tanque de agua y llénelo con agua limpia.

C7-2: Cierre el tanque de agua y agítelo suavemente.

C7-3: Vierta el agua restante tal como se muestra.

C8 Fregador VibraRise

*** Limpie después de cada uso y reemplace cada 3 a 6 meses.**

C8-1: Retire el fregador VibraRise del soporte del fregador VibraRise. Limpie el fregador VibraRise y déjelo secar al aire.

Nota: Si el fregador VibraRise está sucio, ello afectará el desempeño del fregado. Límpielo antes de usarlo.

C9 Sensores del robot

*** Limpie mensualmente.**

Use un paño seco y suave para limpiar todos los sensores, incluidos los siguientes:

C9-1: Sensor de pared
C9-2: Sensor para evitar obstáculos Reactive 3D
C9-3: Sensor de alfombra
C9-4: Sensores de precipicio

C10 Áreas de contactos de carga

*** Limpie mensualmente.**

Use un paño seco y suave para limpiar los contactos de carga de la base de carga y del robot.

Batería

El robot está equipado con una batería integrada recargable de iones de litio de alto rendimiento. Para mantener el desempeño de la batería, mantenga el robot cargado durante el uso normal.

Nota: Si el robot estará sin usarse durante un período prolongado, apáguelo y cárguelo al menos cada tres meses para evitar daños a la batería por el exceso de descarga.

Parámetros básicos

Robot

Modelo	S80ULT
Batería	Batería de iones de litio de 14,4 V/5200 mAh (TÍPICO)
Entrada nominal	20 V⎓ 1,2 A
Tiempo de carga	Menos de 6 horas

Nota: El número de serie figura en una calcomanía en el lado inferior del robot.

Base de carga

Modelo	CDZ12RR o CDZ20RR
Potencia nominal	28 W
Entrada nominal	100-240 V~
Salida nominal	20 V⎓ 1,2 A
Frecuencia nominal	50-60 Hz
Carga de batería	Batería de iones de litio de 14,4 V/5200 mAh (TÍPICO)

Problemas comunes

Escanee el siguiente código QR para ver Problemas comunes.

Robotic Vacuum Cleaner

Product Model: S80ULT
Manufacturer: Beijing Roborock Technology Co., Ltd.
Address of Manufacturer: Floor 6, Suite 6016, 6017, 6018, Building C, Kangjian Baosheng Plaza, No.8 Heiquan Road, Haidian District, Beijing, P.R. CHINA

For more product information, visit our website: www.roborock.com
For after-sales support, contact our support team at:
support@roborock.com (United States/Canada/Non-Europe)
1-855-960-4321 (United States only)
1-833-421-1915 (Canada only)