HOME
DECORATORS
COLLECTION

TJ02-11V6120SG

INSTAL LATION MANUAL
MANUEL D'INSTAL LATION
MANUAL DE INSTAL LACIÓN

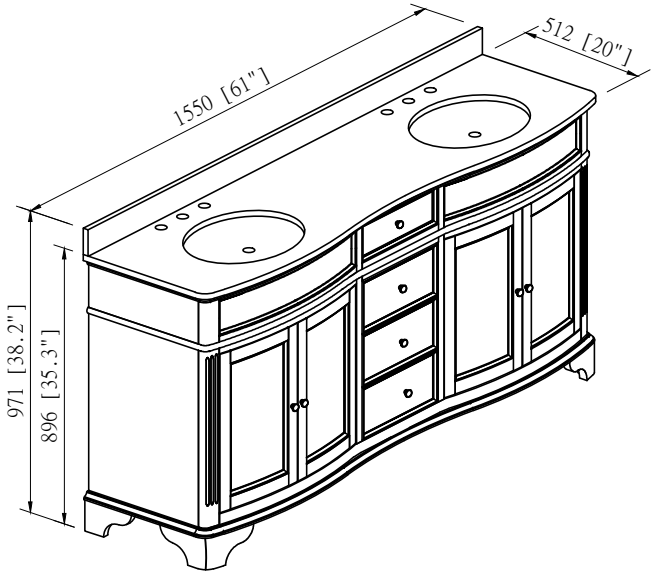

DIMENSIONS
DIMENSIONS
DIMENSIONES

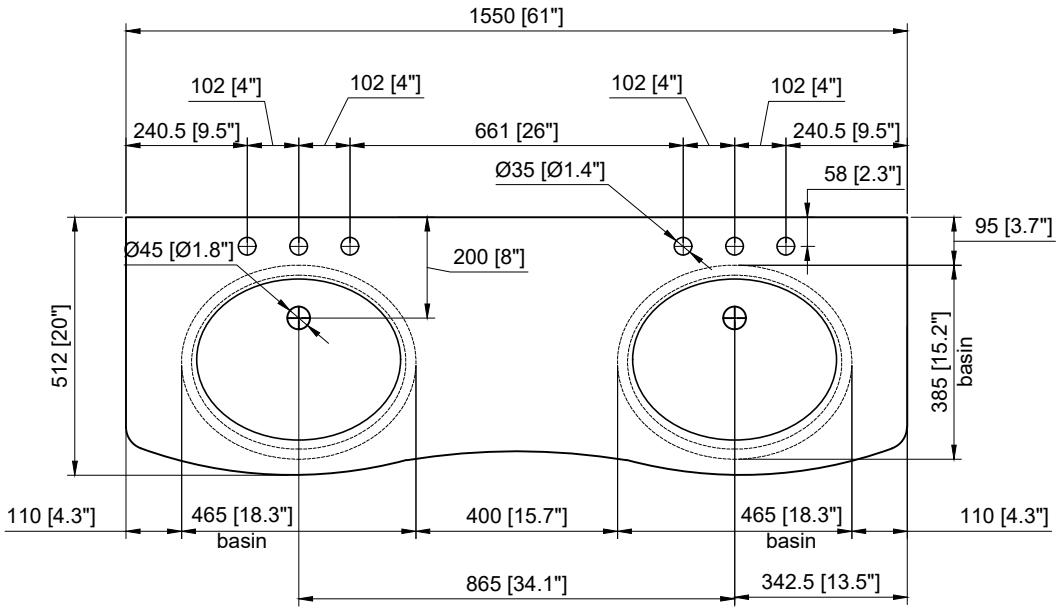

DIMENSIONS
DIMENSIONS
DIMENSIONES

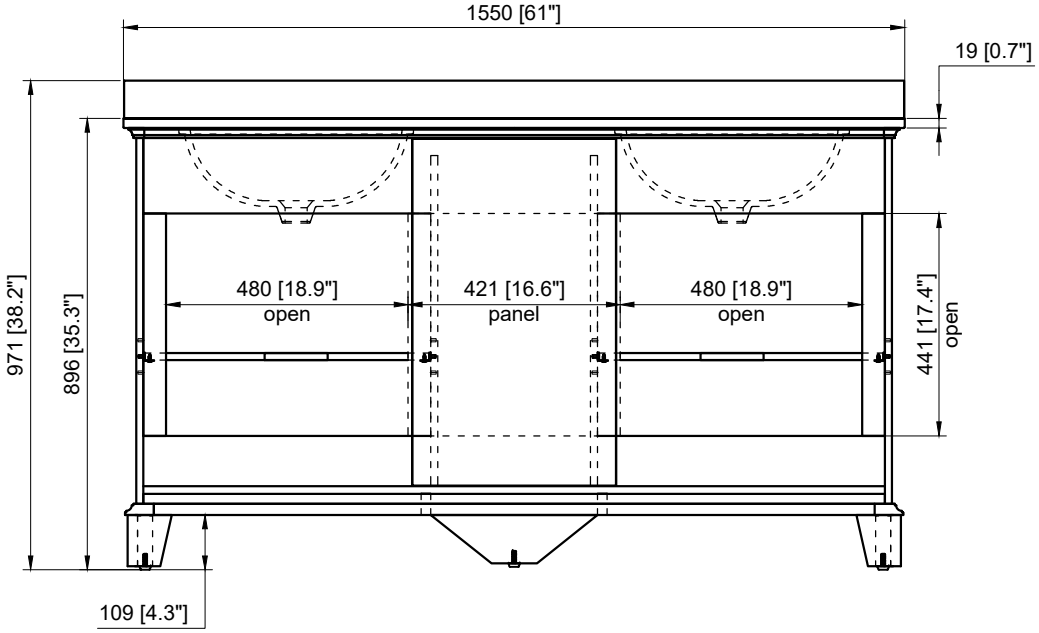

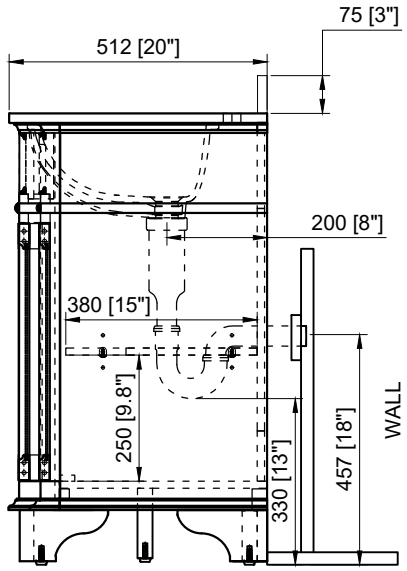

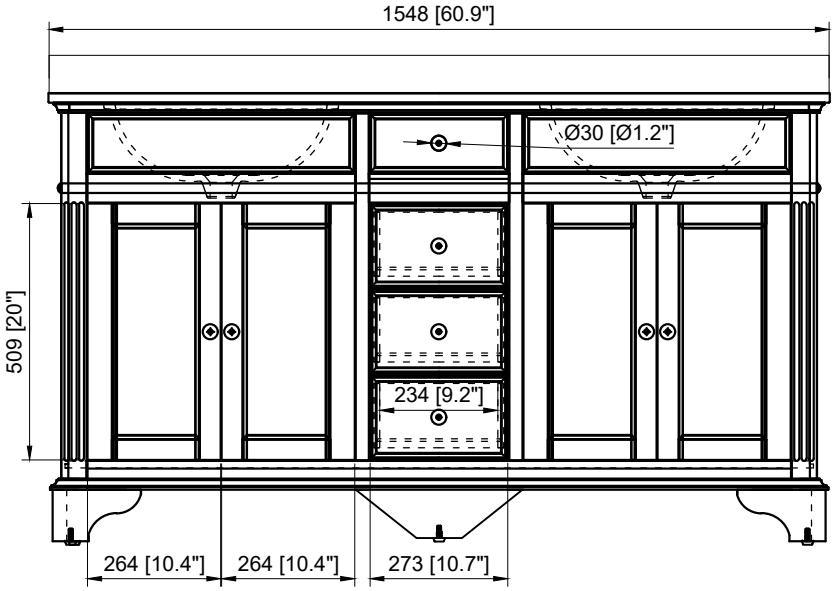

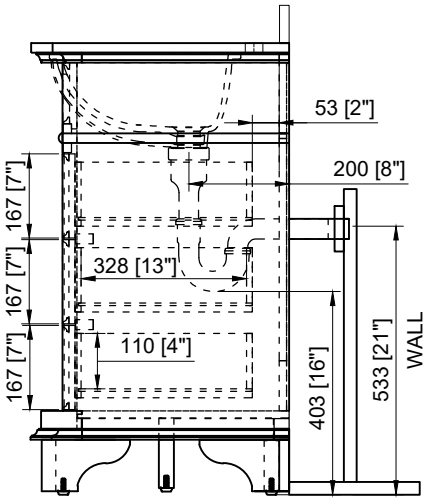

Installation Manual	Manuel d'installation	Manual de instalación
• Carefully read the instructions before starting the installation. • This vanity should be installed by an experienced plumber. • Drain pipe and drain trap are not supplied. Connect to an existing drain pipe.	• Lire attentivement ces instructions avant de débuter l'installation. • Cette vanité devrait être installée par un plombier professionnel. • Drain et trappe non fournis. Connecter à un drain existant.	• Lea las instrucciones antes de comenzar la instalación. • Esta vanidad debe ser instalado por un experimentado plomero • Tubo de desagüe y sifón no se suministran. Conectarse a una tubería de drenaje.