Questions, problèmes, pièces manquantes?
Avant de retourner au magasin, veuillez communiquer avec
le service à la clientèle HUSKY
entre 8h00 et 18h00, HNE, du lundi au vendredi au

1-888-43-HUSKY

HUSKYTOOLS.COM

Conserva este manual para uso en el futuro

REF.# IMH500900AV-E/F 10/15

Model # DPFR3490

USE AND CARE GUIDE

30º - 34º 3-1/2" CLIPPED HEAD FRAMING NAILER

Question, problems, missing parts?
Before returning to the store, call
Husky Customer Service
8 a.m - 6 p.m, EST, Monday- Friday

1-888-HD-HUSKY

HUSKYTOOLS.COM

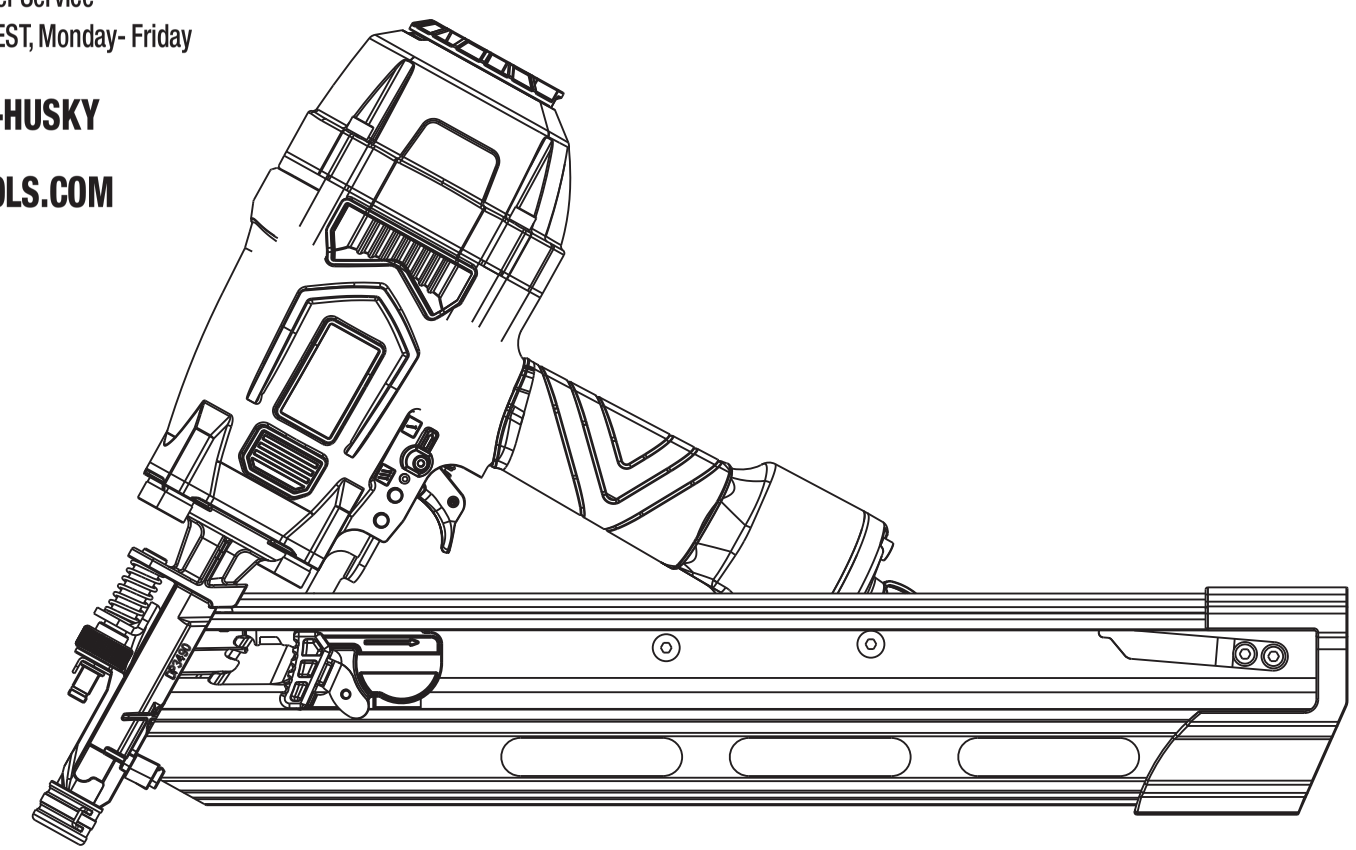

THANK YOU

We appreciate the trust and confidence you have placed in Husky through the purchase of this pneumatic nailer .
We strive to continually create quality products designated to enhance your home. Visit us online to see our full line of products available for your home improvement needs. Thanks you for choosing Husky!

Table of Contents

Table of Contents----------2
Safety Information----------3
Symbols----------3
Work area safety----------3
Personal safety----------3
Tool use and care----------4
Tool service----------5
Air source----------5
Operation----------5
Air supply and connections----------6
Loading tool----------6
Warranty----------7
Unpacking----------7
Specification----------8
Features----------8
Operation----------9
Loading fasteners----------9
Unloading fasteners----------10
Clearing jams----------10
Non-marring pad----------11
Setting the air pressure----------11
Depth adjustment ----------11
Firing the tool ----------12
Maintenance----------13
Anti-dust cap----------13
Lubrication----------13
Cleaning----------14
Cold weather operation----------14
Recommended Hookup----------14
Troubleshooting----------15

Safety Information

WARNING: To avoid serious personal injury, do not attempt to use this product until you read the manual thoroughly and understand it completely. Save this manual and review frequently for continuing safe operation and instructing others who may use this tool.

WARNING: When using tools, basic precautions should always be followed, including the followings.

SYMBOLS

Read operator's manual: To reduce the risk of injury, user must read and understand operator's manual before using this product.

Risk to hearing: Always wear ear protection when using this tool. Failure to do so may result in hearing loss.

Eye protection: Always wear safety goggles, safety glasses with side shields, or a full face shield when operating this product.

Risk of serious personal injury: Never place hands or any other body parts in the fastener discharge area of the nailer, the tool might eject a fastener and could result in death or serious personal injury.

WORK AREA SAFETY

1. Keep the work area clean and well lighted. Cluttered benches and dark areas increase the risks of accidents.
2. Do not operate the tool in explosive atmospheres, such as in the presence of flammable liquids, gases, or dust. The tool creates a spark which may ignite flammable liquids, gases or dust.
3. Keep bystanders, children, and others away while operating the tool. Distractions could result in improper use and cause injury.
4. Avoid unintentional misfires. Always use caution to avoid accidentally firing. Do not point towards yourself or anyone whether it contains fasteners or not.

PERSONAL SAFETY

WARNING: Instructions pertaining to a risk of fire, electric shock, or injury to persons.

WARNING: This product or its power cord may contain chemicals known to the State of California to cause cancer and birth defects or other reproductive harm. Wash hands after handling.

1. Do not nail on top of another nail. This can cause the nail to be deflected and hit someone, or cause the tool to react and result in a risk of injury to persons.
2. Remove finger from the trigger when not driving fasteners. Never carry the tool with finger on trigger, the tool is able to fire a fastener.
3. Always wear eye protection. Operator and others in the work area should always wear ANSI-approved safety goggles with side shields. Eye protection is used to guard against flying fasteners and debris, which may cause severe eye injury.
4. Always wear hearing protection when using the tool. Prolonged exposure to high intensity noise may cause hearing loss.
5. Use safety equipment. A dust mask, non-skid safety shoes and a hard hat must be used for the applicable conditions. Wear a full face shield if you are producing metal filings or wood chips.
6. Dress properly. Do not wear loose clothing or jewelry. Contain long hair. Keep your hair, clothing, and gloves away from moving parts. Loose clothes, jewelry, or long hair can be caught in moving parts.
7. Stay alert, watch what you are doing and use common sense when operating a power tool. Do not use tool while tired or under the influence of drugs, alcohol, or medication. A moment of inattention while operating the tool may cause serious injury.
8. Avoid unintentional firing. Keep fingers away from trigger when not driving fasteners, especially when connecting the tool to the air supply.
9. Keep proper footing and balance at all times. Proper footing and balance enables better control of the tool in unexpected situations.
10. Do not use on a ladder or unstable supports. Stable footing on a solid surface enables better control of the tool in unexpected situations.
11. Make sure the hose is free of obstructions or snags. Entangled or snarled hoses can cause loss of balance or footing and may become damaged, resulting in possible injury.

PERSONAL SAFETY(CONTINUED)

12. Do not overreach. Keep proper footing and balance at all times. Proper footing and balance enables better control of the tool in unexpected situations.
13. Do not attach the hose or tool to your body. Attach the hose to the structure to reduce the risk of loss of balance if the hose shifts.
14. Always assume that the tool contains fasteners. Do not point the tool toward yourself or anyone whether it contains fasteners or not.
15. Wash hands after handling. This product or its power cord may contain chemicals known to the State of California to cause cancer and birth defects or other reproductive harm.

TOOL USE AND CARE

WARNING: Disconnect the tool from the air source before making adjustments, doing tool maintenance, clearing jams, touching the safety yoke, leaving work area, or unloading the tool. Such precautionary measures reduce the risk of injury to persons.

1. Know this tool. Read manual carefully, learn its applications and limitations, as well as the specific potential hazards related to this tool.
2. Use only fasteners that are recommended for your models. Do not use the wrong fasteners or load the fasteners incorrectly.
3. Use only accessories that are identified by the manufacturer for the specific tool model. Use of unauthorized parts or failure to follow maintenance instructions may create a risk of injury.
4. Use only those fasteners recommended for use with this tool. Fasteners not identified for use with this tool by the tool manufacturer are able to result in a risk of injury to persons or tool damage when used in this tool.
5. Check for misalignment or binding of moving parts, breakage of parts, and any other condition that may affect the tool's operation. If damaged, have the tool serviced before using. Many accidents are caused by poorly maintained tools.
6. Maintain tools with care. Keep tool clean. A properly maintained tool, reduces the risk of binding and is easier to control.
7. Store tools out of the reach of children and other untrained people. Tools are dangerous in the hands of untrained users.
8. Check operation of the tool before use. Do not use the tool if the workpiece contact mechanism is not working correctly as accidental driving of a fastener may occur.
9. Do not use tool if trigger does not actuate properly. Any tool that cannot be controlled with the trigger is dangerous and must be repaired.
10. Do not force tool. Use the correct tool for your application. The correct tool will do the job better and safer at the rate for which it is designed.
11. Use clamps or another practical way to secure and support the workpiece to a stable platform. Holding a tool by hand or against the body is unstable and may lead to loss of control.
12. Keep the tool and its handle dry, clean and free from oil and grease. Always use a clean cloth when cleaning. Never use brake fluids, gasoline, petroleum-based products, or any strong solvents to clean your tool.
13. Do not use the tool as a hammer.
14. Never use this tool in a manner that could cause a fastener to be directed toward anything other than the workpiece.
15. Never use gasoline or other flammable liquids to clean the tool. Never use the tool in the presence of flammable liquids or gases. Vapors could ignite by a spark and cause an explosion which will result in death or serious personal injury.
16. Do not remove, tamper with, or otherwise cause the trigger lock or trigger to become inoperable. Do not operate any tool which has been modified in a like fashion. Death or serious personal injury could result.
17. Do not touch the trigger unless driving fasteners. Never attach air line to tool or carry tool while touching the trigger. The tool could eject a fastener which will result in death or serious personal injury. Also actuate the trigger lock to the safe position when not in use.
18. Always fit tool with a fitting or hose coupling on or near the tool in such a manner that all compressed air in the tool is discharged at the time the fitting or hose coupling is disconnected. Do not use a check valve or any other fitting which allows air to remain in the tool. Death or serious personal injury could occur.
19. Never place hands or any other body parts in the fastener discharge area of the tool. The tool might eject a fastener and could result in death or serious personal injury.
20. Never carry the tool by the air hose or pull the hose to move the tool or a compressor. Keep hoses away from heat, oil and sharp edges. Replace any hose that is damaged, weak or worn. Personal injury or tool damage could occur.

TOOL USE AND CARE(CONTINUED)

21. Always assume the tool contains fasteners. Respect the tool as a working implement; no horseplay.
22. Always keep others at a safe distance from the work area in case of accidental discharge of fasteners. Do not point the tool toward yourself or anyone whether it contains fasteners or not. Accidental triggering of the tool could result in death or serious personal injury.
23. Do not drop or throw the tool. Dropping or throwing the tool can result in damage that will make the tool unusable or unsafe. If the tool has been dropped or thrown, examine the tool closely for bent, cracked or broken parts and air leaks. STOP and repair before using, or serious injury could occur.
24. Avoid using the tool when the magazine is empty. Accelerated wear on the tool may occur.
25. Clean and check all air supply hoses and fittings before connecting the tool to an air supply. Replace any damaged or worn hoses or fittings. Tool performance or durability may be reduced.
26. Do not use the tool if it leaks air or does not function properly.
27. Do not operate the tool if it does not contain a legible warning label.
28. Always carry the tool by the handle. Never carry the tool by the air hose.

TOOL SERVICE

1. Use only accessories that are identified by the manufacturer for the specific tool model.
2. When servicing a tool, use of unauthorized parts of failure of following maintenance instructions may create a risk of injury.
3. Use only the lubricants supplied with the tool or specified by the manufacturer.
4. Tool service must be performed only by qualified repair personnel.

AIR SOURCE

1. Never connect to an air source that is capable of exceeding 200 psi. Over pressurizing the tool is able to result in bursting, abnormal operation, breakage of the tool or serious injury to persons. Use only clean, dry, regulated compressed air at the rated pressure or within the rated pressure range as marked on the tool. Always verify prior to using the tool that the air source has been adjusted to the rated air pressure or within the rated air-pressure range.
2. Never use oxygen, carbon dioxide, combustible gases or any bottled gas as an air source for the tool. Such gases are capable of explosion and serious injury to person.

OPERATION

1. Do not drive fasteners near edge of material. The workpiece may split causing the fastener or ricochet, injuring you or people around.
2. Do not carry the tool from place to place holding the trigger. Accidental discharge could result. Choice of triggering method is important. Check manual for triggering options.
3. During normal use the tool will recoil immediately after driving a fastener. This is a normal function of the tool. Do not attempt to prevent the recoil by holding the tool against the work. Restriction to the recoil can result in a second fastener being driven from the tool. Grip the handle firmly and let the tool do the work. Failure to heed this warning can result in serious personal injury.
4. Do not drive fasteners on top of other fasteners or with the tool at an overly steep angle as this may cause deflection of fasteners which could cause injury.
5. Do not actuate the tool unless you intend to drive a fastener into the workpiece.
6. Always handle the tool with care:
   - ☐ Respect the tool as a working implement.
   - ☐ Never engage in horseplay.
   - ☐ Never pull the trigger unless nose is directed toward the work.
   - ☐ Keep others a safe distance from the tool while tool is in operation as accidental actuation may occur, possibly causing injury.

Safety Information(Continued)

AIR SUPPLY AND CONNECTIONS

1. The connector on the tool must not hold pressure when air supply is disconnected. If an incorrect fitting is used, the tool can remain charged with air after disconnecting and thus will be able to drive a fastener even after the air line is disconnected, possible causing injury.
2. Do not use any type of reactive gases, including, but not limited to, oxygen and combustible gases, as a power source. Use filtered, lubricated, regulated compressed air only. Use of a reactive gas instead of compressed air may cause the tool to explode which will cause death or serious personal injury.
3. Use only a pressure-regulated compressed air source to limit the air pressure supplied to the tool. The regulated pressure must not exceed 115 psi. If the regulator fails, the pressure delivered to the tool must not exceed 200 psi. Over pressurizing the tool is able to result in bursting, abnormal operation, breakage of the tool or serious injury to persons. Use only clean, dry, regulated compressed air at the rated pressure or within the rated pressure range as marked on the tool. Always verify prior to using the tool that the air source has been adjusted to the rated air pressure or within the rated air-pressure range.
4. Always disconnect air source:
   - ☐ Before unloading or making adjustments.
   - ☐ When maintaining the tool.
   - ☐ When clearing a jam.
   - ☐ When touching the safety yoke.
   - ☐ When tool is not in use.
   - ☐ When moving to a different work area.

Such precautionary measures reduce the risk of injury to persons.

LOADING TOOL

1. Do not load the tool with fasteners when any one of the operating controls is activated.
2. Never place a hand or any part of body in fastener discharge area of tool.
3. Never point tool at anyone.
4. Do not pull the trigger or depress the workpiece contact as accidental actuation may occur, possibly causing injury.

WARNING: The warnings and precautions discussed above cannot cover all possible conditions and situations that may occur. It must be understood by the user that common sense and caution are factors which cannot be built into this product, but must be supplied by the user.

Warranty

HUSKY PNEUMATIC NAILER LIMITED TWO-YEAR WARRANTY

This warranty covers defects in workmanship or materials in this HUSKY pneumatic nailer for the two-year period from the date of purchase. This warranty is specific to this pneumatic nailer. Warranties for other HUSKY products may vary.
This warranty applies only to the original retail purchaser and may not be transferred. This warranty does not cover normal wear and tear or any malfunction, failure or defect resulting from misuse, abuse, neglect, alteration, modification or repair by other than a service center authorized to repair HUSKY branded air nailer. Expendable materials, such as O-rings, bumpers, driver blades, seals, etc. are not covered by this warranty. This warranty does not apply to pneumatic nailer used in industrial application or for rental purposes. HUSKY makes no warranties, representations or promises as to the quality or performance of its pneumatic nailer other than those specifically stated in this warranty.

ADDITIONAL LIMITATIONS

To the extent permitted by applicable law, all implied warranties, including warranties of merchantability or fitness for a particular purpose, are disclaimed. Any implied warranties, including warranties of merchantability or fitness for a particular purpose, that can not be disclaimed under state law are limited to two years from the date of purchase. HUSKY is not responsible for direct, indirect, incidental, special or consequential damages. If this pneumatic nailer is used for commercial purposes, the warranty will apply for ninety (90) days from the date of purchase. Some states do not allow limitations on how long an implied warranty lasts and/or do not allow the exclusion or limitation of incidental or consequential damages, so the above limitations may not apply to you. This warranty gives you specific legal rights, and you may also have other rights, which vary from state to state.

Unpacking

1. This tool kit has been shipped completely assembled.
2. Carefully remove the tool and any accessories from the box.
3. Inspect the tool carefully to make sure no breakage or damage occurred during shipping.
4. Do not discard the packing material until you have carefully inspected and satisfactorily operated the tool.
5. If any parts are damaged or missing, please call 1-888-HD-HUSKY.

WARNING: If any parts are missing, do not operate the tool until the missing parts are replaced. Failure to do so could result in possible serious personal injury.

WARNING: Do not attempt to modify the tool or create accessories not recommended for use with the tool. Any such alteration or modification is misuse and could result in hazardous condition leading to possible serious personal injury.

Specifications

- ☐ Air consumption : 8.2 SCFM with 100 fasteners per minute @ 80 psi
- ☐ Air inlet: 1/4 inch NPT
- ☐ Magazine capacity: 95 fasteners, 10-12 gauge
- ☐ Weight: 7.59 lbs
- ☐ Maximum pressure: 115 psi
- ☐ Pressure range: 70 psi – 115 psi
- ☐ Pin size range: 2 inch to 3-1/2 inch

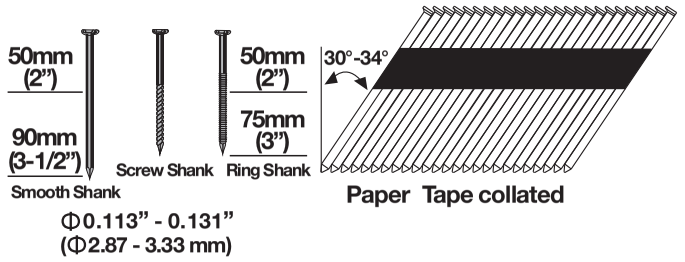

Compatible with generic brands of paper collated 30° to 34° clipped head framing nails.

Features

- ☐ **ONE PIECE DRIVE BLADE**
  For increased durability.
- ☐ **COMFORT-GRIP HANDLE**
  For increased comfort and control.
- ☐ **MAGNESIUM BODY**
  Lightweight tool is great for extended use.
- ☐ **DUAL-MODE TRIGGER**
  Easily allows for Single or Sequential Firing.
- ☐ **ADJUSTABLE DEPTH**
  Depth is easily adjustable for various applications.
- ☐ **ANTI-DRY FIRING DESIGN**
  Reduces damage on internal components.
- ☐ **NON-MARRING SAFETY CONTACT**
  Eliminates damage to working surface.

Operation

1 Loading fasteners

- ☐ Connect the tool to the air source.
- ☐ Insert strip of fasteners from the rear of magazine (A). Be sure the fasteners are pointed downward. (See figure 1 & figure 2)
- ☐ This tool uses a spring loaded bypass lever in order to load and upload the nails. Once the nails are properly inserted, pull the pusher (B) completely back, pressing against the bypass lever of the pusher. (See figure 3)
- ☐ Once the pusher hits the back of magazine, allow the pusher to slide forward and engage the nails, pushing them to the nose of the tool. (See figure 4).

Figure 1

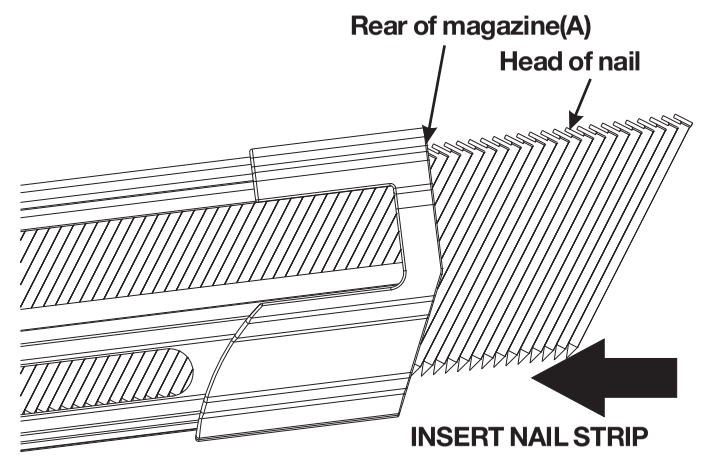

Figure 2

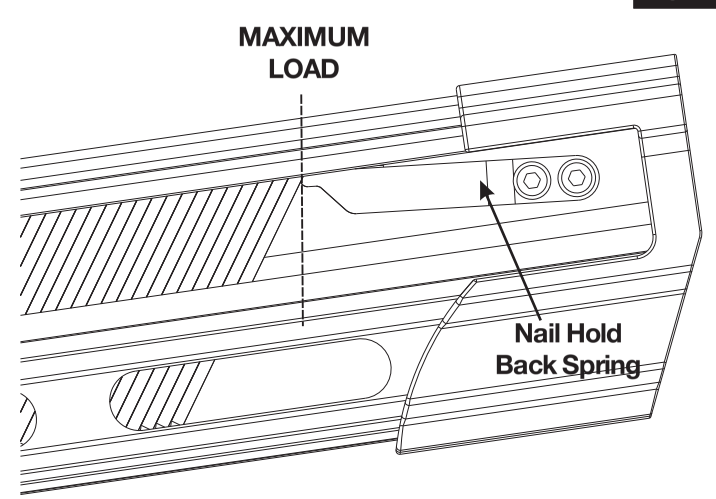

Figure 3

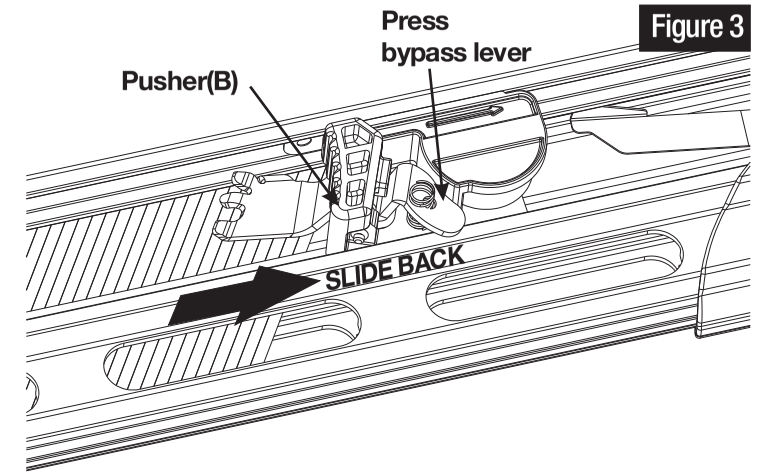

Figure 4

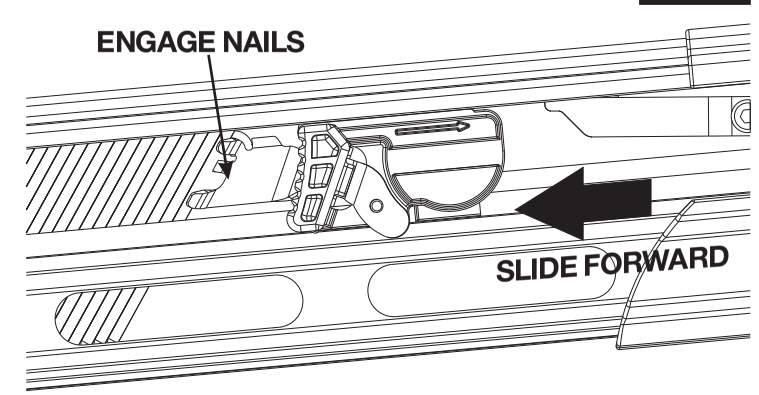

WARNING: The tool may fire when it is first connected to the air source. Always connect the tool to the air source before loading fasteners to prevent injury from unintended cycling. Always make sure the tool's magazine is empty at the beginning of each work session, before connecting to an air source.

WARNING: Use only those fasteners recommended for use with this tool. Fasteners not identified for use with this tool by the tool manufacturer are able to result in a risk of injury to persons or tool damage when used in this tool.

WARNING: Keep the tool pointed away from yourself and others when loading fasteners. Failure to do so could result in possible serious personal injury.

WARNING: Never load fasteners with the workpiece contact or trigger activated. Doing so could result in possible serious personal injury.

2 Unloading fasteners

- ☐ Disconnect the tool from air source.
- ☐ Pull back the pusher, pressing bypass lever of the pusher to allow pusher to bypass nails and slowly allow pusher to return to nose of the tool. (See figure 5)
- ☐ Slide the fastener to the rear magazine. Once the nails have slid back to the hold back spring, press the tab on the hold back spring to push the spring back and allow the nails to come out of the magazine. (See figure 6)

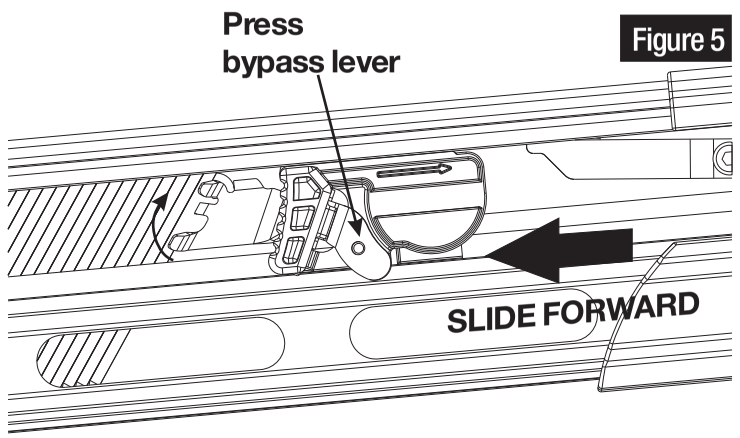

Figure 5

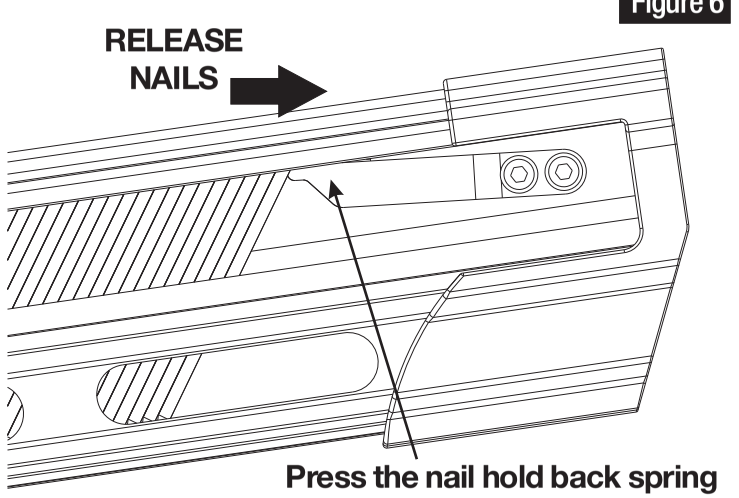

Figure 6

WARNING: Always unload all fasteners before removing tool from service.

WARNING: Always disconnect the air source before unloading.

3 Clearing jams

Occasionally, a fastener may become jammed in the firing mechanism of the tool, making the tool inoperable. To remove a jammed fastener, follow the steps below:

- ☐ Disconnect the tool from air source.
- ☐ Remove fasteners from the tool. Failure to do so will cause the fasteners to eject from the front of the tool.
- ☐ Pull the jammed fastener out from the nose, use pliers or a screwdriver if required to clear the jammed fastener. Using caution not to bend or damage the driver blade.
- ☐ Reconnect the tool to the air source.
- ☐ Reload the tool with fasteners.

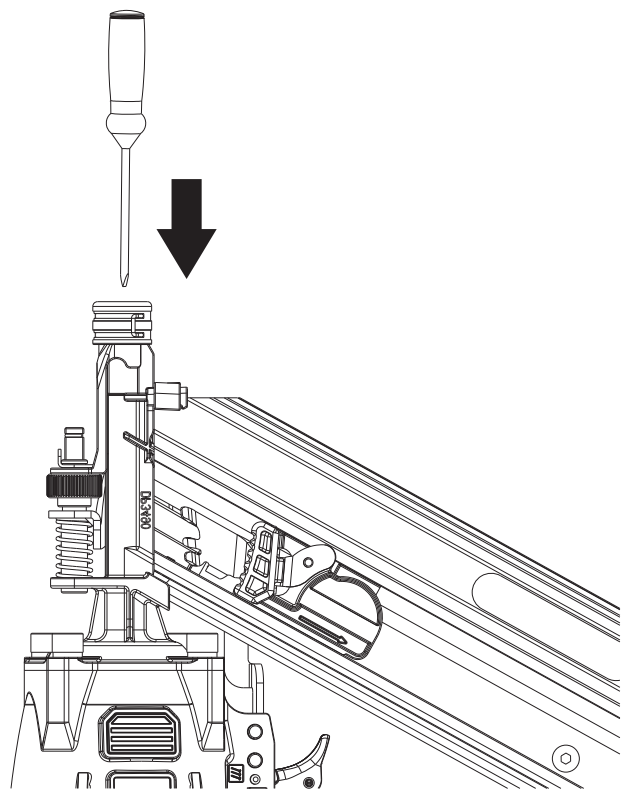

WARNING: Make sure there is no fastener in magazine before clearing a jam.

WARNING: Disconnect the tool from the air source whenever clearing a jam. After disconnecting the tool from the air compressor, there should still be enough air pressure to fire the tool. After the air hose is disconnected, always fire the tool into scrap wood repeatedly to make sure all of the compressed air is expended.

4 Non-marring pad

The non-marring pad (E) attached the nose of the tool helps prevent marring and denting when working with softer woods.
The non-marring pad (E) can be removed if not need.

- ☐ Disconnect the tool from air source.

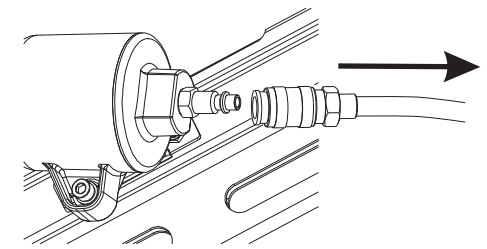

- ☐ Remove all fasteners from magazine.
- ☐ Remove non-marring pad retaining ring (F).
- ☐ Pry non-marring pad (E) away from the Work Contact Element (D).

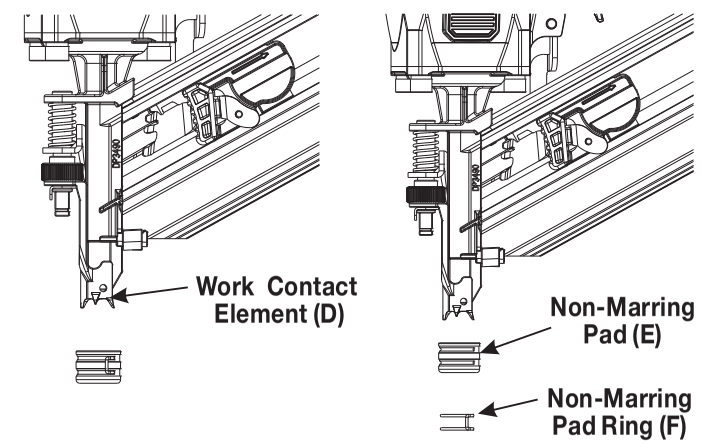

WARNING: Disconnect the tool from the air source before removing or replacing the non–marring pad. Failure to do so could result in serious personal injury.

5 Setting the air pressure

- ☐ The amount of air pressure required depends on the size of the fasteners and the workpiece material.
- ☐ Begin testing the depth of drive by driving a test nail into the same type of workpiece material used for the actual job.
- ☐ Drive a test fastener with the air pressure set at 90-95 psi. Raise or lower the air pressure to find the lowest setting that will perform the job with consistent results.
- ☐ It may be possible to achieve the desired depth with air pressure adjustments alone.

6 Depth adjustment

The driving depth of the fasteners are adjustable. To adjust the depth, use the drive depth adjustment wheel (G) on the right side of the tool.

- ☐ Disconnect the tool from air source.
- ☐ Turn the depth wheel left or right to change the driving depth.
- ☐ Reconnect the tool to the air source.
- ☐ Drive a test nail after each adjustment until the desired depth is set.

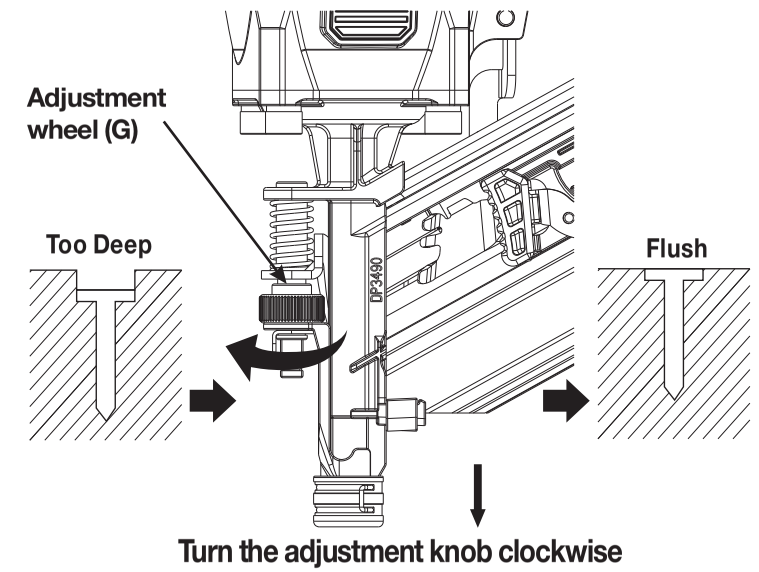

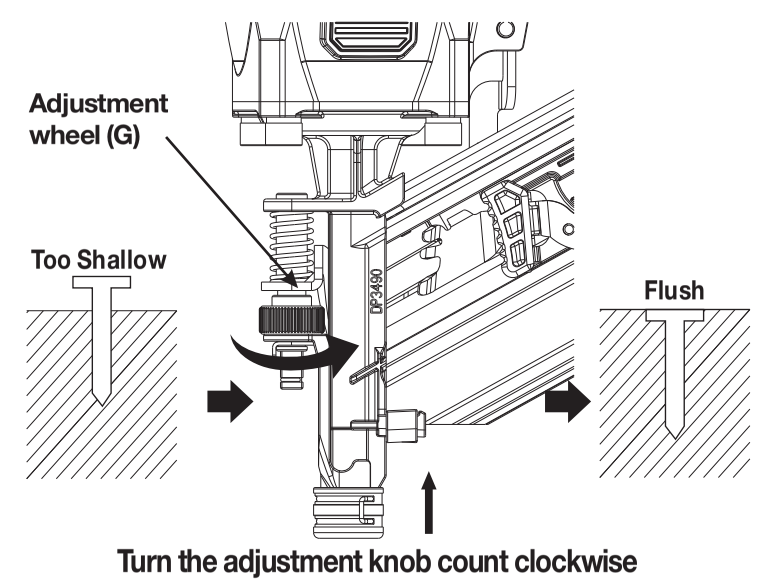

CAUTION: It is advisable to test the depth on a scrap workpiece to determine the required depth for the application.
To determine depth of drive, first adjust the air pressure and drive a test fastener. Never exceed 120 psi.

7 Firing the tool

The tool is equipped with a trigger that select one of two firing modes.

SEQUENTIAL FIRING MODE

Single sequential actuation provides the most accurate fastener placement. This is considered to be more restrictive mode of operation, suitable for less experienced users.
To use the tool to drive nails in this actuation mode, Work contact element and trigger must be used in a specific order.

1. Disconnect tools from the air source.
2. Press the selectable firing mode button, turning the selectable firing mode switch in the upwards position, the firing mode indicator should be pointing at the single nail icon.
3. Connect tools to the air source.
4. The work contact element must be completely depressed by placing the nose of the tool against the work piece.
5. The trigger must be pulled firmly and then released.
6. The tool must be allowed to recoil away from the work piece.

To continue operation in a separate location, move the tool along the work peiece, repeating step 4 through 6.

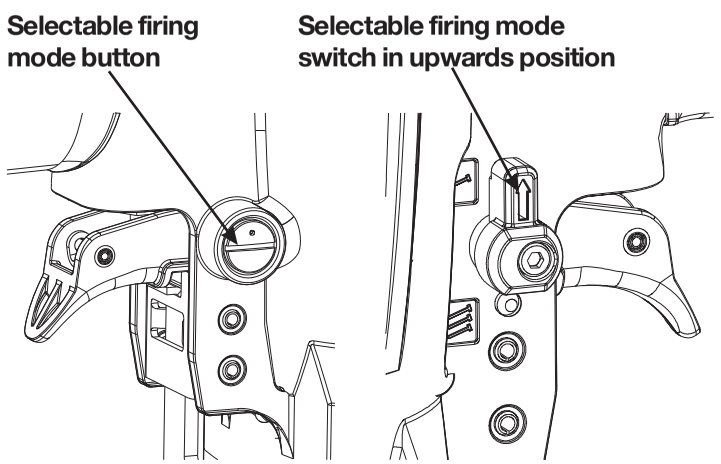

Note: If the trigger is pulled before the work contact element is depressed, the tool will not operate.

CONTACT ACTUATION MODE

Contact actuation allows very fast repetitive fastener placement.
To use the tool to drive nails in this actuation mode the work contact element and trigger can be actuated in any order.

1. Disconnect tools from the air source.
2. Press the selectable firing mode button, turning the selectable firing mode switch in the downwards position, the firing mode indicator should be pointing at the multi-nail icon.
3. Connect tools to the air source.
4. Pull and hold the trigger with the tool off the work piece.
5. Press the work contact element against the work piece. A nail will be driven.
6. The tool must be allowed to recoil away from the work piece.
7. Move the tool along the work piece with a bouncing motion. Each time the work contact element is depressed a nail will be driven.
8. As soon as the desired number of nails has been driven, remove finger from trigger.

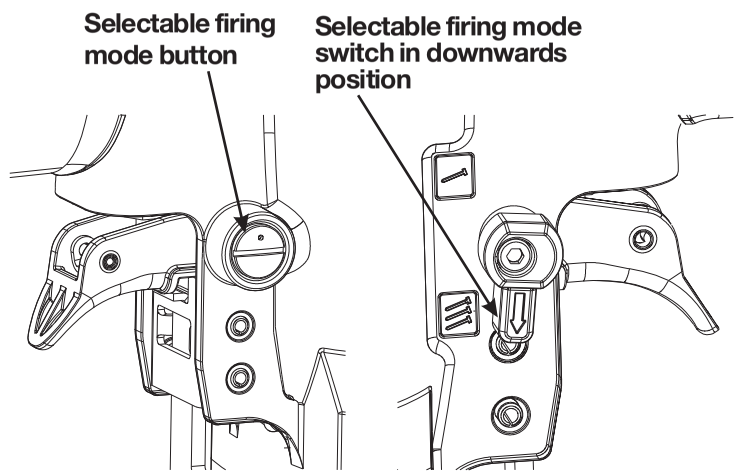

Note:
This actuation mode is recommended when less precise nail placement is required.
Extreme care should be taken because a nails will be driver when the work contact element is pressed against any surface.
Since the tool can be actuated without removing the finger from the trigger, this is considered to be a less restrictive mode, suitable for more experienced users.

WARNING: Remove the finger from the trigger when not driving nails. Always carry the tool by the handle only.

WARNING: The tool must be allowed to recoil away from the work piece. Do not drive a nail on top of another nail.

WARNING: During normal use the tool will recoil immediately after driving a fastener. This is a normal function of the tool. Do not attempt to prevent the recoil by holding the tool against the work. Restriction of the recoil can result in a second fastener being driven from the tool. Grip the handle firmly and let the tool do the work. Failure to heed this warning can result in serious personal injury.

WARNING: Always know the operational mode of the tool before using. Failure to know the operational mode could result in death or serious personal injury.

WARNING: An improperly functioning tool must not be used. Do not actuate the tool unless the tool is placed firmly against the work place.

Maintenance

WARNING: Any time inspection, maintenance, and cleaning are done:
- Disconnect the tool from the air source.
- Empty the magazine completely.

ANTI-DUST CAP

Each tool is packed with an anti-dust cap on the air connector, check it after unpacking.
Keep the anti-dust cap covering the air connector when the tool is not in use.

LUBRICATION

Lubrication is required for best performance after long periods use. Oil for pneumatic fastening tools is added through the air line connection and will lubricate internal parts. Do not use detergent oil or additives as these lubricants will cause accelerated wear to the seals and bumpers in the tool, resulting in poor tool performance and frequent tool maintenance.

1. Disconnect the air supply from the tool to add lubricant.

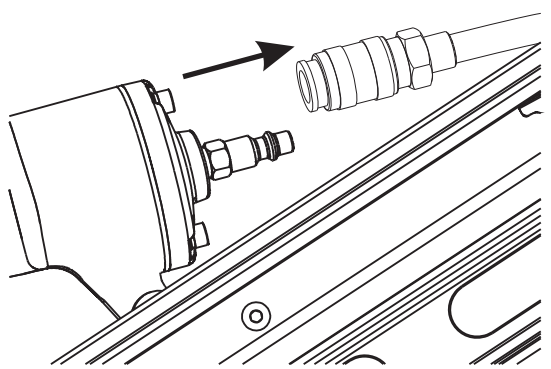

2. Turn the tool so the air inlet is facing up. Place 2 - 3 drops of pneumatic fastening tool oil into air inlet. Do not use detergent oils, oil additives, or air-tool oils as these lubricants will cause accelerated wear to the seals and bumpers in the tool, resulting in poor tool performance and frequent tool maintenance.

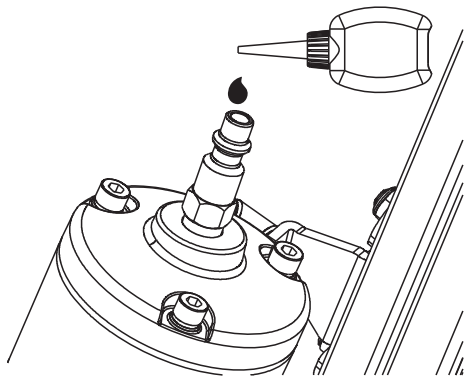

3. After adding oil, connect the tool to the air source, run tool briefly. Wipe off any excess oil from the cap exhaust.

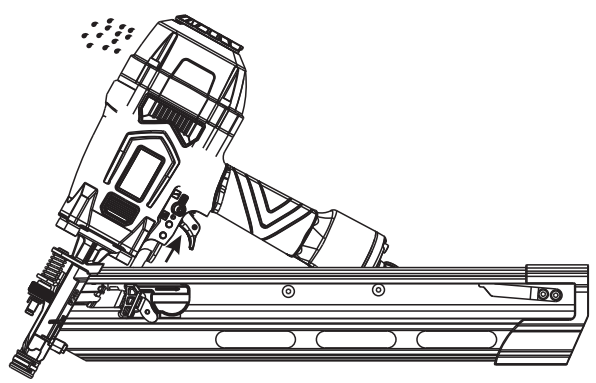

Maintenance(Continued)

CAUTION: Lubricate tool only with specified lubricants.

CAUTION: The work surface can become damaged by excessive lubrication. Proper lubrication is the owner's responsibility. Failure to lubricate the tool properly will dramatically shorten the life of the tool and void your warranty.

CLEANING

Avoid using solvents when cleaning plastic parts. Most plastics are susceptible to damage from various types of commercial solvents and maybe damaged by their use. Use clean cloths to remove dirts, dust, oil, grease, etc.

WARNING: Do not at any time let brake fluids, gasoline, petroleum-based products, penetration oils, ect. come in contact with plastic parts. Chemicals can damage, weaken or destroy plastic which may result in serious personal injury.

COLD WEATHER OPERATION

For cold weather operation, near and below freezing, the moisture in the air line may freeze and prevent tool operation. We recommend the use of air tool lubricant or permanent antifreeze (ethylene glycol) as a cold weather lubricant.

CAUTION: Do not store tools in a cold weather environment to prevent frost or ice formation on the tool's operating valves and mechanisms that could cause tool failure.

Recommended hookup

1. The air compressor must be able to maintain a minimum of 70 psi when the tool is being used. An inadequate air supply can cause a loss of power and inconsistent driving.
2. An oiler can be used to provide oil circulation through the tool. A filter can be used to remove liquid and solid impurities which can rust or gum up internal parts of the tool.
3. Always use air supply hoses with a minimum working pressure rating equal to or greater than the pressure from the power source if a regulator fails, or 150 psi, whichever is greater. Use 3/8" air hose for runs up to 50' and use 3/8" quick coupler on the air hose.
4. Use a pressure regulator on the compressor, with an operating pressure of 0-125 psi. A pressure regulator is required to control the operating pressure of the tool between 70 psi - 115 psi.

CAUTION: The air compressor must be able to maintain a minimum of 70 psi when the tool is being used. An inadequate air supply can cause a loss of power and inconsistent driving.

WARNING: Do not connect with an air compressor which can potentially exceed 200 psi. As the tool may burst, possibly causing injury.

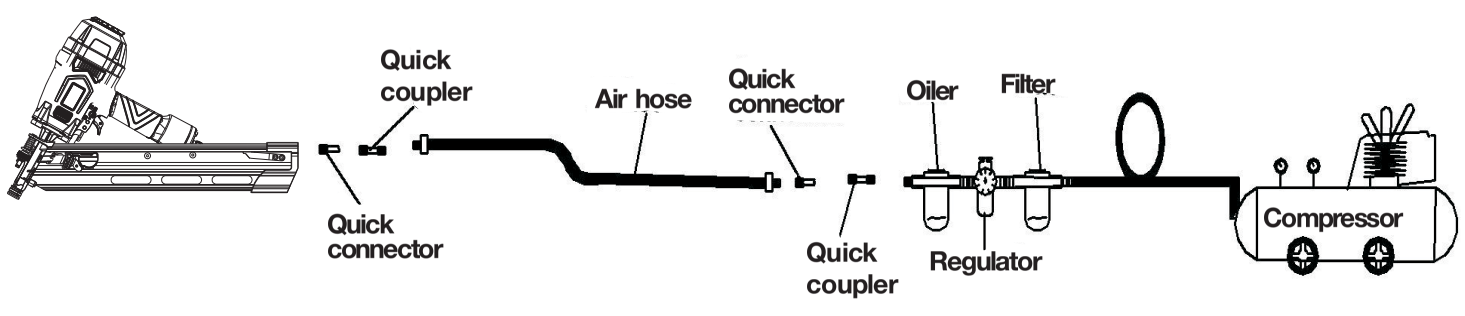

Troubleshooting

WARNING: Stop using tool immediately if any of the following problems occur. Serious personal injury could result. Any repairs or replacements must be done by a qualified service person or an authorized service center.

Problems	Possible cause(s)	Corrective action
Air leaking at trigger valve area.	O-rings in trigger valve housing are damaged.	Replace O-rings.
Air leaking between housing and nose.	☐ Loose screws in housing. ☐ Damaged O-rings. ☐ Damaged bumper.	☐ Tighten screws. ☐ Replace O-rings. ☐ Replace bumper.
Air leaking between housing and cap.	☐ Loose screws. ☐ Damaged gasket.	☐ Tighten screws. ☐ Replace gasket.
Tool skips driving fastener.	☐ Worn bumper. ☐ Dirt in nose piece. ☐ Dirt or damage prevent the fasteners or pusher from moving freely in magazine. ☐ Damaged pusher spring. ☐ Inadequate air flow to tool. ☐ Worn O-ring on piston or lack of lubrication. ☐ Damaged O-ring on trigger valve. ☐ Air leaks. ☐ Cap seal leaking.	☐ Replace bumper. ☐ Clean drive channel. ☐ Clean magazine. ☐ Replace spring. ☐ Checking fitting, hose, or compressor. ☐ Replace and lubricate O-rings. ☐ Replace O-rings. ☐ Tighten screws and fittings. ☐ Replace gasket.
Tool runs slow or has loss of power.	☐ Tool not lubricated sufficiently. ☐ Broken spring in cylinder cap. ☐ Exhaust port in cap is blocked.	☐ Lubricate nailer. ☐ Replace spring. ☐ Replace damaged internal parts.
Fasteners are jammed in tool.	☐ Guide on driver is worn. ☐ Fasteners are not correct size. ☐ Fasteners are bent. ☐ Magazine or nose screws are loose. ☐ Driver is damaged.	☐ Replace guide. ☐ Use only recommended fasteners. ☐ Replace with undamaged fasteners. ☐ Tighten screws. ☐ Replace driver.

Question, problems,missing parts? Before returning to the store,
call Husky Customer Service
8 a.m - 6 p.m, EST, Monday- Friday

1-888-HD-HUSKY

HUSKYTOOLS.COM

Retain this manual for future use.

Modèle # DPFR3490

GUIDE D'UTILISATION ET D'ENTRETIEN

CLOUEUSE À CHARPENTE À CLOUS À TÊTE DÉCOUPÉE 30º À 34º DE 90MM (3-1/2 PO)

Questions, problèmes, pièces manquantes? Avant de retourner au magasin, veuillez communiquer avec le service à la clientèle Husky entre 8h00 et 18h00, HNE, du lundi au vendredi au.

1-888-HD-HUSKY

HUSKYTOOLS.COM

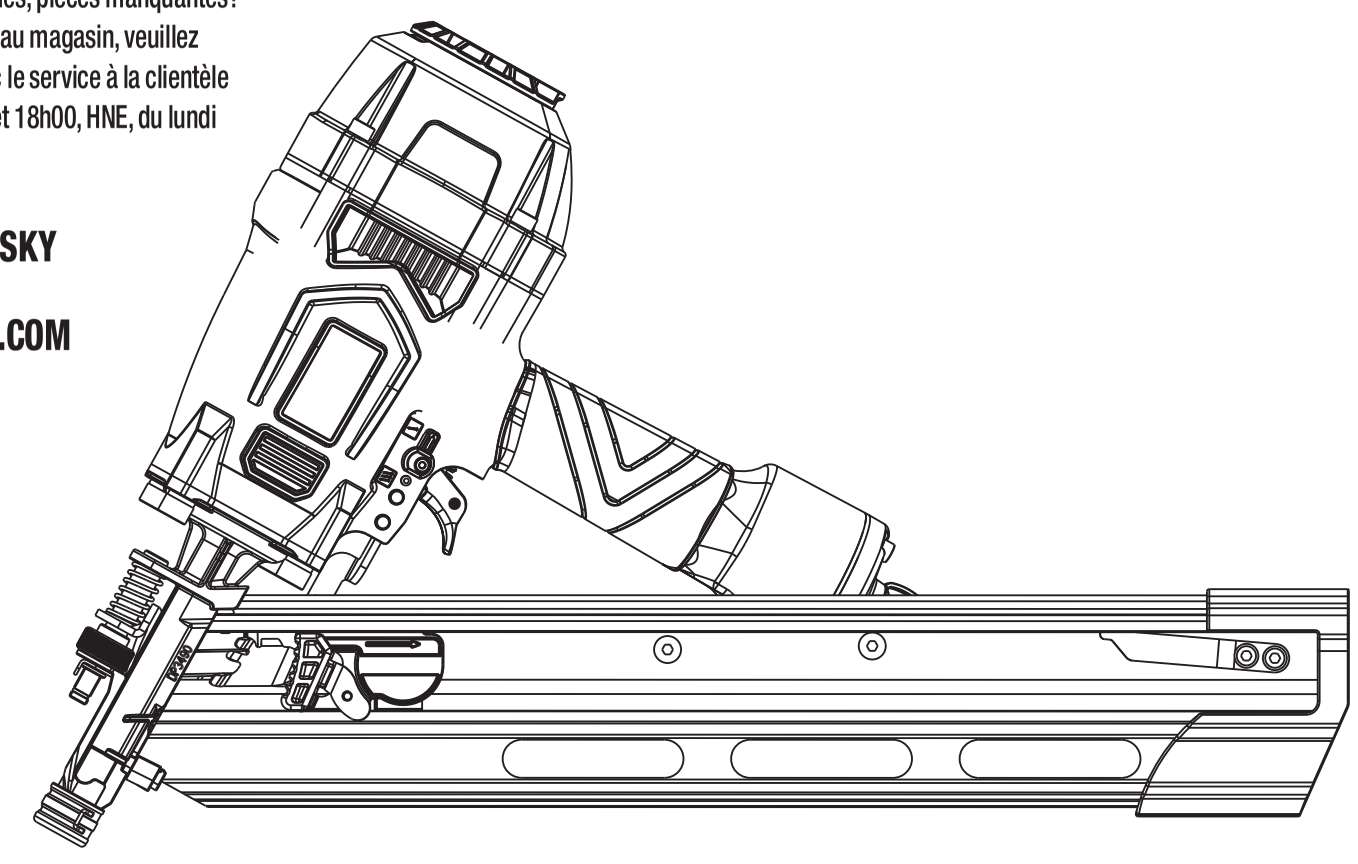

MERCI
Nous vous remercions d'avoir fait confiance à Husky en achetant ce cloueuse de pneumatique.
Nous nous efforçons en permanence de créer des produits de qualité conçuspour perfectionner votre maison.
Vous pouvez visiter notre site en ligne pour consulter notre gamme complète de produits pour vos besoins de rénovation résidentielle.
Merci d'avoir choisi Husky!

Tableau des matières

Tableau des matières----------18
Consignes de sécurité----------19
Symboles----------19
Sécurité zone de travail----------19
Sécurité personnelle----------19
Utilisation et entretien de l'outil----------20
Entretien de l'outil----------21
Sour d'air----------21
Utilisation----------21
Alimentation en air et connexions----------22
Chargement de l'outil----------22
Garantie----------23
Déballage ----------23
Spécification----------24
Caractéristiques----------24
Utilisation ----------25
Chargement des attaches----------25
Déchargement des attaches----------26
Dégager les blocages----------26
Appui antimarques----------27
Régler de la pression d'air----------27
Régler de la profondeur----------27
Déclenchement de l'outil----------28
Entretien----------29
Antipoussières----------29
Lubrification----------29
Nettoyage----------30
Fonctionnement par temps froid----------30
Raccord recommandé----------31
Dépannage----------32

Consignes de sécurité

AVERTISSMENT: Pour éviter tout risque de blessure grave, ne tentez pas d'utiliser cet outil avant d'avoir lu entièrement le manuel et de l'avoir compris. Conservez ce manuel et consultez-le fréquemment pour une utilisation sécuritaire par toute personne qui utilise cet outil.

AVERTISSMENT: Lors de l'utilisation des outils, il est toujours essentiel de suivre les mesures de sécurité de base, y compris celles qui suivent:

SYMBOLES

Manuel de l'opérateur Read: Pour réduire les risques de blessures, utilisateur doit lire et comprendre le manuel d'utilisation avant d'utiliser ce produit.

Risque pour l'ouïe: Toujours porter des protections auditives lors de l'utilisation de cette tool. Failure de le faire peut entraîner la perte d'audition.

Protection des yeux: Portez toujours des lunettes de sécurité, des lunettes de sécurité avec écrans latéraux ou un écran facial complet pour faire fonctionner ce produit.

Risque de blessures graves: Ne pas mettre les mains ou toute autre partie du corps dans la zone de décharge de fixation de la cloueuse. L'outil peut éjecter un projectile et peut entraîner la mort ou des blessures graves.

SÉCURITÉ ZONE DE TRAVAIL

1. **Garder la zone de travail propre et bien éclairée. Des établis encombrés et des endroits sombres présentent des risques d'accidents.**
2. **N'utilisez pas l'outil en présence de vapeurs explosives (comme celles dégagées par des liquides, des gaz ou des poussières inflammables). Les étincelles générées par l'outil peuvent enflammer les liquides, les gaz ou les poussières inflammables.**
3. **Éloignez les curieux, les enfants et les visiteurs de la zone de travail lorsqu'on utilise l'outil. Une distraction peut entraîner une utilisation inappropriée et causer des blessures.**
4. **Évitez les déclenchements accidentels. Afin d'éviter le déclenchement accidentel, soyez toujours prudent. Ne pointez jamais l'outil vers vous ou vers d'autres personnes, qu'il contienne ou non des attaches.**

SÉCURITÉ PERSONNELLE

AVERTISSMENT: Instructions relatives au risque d'incendie, à l'électrocution ou au risque de blessures.

AVERTISSMENT: Cet outil ou son cordon d'alimentation peut contenir des produits chimiques reconnus par l'État de Californie comme causant des cancers et des malformations congénitales ou comme étant nocifs au système reproducteur. Se laver les mains après la manipulation.

1. **N'enfoncez pas un clou par-dessus un autre clou. Le clou pourrait dévier et heurter quelqu'un ou provoquer un mouvement brusque de l'outil, ce qui peut entraîner des risques de blessure.**
2. **Retirez votre doigt de la gâchette lorsque vous n'êtes pas en train d'enfoncer une fixation. Ne transportez jamais l'outil en gardant votre doigt sur la gâchette; l'outil pourrait projeter une fixation.**
3. **Portez toujours des lunettes de sécurité. L'opérateur et les autres personnes se trouvant dans la zone de travail doivent toujours porter des lunettes de sécurité avec des écrans de protection latéraux conformes aux stipulations de l'ANSI. Les lunettes de protection assurent une protection contre les attaches et les débris pouvant causer des blessures graves aux yeux.**
4. **Portez toujours des protecterus auriculaires lorsque vous utilisez l'outil. Une exposition prolongée à des bruits de grande intensité risque de causer une perte auditive.**
5. **Portez un équipement de protection. Il faut utiliser un masque antipoussières, des chaussures de sécurité à semelle antidérapante et un casque, en fonction des conditions de travail. Portez un masque complet si vous produisez de la limaille ou des copeaux de bois.**
6. **Portez des vêtements appropriés. Évitez de porter des vêtements amples ou des bijoux. Attachez les cheveux longs. Gardez les cheveux, les vêtements et les gants à l'écart des pièces mobiles. Les vêtements amples, bijoux ou cheveux longs pourraient se prendre dans les pièces mobiles.**
7. **Demeurez vigilant, faites attention à ce que vous faites et faites preuve de jugement lorsque vous utilisez un outil électrique. N'utilisez pas l'outil si vous êtes fatigué ou lorsque vous avez pris de la drogue, de l'alcool ou des médicaments. De graves blessures peuvent résulter d'un moment d'inattention lors de l'utilisation de l'outil.**

SÉCURITÉ PERSONNELLE (CONTINUÉ)

8. Évitez les déclenchements accidentels. Éloignez les doigts de la détente lorsque vous ne clouez pas, particulièrement lorsque vous connectez l'outil à la source d'alimentation en air.
9. Gardez les pieds au sol et conservez votre équilibre en tout temps. La stabilité et un bon équilibre permettent de mieux contrôler l'outil dans des situations inattendues.
10. N'utilisez pas l'outil sur une échelle ou sur une surface instable. La stabilité sur une surface solide permet de mieux contrôler l'outil dans des situations inattendues.
11. Assurez-vous que le tuyau n'est pas obstrué ou partiellement bouché. Des tuyaux emmêlés ou enchevêtrés risquent de vous faire perdre l'équilibre ou tomber, d'endommager l'outil et de causer des blessures.
12. Ne tendez pas trop les bras. Gardez les pieds au sol et conservez votre équilibre en tout temps. La stabilité et un bon équilibre permettent de mieux contrôler l'outil dans des situations inattendues.
13. N'attachez pas le tuyau ou l'outil à votre corps. Attachez le tuyau à la structure pour réduire le risque de perte d'équilibre si le tuyau bougeait.
14. Assumez toujours que l'outil contient des attaches. Ne pointez jamais l'outil vers vous ou vers d'autres personnes, qu'il contienne ou non des attaches.
15. Lavez vos mains après avoir manipulé l'outil. Cet outil ou son cordon d'alimentation peut contenir des produits chimiques reconnus par l'État de Californie comme causant des cancers et des malformations congé nitales ou comme étant nocifs au système reproducteur.

UTILISATION ET ENTRETIEN DE L'OUTIL

AVERTISSMENT: Débranchez l'outil de la source d'air avant de procéder au réglage, à l'entretien ou au déblocage de l'outil, ainsi qu'avant de toucher au mandrin de sécurité, de quitter l'aire de travail ou de décharger l'outil. Ces précautions réduisent les risques de blessure.

1. Apprenez à connaître cet outil. Lisez attentivement le manuel, familiarisez-vous avec les applications et les limites, ainsi qu'avec les risques potentiels liés à cet outil.
2. N'utilisez que les attaches recommandées pour votre modèle. Chargez correctement les attaches et n'utilisez pas d'attaches inappropriées.
3. N'utilisez que les accessoires recommandés par le fabricant pour ce modèle d'outil. L'utilisation de pièces non autorisées et le non-respect des instructions pour l'entretien peuvent entraîner des risques de blessures.
4. N'utilisez que les fixations recommandées pour cet outil. L'utilisation de fixations qui ne sont pas recommandées par le fabricant de l'outil peut entraîner des risques de blessure ou de dommages.
5. Vérifiez l'alignement et l'absence de jeu des pièces mobiles, le degré d'usure des pièces ainsi que tout autre facteur susceptible de nuire au bon fonctionnement de l'outil. S'il est endommagé, faites réparer l'outil avant de l'utiliser. Des outils mal entretenus sont la cause de nombreux accidents.
6. Prenez soin de vos outils. Gardez vos outils propres. Un outil bien entretenu réduit le risque de blocage et est plus facile à contrôler.
7. Rangez l'outil hors de la portée des enfants et de toute autre personne qui n'en connaît pas le fonctionnement. Les outils sont dangereux dans des mains inexpérimentées.
8. Vérifiez le fonctionnement de l'outil avant de l'utiliser. N'utilisez pas l'outil si le mécanisme de contact ne fonctionne pas. Cela pourrait causer l'éjection accidentelle d'une attache.
9. N'utilisez pas l'outil si la détente ne fonctionne pas. Tout outil dont la détente ne fonctionne pas est dangeruex et doit être réparé.
10. Ne forcez pas l'outil. Utilisez le bon outil pour votre application. L'outil approprié fera mieux le travail et de façon plus sécuritaire à la vitesse pour laquelle il a été conçu.
11. Utilisez des pinces ou un autre moyen pratique de tenir en place et de supporter l'ouvrage sur une plateforme stable. Maintenir l'outil avec votre main ou contre votre corps est instable et risque de causer la perte de contrôle de l'outil.
12. Assurez-vous que les poignées sont sèches, propres et exemptes d'huile et de graisse. Utilisez toujours un chiffon propre pour le nettoyage. N'utilisez pas de liquide de frein, d'essence, de produits à base de pétrole ou tout autre diluant puissant pour nettoyer votre outil.
13. N'utilisez pas l'outil comme un marteau.
14. N'utilisez jamais cet outil lorsqu'une attache est dirigée vers autre chose qu'une pièce à travailler.
15. N'utilisez jamais d'essence ou d'autres liquides inflammables pour nettoyer l'outil. N'utilisez jamais l'outil en présence de liquides ou de gaz inflammables. Une étincelle pourrait enflammer la vapeur, ce qui risquerait de causer une explosion qui pourrait se solder par mort d'homme ou des blessures graves.
16. Il ne faut pas retirer, altérer, ou autrement rendre inutilisables le bouton de verrouillage de la détente ou la détente. N'utilisez pas un outil qui a été modifié de quelque façon que ce soit. Cela pourrait se solder par mort d'homme ou des blessures graves.

UTILISATION ET ENTRETIEN DE L'OUTIL (CONTINUÉ)

17. Ne touchez la détente que lorsque vous enfoncez des attaches. Ne fixez pas le tuyau d'air comprimé à l'outil et ne transportez jamais l'outil avec votre doigt sur la détente. L'outil pourrait éjecter une attache, ce qui pourrait se solder par mort d'homme ou des blessures graves. Actionnez également le bouton de verrouillage lorsque vous n'utilisez pas l'outil.
18. Attachez toujours à l'outil un raccord de façon à ce que tout l'air comprimé soit retiré de l'outil lorsque le joint d'accouplement est déconnecté. N'utilisez pas de clapet de non-retour ou tout autre tuyau qui permet à l'air de demeurer dans l'outil. Cela pourrait se solder par mort d'homme ou des blessures graves.
19. Ne placez jamais vos mains ou toute autre partie du corps dans la zone d'éjection des attaches de l'outil. L'outil pourrait éjecter une attaché, ce qui pourrait se solder par mort d'homme ou des blessures graves.
20. Ne transportez jamais l'outil en le tenant par le tuyau d'air. Ne tirez jamais sur le tuyau pour déplacer l'outil ou un compresseur. Gardez les tuyaux éloignés des sources de chaleur, de l'huile et des bords coupants. Remplacez tout tuyau endommagé, fragile ou usé. Cela pourrait causer des dommages à l'outil ou des blessures.
21. Assumez toujours que l'outil contient des attaches. Votre outil est un instrument de travail, pas un jouet.
22. Gardez toujours les autres à une distance sécuritaire de la zone de travail en cas d'éjection accidentelle d'attaches. Ne pointez jamais l'outil vers vous ou vers d'autres personnes, qu'il contienne ou non des attaches. Le déclenchement accidentel de l'outil pourrait se solder par mort d'homme ou des blessures graves.
23. Ne laissez pas tomber l'outil et ne le lancez pas. Faire tomber ou lancer l'outil pourrait l'endommager et le rendre inutilisable ou non sécuritaire. Si l'outil est tombé ou a été lancé, vérifiez qu'il ne présente aucune pièce pliée, fissurée ou brisée et qu'il n'y a pas de fuite d'air. Cessez d'utiliser l'outil et faites-le réparer afin d'éviter les blessures graves.
24. Évitez d'utiliser l'outil lorsque le magasin est vide. Cela entraîne l'usure accélérée de l'outil.
25. Nettoyez et vérifiez tous les tuyaux d'air et raccords avant de connecter l'outil à une source d'alimentation en air. Remplacez tout tuyau ou raccord endommagé ou usé. Négliger de le faire pourrait contribuer à réduire la performance ou la durabilité de l'outil.
26. N'utilisez pas l'outil s'il a une fuite d'air ou s'il ne fonctionne pas correctement.
27. N'utilisez pas l'outil si aucune étiquette d'avertissement lisible n'y est apposée.
28. Transporter toujours l'outil par la poignée. Ne portez jamais l'outil par lex tuyays d'air.

ENTRETIEN DE L'OUTIL

1. N'utilisez que des accessoires recommandés par le fabricant pour votre modèle d'outil.
2. L'utilisation de pièces non autorisées ou le non-respect des instructions d'entretien pourrait causer un risque de blessure.
3. N'utilisez que les lubrifiants fournis avec l'outil ou précisés par le fabricant.
4. L'outil ne doit être réparé que par du personnel qualifié.

SOUR D'AIR

1. Ne raccordez jamais cet article à une source d'alimentation en air dont la pression peut excéder 13,79 bar . Une surpression de l'outil est capable de conduire à l'éclatement, un fonctionnement anormal, la rupture de l'outil ou des blessures graves aux personnes. Utilisez uniquement propre, sec, l'air comprimé réglé à la pression nominale ou au sein de la plage de pression nominale indiquée sur l'outil. Toujours vérifier avant d'utiliser l'outil que la source d'air a été ajustée à la pression d'air nominal ou dans la plage nominale de pression d'air.
2. N'utilisez jamais d'oxygène, de dioxyde de carbone, de gaz combustible ni tout autre gaz embouteillé comme source d'air pour l'outil. Ces gaz sont susceptibles de provoquer une explosion pouvant causer des blessures graves.

UTILISATION

1. N'enfoncez pas d'attaches près du bord de la pièce. La pièce risque de se fendre, de faire ricocher l'attache et de blesser l'opérateur ou une autre personne.
2. Ne déplacez pas l'outil avec le doigt sur la détente. Cela pourrait causer un déclenchement accidentel. Le choix de la méthode de déclenchement est important. Consultez le manuel pour connaître les différentes méthodes de déclenchement.
3. Dans le cadre d'une utilisation normale, l'outil aura du recul immédiatement après avoir enfoncé une attache. C'est une fonction normale de l'outil. Ne tentez pas d'empêcher le recul en retenant l'outil contre l'ouvrage. La restriction du recul pourrait causer l'éjection d'une seconde attache. Tenez fermement la poignée et laissez l'outil faire le travail. Ne pas tenir compte de cette mise en garde pourrait entraîner des blessures graves.

Consignes de sécurité (Continué)

UTILISATION (CONTINUÉ)

4. N'enfoncez pas d'attaches sur d'autres attaches ou avec l'outil à un angle trop aigu. Ceci pourrait causer le ricochet des attaches et provoquer des blessures.
5. N'actionnez pas l'outil à moins de vouloir enfoncer une attache dans la pièce.
6. Utilisez toujours l'outil avec précaution :
   - ☐ Respectez votre outil en tant qu'instrument de travail.
   - ☐ Évitez de jouer avec.
   - ☐ N'appuyez jamais sur la détente à moins que l'embout ne soit dirigé vers l'ouvrage.
   - ☐ Gardez les autres à une distance sécuritaire de l'outil lorsque vous l'utilisez. Une activation accidentelle pourrait se produire et entraîner des blessures.

ALIMENTATION EN AIR ET CONNEXIONS

1. Le connecteur de l'outil ne doit pas retenir la pression lorsque l'alimentation en air est déconnectée. Si un mauvais raccord est utilisé, l'outil pourrait demeurer chargé d'air après avoir été débranché et être en mesure d'enfoncer une attache même après le débranchement du tuyau d'air, pouvant ainsi entraîner des blessures.
2. N'utilisez pas d'oxygène, de gaz combustibles ni d'autres gaz embouteillés comme source d'alimentation pour cet outil. Une explosion pourrait se produire et causer des blessures ou même la mort.
3. Utilisez uniquement une source d'air comprimé à régulation de pression afin de limiter la pression de l'air acheminé à l'outil. La pression régulée ne doit pas excéder 7,92 bar . Si le régulateur ne fonctionne pas, la pression de l'air acheminé à l'outil ne doit pas excéder 13,79 bar .
4. Déconnectez toujours la source d'alimentation en air :
   - ☐ Avant de procéder au déchargement ou de faire des ajustements.
   - ☐ Lorsque vous entretenez l'outil.
   - ☐ Lorsquevous libérez des attaches coincées.
   - ☐ Lorsque vous touchez le palpeur de sécurité.
   - ☐ Lorsque l'outil n'est pas utilisé.
   - ☐ Lorsque vous transportez l'outil d'une aire de travail à une autre.

   Ces précautions permettent de réduire les risques de blessure.

CHARGEMENT DE L'OUTIL

1. Ne chargez pas d'attaches dans l'outil lorsque l'une des commandes est activée.
2. Ne placez jamais vos mains ou toute autre partie du corps dans la zone d'éjection des attaches de l'outil.
3. Ne pointez jamais l'outil vers quiconque.
4. N'appuyez pas sur la détente ni sur la pièce à travailler puisque cela pourrait causer une activation accidentelle et causer des blessures.

AVERTISSMENT: Les mises en garde et les précautions dont il est question précédemment dans ce manuel ne couvrent pas toutes les conditions et les situations possibles. L'utilisateur doit comprendre qu'il est impératif de faire preuve de jugement et de prudence.

Garantie

GARANTIE LIMITÉE DE DEUX ANS SUR LES JEU DE CLOUEUSE PNEUMATIQUE DE HUSKY

Cette garantie couvre tous les défauts de fabrication ou de matériaux qui pourraient affecter ce jeu de cloueuse pneumatique de HUSKY pendant une période de deux ans à partir de la date d'achat. La présente garantie vise uniquement ce modèle de jeu de cloueuse pneumatique. Les garanties couvrant d'autres produits HUSKY peuvent être différentes.
Cette garantie ne s'applique qu'à l'acheteur original et n'est pas transférable. La présente garantie ne couvre pas l'usure normale ni les cas de mauvais fonctionnement, les pannes ou les défauts résultant d'une mauvaise utilisation, d'un usage abusif, d'une négligence, d'une altération, d'une modification ou d'une réparation effectuée par une personne ou un centre autre qu'un centre de service autorisé à réparer les cloueuse pneumatique de la marque HUSKY. Les consommables tels que les joints toriques, tampon, d'entraînement, les joints, etc., ne sont pas couverts par la présente garantie. Cette garantie ne couvre pas ce jeu de cloueuse pneumatique s'il est utilisé dans des applications industrielles ou loué. HUSKY n'offre aucune garantie, déclaration ou promesse quant à la qualité ou au rendement de ses jeu de cloueuse pneumatique autre que celles spécifiquement stipulées dans la présente garantie.

AUTRES RESTRICTIONS

Dans les limites de la loi applicable, toutes les garanties implicites, y compris les garanties de qualité marchande ou d'adaptation à un usage particulier, sont expressément désavouées. Toutes les garanties implicites, y compris les garanties de qualité marchande ou d'adaptation à un usage particulier, qui ne peuvent faire partie d'une clause d'exonération en vertu de la loi d'un état sont limitées à deux ans à partir de la date d'achat. HUSKY n'assume aucune responsabilité quant aux dommages directs, indirects, accessoires, particuliers ou consécutifs. Si ce jeu de cloueuse pneumatique est utilisé à des fins commerciales, la garantie est limitée à quatre-vingt dix (90) jours à compter de la date d'achat. Certains États ou provinces ne permettent pas la restriction de la durée d'une garantie implicite et l'exclusion ou la restriction des dommages accessoires ou consécutifs, par conséquent les restrictions et exclusions citées ci-dessus peuvent ne pas s'appliquer à votre cas. En vertu de la présente garantie, vous bénéficiez de droits juridiques particuliers; toutefois, d'autres droits peuvent également s'appliquer, selon l'État où vous résidez.

Déballage

1. Cet outil a été expédié entièrement assemblé.
2. Retirez soigneusement l'outil et les accessoires de la boîte.
3. Inspectez attentivement l'outil pour vous assurer qu'aucun bris ou dommage n'est survenu pendant l'expédition.
4. Ne jetez pas l'emballage tant que vous n'avez pas inspecté attentivement l'outil et que vous ne l'avez pas utilisé de façon satisfaisante.
5. En cas de pièces manquantes ou endommagées, veuillez composer le: 1-888-HD-HUSKY.

AVERTISSMENT: En ca de pièces manquantes, n'utilisez pas l'outil avant de les avoir remplacées. Tout manquement peut entraîner des blessures graves .

AVERTISSMENT: Ne tentez pas de modifier cet outil ou de créer des accessoires dont l'utilisation n'est pas recommandée avec cet outil. Toute altération ou modification est considérée comme une utilisation abusive et risque de créer une situation dangereuse pouvant entraîner des blessures graves.

Spécification

- ☐ Consommation d'air : 8.2SCFM avec 100 attaches par minute à 5,52 bar
- ☐ Admission d'air : 6,3 mm (1/4 po) NPT
- ☐ Capacité du magasin : 95 attaches de calibre 10-12
- ☐ Poids : 3,44 kgs
- ☐ Pression maximale : 7,92 Bar
- ☐ Plage de pression : 4,82 Bar - 7,92 Bar
- ☐ Taille de la broche : 50mm(2 po) à 90mm (3-1/2 po)

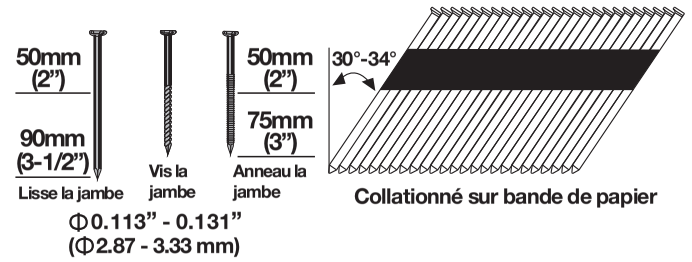

Compatible avec toutes les clous droits génériques de cloueus à charpente à clous à tête découpée 30° à 34°

Caractéristiques

- ☐ Lame d'entraînement en une pièce
  Pour une durabilité accrue.
- ☐ Poignée à prise confortable
  Pour plus de confort et de contrôle.
- ☐ Corps en magnésium
  Outil léger, excellent pour une utilisation prolongée.
- ☐ Gâchette à deux modes
  Permet un déclenchement unique ou par séquence.
- ☐ Profondeur réglable
  La profondeur est facile à ajuster aux différentes applications.
- ☐ Design de sûreté de déclenchement à vide
  Réduit les dommages sur les composants internes.
- ☐ Profondeur réglable
  La profondeur est facile à ajuster aux différentes applications.

Utilisation

1 Chargement des attaches

- ☐ Raccordez l'outil à la source d'alimentation en air.
- ☐ Insérez une bâtonnet d'attaches à l'arrière du magasin (A). Assurez-vous que les attaches pointent vers le bas. (Voir figure 1 & figure 2)
- ☐ Cet outil utilise un levier de dérivation à ressort pour charger et décharger les clous. Une fois que les clous ont éte insérés correctement, tirez sur le poussoir (B) pour qu'il soilt complètement à l'arrière du magsin, ou il s'appuie contre le levier de dérivation du poussoir .(Voir figure 3)
- ☐ Après que le poussoir sera en contact avec l'arrièe du magasin,laissez le poussoir glisser vers l'avant et engager les clous,en les poussant contre le bec de l'outil. (Voir figure 4)

Figure 3

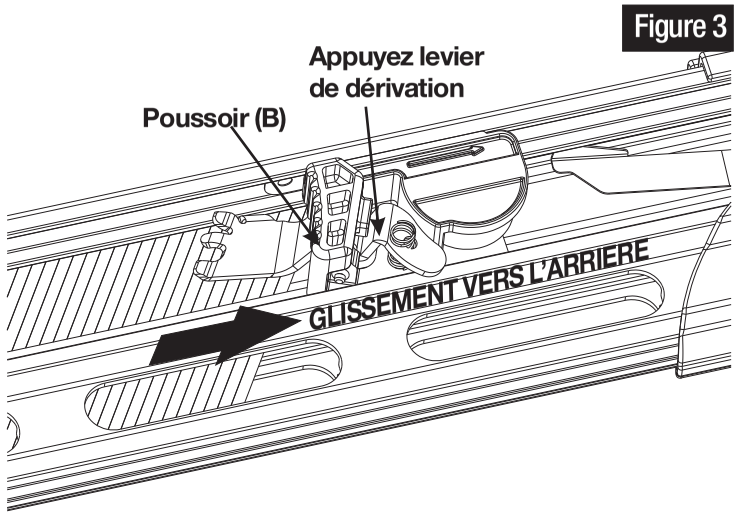

Figure 1

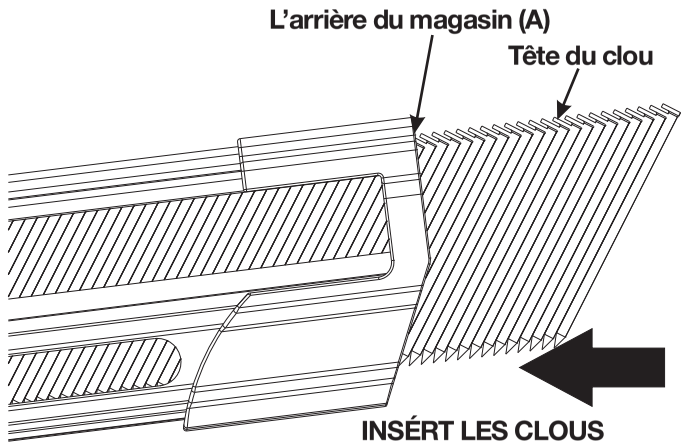

Figure 4

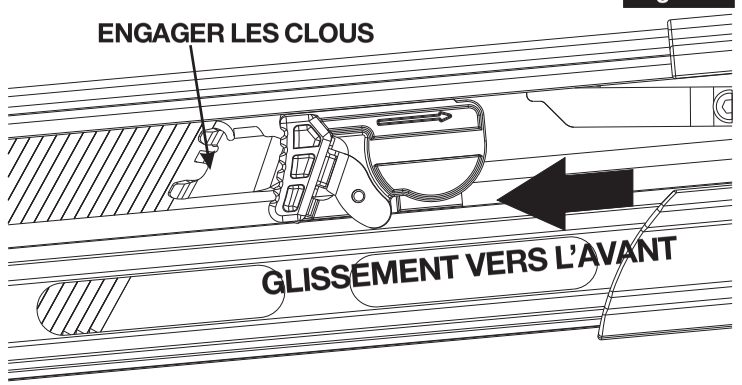

Figure 2

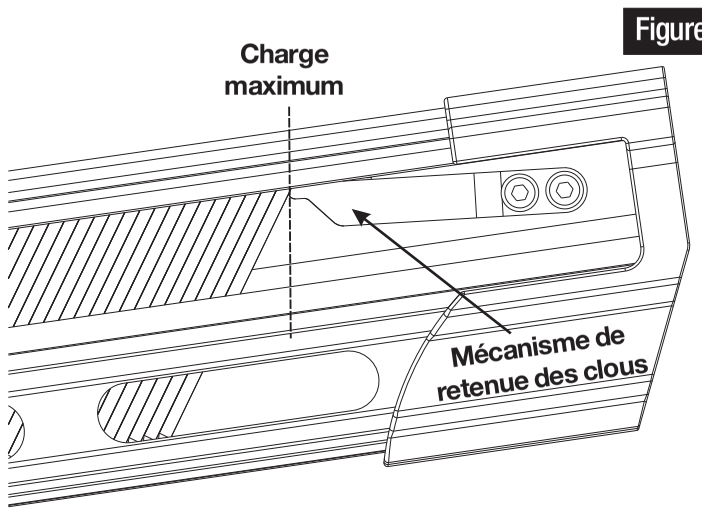

AVERTISSMENT: L'outil peut se déclencher lorsqu'il est connecté à la source d'alimentation en air. Connectez toujours l'outil à la source d'alimentation en air avant de charger les attaches afin d'éviter les blessures pouvant être causées par un cycle involontaire. Assurez-vous toujours que le magasin de l'outil est vide au début de chaque séance de travail et avant de le connecter à la source d'alimentation en air.

AVERTISSMENT: N'utilisez que les attaches recommandées pour cet outil. L'utilisation d'autres attaches pourrait causer un mauvais fonctionnement de l'outil et entraîner des blessures graves.

AVERTISSMENT: Ne pointez pas l'outil vers vous ou vers d'autres personnes lorsque vous chargez les attaches. Tout manquement peut entraîner des blessures graves.

AVERTISSMENT: Ne chargez jamais les attaches lorsque le contact ou la détente est activé. Cela pourrait entraîner de graves blessures.

2 Déchargement des attaches

- ☐ Déconnectez l'outil de la source d'alimentation en air.
- ☐ Tirez sur le poussoir en appuyant sur le levier de dérivation du poussoir afin de permettre au poussoir de contourner les clous et laissez le poussoir retourner lentement vers le bec de l'outil.(Voir figure 5)
- ☐ Après que les clous auront glissé à nouveau jusqu'au ressort de retunue des clous, appuyez sur la languette du ressort de retenue pour repousser de ressort, et laissez les clous sortir du magasin.(Voir figure 6)

Figure 5

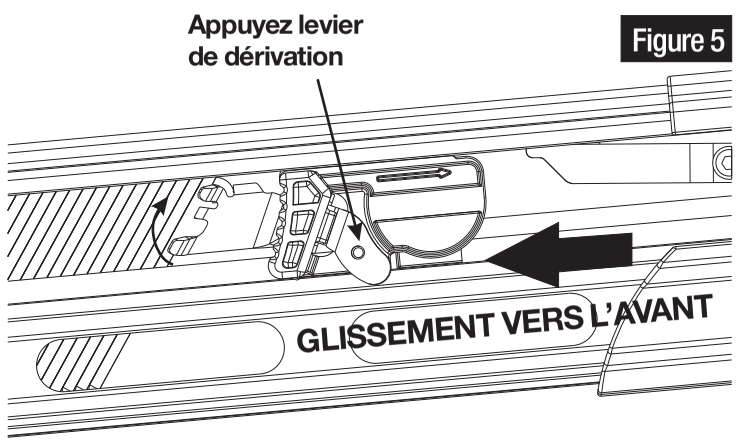

Figure 6

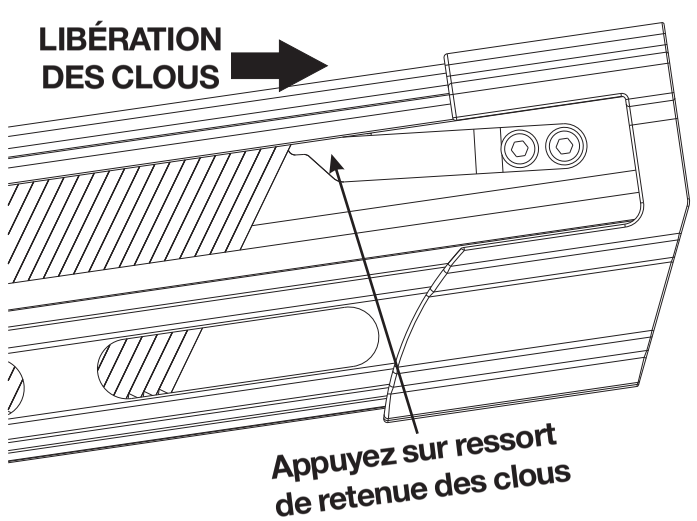

AVERTISSMENT: Déchargez toujours toutes les attaches avant de le ranger.

AVERTISSMENT: Déconnectez toujours la source d'alimentation en air avant le déchargement.

3 Dégager les blocages

Parfois, une attache se coince dans le mécanisme de déclenchement de l'outil, rendant celui-ci inutilisable. Pour retirer une attache coincée, suivez les étapes ci-dessous :

- ☐ Déconnectez l'outil de la source d'alimentation en air.
- ☐ Retirez les attaches de l'outil. Négliger de le faire causera l'éjection d'attaches par l'avant de l'outil.
- ☐ Tirez le l'attache coincée à partir de le nez. faites attention de ne pas plier ou endommager la lame d'entraînement. Au besoin, utilisez des pinces ou un tournevis pour dégager l'attache coincée.
- ☐ Reconnectez l'outil à la source d'alimentation en air.
- ☐ Remettez les attaches dans l'outil.

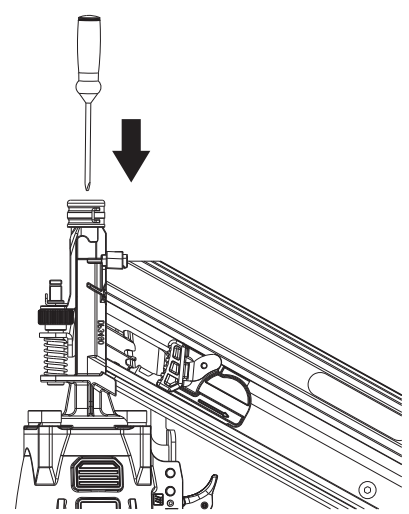

AVERTISSMENT: Assurez-vous que le magasin est vide avant de décoincer une atache.

AVERTISSMENT: Déconnectez l'outil de la source d'alimentation en air chaque fois que vous décoincez une attache. Après avoir déconnecté l'outil du compresseur, l'outil devrait encore contenir suffisamment d'air pour le déclencher. Après avoir déconnecté le tuyau d'air, déclenchez toujours plusieurs fois l'outil dans un morceau de bois afin de vous assurer que tout l'air comprimé est expulsé.

4 Appui antimarques

L'appui antimarques (E) fixé à l'embout de l'outil contribue à prévenir les marques et les bosses lorsque vous travaillez des bois moins durs.
Le Appui antimarques (E) peut être retiré si pas besoin.

- ☐ Déconnectez l'outil de la source d'alimentation en air.

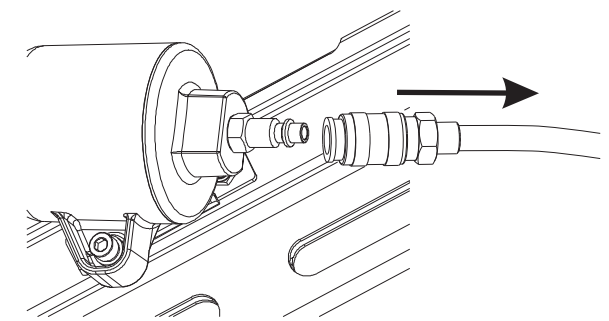

- ☐ Retirez les attaches de l'outil.
- ☐ Retirez retenue de anneau de appui antimarques (F).
- ☐ Pry appui antimarques loin du élément de contact avec l'ouvrage (D).

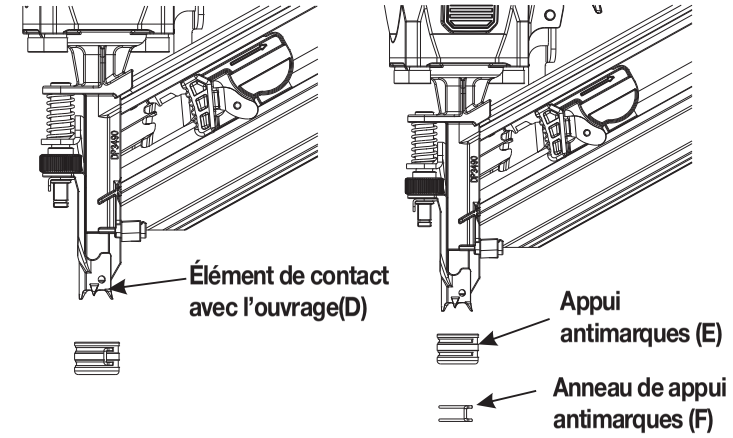

AVERTISSMENT: Déconnectez l'outil de la source d'alimentation en air avant de retirer ou de replacer l'appui antimarques. Tout manquement pourrait entraîner des blessures graves.

5 Régler de la pression d'air

- ☐ La quantité de pression d'air nécessaire dépend de la taille des attaches et du matériau de la pièce.
- ☐ Testez la profondeur de l'attache éjectée en enfonçant un clou dans le même type de matériau que celui utilisé pour le travail.
- ☐ Enfoncez une attache avec la pression réglée entre 6,21 bar à 6,55 bar. Par la suite, il suffit d'augmenter ou de réduire la pression d'air pour trouver le réglage le plus faible qui permettra d'obtenir des résultats constants.
- ☐ Il est possible d'obtenir la profondeur voulue en n'effectuant que des ajustements de la pression d'air.

6 Réglage de la profondeur

La profondeur de clouage des attaches peut être ajustée. Pour régler la profondeur, utilisez le bouton de réglage de la profondeur (G) situé du côté droit de l'outil.

- ☐ Déconnectez l'outil de la source d'alimentation en air.
- ☐ Tournez le bouton de réglage vers la gauche ou la droite pour modifier la profondeur de clouage.
- ☐ Reconnectez l'outil à la source d'alimentation en air.
- ☐ Éjectez un clou après chaque réglage jusqu'à l'obtention de la profondeur voulue.

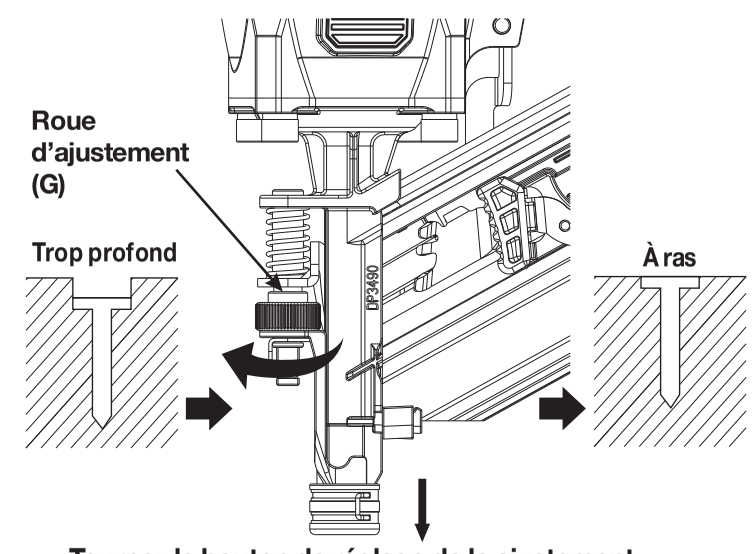

Tournez le bouton de réglage de la ajustement dans le sens des aiguilles d'une montre.

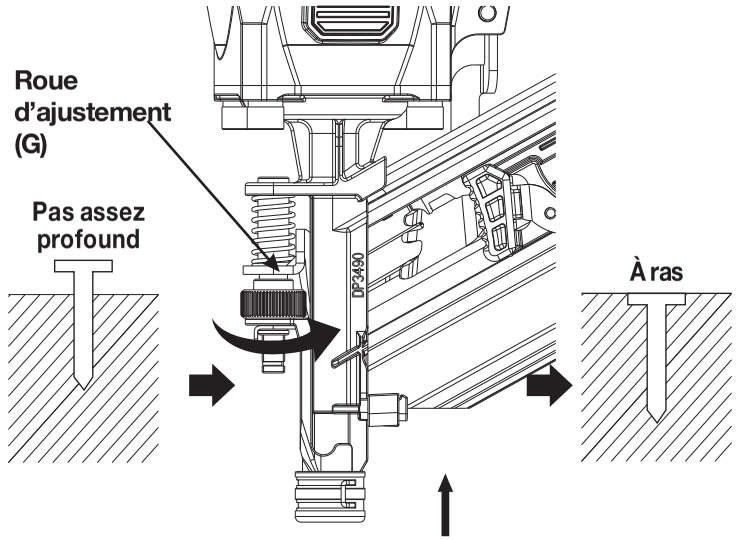

Tournez le bouton de réglage de la ajustement dans le sens contraire des aiguilles d'une montre.

ATTENTION: Il est recommandé de tester la profondeur de clouage sur une pièce inutilisée afin de déterminer la profondeur requise pour l'application. Pour déterminer la profondeur de clouage, réglez d'abord la pression d'air, puis éjectez une attache. Ne dépassez jamais 8,27 bar.

7 Déclenchement de l'outil

L'outil est pourvu d'une gachette qui permet de sélectionner l'un des deux modes d'éjection suivants:

MODE D'ÉJECTION SÉQUENIELLE

Le déclenchement unique par séquence permet de poser les clous avec plus de précision. Ce mode est plus restrictif et convient mieux aux utilisateurs moins expérimentés.

Pour pouvoir utiliser l'outil afin d'enfoncer des clous dans ce mode d'éjection, il faut utiliser l'élément de contact avec l'ouvrage et la gachette dans un ordre spécifiue.

1. Déconnectez l'outil de la source d'alimentation en air.
2. Appuyez sur le bouton du mode de déclenchement réglable et tournez l'interrupteur du mode de déclenchement réglable vers le haut, l'indicateur de mode d'éjection doit être pointé sur l'icône montrant un clou unique.
3. Connectez l'outil de la source d'alimentation en air.
4. L'élément de contact avec l'ouvrage doit être complètement enfoncé en plaçant le bec de l'outil contre l'ouvrage.
5. Il faut tirer fermement sur la gâchette puis la relacher.
6. Il faut permettre le rebond de l'outil loin de l'ouvrage.

Pour continuer à travailler dans un autre endroit, emportez l'outil avec l'ouvrage et répétez les étapes 4 à 6 suivant les besoins.

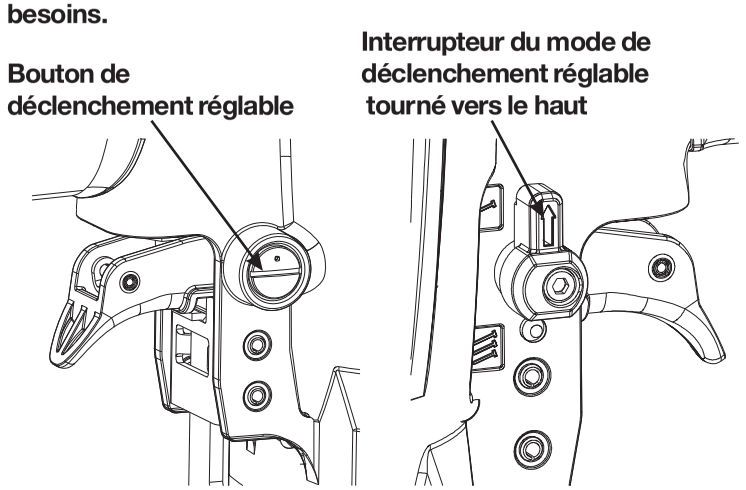

Note:

Enfoncez la gâchette, puis appuyez l'élément de contact contre la surface de travail , l'outil ne fonctionnera pas.

MODE D'ÉJECTION PAR BUTÉE

Le déclenchement par contact permet de placer des clous à répétition très rapidement.

Pour pouvoir utiliser l'outil afin d'enfoncer des clous dans ce mode d'éjection, l'élément de contact avec l'uvrage et gâchette peuvent être actionnés dans n'importe quel ordre.

1. Déconnectez l'outil de la source d'alimentation en air.
2. Appuyez sur le bouton du mode de déclenchement réglable et tournez l'interrupteur du mode de déclenchement réglable vers le bas, l'indicateur de mode d'éjection doit être pointê sur l'icone montrant plusieurs clous.
3. Connectez l'outil de la source d'alimentation en air.
4. Tirez sur la gâcette et maintenez-la tirée avec l'outil positionné de façon à ne pass être en contact avec l'ouvrage .
5. Appuye l'élément de contact avec l'ouvrage contre l'ouvrage.Un clou sera enfoncé.
6. Il faut permettre le rebond de l'outill loin de l'ouvrage.
7. Faites avancer l'outil le long de l'ouvrage avec un monvement rebondissant.Chaque fois que l'élément de contact avec l'ouvrage est enfoncé, un clou sera éjecté.
8. Dès que le nombre désiré de clous auront été enfoncés, retirez le doigt de la gâchette.

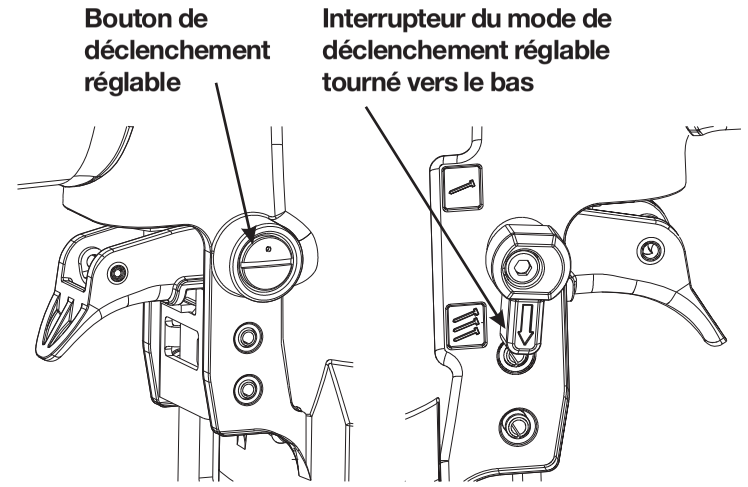

NOTE:

Ce mode est recommandé pour les tâches de clouage nécessitant moins de précision.

Soyez extrêmement vigilant : l'outil enfonce un clou lorsque l'élément de contact est appuyé contre toute surface.

Comme ce mode permet d'activer l'outil sans retirer le doigt de la gâchette, il est considéré comme étant moins restrictif et convient aux utilisateurs expérimentés.

AVERTISSMENT: Retirez de doigt de la gâchette lorque vous n'êtes pas en train d'enfoncer des clous. Ne transportez l'outill que par la poignée.

AVERTISSMENT: Il faut permettre le rebond de l'outil loin de l'ouvrage. N'enfoncez pas un. clou au-dessus d'un autre clou.

AVERTISSMENT: Dans le cadre d'une utilisation normale, l'outil aura un recul immédiatement après avoir enfoncé une attache. C'est une fonction normale de l'outil. Ne tentez pas d'empêcher le recul en retenant l'outil contre l'ouvrage. La restriction du recul pourrait causer l'éjection d'une seconde attache. Tenez fermement la poignée et laissez l'outil faire le travail. Ne pas tenir compte de cette mise en garde pourrait entraîner des blessures graves.

AVERTISSMENT: Apprenez toujours le fonctionnement d'un outil avant de l'utiliser. Ne pas connaître son fonctionnement pourrait entraîner mort d'homme ou des blessures graves.

AVERTISSMENT: Tout outil défectueux ne doit pas être utilisé. N'actionnez pas l'outil avant de l'avoir fermement appuyé contre la surface de travail.

Entretien

AVERTISSMENT: Chaque fois qu'une inspection, qu'un entretien ou qu'un nettoyage est effectué :
- ☐ Déconnectez l'outil de la source d'alimentation en air.
- ☐ Videz complètement le magasin.

ANTIPOUSSIÈRES

Chaque outil est dote d'un couvercle antipoussières sur le connecteur à air.

Placez le couvercle antipoussières sur le connecteur à air lorsque vous n'utilisez pas l'outil.

LUBRIFICATION

Après une longue période d'utilisation, une lubrification est toutefois nécessaire pour une meilleure performance. L'huile pour les cloueuses pneumatiques doit être ajoutée par la connexion du tuyau d'air et lubrifiera les pièces internes. N'utilisez pas d'huile détergente ou d'additifs puisque ces lubrifiants causeront une usure accélérée des garnitures d'étanchéité et des tampons à l'intérieur de l'outil, ce qui entraînera un mauvais fonctionnement de l'outil et des réparations plus fréquentes.

1. Débranchez l'alimentation en air de l'outil afin d'appliquer du lubrifiant.

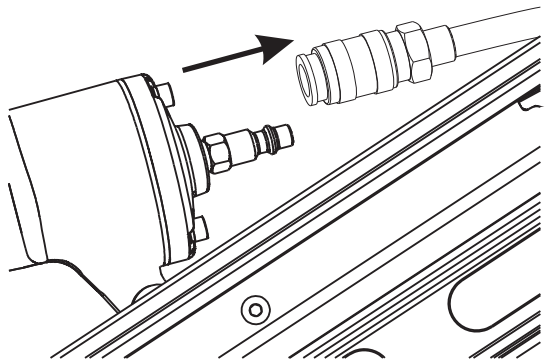

2. Tournez l'outil de façon à ce que l'entrée d'air soit orientée vers le haut. Appliquez 2 ou 3 gouttes d'huile pour outil de fixation pneumatique dans l'entrée d'air. N'utilisez pas d'huile détersive, d'additif pour essence ou d'huile à outil pneumatique. N'ajoutez pas d'huile détergente ni d'autres additifs : ces lubrifiants accéléreraient l'usure des joints et des butoirs de l'outil, ce qui nuirait à son rendement et augmenterait la fréquence des entretiens.

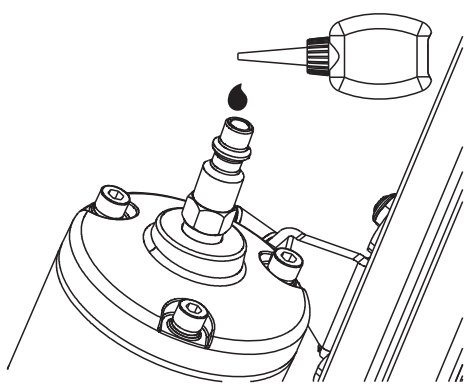

3. Après avoir ajouté l'huile, raccordez l'outil à la source d'air et mettez brièvement l'outil en marche. Essuyez tout excédent d'huile de la sortie d'air du couvercle.

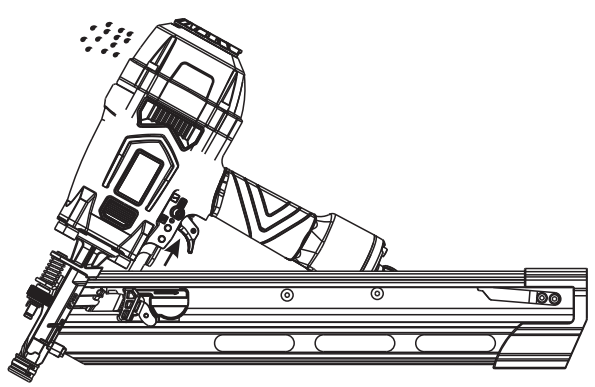

ATTENTION: Lubrifiez l'outil qu'avec les lubrifiants précisés.

ATTENTION: Le liquide de freins, l'essence, les produits à base de pétrole, les huiles de pénétration et autres ne peuvent en aucun cas entrer en contact avec les pièces de plastique. Les produits chimiques peuvent endommager, affaiblir ou détruire le plastique et ainsi causer des blessures graves.

NETTOYAGE

Évitez d'utiliser des solvants pour nettoyer les pièces de plastique. La plupart des plastiques risquent d'être endommagés par l'emploi des différents types de solvants commerciaux. Utilisez un chiffon propre pour retirer la saleté, la poussière, l'huile, la graisse, etc.

AVERTISSMENT: Le liquide de freins, l'essence, les produits à base de pétrole, les huiles de pénétration et autres ne peuvent en aucun cas entrer en contact avec les pièces de plastique. Les produits chimiques peuvent endommager, affaiblir ou détruire le plastique et ainsi causer des blessures graves.

FONCTIONNEMENT PAR TEMPS FROID

Par gel ou température proche du gel, l'humidité dans le tuyau d'air peut geler et nuire au fonctionnement de l'outil. Nous recommandons d'utiliser un lubrifiant ou un antigel permanent (éthylèneglycol) pour outil pneumatique en guise de lubrifiant par temps froid.

ATTENTION: Ne rangez pas les outils dans un environnement froid afin d'éviter le gel ou la formation de glace sur les valves de commande et les mécanismes de l'outil, ce qui pourrait entraîner une panne.

1. Le compresseur doit être en mesure de maintenir une pression minimale de 4,82 bar lorsque l'outil est utilisé. Une mauvaise alimentation en air pourrait causer une perte de puissance et un déclenchement irrégulier.
2. Un réservoir d'huile peut être utilisé pour permettre la circulation d'huile dans l'outil. Un filtre peut être utilisé pour retirer les impuretés liquides et solides susceptibles de corroder ou d'encrasser les pièces internes de l'outil.
3. Utilisez toujours des tuyaux d'alimentation en air avec une pression d'air minimale équivalente ou supérieure à la pression de la source d'alimentation afin d'éviter une défaillance du régulateur. Ou 10,34 bar, Lequel est plus élver. Utilisez un tuyau d'air de 9,53 mm (3/8 po) pouvant aller jusqu'à 15,24 m (50 pi), et utilisez 9,53 mm (3/8 po) raccord rapide sur le tuyau d'air.
4. Utilisez un régulateur de pression sur le compresseur d'une pression de fonctionnement de 0 bar à 8,62 bar. Un régulateur de pression est nécessaire pour contrôler la pression de fonctionnement de l'outil entre 4,82 bar et 7,92 bar .

ATTENTION: Le compresseur doit être en mesure de maintenir une pression minimale de 4,82 bar lorsque l'outil est utilisé. Une mauvaise alimentation en air pourrait causer une perte de puissance et un déclenchement irrégulier.

AVERTISSMENT: Ne connectez pas l'outil sur un compresseur pouvant dépasser 13,79 bar. L'outil pourrait exploser, ce qui pourrait entraîner des blessures.

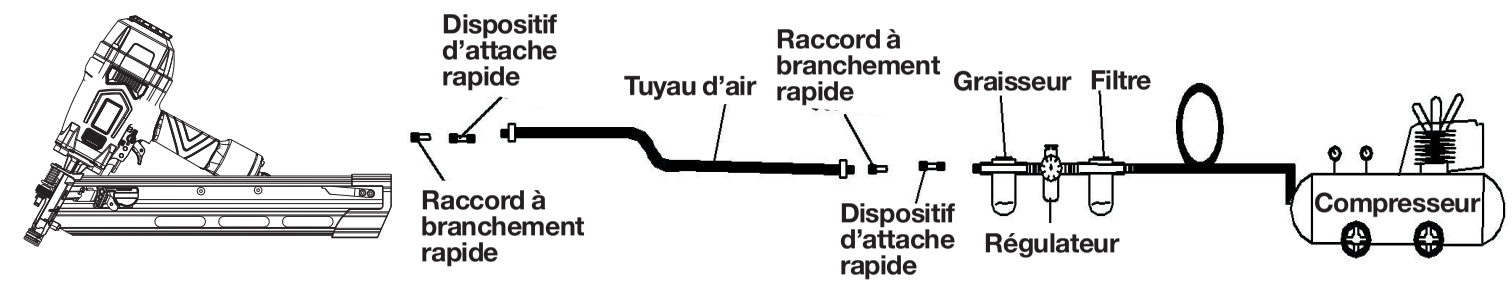

Dépannage

AVERTISSMENT: Cessez immédiatement d'utiliser l'outil si l'un des problèmes suivants survient. Cela pourrait entraîner des blessures graves. Les réparations et les remplacements doivent être effectués par du personnel qualifié ou un centre de service autorisé.

Problème	Cause possible	Mesures à prendre
Fuite d'air au niveau de la soupape de détente.	Les joints toriques du boîtier de la soupape de détente sont endommagés.	Remplacez les joints toriques.
Fuite d'air entre le boîtier et l'embout.	☐ Vis desserrées dans le boîtier. ☐ Joints toriques endommagés. ☐ Tampons endommagés.	☐ Resserrez les vis. ☐ Remplacez les joints toriques. ☐ Remplacez le tampon.
Fuite d'air entre le boîtier et le couvercle.	☐ Vis desserrées. ☐ Garniture endommagés.	☐ Resserrez les vis. ☐ Remplacez le Garniture.
L'outil saute des attaches.	☐ Tampon endommagé ☐ Saleté dans le nez protecteur ☐ De la saleté ou un bris empêche les attaches ou le poussoir de se déplacer librement dans le magasin ☐ Ressort du poussoir endommagé ☐ Alimentation en air inadéquate ☐ Joint torique du piston usé ou lubrification insuffisante ☐ Joints toriques de la soupape de détente endommagés ☐ Fuites d'air ☐ Fuite du capuchon d'étanchéité	☐ Remplacez le tampon. ☐ Nettoyez le canal de la lame d'entraînement. ☐ Nettoyez le magasin. ☐ Remplacez le ressort. ☐ Vérifiez le raccord, le tuyau ou le compresseur. ☐ Remplacez et lubrifiez les joints toriques. ☐ Remplacez les joints toriques. ☐ Resserrez les vis et les raccords. ☐ Remplacez la garniture.
L'outil fonctionne au ralenti ou subit une perte de puissance.	☐ L'outil n'est pas suffisamment lubrifié. ☐ Le ressort du couvercle du cylindre est brisé. ☐ L'orifice d'échappement du couvercle est bloqué.	☐ Lubrifiez la cloueuse. ☐ Remplacez le ressort. ☐ Remplacez les pièces internes endommagées.
Des attaches sont coincées dans l'outil.	☐ Le guide de la lame d'entraînement est usé. ☐ Les attaches ne sont pas de la bonne taille. ☐ Les attaches sont pliées. ☐ Les vis du magasin ou de l'embout sont desserrées. ☐ La lame d'entraînement est endommagée.	☐ Remplacez le guide. ☐ N'utilisez que les attaches recommandées. ☐ Remplacez par des attaches non endommagées. ☐ Resserrez les vis. ☐ Remplacez la lame d'entraînement.