CHEMICAL SPRAY NOZZLE KIT
RY31MNK01

⚠ WARNING:
To reduce the risk of injury, user must read and understand the operator's manual for the Ryobi Power Cleaner before using this accessory. To reduce the risk of injury or property damage, spray the pressure stream in a safe direction to ensure proper connection of all accessories before starting any cleaning project. Ensure compatibility and proper fit before using this accessory. Wear eye protection with side shields or goggles marked to comply with ANSI Z87.1. Risk of fluid injections; do not point at people, pets, electrical devices or the unit itself. Turn off the power cleaner before changing or adjusting accessories. For cold water use only. Save these instructions. Refer to them frequently and use them to instruct other users. If you loan someone this tool, loan them these instructions also. For outdoor use only – store indoors.

⚠ WARNING:
Chemicals and chemical fumes can be hazardous and cause serious injury, permanent damage or death if ingested, inhaled or splashed in eyes or on skin.

SAFETY INSTRUCTIONS:

⚠ DANGER:
Risk of fire or explosion. Do not spray flammable liquids such as gasoline. Look for this symbol reference on the container.

⚠ WARNING:
Always follow the chemical manufacturer's instructions printed on their product labeling for use, cleaning, and storage. Clean thoroughly after each use, following the instructions in the *Maintenance* section of this manual. Chemicals should be stored out of the reach of children. Failure to do so may result in serious personal injury.

⚠ WARNING:
Risk of injection or injury – Do not direct discharge stream at persons. High pressure spray is able to inject toxins into the body which can result in death or serious personal injury.

- **Do not allow bystanders or children in the area while operating this product.** Exposure to some chemicals can be hazardous.
- Some spray created from products used with the sprayer contains chemicals known to the State of California to cause cancer, birth defects or other reproductive harm. Follow directions on containers of all such products. To reduce your exposure to these chemicals, wear approved safety equipment such as face masks that are specially designed to filter out sprays, gloves, and other appropriate protective equipment.
- **Do not use commercial grade chemicals or chemicals for commercial or industrial purposes.** Use only consumer grade water-based non-flammable disinfectants approved for spray application.
- Spray area must be well ventilated.
- **CAUTION:** Keep all body parts out of the spray pattern.
- **Know the contents of the chemical being sprayed. Read all Safety Data Sheets (SDS) and container labels provided with the chemical.** Follow the chemical manufacturer's safety instructions. It is a violation of federal law to use an EPA-approved disinfectant in a manner inconsistent with its labeling.
- Do not use alcohol-based chemicals.
- Do not use powders or abrasive chemicals
- Do not combine chemicals.
- **Do not smoke while spraying disinfectant,** or spray where spark or flame is present.
- **Do not operate the product in explosive atmospheres, such as in the presence of flammable liquids, gases or dust.** Power tools create sparks which may ignite the dust or fumes.
- Always wear eye protection with side shields or goggles marked to comply with ANSI Z87.1. Failure to do so could result in fluids entering your eyes resulting in possible serious injury.
- Spray only on surfaces. Do not spray humans or animals.

SYMBOLS

Some of the following symbols may be used on this product. Please study them and learn their meaning. Proper interpretation of these symbols will allow you to operate the product better and safer.

SYMBOL	NAME	DESIGNATION/EXPLANATION
⚠	Safety Alert	Indicates a potential personal injury hazard.
	Read Operator's Manual	To reduce the risk of injury, user must read and understand operator's manual before using this product.
	Eye and Breathing Protection	Always wear eye protection with side shields marked to comply with ANSI Z87.1 along with breathing protection.
	Risk of Injection	To reduce the risk of injection or injury, never direct a water stream towards people or pets or place any body part in the stream. Leaking hoses and fittings are also capable of causing injection injury. Do not hold hoses or fittings.
	Kickback	To reduce the risk of injury from kickback, hold the spray wand securely with both hands when the machine is on.

998000290
7-27-20 (REV:01)

Some of the following symbols may be used on this product. Please study them and learn their meaning. Proper interpretation of these symbols will allow you to operate the product better and safer.

SYMBOL	NAME	DESIGNATION/EXPLANATION
	Keep Bystanders Away	Keep all bystanders at least 50 ft. away.

PRODUCT SPECIFICATIONS

To be used with the Ryobi Power Cleaners.

Maximum Pressure..... 320 psi
Maximum Water Flow.....0.8 gpm
Maximum Temperature..... 104°F
Nozzle Sizes ..... 50, 70 and 160 microns

PACKING LIST

3 Chemical Spray Nozzles (low, medium and high coverage)
Nozzle Quick Connect to Outlet Adapter
1 Gal. Bottle Adapter with Quick Connect
1 to 2 Liter Bottle Adapter with Quick Connect
5 ft. Bottle to Power Cleaner Hose (With Auto Shut Off)
Operator's Manual

⚠ WARNING:
If any parts are damaged or missing do not operate this product until the parts are replaced. Use of this product with damaged or missing parts could result in serious personal injury.

⚠ WARNING:
Do not attempt to modify this product or create accessories not recommended for use with this product. Any such alteration or modification is misuse and could result in a hazardous condition leading to possible serious personal injury.

⚠ WARNING:
To prevent accidental starting that could cause serious personal injury, always remove the battery pack from the product when assembling parts

APPLICATIONS

You may use this product with the Ryobi Power Cleaner for the purposes listed below:
- For use with most consumer grade home and garden chemicals such as disinfectants, herbicides, and insecticides.
- For portable spraying of water-based, non-flammable disinfectants approved for spray application only. Not to be used to apply architectural paints and coatings or in explosive environments or hazardous locations.

⚠ WARNING:
If this product is used for herbicide/insecticide applications do not re-purpose it for use with disinfectants. Obtain a second nozzle set and tool for dedicated use with disinfectants only. Tools used for used for herbicide/insecticide applications are regulated under EPA Federal Insecticide, Fungicide, and Rodenticide Act regulations and are considered contaminated.

CONNECTING THE NOZZLE TO THE POWER CLEANER

See Figures 1 - 2.

The chemical spray nozzle kit comes with 3 chemical spray nozzle sizes: low, medium and high coverage. See the **Nozzle Selection Guide** to select the nozzle best suited for your application.

Attaching nozzle to sprayer:
- Thread the extension wand to nozzle quick connect adapter into the sprayer.
  Note: If your sprayer has the integrated quick connect, insert male end of the wand into sprayer quick connect until it clicks.
- Align the arrows on the nozzle and quick connect adapter, insert the end of the nozzle into the quick connect and push until it clicks.
- Pull on the nozzle to be certain it is properly secured.

To use with extension wand attachment:
- Thread the extension wand to quick connect adapter into the sprayer.
  Note: If your sprayer has the integrated quick connect, insert male end of the wand into sprayer quick connect and push until it clicks.
- Align the arrows on the nozzle and extension wand quick connect. Insert the end of the nozzle into the quick connect and push until it clicks.
- Pull on the nozzle to be certain it is properly secured.

To remove:
- Press the button on the wand and pull to remove the nozzle.

ATTACHING THE CLEANING SOLUTION BOTTLE TO THE POWER CLEANER

See Figures 3 - 4.

The chemical spray nozzle kit comes with 2 sizes of bottle adapters: 1 gal. and 1 to 2 liter, that can be attached to your cleaning solution bottle. It can also be used with a Ryobi backpack tank (sold separately). The 1 to 2 liter size is suitable for small jobs like door handles or a small bench. The 1 gal. size is best for medium sized applications.
- Determine which size bottle adapter is needed for the application.

To connect with 1 to 2 liter bottle:
- Remove cap from 1 to 2 liter bottle (not included).
- Install the 1 to 2 liter bottle adapter. Tighten securely onto the bottle.
- Push the female end of the quick connect adapter onto the power cleaner inlet.

To connect with 1 gal. bottle:
- Remove cap from 1 gal. bottle (not included).
- Install the 1 gal. bottle adapter. Tighten securely onto the bottle.
- Connect male end of 5 ft. hose to bottle adapter.
- Connect female end of 5 ft. hose to power cleaner inlet.
- Pull on both ends of the sprayer hose to be certain it is properly secured.

KNOWLEDGE OF ACTIVE INGREDIENTS IN DISINFECTANT

Prior to use, be familiar with the active ingredients in the disinfectant to be used. There are two types of active ingredients that will be listed on the container label – non-alcohol and alcohol based.

Use only non-alcohol based disinfectants with the sprayer.

Alcohol based disinfectants are NOT compatible with the sprayer and CANNOT be used. Avoid any disinfectants with active ingredients such as ethanol (ethyl alcohol) or isopropanol (IPA). The container label should indicate that this material is COMBUSTIBLE or FLAMMABLE.

USING THE CHEMICAL SPRAY NOZZLE ATTACHMENT

The chemical spray nozzle allows you to use products like disinfectants, insecticides, and pesticides with your power cleaner.
- Squeeze the trigger and wait approximately 5 seconds for the chemical to start spraying.
- Follow the chemical supplier's recommendation for coverage. Typically you should apply to a dry surface with even overlapping strokes.

SELECTING THE RIGHT NOZZLE FOR THE JOB

Each of the nozzles has a different spray pattern. Before starting any cleaning job, determine the best nozzle for the application. Use the **Nozzle Selection Guide** to determine the nozzle that meets the recommended coverage.

RY31MNK01

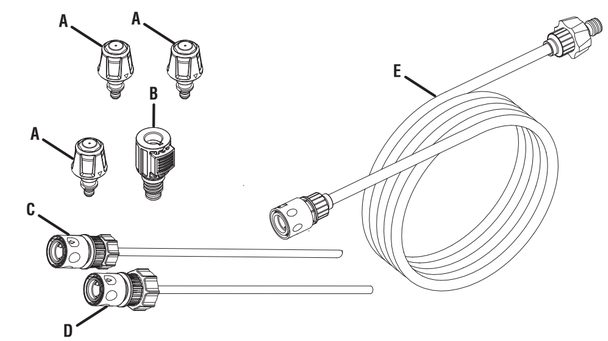

A - Chemical spray nozzles (buses de pulvérisation de produits chimiques, boquillas para rociador de productos químicos)
B - Nozzle quick connect to outlet adapter (buse à raccordement rapide sur l'adaptateur de sortie, adaptador de conexión rápida de boquilla a salida)
C - 1 to 2 liter bottle adapter with quick connect (adaptateur de bouteille à raccordement rapide de 1 à 2 L (0,25 à 0,53 gal), adaptador de botella de 1 a 2 litros con conexión rápida)
D - 1 gal. bottle adapter with quick connect (3,79 L (1 gal) adaptateur de bouteille à raccordement rapide de, adaptador de botella de 3,8 l (1 gal) con conexión rápida)
E - 5 ft. bottle to power cleaner hose (with auto shut off) [1,52 m (5 pi) Tuyau de nettoyage reliant la bouteille au nettoyeur (avec arrêt automatique) de, Manguera de 1,52 m (5 pies) para conectar botella y limpiador eléctrico (con apagado automático)]

FIG. 1

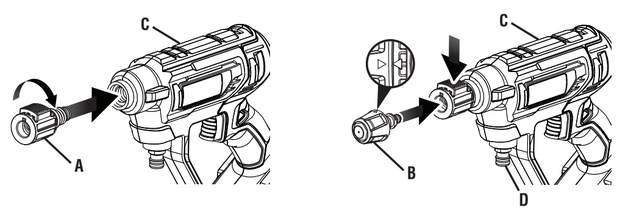

A - Nozzle quick connect to outlet adapter (buse à raccordement rapide sur l'adaptateur de sortie, Adaptador de conexión rápida de boquilla a salida)
B - Chemical spray nozzle (buse de pulvérisation de produit chimique, boquilla para rociador de producto químico)
C - Power cleaner (not included) [nettoyeur (non incluse), limpiador eléctrico (no incluida)]
D - Power cleaner inlet (Entrée du nettoyeur, entrada de limpiador eléctrico)

TECHTRONIC INDUSTRIES POWER EQUIPMENT
P.O. Box 1288, Anderson, SC 29622, USA
1-800-860-4050 ■ www.ryobitools.com

** Model/item number on product may have additional letters at the end. These letters designate manufacturing information and should be provided when calling for service.*

NOZZLE SELECTION GUIDE		
Droplet Size Microns D[3][2] [µm]	**Classification Category**	**Nozzle Color**
50	Low Coverage	Red
70	Medium Coverage	Orange
160	High Coverage	Yellow

CLEANING THE NOZZLE

If the nozzles become clogged, use steps below to clear.
- Remove battery pack.
- Remove the nozzle from the spray wand.
- Soak the entire nozzle in warm soapy water.
- Back flush nozzle with water to free any foreign materials clogging or restricting the nozzle.
- If clogs persist, soak the nozzle in warm, soapy water then blow out with pressurized air to remove blockage.
- Reconnect the chemical spray nozzle to the spray wand.

When not properly cleaned, the sprayer nozzles may develop residual chemical build up.

⚠ WARNING:
Always store and dispose of chemicals properly. Disposal of contaminated rinse water should be performed according to local ordinances and bylaws.

CLEANUP AND STORAGE

Flush out the system for 1 minute with clean water after use. Flush all attachments with clean water after each use to remove any disinfectants and residues. Store in a clean, dry area out of the reach of children.

FIG. 2

A - Power cleaner extension wand (not included) [Rallonge de lance du nettoyeur (non incluse), vara de extensión de limpiador eléctrico (no incluida)]
B - Chemical spray nozzle (buse de pulvérisation de produit chimique, boquilla para rociador de producto químico)
C - Nozzle quick connect to outlet adapter (buse à raccordement rapide sur l'adaptateur de sortie, adaptador de conexión rápida de boquilla a salida)

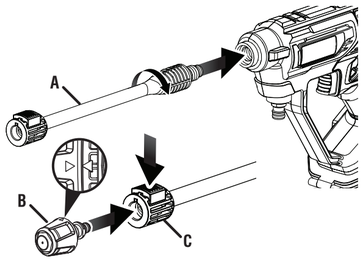

FIG. 3

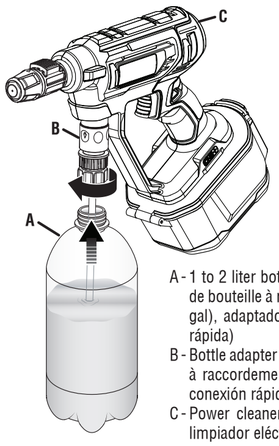

A - 1 to 2 liter bottle adapter with quick connect (adaptateur de bouteille à raccordement rapide de 1 à 2 L (0,25 à 0,53 gal), adaptador de botella de 1 a 2 litros con conexión rápida)
B - Bottle adapter with quick connect (adaptateur de bouteille à raccordement rapide de, adaptador de botella de con conexión rápida)
C - Power cleaner (not included) [nettoyeur (non incluse), limpiador eléctrico (no incluida)]

FIG. 4

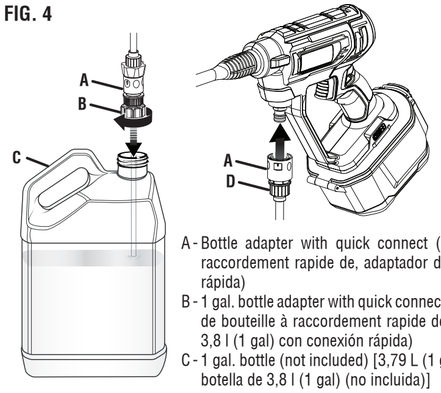

A - Bottle adapter with quick connect (adaptateur de bouteille à raccordement rapide de, adaptador de botella de con conexión rápida)
B - 1 gal. bottle adapter with quick connect (3,79 L (1 gal) adaptateur de bouteille à raccordement rapide de, adaptador de botella de 3,8 l (1 gal) con conexión rápida)
C - 1 gal. bottle (not included) [3,79 L (1 gal) bouteille (non incluse, botella de 3,8 l (1 gal) (no incluida)]
D - 5 ft. bottle to power cleaner hose (with auto shut off) [1,52 m (5 pi) Tuyau de nettoyage reliant la bouteille au nettoyeur (avec arrêt automatique) de, Manguera de 1,52 m (5 pies) para conectar botella y limpiador eléctrico (con apagado automático)]

Français

TROUSSE DE BUSES DE PULVÉRISATION DE PRODUITS CHIMIQUES

AVERTISSEMENT :
Pour réduire les risques de blessure, l'utilisateur doit lire et comprendre le manuel d'utilisation de Ryobi Nettoyeuse Électrique avant de l'utiliser. Pour réduire les risques de blessures ou de dommages matériels, diriger le jet dans une direction sécuritaire pour vérifier que tous les accessoires sont bien branchés avant de commencer le nettoyage. Convient à la plupart des laveuses à pression. S'assurer que l'accessoire est compatible et qu'il est bien installé avant de l'utiliser. Porter une protection oculaire avec écrans latéraux ou des lunettes à coques conformes à la norme Z87.1 de l'ANSI. Risque d'éclaboussures ; ne pas diriger vers des personnes, des animaux, des appareils électriques ou vers la laveuse. Éteindre la laveuse à pression avant de changer ou d'ajuster un accessoire. Utilisation à l'eau froide seulement. Conserver ces instructions. Les consulter fréquemment et les utiliser pour instruire les autres utilisateurs. Si cet outil est prêté, il doit être accompagné de ces instructions. Pour utilisation à l'extérieur seulement – entreposer à l'intérieur.

AVERTISSEMENT :
Les produits chimiques et leurs vapeurs peuvent présenter un danger et causer de graves blessures, des dommages permanents ou la mort s'ils sont ingérés, inhalés ou s'ils entrent en contact avec les yeux ou la peau.

INSTRUCTIONS DE SÉCURITÉ :

DANGER :
Risque d'incendie ou d'explosion. Ne pulverisez pas de liquides inflammables tels que l'essence. Cherchez ce symbole de référence sur le contenant.

AVERTISSEMENT :
Suivez toujours les instructions des fabricants des produits chimiques relatives à l'utilisation, le nettoyage et l'entreposage imprimées sur l'étiquette de leur produit. Nettoyez bien après chaque utilisation, conformément aux instruction dans la section Entretien de ce manuel. Les produits chimiques doivent être entreposés hors de portée des enfants. Ne pas respecter cette consigne peut causer des blessures graves.

AVERTISSEMENT :
Risque d'injection ou de blessures – Ne pas diriger le jet vers quiconque. Le pulvérisateur haute pression peut injecter des substances toxiques dans le corps ceci peut causer la mort ou des blessures coporelles graves.

- **Éloigner les spectateurs et les enfants de la zone pendant l'utilisation de ce produit.** L'exposition à quelques produits chimiques représente un risque.
- Certaines pulvérisations issues de produits utilisés avec le pulvérisateur contiennent des produits chimiques reconnus par l'État de la Californie comme causant le cancer, des anomalies congénitales ou d'autres troubles de reproduction. Suivre les directives sur les contenants de tous ces produits. Pour réduire l'exposition à ces produits chimiques, porter un équipement de sécurité approuvé comme des masques spécialement conçus pour filtrer les pulvérisations, des gants et d'autres équipements de protection appropriés.
- **Ne pas utiliser de produits chimiques de qualité commerciale ou de produits chimiques à des fins commerciales ou industrielles. N'utiliser que les désinfectants ininflammables à base d'eau de qualité consommateur approuvés pour une application par pulvérisation.**
- **La zone de pulvérisation doit être bien ventilée.**
- **ATTENTION :** Tenir toutes les parties du corps à l'écart de la configuration de pulvérisation.
- **S'informer du contenu des produits chimiques pulvérisés. Lire toutes les fiches de données de sécurité (FDS) et les étiquettes du contenant accompagnant le produit chimique.** Suivre les directives de sécurité du fabricant du produit chimique. Utiliser un désinfectant approuvé par l'EPA d'une manière non conforme à son étiquetage constitue une infraction à la loi fédérale.
- Ne pas utiliser de produits chimiques à base d'alcool.
- Ne pas utiliser de poudre ou de produits chimiques abrasifs.
- Ne pas mélanger les produits chimiques.
- **Ne pas fumer pendant la pulvérisation** ou pulvériser en présence de flammes.
- **N'utilisez pas le produit dans des environnements explosifs, en présence des liquides, gaz ou poussières inflammables.** Les outils électriques produisent des étincelles risquant d'enflammer les poussières ou vapeurs.
- Toujours porter des lunettes de protection dotées d'écrans latéraux ou des lunettes à coques conformes à la norme Z87.1 de l'ANSI. Le non respect de cette règle peut faire en sorte que des liquides soient projetés dans vos yeux, ce qui peut entraîner des blessures graves.
- Pulvériser seulement sur des surfaces.Ne pas pulvériser en direction des personnes ou des animaux.

SYMBOLES

Certains des symboles ci-dessous peuvent être présents sur le produit. Veiller à les étudier et à apprendre leur signification. Une interprétation correcte de ces symboles permettra d'utiliser le produit plus efficacement et de réduire les risques.

SYMBOLE	NOM	DÉSIGNATION / EXPLICATION
	Symbole d'alerte de sécurité	Indique un risque de blessure potentiel.
	Lire manuel d'utilisation	Pour réduire les risques de blessures, l'utilisateur doit lire et veiller à bien comprendre le manuel d'utilisation avant d'utiliser ce produit.
	Protection oculaire et respiratoire	Toujours porter une protection oculaire avec écrans latéraux certifiée conforme à la norme ANSI Z87.1 ainsi qu'un protection respiration.
	Risque d'injection	Pour réduire les risques d'injection ou de blessures, ne jamais diriger le jet directement vers des enfants ou animaux domestiques et ne placer aucune partie du corps sur la trajectoire du jet. Les fuites aux flexibles et raccords peuvent également entraîner des blessures. Ne pas tenir des flexibles ou raccords.
	Rebond	Pour réduire le risque de blessure suite à un rebond, tenir la lance fermement à deux mains lorsque la machine est en fonctionnement.
	Ne laisser personne s'approcher.	Garder les badauds à une distance de 15 m (50 pi) minimum.

FICHE TECHNIQUE

Pression maximale ..... 320 psi
Débit d'eau maximal.....3,0 lpm (0,8 gpm)
Température maximale de l'eau ..... 40 °C (104 °F)
Tailles des buses .....50, 70 and 160 microns

LISTE DES PIÈCES

Trois buses de pulvérisation de produits chimiques (à faible, moyen et grand pouvoir couvrant)
Buse à raccordement rapide sur l'adaptateur de sortie
3,79 L (1 gal) Adaptateur de bouteille à raccordement rapide de
Adaptateur de bouteille à raccordement rapide de 1 à 2 L (0,25 à 0,53 gal)
1,52 m (5 pi) Tuyau de nettoyage reliant la bouteille au nettoyeur (avec arrêt automatique) de
Manuel d'utilisation

AVERTISSEMENT :
Si certaines pièces manquent ou sont endommagées, n'utilisez pas cet outil avant d'avoir remplacé les pièces. Le fait d'utiliser ce produit même s'il contient des pièces endommagées ou s'il lui manque des pièces peut entraîner des blessures graves.

** Le numéro de modèle/article sur le produit peut contenir des lettres supplémentaires à la fin. Ces lettres désignent les informations du fabricant et doivent être fournies lors d'un appel de demande de service.*

AVERTISSEMENT :
Ne pas essayer de modifier cet outil ou de créer des accessoires non recommandés. De telles altérations ou modifications sont considérées comme un usage abusif et peuvent créer des conditions dangereuses, risquant d'entraîner des blessures graves.

AVERTISSEMENT :
Pour empêcher un démarrage accidentel pouvant entraîner des blessures graves, toujours retirer le bloc de batterie de le produit avant d'assembler des pièces.

APPLICATIONS

Il est possible d'utiliser ce produit avec le nettoyeur Ryobi aux fins ci-dessous :
- Pour une utilisation avec la plupart des produits chimiques pour la maison et le jardinage de qualité consommateur comme les désinfectants, les herbicides et les insecticides.
- Pour une pulvérisation à la main de désinfectants ininflammables à base d'eau de qualité consommateur approuvés pour une application par pulvérisation. Ne pas utiliser pour appliquer des peintures ou des revêtements de bâtiment ni dans les milieux explosifs ou dangereux.

AVERTISSEMENT :
Si ce produit est utilisé pour des applications d'herbicides ou d'insecticides, ne pas le réutiliser avec des désinfectants. Se procurer une deuxième trousse de buses et d'outils pour une utilisation spécifique avec les désinfectants seulement. Les outils utilisés pour les applications d'herbicides ou d'insecticides sont réglementés par les règlements de la Federal Insecticide, Fungicide, and Rodenticide Act de l'EPA et sont considérés comme étant contaminés.

RACCORDEMENT DE LA BUSE AU NETTOYEUR

Voir les figures 1 et 2.

La trousse de buses de pulvérisation de produits chimiques est offerte avec trois buses de pulvérisation de tailles différentes : à faible, moyen et grand pouvoir couvrant. Consulter le **guide de sélection des buses** pour choisir celle qui convient le mieux à l'application prévue.

Fixer la buse au pulvérisateur :
- Visser la rallonge pour lance à l'adaptateur de buse à raccordement rapide sur le pulvérisateur.
  Note : Si le pulvérisateur intègre déjà un raccord rapide, insérer l'extrémité mâle de la lance dans le raccord rapide du pulvérisateur jusqu'à ce qu'elle s'enclenche en place.
- Aligner les flèches sur la buse avec celles sur l'adaptateur à raccordement rapide, puis insérer l'extrémité de la buse dans le raccord rapide et la pousser jusqu'à ce qu'elle s'enclenche en place.
- Tirer sur la buse pour s'assurer qu'elle est bien fixée.

Utilisation avec la rallonge pour lance :
- Visser la rallonge pour lance à l'adaptateur à raccordement rapide sur le pulvérisateur.
  Note : Si le pulvérisateur intègre déjà un raccord rapide, insérer l'extrémité mâle de la lance dans le raccord rapide du pulvérisateur et poussez jusqu'à ce qu'elle s'enclenche en place.
- Aligner les flèches sur la buse avec celles sur l'adaptateur à raccordement rapide, puis insérer l'extrémité de la buse dans le raccord rapide et la pousser jusqu'à ce qu'elle s'enclenche en place.
- Tirer sur la buse pour s'assurer qu'elle est bien fixée.

Pour la retirer :
- Pour la retirer, appuyer sur le bouton de la lance et tirer pour enlever la buse.

FIXER LA BOUTEILLE DE SOLUTION DE NETTOYAGE AU NETTOYEUR

Voir la figure 3.

La trousse de buses de pulvérisation de produits chimiques est offerte avec deux tailles d'adaptateurs de bouteille, soit de 3,79 L (1 gal) et de 1 à 2 L (0,25 à 0,53 gal), qui peuvent être fixés à la bouteille de solution de nettoyage. Elle peut également être utilisée avec un sac à dos pour pulvérisateur Ryobi (vendu séparément). Le format de 1 à 2 L (0,25 à 0,53 gal) convient aux petits travaux comme pour des poignées de porte ou un petit banc. Le format de 3,79 L (1 gal) est parfait pour les travaux moyens.
- Déterminer quelle taille d'adaptateur de bouteille est nécessaire pour l'application.

Pour une fixation avec une bouteille de 1 à 2 L (0,25 à 0,53 gal) :
- Retirer le capuchon de la bouteille de 1 à 2 L (0,25 à 0,53 gal) (non incluse).
- Installation de l'adaptateur de bouteille de 1 à 2 L (0,25 à 0,53 gal). Serrer fermement sur la bouteille.
- Pousser l'extrémité femelle de l'adaptateur à raccordement rapide dans l'entrée du nettoyeur.

Pour une fixation avec une bouteille de 3,79 L (1 gal) :
- Retirer le capuchon de la bouteille de 3,79 L (1 gal) (non incluse).
- Installer l'adaptateur de bouteille de 3,79 L (1 gal). Serrer fermement sur la bouteille.
- Connecter l'extrémité mâle du tuyau de 1,52 m (5 pi) à l'adaptateur de bouteille.
- Connecter l'extrémité femelle du tuyau de 1,52 m (5 pi) à l'entrée du nettoyeur.
- Tirer sur les deux extrémités du tuyau du pulvérisateur pour s'assurer qu'il est bien fixé.

CONNAISSANCE DES INGRÉDIENTS ACTIFS DANS LE DÉSINFECTANT

Avant l'utilisation, s'assurer de connaître les ingrédients actifs dans le désinfectant prévu pour l'utilisation. Il existe deux types d'ingrédients actifs qui seront indiqués sur l'étiquette du contenant : avec ou sans alcool.

N'utiliser que les désinfectants sans alcool avec le pulvérisateur.

Les désinfectants à base d'alcool NE sont PAS compatibles avec le pulvérisateur et ne peuvent pas être utilisés. Éviter tout désinfectant contenant des ingrédients actifs comme l'éthanol (alcool éthylique) ou l'alcool isopropylique. L'étiquette du contenant doit indiquer que cette matière est COMBUSTIBLE ou INFLAMMABLE.

UTILISATION DE LA BUSE DE PULVÉRISATION DE PRODUITS CHIMIQUES

Voir la figure 4.

La buse de pulvérisation de produits chimiques permet d'utiliser des produits comme des désinfectants, des insecticides et des pesticides avec le nettoyeur.
- Appuyer sur la gâchette et attendre environ 5 s pour que la pulvérisation du produit commence.
- Suivre les recommandations du fournisseur de produits chimiques pour connaître la couverture. Normalement, il faut appliquer le produit sur une surface sèche en effectuant de longues passes qui se chevauchent.

CHOISIR LA BONNE BUSE POUR LE TRAVAIL À EFFECTUER

Voir la figure 5.

Chaque buse a un jet de pulvérisation différent. Avant de commencer un travail de nettoyage, déterminer la meilleure buse pour l'application. Consulter le **guide de sélection de buses** pour déterminer la buse qui répond à la couverture recommandée.

GUIDE DE SÉLECTION DE BUSES		
Taille des gouttelettes en microns D[3][2] [µm]	**Catégorie de classification**	**Couleur de buse**
50	Faible pouvoir couvrant	Rouge
70	Moyen pouvoir couvrant	Orange
160	Grand pouvoir couvrant	Jaune

NETTOYAGE DE LA BUSE

Si les buses s'encrassent, suivre les étapes de nettoyage ci-dessous.
- Retirer le bloc de piles.
- Retirer la buse de la lance de pulvérisation.
- Faire tremper la buse dans de l'eau tiède savonneuse.
- Rincer la buse avec de l'eau pour enlever la matière étrangère qui obstrue la buse.
- Si l'obstruction est toujours présente, tremper la buse dans de l'eau tiède savonneuse, puis envoyer de l'air sous pression pour enlever l'obstruction.
- Remettre la buse de pulvérisation de produits chimiques sur la lance de pulvérisation.

Si les buses de pulvérisation ne sont pas correctement nettoyées, des résidus de produits chimiques peuvent s'accumuler.

AVERTISSEMENT :
Entreposez et jetez des produits chimiques conformément aux instruction. L'évacuation de l'eau de rinçage contaminée devrait être effectuée conformément aux règlements locaux.

NETTOYAGE ET ENTREPOSAGE

Purger le système avec de l'eau propre pendant 1 min après l'utilisation. Purger tous les accessoires avec de l'eau propre après chaque utilisation pour enlever tous les résidus de désinfectant. Entreposer dans un endroit propre et sec, hors de la portée des enfants.

Español

KIT DE BOQUILLAS PARA ROCIAR PRODUCTOS QUÍMICOS

ADVERTENCIA:
Para reducir el riesgo de lesiones, el usuario debe leer y comprender el manual del operador de la Ryobi Limpiador Eléctrico antes de usar este accesorio. Para reducir el riesgo de lesiones o daños a la propiedad, rocíe el chorro de presión en una dirección segura para asegurar que la conexión de todos los accesorios sea correcta antes de utilizar la unidad. Para la mayoría de las lavadoras de presión. Antes de usar el accesorio, asegúrese de que sea compatible y se ajuste correctamente. Use protección ocular con protección lateral o gafas con la marca de cumplimiento de la norma ANSI Z87.1. Riesgo de inyección por fluidos; no apunte a personas, a mascotas, a dispositivos eléctricos o a la unidad misma. Apague la lavadora de presión antes de cambiar o ajustar los accesorios. Sólo para uso con agua fría. Guarde estas instrucciones. Consúltelas con frecuencia y empléelas para instruir a otros usuarios. Si presta a alguien esta herramienta, facilítele también estas instrucciones. Sólo para uso en e exterior; guárdese en el interior.

ADVERTENCIA:
Los productos y vapores químicos pueden ser peligrosos y causar lesiones graves, daños permanentes o la muerte si se ingieren o inhalan, o si salpican en los ojos o la piel.

INSTRUCCIONES DE SEGURIDAD:

PELIGRO:
Riesgo de estallido o explosión. No rocíe líquidos inflamables, como la gasolina. Busque esta referencia de símbolo en el contenedor.

ADVERTENCIA:
Siga siempre las instrucciones del fabricante de la sustancia química impresas en la etiqueta del producto para usar, limpiar y guardar. Limpie bien el producto después de cada uso, siguiendo las instrucciones señaladas en la sección *Mantenimiento* de este manual. Las sustancias químicas deben almacenarse fuera del alcance de los niños. No seguir esta advertencia puede causar lesiones graves.

ADVERTENCIA:
Riesgo de inyección o de lesión – No dirija el chorro hacia ninguna persona. El rociador de alta presión puede inyectar toxinas en el cuerpo que pueden provocar la muerte o lesiones personales graves.

- **No permita que haya personas presentes o niños en la zona mientras utiliza este producto.** La exposición a algunos químicos puede ser peligrosa.
- Algunos elementos del rociado generados a partir de productos utilizados con el rociador contienen sustancias químicas conocidas por el estado de California por ser causantes de cáncer, defectos de nacimiento y otros daños reproductivos. Siga las instrucciones en los envases de estos productos. Para reducir su exposición a estos productos químicos, use equipos de seguridad aprobados, como máscaras faciales especialmente diseñadas para filtrar el rocío de estos productos, guantes y otros elementos de protección adecuados.
- **No utilice productos químicos de tipo comercial o aquellos para fines comerciales o industriales.** Use solo desinfectantes no inflamables a base de agua de consumo aprobados para rociar.

El área de rociado debe estar bien ventilada.
- **PRECAUCIÓN:** Mantenga todas las partes del cuerpo fuera del patrón de rociado.
- **Conozca el contenido del producto químico que desea rociar. Lea todas las hojas de datos de seguridad (SDS) y las etiquetas de los recipientes provistas con el producto químico.** Siga las instrucciones de seguridad del fabricante del producto químico. El uso de un desinfectante aprobado por la EPA de una manera inconsistente con las indicaciones de la etiqueta constituye una violación de la ley federal.
- No use productos químicos a base de alcohol.
- No utilice polvos ni productos químicos abrasivos.
- No combine productos químicos.
- **No fume mientras utiliza el rociador,** ni rocíe en presencia de chispas o llamas.
- **No utilice la herramienta en atmósferas explosivas, como cuando hay líquidos, gases o partículas inflamables.** Las herramientas eléctricas generan chispas que pueden encender el polvo y los vapores inflamables.
- Use siempre protección ocular con protección lateral o gafas que cumplan con la norma ANSI Z87.1. La inobservancia de esta advertencia podría ocasionar la entrada de fluidos en sus ojos y provocar lesiones graves.
- Rocíe el producto solo en superficies. Ne pas pulvériser en direction des personnes ou des animaux.

SÍMBOLOS

Es posible que se empleen en esta herramienta algunos de los siguientes símbolos. Le suplicamos estudiarlos y aprender su significado. Una correcta interpretación de estos símbolos le permitirá utilizar mejor y de manera más segura la herramienta.

SÍMBOLO	NOMBRE	DENOMINACIÓN/EXPLICACIÓN
	Alerta de seguridad	Indica un peligro posible de lesiones personales
	Lea manual del operador	Para reducir el riesgo de lesiones, el usuario debe leer y comprender el manual del operador antes de usar este producto.
	Protección ocular y respiratoria	Siempre póngase protección ocular con protección lateral con la marca de cumplimiento de la norma ANSI Z87.1 junto con protección respirar.
	Riesgo de inyecciones	Para reducir el riesgo de una inyección o lesión, nunca dirija un chorro de agua hacia personas o mascotas ni ponga ninguna parte del cuerpo en el chorro. Las fugas presentes en mangueras y acopladores también pueden causar lesiones por inyección. No sujete ninguna manguera ni acoplador.
	Contragolpe	Para reducir el riesgo de lesiones por un contragolpe, sujete firmemente el tubo rociador con ambas manos cuando esté encendida la máquina.
	Mantenga alejadas a las personas presentes	Mantenga a los circunstantes a una distancia mínima de 15 metros (50 pies).

ESPECIFICACIONES DEL PRODUCTO

Presión máxima.....320 psi
Flujo máximo de agua..... 3,0 lpm (0,8 gpm)
Temperatura máxima del agua.....40 °C (104 °F)
Tamaños de las boquillas ..50, 70 and 160 microns

LISTA DE EMPAQUETADO

3 Chemical Spray Nozzles (low, medium and high coverage)
3 boquillas para rociador de productos químicos (cobertura baja, media y alta)
Adaptador de conexión rápida de boquilla a salida
Adaptador de botella de 3,8 l (1 gal) con conexión rápida
Adaptador de botella de 1 a 2 litros con conexión rápida
Manguera de 1,52 m (5 pies) para conectar botella y limpiador eléctrico (con apagado automático)
Manual del operador

ADVERTENCIA:
Si hay piezas dañadas o faltantes, no utilice esta producto sin haber reemplazado todas las piezas. Usar este producto con falta o está dañada alguna pieza podría tener como resultado herida personal grave.

** El número de modelo/artículo que figura en el producto podría tener letras adicionales al final. Estas designan información de fabricación y deben suministrarse cuando llame para obtener asistencia o servicio.*

ADVERTENCIA:
No intente modificar este producto ni hacer accesorios no recomendados para el mismo. Cualquier alteración o modificación constituye maltrato y puede causar una condición peligrosa, y como consecuencia posibles lesiones corporales graves.

ADVERTENCIA:
Para evitar un arranque accidental que podría causar lesiones corporales serias, siempre desmonte del producto el paquete de pilas al montarle piezas a aquélla.

APLICACIONES

Puede usar este producto con el Limpiador eléctrico Ryobi para los siguientes fines:
- Para usar con la mayoría de los productos químicos de consumo para el hogar y el jardín, como desinfectantes, herbicidas e insecticidas.
- Para el rociado portátil de desinfectantes a base de agua y no inflamables aprobados solo para la aplicación de rociado. No debe usarse para aplicar pinturas y recubrimientos arquitectónicos ni en entornos explosivos o ubicaciones peligrosas.

ADVERTENCIA:
Si usa este producto para aplicaciones de herbicidas o insecticidas, no lo reutilice para usarlo con desinfectantes. Obtenga un segundo juego de boquillas y una herramienta para usar exclusiva y específicamente con desinfectantes. Las herramientas utilizadas para las aplicaciones de herbicidas o insecticidas están reguladas por las disposiciones de la Ley Federal de Insecticidas, Fungicidas y Rodenticidas de la EPA y se consideran contaminadas.

CÓMO CONECTAR LA BOQUILLA AL LIMPIADOR ELÉCTRICO

Vea las figuras 1 y 2.

El kit de boquillas para rociar productos químicos ofrece 3 tamaños de boquillas: cobertura baja, media y alta. Consulte la **Guía de selección de boquillas** para seleccionar la boquilla más adecuada para el trabajo que desea realizar.

Cómo conectar la boquilla al rociador:
- Rosque la vara de extensión con el adaptador de conexión rápida de boquilla en el rociador.
  Nota: Si el rociador tiene la conexión rápida integrada, inserte el extremo macho de la vara en la conexión rápida del rociador hasta que encaje.
- Alinee las flechas de la boquilla y el adaptador de conexión rápida, inserte el extremo de la boquilla en la conexión rápida y presione hasta que encaje.
- Tire de la boquilla para asegurarse de que esté bien colocada.

Para usar con el accesorio de vara de extensión:
- Rosque la vara de extensión con el adaptador de conexión rápida en el rociador.
  Nota: Si el rociador tiene la conexión rápida integrada, inserte el extremo macho de la vara en la conexión rápida del rociador hasta que encaje.
- Alinee las flechas de la boquilla y el adaptador de conexión rápida, inserte el extremo de la boquilla en la conexión rápida y presione hasta que encaje.
- Tire de la boquilla para asegurarse de que esté bien colocada.

Para quitar el accesorio:
- Presione el botón en la vara y tire para quitar la boquilla.

CÓMO CONECTAR LA BOTELLA DE SOLUCIÓN DE LIMPIEZA AL LIMPIADOR ELÉCTRICO

Vea la figura 3.

El kit de boquillas para rociar productos químicos viene con 2 tamaños de adaptadores de botella: 3,8 l (1 gal) y 1 a 2 litros, que se pueden conectar a su botella de solución de limpieza. También puede usar un tanque con mochila Ryobi (se vende por separado). El tamaño 1 a 2 litros es adecuado para trabajos pequeños, como manijas de puertas o bancos pequeños. El tamaño de 3,8 l (1 gal) es ideal para aplicaciones de tamaño mediano.
- Determine qué tamaño de adaptador de botella necesita para la aplicación.

Para conectar la unidad a una botella de 1 a 2 litros:
- Retire la tapa de la botella de 1 a 2 litros (no incluida).
- Instale el adaptador de botella de 1 a 2 litros. Ajuste el adaptador con firmeza en la botella.
- Empuje el extremo hembra del adaptador de conexión rápida en la entrada del limpiador eléctrico.

Para conectar el limpiador a una botella de 3,8 l (1 gal):
- Retire la tapa de la botella de 3,8 l (1 gal) (no incluida).
- Instale el adaptador de botella de 3,8 (1 gal). Ajuste el adaptador con firmeza en la botella.
- Conecte el extremo macho de la manguera de 1,52 m (5 pies) al adaptador de botella.
- Conecte el extremo hembra de la manguera de 1,52 m (5 pies) a la entrada del limpiador eléctrico.
- Tire de ambos extremos de la manguera del rociador para asegurarse de que la conexión sea apropiada.

CONOCIMIENTO DE INGREDIENTES ACTIVOS EN DESINFECTANTES

Antes de usar desinfectantes, familiarícese con sus ingredientes activos. Hay dos tipos de ingredientes activos que se mencionarán en la etiqueta del envase: sin alcohol y a base de alcohol.

Use solo desinfectantes sin alcohol con el rociador.

Los desinfectantes a base de alcohol NO son compatibles con el rociador y NO SE PUEDEN usar. Evite desinfectantes con ingredientes activos como etanol (alcohol etílico) o isopropanol (IPA). La etiqueta del envase debe indicar que este material es COMBUSTIBLE o INFLAMABLE.

USO DEL ACCESORIO DE BOQUILLA PARA ROCIAR PRODUCTOS QUÍMICOS

Vea la figura 4.

La boquilla para rociar productos químicos le permite usar productos como desinfectantes, insecticidas y pesticidas con el limpiador eléctrico.
- Apriete el gatillo y espere aproximadamente 5 segundos para que la unidad comience a rociar el producto químico.
- Siga las recomendaciones del proveedor del producto químico para la cobertura. Por lo general, debe aplicar el producto sobre una superficie seca con trazos parejos superpuestos.

SELECCIÓN DE LA BOQUILLA CORRECTA PARA SU TRABAJO

Vea la figura 5.

Cada una de las boquillas tiene un patrón de rociado diferente. Antes de comenzar con cualquier trabajo de limpieza, determine la boquilla apropiada para el trabajo. Use la **Guía de selección de boquillas** para determinar qué boquilla cumple con la cobertura recomendada.

GUÍA DE SELECCIÓN DE BOQUILLAS		
Tamaño de gota - Micrones D[3][2] [µm]	**Categoría de clasificación**	**Color de boquilla**
50	Cobertura baja	Rojo
70	Cobertura media	Naranja
160	Cobertura alta	Amarillo

LIMPIEZA DE LA BOQUILLA

Si las boquillas se obstruyen, siga los pasos a continuación para limpiarlas.
- Retire el paquete de baterías.
- Retire la boquilla de la vara de rociado.
- Remoje toda la boquilla en agua jabonosa tibia.
- Enjuague la boquilla con agua en contracorriente para liberar material extraño que obstruya o restrinja la boquilla.
- Si las obstrucciones persisten, sumerja la boquilla en agua tibia con jabón, y luego sople con aire a presión para eliminar el bloqueo.
- Vuelva a conectar la boquilla para rociar productos químicos a la vara de rociado.

Si no limpia adecuadamente las boquillas del rociador, pueden acumular producto químico residual.

ADVERTENCIA:
Siempre almacene y deseche los productos químicos de la manera adecuada. El desecho del agua de enjuague contaminada se debe realizar en cumplimiento con las ordenanzas y disposiciones locales.

LIMPIEZA Y ALMACENAMIENTO

Enjuague el sistema durante 1 minuto con agua limpia después de usarlo. Enjuague todos los accesorios con agua limpia después de cada uso para eliminar los desinfectantes y residuos. Almacene los accesorios en un área limpia y seca fuera del alcance de los niños.