COST WAY

Home of Delights

Split Air Conditioner

Climatiseur Split

FP11094US FP11093US
FP11090US FP11089US
FP11091US FP11092US
FP10899US FP10901US
FP10412US FP10518US
FP10524US FP10900US
FP10902US FP10791US
FP10792US FP10895US
FP10896US FP10897US
FP10898US

THIS INSTRUCTION BOOKLET CONTAINS **IMPORTANT** SAFETY INFORMATION.
PLEASE READ AND KEEP FOR FUTURE REFERENCE.

CONTENTS

WARNING - 4

SAFETY PRECAUTIONS - 8

NOTICES FOR USAGE -13

NOTICES FOR INSTALLATION - - - - - - - - - - - - - - - - - - -16

INSTALLATION DIAGRAM - 21

INDOOR UNIT INSTALLATION - - - - - - - - - - - - - - - - - - -25

OUTDOOR UNIT INSTALLATION- - - - - - - - - - - - - - - - - 40

TESTING AND INSPECTION - 48

CARE AND CLEANING - 50

TROUBLESHOOTING - 54

MAINTENANCE NOTICE - 58

EN



Before You Start

- ⚠ Please read all instructions carefully.
- ⚠ Retain instructions for future reference.
- ⚠ Separate and count all parts and hardware.
- ⚠ Read through each step carefully and follow the proper order.
- ⚠ We recommend that, where possible, all items are assembled near to the area in which they will be placed in use, to avoid moving the product unnecessarily once assembled.
- ⚠ Always place the product on a flat, steady and stable surface.
- ⚠ Keep all small parts and packaging materials for this product away from babies and children as they potentially pose a serious choking hazard.

FR



Avant de Commencer

- ⚠ Veuillez lire attentivement toutes les instructions.
- ⚠ Conservez les instructions pour vous y référer ultérieurement.
- ⚠ Vérifiez toutes les pièces et les accessoires.
- ⚠ Lisez attentivement chaque étape et suivez l'ordre correct.
- ⚠ Nous recommandons que, dans la mesure du possible, tous les produits soient assemblés à proximité de la zone où ils seront utilisés, afin d'éviter tout déplacement inutile du produit une fois assemblé.
- ⚠ Placez toujours le produit sur une surface plane et stable.
- ⚠ Conservez toutes les petites pièces de ce produit et les matériaux d'emballage hors de portée des bébés et des enfants, car ils pourraient présenter un risque d'étouffement.

EN

Note:
● All the illustrations in this manual are for explanation purpose only.
● Your air conditioner may be slightly different. The actual shape shall prevail.
● They are subject to change without notice for future improvement.
● When installing multi units, refer to the installation manual of the multi units for outdoor unit installation (Free Match DC Inverter Air-conditioner).

WARNING

NOTE：FCC and IC related content only applies to models with WiFi function

FCC WARNING
WARNING: Changes or modifications to this unit not expressly approved by the party responsible for compliance is prohibited.

FCC STATEMENT
This device complies with Part 15 of the FCC Rules. Operation is subject to the following two conditions:
(1) this device may not cause harmful interference, and (2) this device must accept any interference received, including interference that may cause undesired operation.
NOTE: This equipment has been tested and found to comply with the limits for a Class B digital device, pursuant to part 15 of the FCC Rules. These limits are designed to provide reasonable protection against harmful interference in a residential installation. This equipment generates, uses and can radiate radio frequency energy and, if not installed and used in

accordance with the instructions, may cause harmful interference to radio communications. However, there is no guarantee that interference will not occur in a particular installation. If this equipment does cause harmful interference to radio or television reception, which can be determined by turning the equipment off and on, the user is encouraged to try to correct the interference by one or more of the following measures:

- Reorient or relocate the receiving antenna.
- Increase the separation between the equipment and receiver.
- Connect the equipment into an outlet on a circuit different from that to which the receiver is connected.
- Consult the dealer or an experienced radio/TV technician for help.

IC STATEMENT

This device complies with Industry Canada licence exempt RSS standard(s).
Operation is subject to the following two conditions: (1) this device may not cause interference, and (2) this device must accept any interference, including interference that may cause undesired operation of the device.

IC STATEMENT

This equipment complies with FCC's and IC's RF radiation exposure limits set forth for an uncontrolled environment. The antenna(s) used for this transmitter must be installed and operated to provide a separation distance of at least 7.87in(20cm) from all persons and must not be collocated or operating in conjunction with any other antenna or transmitter. Installers must ensure that 7.87in(20cm) separation distance will be maintained between the device (excluding its handset) and users.

Symbol	Note	Explanation
	WARNING	This symbol shows that this appliance uses a flammable refrigerant. If the refrigerant is leaked and exposed to an external ignition source, there is a risk of fire. (Only for the AC with UL or ETL-MARKING, UL60335-2-40)
	CAUTION	This symbol shows that the operation manual should be read carefully
	CAUTION	This symbol shows that a service personnel should be handling this equipment with reference to the installation manual.
	CAUTION	This symbol shows that information is available such as the operating manual or installation manual.

NOTE:
The Air conditioner with R32 refrigerant, if roughly treated, may cause serious harm to the human body or surrounding things.

● The room space and maximum refrigerant charge requirements are shown in the table to the right.
● If ice has formed on the unit, do not use means to accelerate the defrosting process other than those recommended by the manufacturer.
● Do not use any cleaners on the unit other than what's approved by the manufacture.
● Do not pierce or burn air conditioner and ensure that the refrigerant pipeline is not damaged.
● The appliance must be stored in a room without continuously operating ignition sources (for example: open flames, an operating gas appliance or an operating electric heater).
● Notice that the refrigerant may be odorless
● The storage of the air conditioner should be in a location that's able to prevent unintentional damage to the unit.
● Be sure to follow all local codes and safety requirements.

Room Space and Maximum Refrigerant Charge Requirements

Refrigerant Type	Allowable Refrigerant Charge Amount, (oz(kg))	Min. Floor Area For Installation, (ft^2(m^2))
R32	< 64.9 (< 1.84)	75.35 (7)
	64.9~82.54 (1.84~2.34)	96.88 (9)
	82.58~100.18 (2.341~2.84)	113.02 (10.5)
	100.21~117.82 (2.841~3.34)	134.55 (12.5)
	117.85~135.45 (3.341~3.84)	150.69 (14)
	135.49~153.09 (3.841~4.34)	193.75 (18)

SAFETY PRECAUTIONS

Incorrect installation or operation by not following these instructions may cause harm or damage to people, properties, etc. The seriousness is classified by the following indications:

⚠ WARNING

This symbol indicates the possibility of death or serious injury

⚠ CAUTION

This symbol indicates the possibility of injury or damage to properties

⚠ WARNING

This appliance is not intended for use by persons (including children) with reduced physical, sensory or mental capabilities, or lack of experience and knowledge, unless they have been given supervision or instruction concerning use of the appliance by a person responsible for their safety.
Children should be supervised to ensure that they do not play with the appliance.

- Don't connect the ground wire to the gas pipeline, water pipeline, lightning rod, or telephone earth wire.
- The air conditioner must be grounded. Incomplete grounding may result in electric shocks.
- Do not pull the power cable. Pulling the power cable could result in damage to the unit and electrical shock.
- Always switch off the device and cut the power supply when the unit is not in use for long time so as to ensure safety.
- Don't cut off main power switch during operating or with wet hands. It may cause electric shock.
- Make sure that the system has its own dedicated electrical circuit and that all electrical work is conducted by an individual that is certified or licensed to do such work in the state or region in which the insulation is taking place.
- Always switch off the device and cut the power supply before performing any maintenance or cleaning, otherwise, it may cause electric shock or damage.
- Don't let the remote control or indoor unit get too wet. Exposure to excessive moisture may cause damage to the unit and or electrical shock.
- Don't install the air conditioner in a place where there is flammable gas or liquid unless the distance is equal to or greater than 3.28ft(1m) apart.
- Don't use any unapproved liquid or cleaning agent to clean the air conditioner.

⚠ WARNING

● Don't attempt to repair the air conditioner by yourself. Incorrect repairs may cause fire or explosion.
● Contact a qualified service technician for all service requirements.
● Don't operate the air conditioner during a lightning storm. The power supply should be switched off to prevent danger or injury.
● Don't put hands or any objects into the air inlets or outlets. This may cause personal injury or damage to the unit.
● Please mount the system on a secure surface to prevent the unit from falling and causing injury or damage.
● Don't block air inlet or air outlet. Otherwise, the cooling or heating capacity will be diminished, or cause the system to stop operating.
● The appliance shall be installed in accordance with national and local wiring codes, i.e. a circuit breaker.

This product contains fluorinated greenhouse gases.

● Refrigerant leakage will contribute to climate change.
● Never tamper with the refrigerant system or attempt repair without proper training and compliance to local and national codes.
● The refrigerant in this system has a lower global warming potential (GWP) than a refrigerant with higher GWP, if leaked to the atmosphere. This appliance contains a refrigerant fluid with a GWP equal to [675]. This means that if 35oz(1kg) of this refrigerant.fluid would be leaked to the atmosphere, the impact on global warming would be [675] times higher than 35oz(1kg) of CO_2, over a period of 100 years.

⚠ WARNING

Ensure the following objects are not under the indoor unit:
- Microwaves, ovens and other hot objects.
- Computers and other high electrostatic appliances.
- Electrical sockets.
- Items susceptible to water damage.

The piping between indoor and outdoor unit shall not be reused, unless they can be properly flushed and re-flared.

The specifications for electrical requirements are listed on the data plate of the unit.

⚠ CAUTION

- Don't operate the system with windows or doors open. Doing so will limit the system effectiveness.
- Don't stand on the top of the outdoor unit or place heavy objects on it. This could cause personal injuries or damage to the unit.
- Don't use the system for other purposes, such as drying clothes, preserving foods, etc.
- Appropriate adjustments of the setting temperature can prevent the waste of electricity.

Regarding the installation of the air conditioners, please refer to the below paragraphs in this manual.

E-Waste

Disposal requirements:
● Don't dispose of electrical appliances as unsorted municipal waste, use separate collection facilities.
● Contact your local government for information regarding the collection systems available.
● If electrical appliances are disposed of in landfills or dumps, hazardous substances can leak into the groundwater and get into the ground water and food chain, damaging your health and well-being. Always follow local codes for disposal of e-waste.



NOTICES FOR USAGE

★Remote controller instructions

Users can scan the following QR code to obtain instructions

YKR-T121E

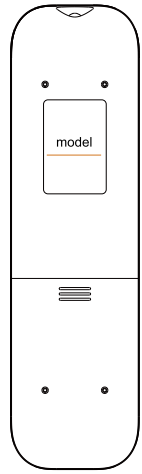

NOTE:
※The model of the remote control is show on the back.

★WIFI instructions

Users can scan the following QR code to obtain Wifi operation instructions.

	For Android For IOS
1.This QR code is the instruction for using WIFI	2.Download the WIFI app through this QR code

Note: Some models do not have this function, please subject to the actual purchase.

Operating range

● Operating the unit outside the recommended temperature range may have an impact on the system performance.
● When the temperature is too high, the air conditioner may trip the circuit breaker causing the air conditioner to shut down.
● When the temperature is too low, the outdoor heat exchanger may generate excessive moisture, leading to water dripping from unit.
● In long-term cooling or dehumidification with a relative humidity of above 80%, doors and windows should be closed to prevent the indoor unit from generating too much water and causing leaks.

Range	Type	Indoor	Outdoor
SEER2≥17	Cooling	60.8-89.6°F(16-32°C)	60.8-118.4°F(16-48°C)
	Heating	50-89.6°F(10-32°C)	19.4-75.2°F(-7-24°C)
SEER2≥17 (with heating belt)	Cooling	60.8-89.6°F(16-32°C)	60.8-118.4°F(16-48°C)
	Heating	50-89.6°F(10-32°C)	5-75.2°F(-15-24°C)
SEER2≥22 (with heating belt)	Cooling	60.8-89.6°F(16-32°C)	5-125.6°F(-15-52°C)
	Heating	50-89.6°F((10-32°C)	5-75.2°F(-15-24°C)
SEER2≥24 (with heating belt)	Cooling	60.8-89.6°F(16-32°C)	5-125.6°°F(-15-52°C)
	Heating	50-89.6°F(10-32°C)	-13-75.2°F(-25-24°C)
Note: When the temperature is below-7°C(19.4°F),it's recommended to use models with heating belt.			

Notes for heating

● The fan of the indoor unit will not start immediately when the heating cycle has started. The unit will warm up and then start blowing air to avoid blowing out cool air.
● When it is cold and wet outside, the outdoor unit will develop frost over the heat exchanger which over time will cause the system to start the defrost function.
● During defrost, the air conditioner will stop heating for about 5-12 minutes.
● Vapor may come out from the outdoor unit during defrost. This is not a malfunction, but a result of fast defrost.
● Heating will resume after defrost is complete.

Notes for turning off

● When the air conditioner is turned off, the main controller will automatically decide whether to stop immediately or after running for dozens of seconds with lower frequency and lower air speed.

Emergency operation

● If the remote controller is lost or broken, use force switch button to operate the air conditioner.
● If this button is pushed with the unit OFF, the air conditioner will operate in Mode: AUTO with a set temperature of 77℉ (25℃)and Fan speed: AUTO.
● If this button is pushed with the unit ON, the air conditioner will stop running.

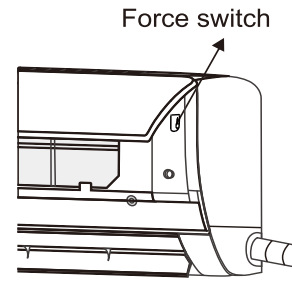

Airflow direction adjustment

1. Use up-down swing and left-right swing buttons on the remote controller to adjust the airflow direction. Refer to the operation manual of the remote controller for detail.
2. For models without left-right swing function, the air vent has to be moved manually

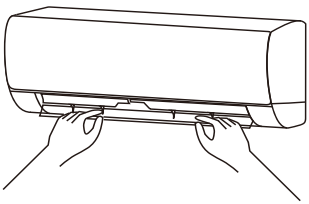

Note: Move the air vents before the unit is in operation, or your finger might be injured. Never place your hand into the air inlet or outlet when the air conditioner is in operation.

Notice for Installation

❗ Important Notices

- This unit must be installed by a certified contractor to avoid:
- Damage to the unit
- Refrigerant leaking into the atmosphere
- Electrical shock
- Burns from refrigerant
- Other serious injury including death
- Leak test must be made after installation.
- To move and install air conditioner to another place, please contact your local authorized contractor.

Unpacking Inspections

- Open the box and check air conditioner in area with good ventilation and without ignition source.
- Note: Operators are required to wear anti-static devices

● It is necessary to check whether there is refrigerant leakage before opening the box of outdoor machine; stop installing the air conditioner if leakage is found.
● The fire prevention equipment shall be prepared well before checking.
● Then check the refrigerant pipeline to see if there is any damage or leaks.

Safety Principles for Installing Air Conditioner

● Fire prevention device shall be prepared before installation.
● Keep installing site ventilated.(open the door and window)
● Ignition source, smoking and calling is not allowed to exist in area where R32 refrigerant located.
● Anti-static precautions are necessary for installing air conditioner, e.g. wear pure cotton clothes and gloves.
● Keep leak detector in working state during the installation.
● If R32 refrigerant leakage occurs during the installation, you shall immediately detect the concentration in indoor environment until it reaches a safe level.
● If refrigerant leakage affects the performance of the air conditioner, please immediately stop the operation, and the air conditioner must be vacuumed firstly and be returned to the maintenance station for processing.
● Keep electric appliance, power switch, plug, socket, high temperature heat source and high static away from the area underneath sidelines of the indoor unit.
● The air conditioner shall be installed in an accessible location to installation and maintenance, without obstacles that may block air inlets or outlets of indoor /outdoor units, and shall keep away from heat source, inflammable or explosive conditions.
● When installing or repairing the air conditioner and the connecting line is not long enough, the entire connecting line shall be replaced with the connecting line of the original specification; extension is not allowed.

Requirements for installation position

● Avoid places of flammable or explosive gas leakage or where there is poor ventilation.
● Avoid places subject to strong electric/magnetic fields like microwaves and florescent lights.
● Avoid places like subject to noise and resonance like walls above a sleeping area.
● Avoid severe natural conditions (e.g. strong wind, direct sunshine or high temperature heat sources).
● Avoid places within the reach of children.
● Shorten the connection between the indoor and outdoor units as much as possible for best performance.
● Select a location where it is easy to perform service and repair.
● The outdoor unit shall not be installed in any way that could occupy an aisle, stairway, exit, fire escape, catwalk or any other public area.
● The outdoor unit shall be installed as far as possible from the doors and windows of the neighbors as well as plants.

Installation environment inspections

● Check nameplate of outdoor machine to make sure whether the refrigerant is R32.
● Check the floor space of the room. The space shall not be less than usable space in the specification.
● The outdoor unit shall be installed at a well-ventilated place.
● Check the surrounding environment of installation site: R32 shall not be installed in the enclosed reserved space of a building.
● When using electric drill to make holes in the wall, check first whether there is pre-buried pipeline for water, electricity and gas.
It is suggested to use the reserved hole in the roof of the wall.

Requirements of the mounting structure

- The mounting rack must meet the relevant national or industrial standards.
- It is recommended that the mounting rack and its load carry surface shall be able to withstand 4 times or above the weight of the unit.
- The mounting rack of the outdoor unit shall be fastened with expansion bolts or as recommended by the manufacture.
- Ensure the secure installation regardless of what type of wall on which it is installed, to prevent potential dropping that could cause damage or injury.

Electrical Safety Requirements

- Be sure to use the correct rated voltage for the air conditioner and a dedicated circuit for the power supply.
- Follow local and national codes for the correct power cable AWG.
- The operating range is 90%-110% of the local rated voltage. But insufficient power supply malfunction causes electrical shock, or fire. If the voltage instability, proposed to increase the voltage regulator.
- The minimum clearance between the air conditioner and the combustibles is 4.9ft (1.5m) or greater.
- Use the correct wire size and type for connecting the indoor unit to the outdoor unit.
- The size of the interconnection cord, power cable, fuse, and switch needed is determined by the maximum current of the unit.
- The maximum current is indicated on the nameplate located on the side panel of the unit.

Refer to this nameplate to choose the right wire size, breaker, or switch.

Requirements for operations at raised height

● When carrying out installation at 6.6ft (2m) or higher above the base level, safety belts must be worn and ropes of sufficient strength be securely fastened to the outdoor unit, to prevent falling that could cause personal injury or death as well as property loss.

Grounding Requirements

● Be sure to properly ground the unit. Follow all local and national codes as applicable.
● Do not connect the grounding wire to a gas pipe, water pipe, lightning rod, telephone line, or a circuit poorly grounded to the earth.
● The grounding wire is specially designed and shall not be used for other purpose, nor shall it be fastened with a common tapping screw.
● Ensure that all electrical connections are securely fastened and connected to the correct terminals.
● Local and national electrical codes must be utilized.

Others

● The connection method of the air conditioner and the power cable and the interconnection method of each independent element shall be subject to the wiring diagram affixed to the machine.
● The model and rating value of the fuse shall be subject to the silkscreen on corresponding controller or fuse sleeve.

INSTALLATION DIAGRAM

Accessories

Read these Safety Considerations carefully before installing the drain pan heater.
After completing the installation, check if the unit operates properly during the start-up operation.

Packing List (Standard configuration)

Name	Quantity	Unit
Outdoor Unit	1	Set
Indoor Unit	1	Set
Remote Controller	1	PC
Batteries(AAA)	2	PC
Manual	2	Set
Drain pipe	1	PC
Power Cable	1	Set
Power Connecting Wire	1	Set
Connecting Pipes	2	PC
Plastic Strap	1	ROLL
Pipe Protection Ring	1	PC
Putty	1	PC
Mounting Plate	1	PC
Mounting Plate Indicator Diagram	1	PC

Packing List (Optional configuration)

Name	Quantity	Unit
Flare Nut	4	Set
Remote Controller Holder	2	PC
Fixing Screw for Remote Controller Holder	2	PC
Drain Elbow	1	PC
Drain Plug	5	PC
Mounting Plate Fixing Screw	8	PC
Screws	≥5	PC
WIFI	1	PC
Globe Valve Sheath	1	PC
Health Filter	2	PC
Sound Deadening Pads	4	PC

Tools Required



Hole Saw



Adjustable Wrench



Clamp on Amp Meter



Pipe Cutter



Safety Belt



Level



Electro Probe



Thermometer



Screw Driver



Wire stripper



Pressure Gauge

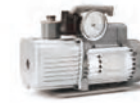

Vacuum Pump



Ruler



Hex Wrenches



Flaring Tool



Pliers

Indoor unit

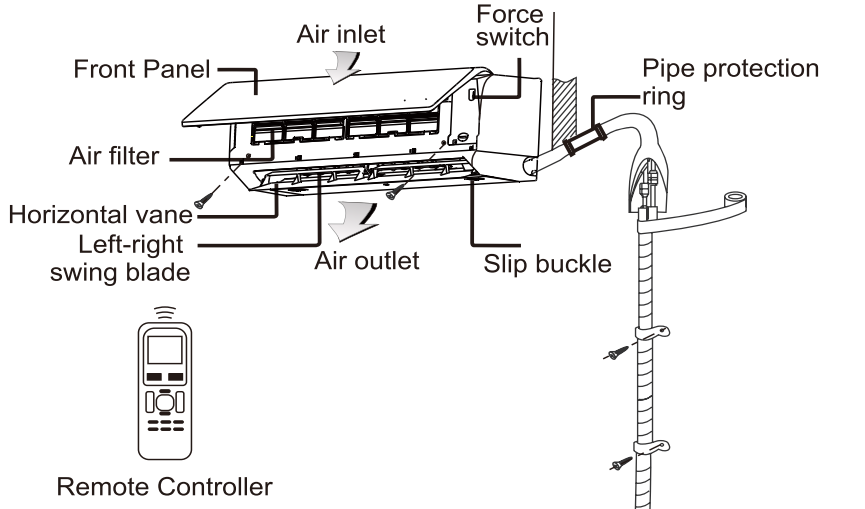

Outdoor unit

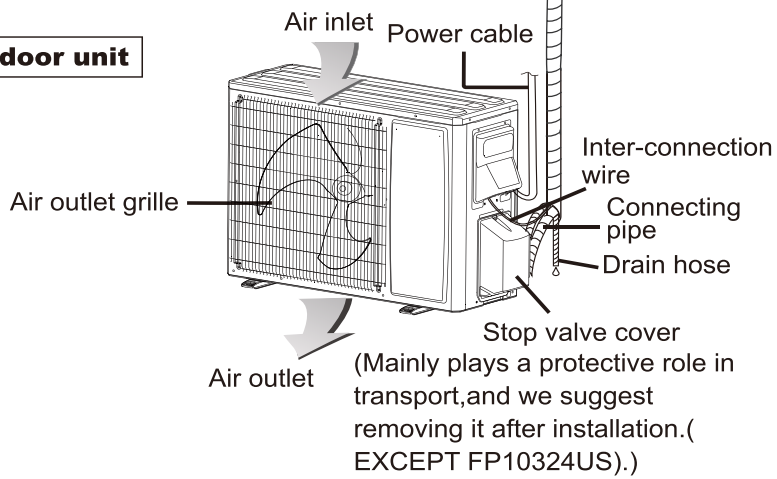

Note:

1.All the illustrations in this manual are for explanation purpose only.

2.Your air conditioner may be slightly different. The actual shape may vary.

3.They are subject to change without notice for future improvement.

INDOOR UNIT INSTALLATION

Dimension Drawing of Indoor Unit Installation

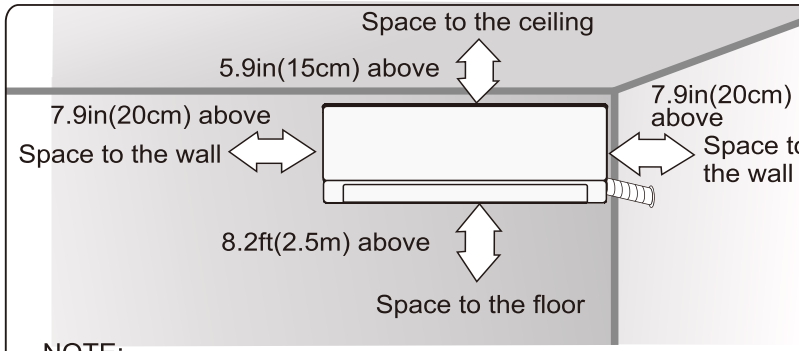

NOTE:

1.For safety requirements, the unit must be installed at least 8.2ft above the floor.

2.If installing the unit over a bookshelf or a shelf mounted to the wall, the unit must have 14in from the bottom of the unit to the top of the shelf.

Mounting Installation Plate

1. Ensure that the wall is strong enough to withstand the weight of the unit. Otherwise, it is necessary to reinforce the wall with plates, beams or pillars.
2. Use the "+" Phillips type screws in at least 5 suitable screws holes to fasten the plate to the wall.
3. Make sure the plate is horizontally level on the wall and there is enough room from the plate to the wall and ceiling to mount the unit.
4. Pull the mounting plate by hand after the installation, to confirm whether it is solid.
5. Use the installation dimensions to locate and punch holes (see figure)

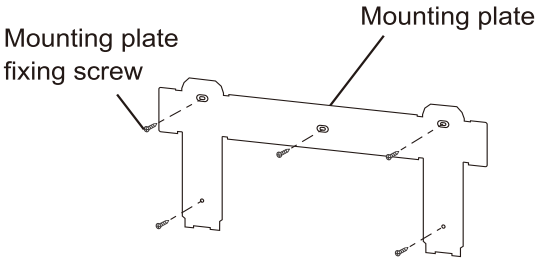

Wall-through Hole

1. Once a suitable location has been determined, drill hole with an outwardly slant of 5°-10° to ensure proper drainage.
2. Be sure to protect the piping and cables from damaged while running through the wall by using a pipe protecting ring or other field supplied protective device.
3. Use the supplied putty to seal the piping penetration to prevent mold buildup, rodents, and cold/hot air from entering the space.

Note:

Usually, the wall hole is Φ2.36in~Φ3.15in(Φ 60mm~Φ80mm).

Avoid pre-buried power wire and hard wall when making the hole.

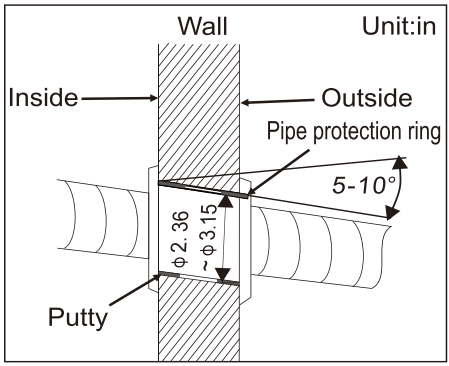

Route of Pipeline

1. The refrigerant piping can be routed out of the indoor unit a number of ways. For left, right, or bottom routing, use the cut-out holes on the casing of the unit. Bend the pipes carefully to the required position in order to align it with the hole.
2. For back routing, be sure to drill the hole in the proper place according the mounting bracket.
3. Wrap the inter-unit wire, refrigerant pipes, and drain hose together with insulation tape. (see Fig 1)

A.Right side, right back or right bottom piping

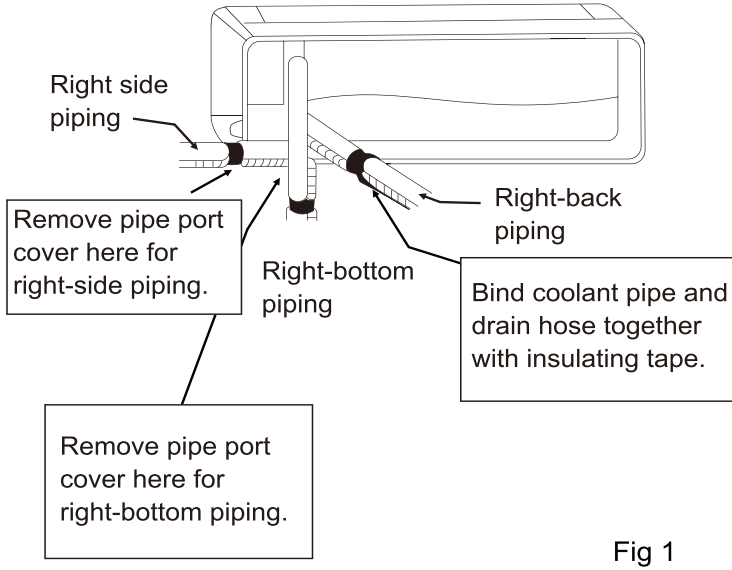

Fig 1

B.Left side, left back or left bottom piping

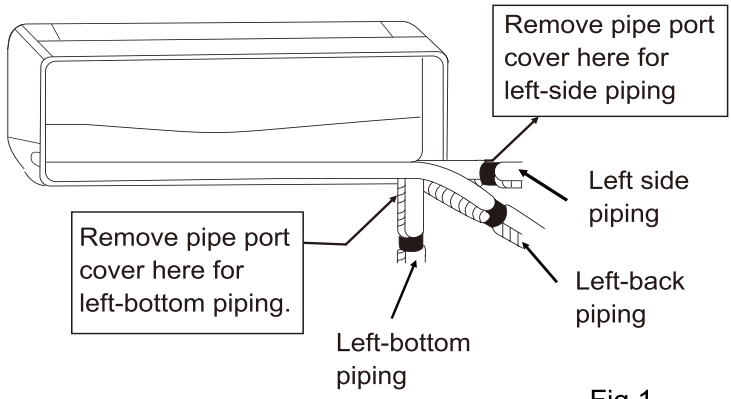

Fig 1

4. Bottom or side piping (see Fig 2)
a. Cut o pipe port cover with a copping saw.
b. Apply the blade of the copping saw to the notch,
and cut cut off the pipe port cover along the uneven inner surface.
c. After cutting cut off the pipe cover, use a file to smooth
the edges.

NOTE:
Bottom piping only applys to some units.

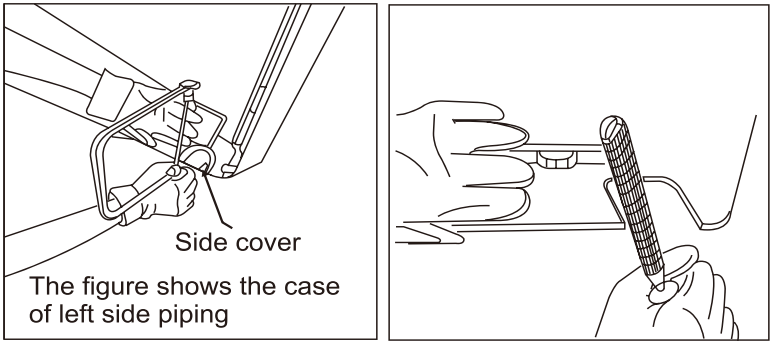

Fig 2

Mount the Indoor Unit

1.Mount the unit onto the installation plate
Hook the indoor unit onto the upper portion of the installation plate (Engage the two hooks at the rear top of the indoor unit with the upper edge of the installation plate). Ensure that the hooks are properly seated on the installation plate by moving it to the left and right.

2.**Then connect the pipes of indoor unit as follows:**

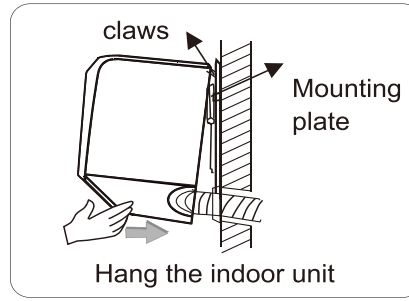

Install the Refrigerant Piping

Allowable Piping Length

If the pipe is too long, both the capacity and reliability of the unit will drop.

As the number of bends increases, resistance to the flow of refrigerant system increases, thus lowering cooling capacity. As a result, the compressor may become defective. Always choose the shortest path and follow the recommendations as tabulated below:

Model	Indoor	09	12	18	24	36
	outdoor	09	12	18	24	36
Min. Allowable Length (L), ft/(m)		9.84' (3)		9.84' (3)		
Max. Allowable Length (L), ft/(m)		65.6' (20)		98.4' (30)		
Max. Allowable Elevation (E), ft/(m)Gas		49.2'(15)		65.6' (20)		
Pipe Size, in/(mm)		3/8" (9.52)		1/2" (12.70)	5/8" (15.88)	
Liquid Pipe Size, in/(mm)		1/4" (6.35)		1/4" (6.35)		

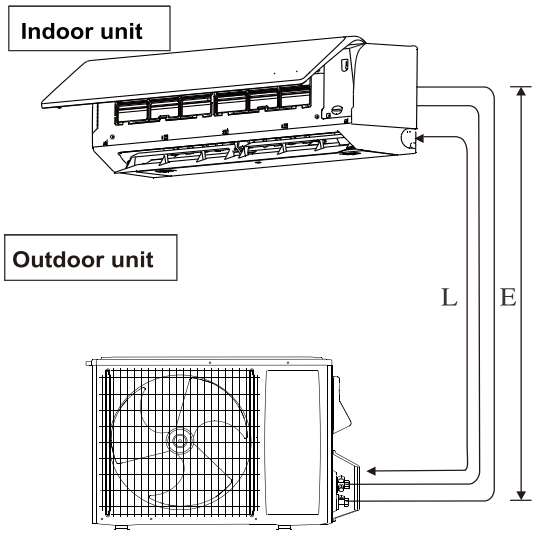

* Be sure to add the proper amount of additional refrigerant. Failure to do so may result in reduced performance.

Remark:
The refrigerant pre-charged in the outdoor unit is for piping lengths up to 25ft (7.6m).

Piping Works And Flaring Technique

● Do not use contaminated or damaged copper tubing. If the evaporator, condenser, or any piping has been open and exposed to the atmosphere for 15 seconds or more, the system must be vacuumed. Do not remove plastic plugs or brass nuts from piping connections until the connections are ready to be made.

● If any brazing work is required, ensure that a nitrogen gas purge is utilized to prevent soot formation on the inside wall of copper tubing. Failure to do so may cause damage to the unit.

● Cut the pipe as straight as possible (See Fig 1.). Make sure to use a deburring tool to remove any burrs. Hold the pipe with opening facing down to prevent metal chips from entering the pipe (See Fig2.).

● This will avoid unevenness on the flare faces which will cause gas leak.

● Insert the flare nuts, mounted on the connection parts of both the indoor unit and outdoor unit, into the copper pipes.

● The exact length of pipe protruding from the top surface of the swaging block is determined by the flaring tool. See Fig 3.

● Fix the pipe firmly on the swaging block. Match the centers of both the swaging block and the flaring punch, then tighten the flaring punch fully.

● The refrigerant pipe connection are insulated by closed cell polyurethane.

Install the connection pipe

● Apply a slight amount of POE oil to the inside of the flare to prevent binding.

● Align the center of the piping and tighten the flare nut sufficiently with fingers. See Fig 4.

● Adjust the torque wrench to the proper torque settings according to the table. Finally, tighten the flare nut with torque wrench until the wrench clicks. When tightening the flare nut with the torque wrench, ensure that the tightening direction follows the arrow indicated on the wrench.

Fig 1.

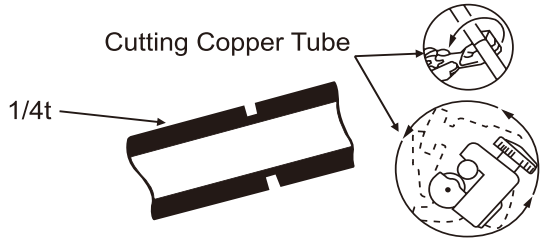

Fig 2.

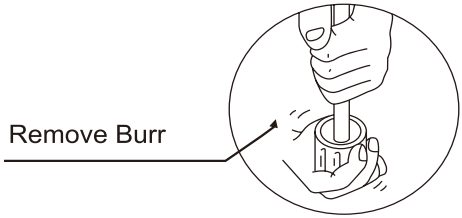

Fig 3.

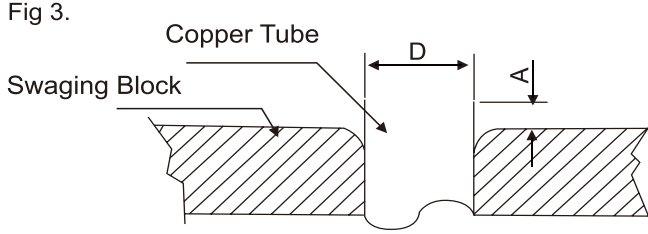

∅ Tube, D		A(Inch/mm)	
inch	mm	Imperial (Wing-nut Type)	Rigid (Clutch Type)
1/4"	6.35	0.051" (1.3)	0.028" (0.7)
3/8"	9.52	0.063 " (16)	0.039 " (10)
1/2"	12.70	0.075 " (19)	0.051 " (13)
5/8"	15.88	0.087" (2.2)	0.067" (1.7)
3/4"	19.05	0.098" (2.5)	0.079" (2.0)

Install the Refrigerant Piping

Fig 4.

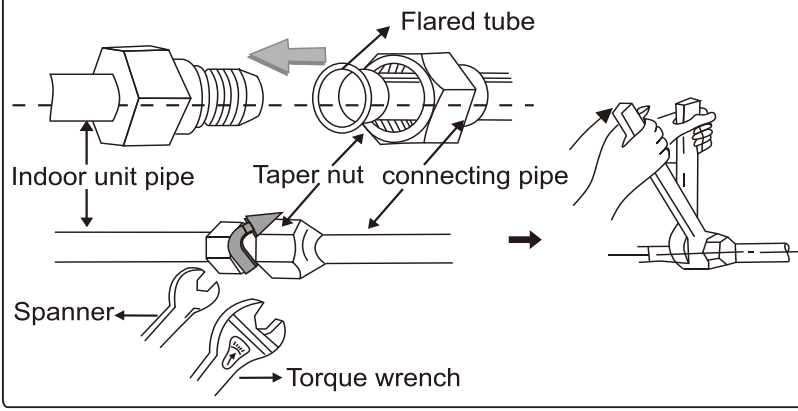

Tightening torque table

The size of pipe ,in(mm)	Torque,ft-lb(N·m)
Ø1/4″ (Ø6.35)	11.0-18.4(15-25)
Ø3/8″ (Ø9.52)	25.8-29.5(35-40)
Ø1/2″ (Ø12.7)	33.2-44.3(45-60)
Ø5/8″ (Ø15.88)	53.9-57.6(73-78)
Ø3/4″ (Ø19.05)	55.3-59.0(75-80)

Electrical Wiring Connection

• Connect interconnection wire of indoor unit

1. Open the front panel of the unit and remove the screw on the wiring cover to access the unit wiring terminals.
2. Pull the wire through the cable-cross hole at the back of indoor unit and then pull it out from the front side of the unit with enough length to make the connections.
3. Remove the wire clip; connect the interconnection wires to the correct terminals according to the wiring diagram;
Tighten the screw, and then fix the interconnection wire with wire clip.
4. Put wiring cover back and then tighten the screw.
5. Close the front panel.

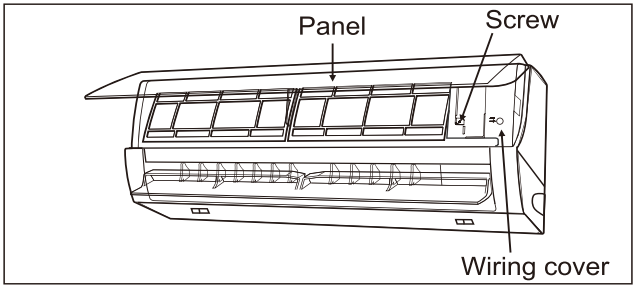

Electrical Wiring Connection

NOTE:

※This manual usually includes the wiring mode for the different kind of air conditioner. We cannot exclude the possibility that some special type of wiring diagrams are not included.

※The diagram are for reference only. If the entity is different with this wiring diagram, please refer to the detailed wiring diagram adhered on the unit which you purchased.

• After installation check

1. Make sure that the screws are tight and there is no risk of the wiring coming loose.
2. Verify that all wiring is tucked into unit nicely and there is no risk of wires being smashed by cover or touching the control board.
3. Inspect control box cover to verify proper installation.

Note:

Take care to ensure that all wiring between indoor unit and outdoor unit has a consistent connection. Any splices or breaks can cause communication errors and failure to start.

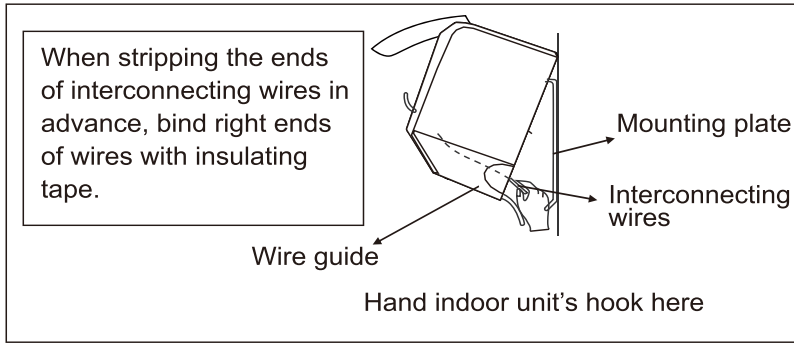

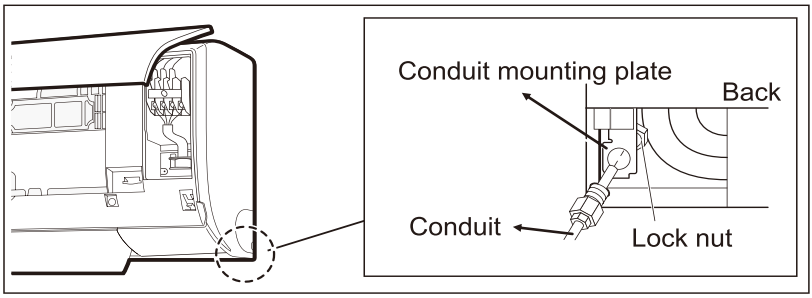

Electrical Wiring Connection

• Entire PCB replacement required if fuse failure occurs.

All wires must be firmly connected.

1. Make sure that none of the wring is grounded to piping or compressor. Make sure no external pressure is applied to the terminal connectors and wires. Make sure all the covers are properly fixed to avoid any gaps.

Use round crimp-style terminal connectors for connecting wires to the power supply terminal block.

Connect the wires by matching the indication marks on the terminal block. (Refer to the wiring diagram attached on the unit).

2. Use the correct screwdriver for tightening the terminal screws. Unsuitable screwdrivers can damage the screw head. Over tightening can damage the terminal screws.

3. Do not connect wires of different gauge to same terminal.

4. Keep wiring in an orderly manner.

5. Prevent the wiring from obstructing other parts and the terminal box cover from closing.

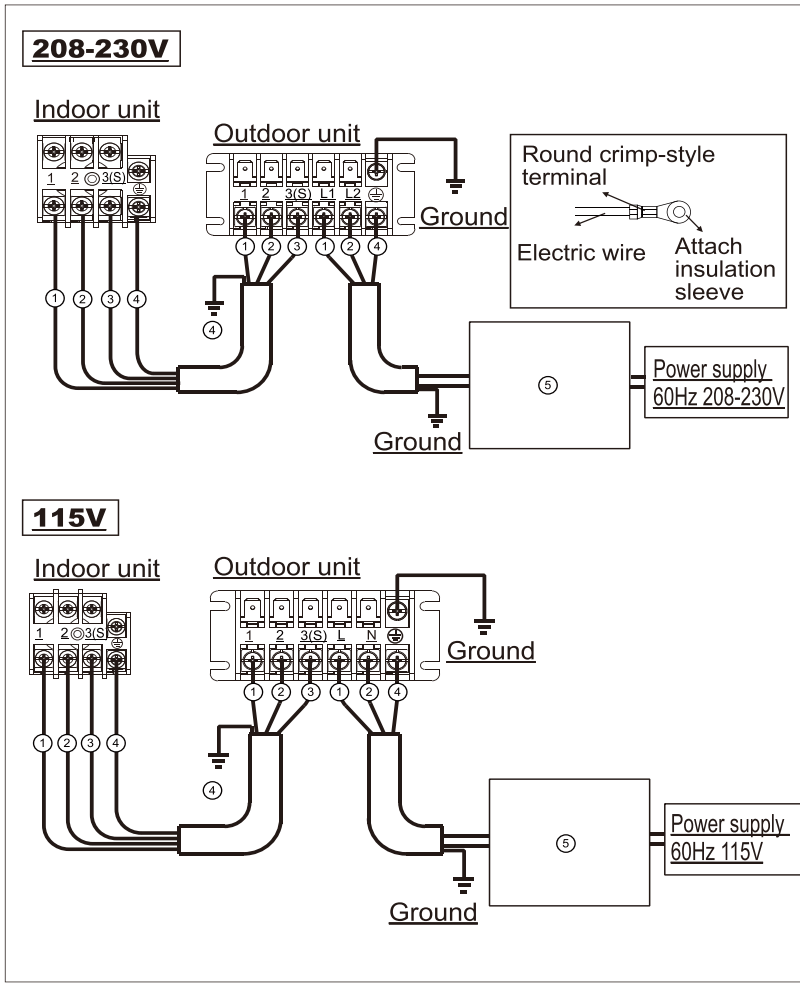

① Black
② White
③ Red
④ Yellow/Green
⑤ Safety devices in accordance with local and national codes,i,e.a circuit breaker

Power: 60Hz 208-230V

Recommended Wire Mode

Model(Btu)	Power line(AWG)	Power connection line(AWG)
9000	3 Core*14AWG or 3Core*16AWG	4 Core*18AWG
12000		
18000		
24000		
> 24000		

Power: 60Hz 115V

Recommended Wire Mode

Model(Btu)	Power line(AWG)	Power connection line(AWG)
9000	3 Core*14 AWG	4 Core*18 AWG
12000		

Wrap the Piping

1. Use the insulation sleeve to wrap the joint part the indoor unit and the connection pipe, and then use insulating material to pack and seal insulation pipe, to prevent generation of condensate water on the joint part.
2. Connect the water outlet with drain pipes, and make the connection pipe, cables, and the drain hose straight.
3. Use plastic cable ties to wrap the connecting pipes, cables and drain hose. Run the pipe sloping downward.

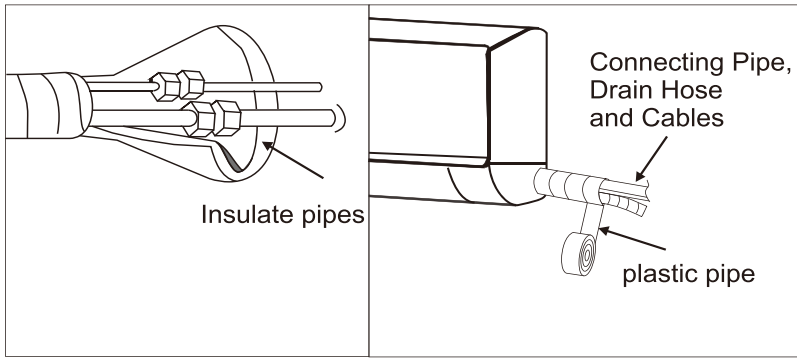

Water Drainage Piping

The indoor drain pipe must be in a downward gradient for smooth drainage. Avoid situations that are likely to cause water to leak.

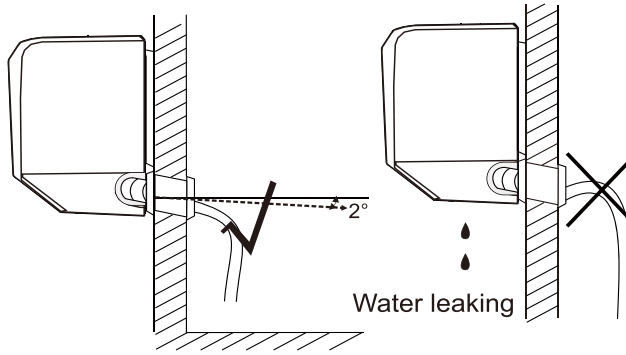

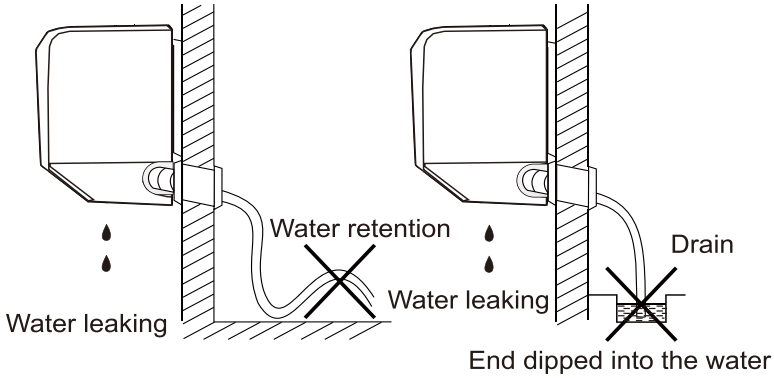

OUTDOOR UNIT INSTALLATION

Dimension Drawing of Outdoor Unit Installation

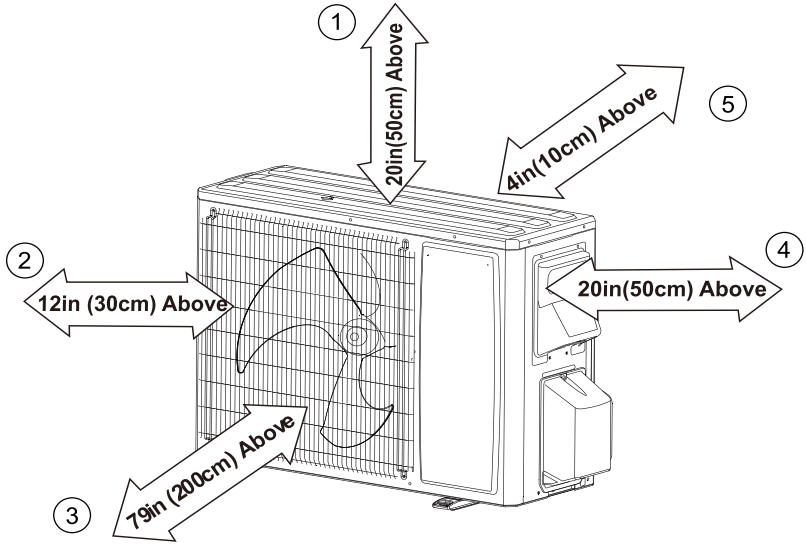

1. Space to the obstruction
2. Space to the obstruction
3. Air outlet side
4. Space to the obstruction
5. Air inlet side

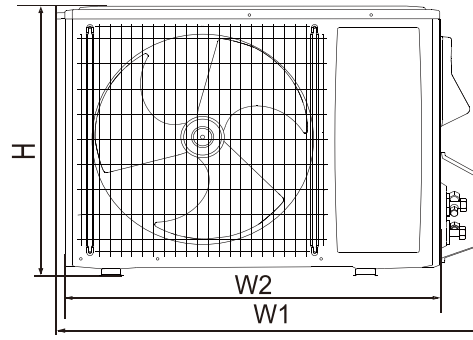

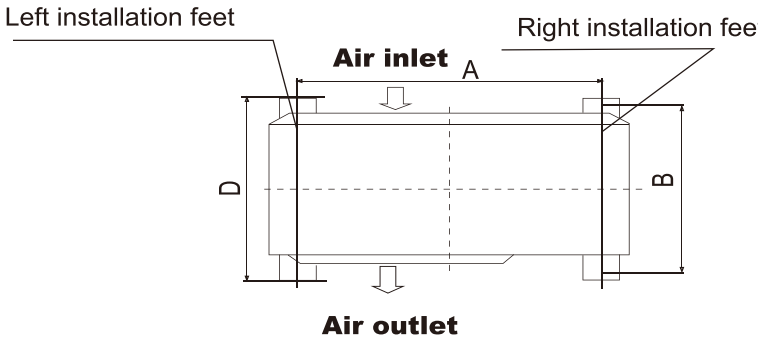

Installation outdoor unit bolt

Outdoor Unit Size of Shape W1 (W2)*H*D), in (mm)	A, in (mm)	B, in (mm)
28.7(25.6)x18.0x11.0 730(651)×456×278	18.9 (480)	10.0(253)
31.7(28.0)×21.2×12.2 805(712)×538×309	18.9 (480)	11.1 (283)
34.7(31.0)×21.9×13.9 880(787)×557×353	21.5 (546)	12.4 (316)
36.0(32.6)×25.9×14.6 913(827)×657×370	21.3(540)	13.1(334)
38.6(35.3)×27.6×15.3 980(897)×700×388	24.9 (632)	13.9 (352)
41.3(38.4)×31.6×18.0 1049(975)×803×455	26.6(675)	15.4(390)

Installation:

1.Install a drainage channel to allow the condensate to flow smoothly away.
2.During installation please ensure that the foundations are secure and level to avoid vibration and noise
3.Please bolt(M8 or M10) the outdoor unit down securely.
4.The bolts for connecting the outdoor unit should protrude 0.8in(20mm) above the surface of the base.
5.Do not just use the four comers as a foundation to support the unit.

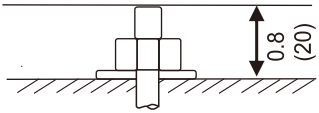

Unit:in(mm)

Where you install the outdoor unit will have a direct effect upon its performance.
In order for the outdoor unit to operate at its best you should carefully follow these instructions. In particular its important to prevent discharge air to return to the rear of the unit. This should be avoided as this will significantly reduce the cooling and heating performance.
1.The discharge air which is expelled from the front of the unit should not be allowed to immediately enter the return inlet of the back of the unit.
2.Ensure there is ample space in front of the unit will help prevent this from happening.
3.Ensure the unit is installed on a level surface and that there is plenty of room to service the equipment. Do not allow a slope of more than 5°.

The following figures show the right installation and wrong installation:

Wrong installation

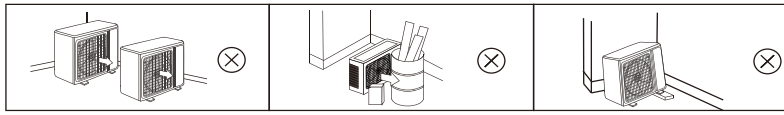

Right installation

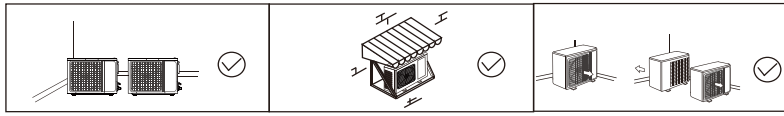

Installation Guide at the Seaside

1. Air conditioners should not be installed in areas where corrosive gases, such as acid alkaline gas, are produced.
2.Do not install the product where it could be exposed to direct salt air.
Sea air exposure can result in corrosion on the unit. Corrosion, particularly on the condenser and evaporator fins, could cause product malfunction, inefficient performance, and refrigerant leaks.
3.If the outdoor unit is installed close to the seaside, it should avoid direct exposure to the sea wind. Otherwise, it may need additional anti corrosion treatment.

• Selecting the location (outdoor unit)

- The windbreak should be strong enough like concrete to prevent the sea wind from hitting the unit. The height and width should be more than 150% of the outdoor unit.
4.Select a well-drained place. Install the outdoor unit on the opposite side of the direction of the sea wind, or set up a windbreak to avoid exposed to the sea wind.
Seaside applications will require more frequent maintenance checks and cleaning.
Be sure to keep the system free of salt build up by washing the unit with clean water at low pressure.
- The unit should be kept more than 27.6in (70cm) from the windbreak for easy air flow.

● The mounting rack of the outdoor unit shall be fastened with expansion bolts or as the manufacture recommends.
● If installing on a wall, ensure the secure installation regardless of the type of it to prevent potential dropping that could damage the unit or cause injury.

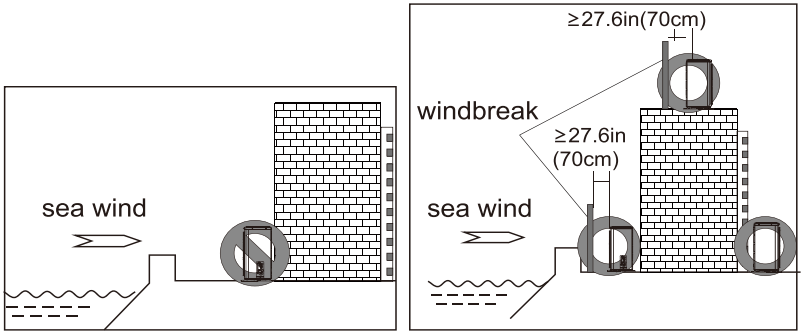

Outdoor Condensation Drainage(Heat pump type only)

When the unit is in heating mode, the outdoor unit can generate water that will drip from the bottom of the unit.
To control the flow of that water, please use the provided drain elbow.

Installation:

1).Install the drain elbow in the1in(Φ25mm) hole on the bottom of the base plate, and connect the drain hose to the elbow. Route the hose to a location so that the water formed in the outdoor unit can be drained out to a proper location.
2).In cold areas, do not use a the drain elbow or drain plugs on the outdoor unit. Plugging the holes will cause ice to buildup in the base pan which could result in damage to the unit. In cold climates, make sure the unit has plenty of space to drain and avoid snow drifts.

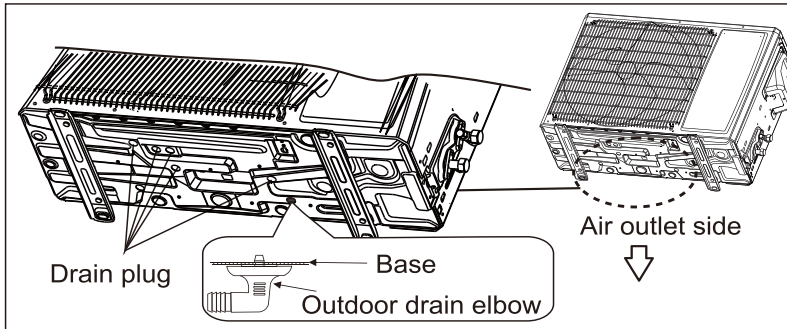

Note:
This is an optional accessory, not standard on all models.

Install the Connection Pipe

Additional refrigerant may be required based on the length of the refrigerant pipe. The chart below shows the requirements of refrigerant needed based of the piping length.
The additional refrigerant is required to ensure proper performance and prevent damage to the unit.

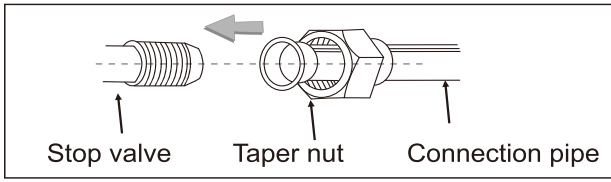

Size of unit	Length of connection pipe	Added refrigerant
All	9.8-25ft(3-7.6m)	Not needed
9K and 12K	25-65.6ft (7.6-20m)	add 0.172oz/ft(16g/m)
18K, 24K,& 36K	25-98.4ft(7.6-30m)	add 0.258oz/ft(24g/m)

Note:
1.The flares shall not be reused. It is important to always re-flare pipes upon their removal and reinstallation.
2.After installation, check the stop valve cover for proper installation.

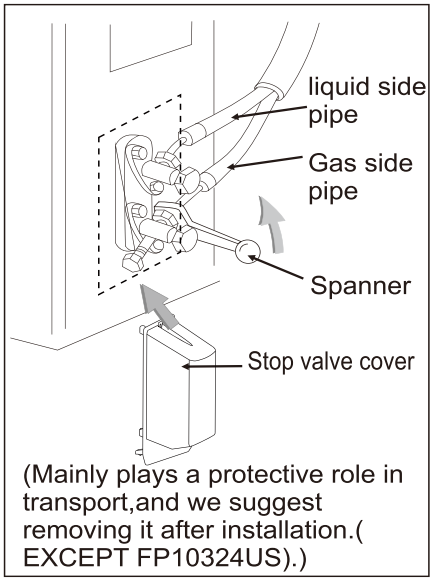

(Mainly plays a protective role in transport,and we suggest removing it after installation.(EXCEPT FP10324US).)

Wiring Connection

1.Loosen the screws and remove the E-parts cover from the unit.
2.Connect the cables respectively to the corresponding terminals of the terminal board of the outdoor unit (see the wiring diagram), using ring connectors.
3.Ground wire: Remove the grounding screw out of the electric bracket, connect the grounding wire end onto the grounding screw and screw it into the grounding hole.
4.Fix the cable securely with ring connectors
5.Put the E-parts cover back in its original place and fasten it with screws.
NOTE:
● This manual usually includes the wiring mode for the different kind of air conditioner. We cannot exclude the possibility that some special types of wiring diagrams are not included.
● The diagrams are for reference only. Please refer to the detailed wiring diagram adhered on the unit which you purchased.

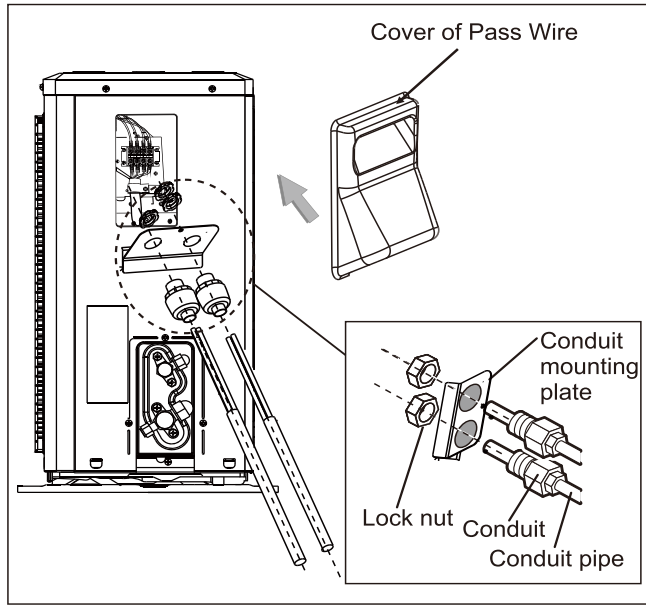

Vacuuming

The refrigerant of R32 model must be evacuated (R410A vacuum pump can be used).
Before working on the air conditioner, remove the cover of the stop valve (gas and liquid valves, be sure to re-tighten it afterward to prevent the potential air leakage).
1. To prevent air leakage, make sure all flares are properly connected and torqued.
2. Connect the stop valve, charge hose, manifold valve, and vacuum pump to the unit.
3. Fully open the handle of the manifold valve and apply vacuum for at least 15 minutes and check that the compound vacuum gauge reads -14.7psi (-76cmHg).
4. After applying vacuum, fully open the stop valve with a hex wrench.
5. Check that both indoor and outdoor connections are free of air leakage.

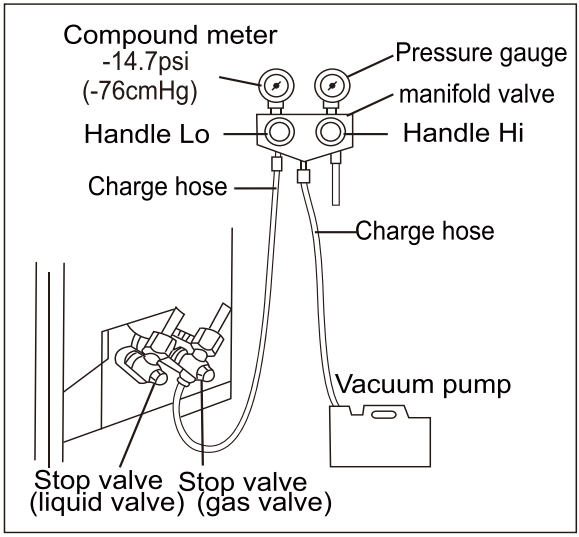

TESTING AND INSPECTION

Check After Installation

• Electrical Safety Check

1. If the supply voltage is within tolerance.(90%~110% of the rated voltage)
2. If the indoor and outdoor units are properly wired.
3. If the grounding wire of the air conditioner is securely grounded.

• Installation Safety Check

1. If the unit is mounted properly and securely.
2. If the water drains smoothly from indoor unit to outdoor drain.
3. If the wiring and piping are correctly installed and free of leaks.
4. Check that no foreign matter or tools are left inside the unit.
5. Check the refrigerant pipeline and connections are properly insulated.

• Leak test of the refrigerant

Depending on the installation method, the following methods may be used to check for suspect leak, on areas such as the connections of the outdoor unit and the cores of the cut-o valves and t-valves:

1.Bubble method: Apply of spray a uniform layer of soap water over the suspected leak spot and observe carefully for bubble.

2.Instrument method: Checking for leak by pointing the probe of the leak detector according to the instruction to the suspect points of leak.

Note:

Make sure that the ventilation is good before checking.

Test Operation

• Test Operation preparation:

1. Verify that all piping and wiring is properly connected.
2. Confirm that the valve at the gas side and the liquid-side are fully open.
3. Verify that power is turned on to the unit.
4. Install batteries in the remote control.

Note:

Make sure that the ventilation is good before testing.

• Test Operationmethod:

1. Turn on the power and push the ON/OFF switch button of the remote controller to start the air conditioner.
2. Select COOL or HEAT, adjust the SWING and other operation modes with the remote controller to verify proper operation.

● **Attention:**
1. For maintenance or scrap, please contact authorized service contractors.
2. Maintenance by unqualified person may cause injury or death.
3. Charge the air conditioner with R32 refrigerant, and maintain the air conditioner in strict accordance with manufacturer's requirements. The chapter is mainly focused on special maintenance requirements for appliance with R32 refrigerant.
4.Ask repairer to read after-sales technical service handbook for detailed information.

CARE AND CLEANING

⚠ WARNING

Before cleaning the air conditioner, the unit must be shut down and the electricity must be cut off for more than 5 minutes, otherwise there might be the risk of electric shock.
● Do not expose electrical connections or electronics to moisture which can cause an electric shock.
● Volatile liquids such as thinner or gasoline will damage the air conditioner, therefore only clean the housing of air conditioner with soft dry cloth or a cloth that is slightly dampened with water.
● Make sure to check filters regularly to prevent the accumulation of dust which may affect the air conditioner performance. If the unit is installed in an environment that has more dust, the number of cleanings will need to increase.
After removing the filter, do not touch the fin part of the indoor unit with your fingers as it may result in damage to the unit or injury.

Clean the Panel

When the panel of the indoor unit is dirty, clean it with soft dry cloth or a cloth that is slightly dampened with water.

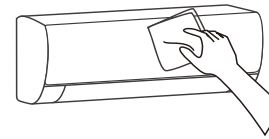

Clean the Air Filter

■ Remove the air filter

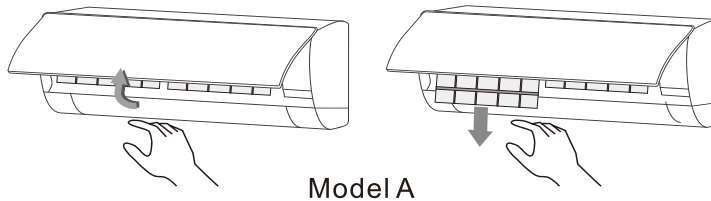

Model A

1. Use both hands to open the front panel to gain access to the filters.
2. Gently release the air filter from the slot and remove.

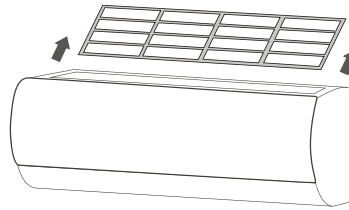

Model B

1. The air filter is located above the fuselage.
2. Take it out facing upward.

Note: Filter location varies by model.

■ Clean the Air Filter

Use a vacuum cleaner or water to rinse the filter clean. If the filter is very dirty (for example, with greasy dirt), clean it with warm water (below 113 ℉ (45 ℃)) with a mild detergent. Put the filter in a shady area to dry in the air.

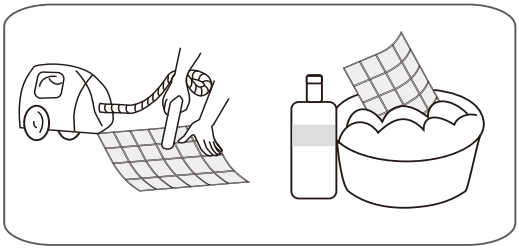

■ Clean or replace the Activated carbon filter screen(Only for some models)

1.Cleaning: you can clean with the Air Filter;
2.Replacement: remove the filter from the filter frame and attach a new one.

Note:

1. Do not throw away the filter frame.
2. Reuse the filter frame when replacing the activated carbon filter screen. When attaching the filter, check that the filter is properly set in the tabs. Dispose of the old filter as non-flammable waste.

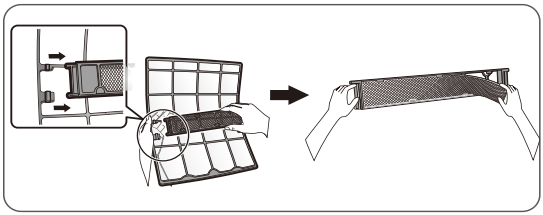

■ Mount the Filter

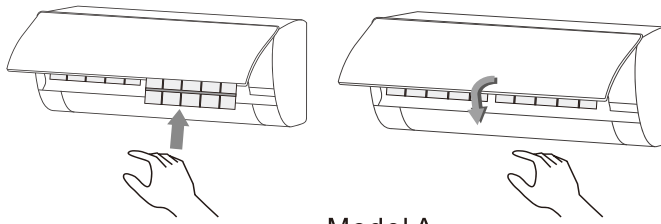

Model A

Reinstall the dried filter in reverse order of removal, then gently close the front cover and lock the panel.

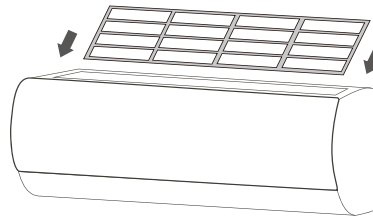

Model B

Reinstall the dried filter in reverse order of removal.

Check Before Using

1. Make sure that all the air inlets and outlets of the units are unblocked.
2. Check whether the indoor unit drains properly.
3. Check the ground wire is securely grounded.
4. Check whether the remote-control batteries are installed and in proper operating condition.
5. Verify that the outdoor unit is securely mounted and free from damage. If any issues, please contact qualified personnel for inspection

Maintain After Using

1. Turn off the power source of the air conditioner at the outdoor unit.
2. Clean the indoor unit panel and filter.
3. Remove the dust and debris from the outdoor unit.
4. Verify that the outdoor unit is securely mounted and free from damage. If any issues, please contact qualified personnel for inspection.

TROUBLESHOOTING

⚠ CAUTION

Do not attempt to repair the air conditioner by yourself as wrong maintenance may cause electric shock, fire, or explode. Please contact professional personnel to conduct the maintenance and repairs. Checking the below items prior to contacting a professional personnel can help identify a potential problem.

Phenomenon	Troubleshooting
The air blows out of the indoor unit, but the air is not being cooled or heated.	● Excessive accumulation of dust on filter, blocking the air inlet or outlet → Please clean the filter, remove the obstacles at the air inlet ●The louver blades are at an excessively angle limiting airflow.→Please adjust the louvers to pointing straight. ● Poor cooling and heating effect caused by doors and windows opening, and unclosed exhaust fan.→Please close the doors, windows, the exhaust fan, etc. ● Auxiliary heating function is not turned on while heating, which may lead to poor heating effect.→Turn on the auxiliary heating function. (only for models with auxiliary heating function) ● Mode setting is incorrect, and the temperature and wind speed settings are not appropriate.→Please re-select the mode, and set the appropriate temperature and wind speed.
The indoor unit blows odor out.	● The air conditioner itself does not have undesirable odor. If there is odor, it may be due to accumulation of the odor in the environment. →Clean the air filter or activate the cleaning function.
There is sound of running water during operation of the system.	● When the air conditioner is started up or stopped, the system can make a "hissing" sound that might sound like running water. → This is the sound of the flow of the refrigerant and not a malfunction.

Phenomenon	Troubleshooting
A slight "click" sound is heard at the start-up or shut-down.	● Due to temperature changes, panel and other parts will swell, causing the sound of friction. → This is normal, not a fault.
The indoor unit makes abnormal sound.	● The sound of fan or compressor relay switched on or off. ● When the defrosting starts or stops running, it will create sound. →That is due to the refrigerant flows to reverse direction. They are not malfunctions. ● Too much dust accumulation on the air filter of the indoor unit may result in fluctuation of the sound. → Clean the air filters in time. ● Too much air noise when "Strong wind" is turned on. →This is normal, if feeling uncomfortable, please deactivate the "Strong wind" function.
There are water drops over the surface of the indoor unit.	● When ambient humidity is high, water drops will be accumulated around the air outlet or the panel, etc. →This is a normal physics phenomenon. ● Prolonged cooling run in open space produces water drops. →Close the doors and windows. ● Too small opening angle of the louver blades may also result in water drops at the air inlet. →Increase the angle of the louver blades.

Phenomenon	Troubleshooting
During the cooling operation, the indoor unit outlet sometimes will blow out mist.	● When the indoor temperature and humidity are high, it happens sometimes. →This is because the indoor air is cooled rapidly. After it runs for some time, the indoor temperature and humidity will be reduced and the mist will disappear.
The air conditioner does not work.	● There might be power outages. → Wait until power is restored. ● The wires may loose. → Re-tighten the wires. ● Power switch fuse may blow. → Replace the fuse. ● The time for timing boot is yet to come. → Wait or cancel the timer settings.
The air conditioner can't run after the immediate start-up after it is shut down.	● If the air conditioner is turned on immediately after it is turned off, the protective delay switch will delay the operation for 3 to 5 minutes.
The air conditioner stops running after it starts up for a while.	● May have reached the setting temperature. → It is a normal function phenomenon. ● May be at a defrosting state. → It will automatically restore and run again after defrosting. ● Shutdown Timer may be set. → If you continue to use, please turn it on again.

Immediately stop all operations and cut off the power supply, contact our service center locally in following situations.

▲ Hear any harsh sound or smell any awful odor during running.

▲ Abnormal heating of power cable .

▲ Circuit breaker continuously trips.

MAINTENANCE NOTICE

Attention:

For maintenance or scrap, please contact a authorized contractor. Maintenance by unqualified person may cause injury or damage to the unit.

Charge air conditioner with R32 refrigerant only, and maintain the air conditioner in a strict accordance with manufacturer's requirements.

Qualification Requirements of Maintenance Personnel

1. Special training is required to work on equipment with A2L refrigerants. Only rely on qualified contractors to install, service, and repair this system.
2. The maintenance and repair of the air conditioner must be conducted according to the method recommended by the manufacturer.

If other professionals are needed to help maintain and repair the equipment, it should be conducted under the supervision of individuals who have the qualification to repair AC equipped with flammable refrigerants.

Inspection of the Site

Safety inspection must be conducted before maintaining equipment with R32 refrigerant to make sure the risk of fire is minimized.
Check whether the space is well ventilated and whether anti-static or fire prevention equipment is required.
While maintaining the refrigeration system, observe the following precautions before operating the system.

Operating Procedures

1. General work area:
All maintenance staff and others working in the local area shall be instructed on the nature of work being carried out.
Work in confined spaces shall be avoided. The area around the workspace shall be sectioned off. Ensure that the conditions within the area have been made safe by control of flammable material.

2. Checking for presence of refrigerant:
The area shall be checked with an appropriate refrigerant detector prior to and during work, to ensure the technician is aware of potentially toxic or flammable atmospheres.
Ensure that the leak detection equipment being used is suitable for use with all applicable refrigerants, i.e. non-sparking, adequately sealed or intrinsically safe.

3. Presence of fire extinguisher:
If any hot work is to be conducted on the refrigeration equipment or any associated parts, appropriate fire extinguishing equipment shall be available to hand. Have a dry powder or CO_2 fire extinguisher adjacent to the charging area.

4. No ignition sources:

No person carrying out work in relation to a refrigeration system which involves exposing any pipe work shall use any sources of ignition in such a manner that it may lead to the risk of fire or explosion. All possible ignition sources, including cigarette smoking, should be kept sufficiently far away from the site of installation, repairing, removing and disposal, during which refrigerant can possibly be released to the surrounding space. Prior to work taking place, the area around the equipment is to be surveyed to make sure that there are no flammable hazards or ignition risks.'No Smoking' signs shall be displayed.

5. Ventilated Area(open the door and window):

Ensure that the area is in the open or that it is adequately ventilated before breaking into the system or conducting any hot work. A degree of ventilation shall continue during the period that the work is carried out. The ventilation should safely disperse any released refrigerant and preferably expel it externally into the atmosphere.

6. Checks to the refrigeration equipment:

Where electrical components are being changed, they shall be fit for the purpose and to the correct specification. At all times the manufacturer's maintenance and service guidelines shall be followed. If in doubt, consult the manufacturer's technical department for assistance. The following checks shall be applied to installations using flammable refrigerants:

● The charge size is in accordance with the room size within which the refrigerant containing parts are installed.

● The ventilation machinery and outlets are operating adequately and are not obstructed.

● If an indirect refrigerating circuit is being used, the secondary circuit shall be checked for the presence of refrigerant.

● Refrigeration pipe or components are installed in a position where they are unlikely to be exposed to any substance which may corrode refrigerant containing components, unless the components are constructed of materials which are inherently resistant to being corroded or are suitably protected against being so corroded.

7. Checks to electrical devices:
Repair and maintenance to electrical components shall include initial safety checks and component inspection procedures.
If a fault exists that could compromise safety, then no electrical supply shall be connected to the circuit until it is satisfactorily dealt with. If the fault cannot be corrected immediately but it is necessary to continue operation, an adequate temporary solution shall be used. This shall be reported to the owner of the equipment so all parties are advised. Initial safety checks shall include:
● That capacitors are discharged: this shall be done in a safe manner to avoid possibility of sparking.
● That no live electrical components and wiring are exposed while charging, recovering or purging the system.
● Keep continuity of earthing.

Inspection of Cable

Check the cable for wear, corrosion, overvoltage, vibration and check if there are sharp edges and other adverse effects in the surrounding environment. During the inspection, the impact of aging or the continuous vibration of the compressor and the fan on it should be taken into consideration.

Leakage check of R32 refrigerant

Note: Check the leakage of the refrigerant in an environment where there is no potential ignition source.
No halogen probe (or any other detector that uses an open flame) should be used.
Leak detection method:
For systems with refrigerant R32, electronic leak detection instrument is available to detect and leak detection should not be conducted in environment with refrigerant. Make sure the leak detector will not become a potential source of ignition, and is applicable to the measured refrigerant. Leak detector shall be set for the minimum ignitable fuel concentration (percentage) of the refrigerant. Calibrate and adjust to proper gas concentration (no more than 25%) with the used refrigerant.
The fluid used in leak detection is applicable to most refrigerants. But do not use chloride solvents to prevent the reaction between chlorine and refrigerants and the corrosion of copper pipeline.
If you suspect a leak, then remove all the fire from the scene or put out the fire.
If the location of the leak needs to be welded, then all refrigerants need to be recovered, or, isolate all refrigerants away from the leak site (using cut-off valve). Before and during the welding, use OFN to purify the entire system.

Removal and Vacuum Pumping

1.Make sure there is no ignited fire source near the outlet of the vacuum pump and the ventilation is well.
2.The maintenance and other operations of the refrigeration circuit should be carried out according to the general procedure, but the following best operations that the flammability is already taken into consideration are the key. You should follow the following procedures:
- Remove the refrigerant.
- Decontaminate the pipeline by inert gases.
- Evacuation.
- Decontaminate the pipeline by inert gases again.
- Cut or weld the pipeline.

3. The refrigerant should be returned to the appropriate storage tank. The system should be blown with oxygen free nitrogen to ensure safety. This process may need to be repeated for several times. This operation shall not be carried out using compressed air or oxygen.
4. Through blowing process, the system is charged into the anaerobic nitrogen to reach the working pressure under the vacuum state, then the oxygen free nitrogen is emitted to the atmosphere, and in the end, vacuumize the system.
Repeat this process until all refrigerants in the system is cleared. After the final charging of the anaerobic nitrogen, discharge the gas into the atmosphere pressure, and then the system can be welded. This operation is necessary for welding the pipeline.

Procedures of Charging Refrigerants

As a supplement to the general procedure, the following requirements need to be added:
- Make sure that there is no contamination among di erent refrigerants when using a refrigerant charging device.
The pipeline for charging refrigerants should be as short as possible to reduce the residual of refrigerants in it.
- Storage tanks should remain vertically up.
- Make sure the grounding solutions are already taken before the refrigeration system is charged with refrigerants.
- After finishing the charging (or when it is not yet finished), label the mark on the system.
- Be careful not to overcharge refrigerants.

Scrap and Recovery

Scrap:

Before this procedure, the technical personnel shall be thoroughly familiar with the equipment and all its features, and make a recommended practice for refrigerant safe recovery. For recycling the refrigerant, you shall analyze the refrigerant and oil samples before operation. Ensure the required power before the test.
1. Be familiar with the equipment and operation.
2. Disconnect power supply.
3. Before carrying out this process, you have to make sure:
●If necessary, mechanical equipment operation should facilitate the operation of the refrigerant tank.
●All personal protective equipment is effective and can be used correctly.
●The whole recovery process should be carried out under the guidance of qualified personnel.
●The recovering of equipment and storage tank should comply with the relevant national standards.

4. If possible, the refrigerating system should be vacuumized.
5. If the vacuum state can't be reached, you should extract the refrigerant in each part of the system from many places.
6. Before the start of the recovery, you should ensure that the capacity of the storage tank is sufficient.
7. Start and operate the recovery equipment according to the manufacturer's instructions.
8. Don't fill the tank to its full capacity (the liquid injection volume does not exceed 80% of the tank volume).
9. Even the duration is short, it must not exceed the maximum working pressure of the tank.
10. After the completion of the tank filling and the end of the operation process, you should make sure that the tanks and equipment should be removed quickly and all closing valves in the equipment are closed.
11.The recovered refrigerants are not allowed to be injected into another system before being purified and tested.
Note: The identification should be made after the appliance is scrapped and refrigerants are evacuated.
The identification should contain the date and endorsement.
Make sure the identification on the appliance can
reflect the flammable refrigerants contained in this appliance.

Recovery:

1.The clearance of refrigerants in the system is required when repairing or scrapping the appliance. It is recommended to completely remove the refrigerant.
2.Only a special refrigerant tank can be used when loading the refrigerant into the storage tank. Make sure the capacity of the tank is appropriate to the refrigerant injection quantity in the entire system. All tanks intended to be used for the recovery of refrigerants should have a refrigerant identification (i.e. refrigerant recovery tank).
Storage tanks should be equipped with pressure relief valves and globe valves and they should be in a good condition.
If possible, empty tanks should be evacuated and maintained at room temperature before use.
3.The recovery equipment should be kept in a good working condition and equipped with equipment operating instructions for easy access. The equipment should be suitable for the recovery of R32 refrigerants.
Besides, there should be a qualified weighting apparatus which can be normally used.
The hose should be linked with detachable connection joint of zero leakage rate and be kept in a good condition.
Before using the recovery equipment, check if it is in a good condition and if it gets perfect maintenance.
Check if all electrical components are sealed to prevent the leakage of the refrigerant and the fire caused by it.
If you have any question, please contact us.
4.The recovered refrigerant shall be loaded in the appropriate storage tanks, attached with a transporting instruction, and returned to the refrigerant manufacturer. Don't mix refrigerant in recovery equipment, especially a storage tank.

5.The space loading R32 refrigeration can't be enclosed in the process of transportation. Take anti electrostatic measures if necessary in transportation. In the process of transport, loading and unloading, necessary protective measures must be taken to protect the air conditioner to ensure that the air conditioner is not damaged.
6.When removing the compressor or clearing the compressor oil, make sure the compressor is pumped to an appropriate level to ensure that there is no residual R32 refrigerants in the lubricating oil. The vacuum pumping should be carried out before the compressor is returned to the supplier. Ensure the safety when discharging oil from the system.

DE-COMMISSIONING,DISMANTLING&DISPOSAL
This product contains refrigerant under pressure, rotating parts, and electrical connections which may be a danger & cause injur. All work must only be carried out by competent persons using suitable protective clothing and safety precautions.



Read the Manual



Risk of Electric Shock

RoHS



Unit is Remotely controlled
& may start without warning



1. Isolate all sources of electrical supply to the unit including any control system supplies switched by the unit.
Ensure that all points of electrical and gas isolation are secured in the OFF position.
The supply cables and gas pipe work may then be disconnected and removed.
For points of connection refer to unit installation instructions.
2. Remove all refrigerant from each system of the unit into a suitable container using a refrigerant reclaim or recovery unit.
This refrigerant may then be reused, if appropriate, or returned to the manufacturer for disposal.
Under no circumstances should refrigerant be vented to atmosphere. Where appropriate, drain the refrigerant oil from each system into a suitable container and dispose of according to local laws and regulations governing disposal of oily wastes.
3. Packaged units can generally be removed in one piece after disconnection as above. Any fixing down bolts should be removed and then unit lifted from position using the points provided and equipment of adequate lifting capacity. Reference MUST be made to the unit installation instructions for unit weight and correct methods of lifting. Note that any residual or spilt refrigerant oil should be mopped up and disposed of as described above.
4. After removal from position the unit parts may be disposed of according to local laws and regulations.
5. Meaning of crossed-out wheeled dustbin: Do not dispose of electrical appliances as unsorted municipal waste, use separate collection facilities. Contact your local government for information regarding the collection systems available. If electrical appliances are disposed of in landfills or dumps, hazardous substances can leak into the groundwater and get into the food chain, damaging your health and well being.

Remarque :
● Toutes les illustrations de ce manuel sont données à titre d'explication uniquement.
● Votre climatiseur peut être légèrement différent. C'est la forme réelle qui prévaut.
● Elles sont susceptibles d'être modifiées sans préavis en vue d'améliorations futures.
● Lors de l'installation des appareils multiples, reportez-vous au manuel d'installation des appareils multiples pour l'installation de l'appareil extérieur (Climatiseur Inverter DC modulable).

AVERTISSEMENT

REMARQUE : Le contenu lié à FCC et IC ne s'applique qu'aux modèles avec fonction WiFi.

FCC AVERTISSEMENT
AVERTISSEMENT : Il est interdit d'apporter des changements ou des modifications à cet appareil sans l'approbation expresse de la partie responsable de la conformité.

FCC DÉCLARATION
Cet appareil est conforme à la partie 15 des règles de la FCC. Le fonctionnement est soumis aux deux conditions suivantes :
(1) Cet appareil ne doit pas causer d'interférences nuisibles, et
(2) Cet appareil doit accepter toute interférence reçue, y compris les interférences susceptibles de provoquer un fonctionnement indésirable.
REMARQUE : Cet équipement a été testé et déclaré conforme aux limites imposées aux appareils numériques de classe B, conformément à la partie 15 des règles de la FCC. Ces limites sont conçues pour fournir une protection raisonnable contre les interférences nuisibles dans une installation résidentielle. Cet équipement génère, utilise et peut émettre des fréquences radio et, s'il n'est pas installé et utilisé conformément aux instructions,

peut causer des interférences nuisibles aux communications radio. Cependant, il n'y a aucune garantie que des interférences ne se produiront pas dans une installation particulière. Si cet équipement provoque des interférences nuisibles à la réception de la radio ou de la télévision, ce qui peut être déterminé en mettant l'équipement sous tension et hors tension, l'utilisateur est encouragé à essayer de corriger les interférences par l'une ou plusieurs des mesures suivantes :
● Réorientez ou déplacez l'antenne de réception.
● Augmentez la séparation entre l'équipement et le récepteur.
● Branchez l'équipement sur une prise de courant située sur un circuit différent de celui sur lequel le récepteur est branché.
● Consultez le revendeur ou un technicien radio/TV expérimenté pour obtenir de l'aide.

IC DÉCLARATION

Cet appareil est conforme aux normes RSS exemptes de licence d'Industrie Canada.
Son fonctionnement est soumis aux deux conditions suivantes : (1) cet appareil ne doit pas causer d'interférences, et (2) cet appareil doit accepter toute interférence, y compris les interférences susceptibles de provoquer un fonctionnement indésirable de l'appareil.

IC DÉCLARATION

Cet équipement est conforme aux limites d'exposition aux rayonnements RF de la FCC et de l'IC établies pour un environnement non contrôlé. La ou les antennes utilisées pour cet émetteur doivent être installées et exploitées pour fournir une distance de séparation d'au moins 7,87 pouces (20 cm) de toutes les personnes et ne doivent pas être colocalisées ou fonctionner en conjonction avec une autre antenne ou émetteur. Les installateurs doivent s'assurer qu'une distance de séparation de 7,87 pouces (20 cm) sera maintenue entre l'appareil (à l'exclusion de son combiné) et les utilisateurs.

Symbole	Remarque	Explication
	AVERTISSEMENT	Ce symbole indique que cet appareil utilise un réfrigérant inflammable. Si le réfrigérant fuit et est exposé à une source d'inflammation externe, il existe un risque d'incendie. (Uniquement pour le climatiseur avec UL ou ETL-MARKING, UL60335-2-40)
	ATTENTION	Ce symbole indique que le manuel d'utilisation doit être lu attentivement.
	ATTENTION	Ce symbole indique qu'un personnel de service doit manipuler cet équipement en se référant au manuel d'installation.
	ATTENTION	Ce symbole indique que des informations sont disponibles, telles que le manuel d'utilisation ou le manuel d'installation.

REMARQUE :
Le climatiseur avec le réfrigérant R32, s'il est mal traité, peut causer de graves dommages au corps humain ou aux choses environnantes.

● L'espace de la pièce et les exigences de charge maximale de réfrigérant sont indiqués dans le tableau de droite.
● Si de la glace s'est formée sur l'appareil, n'utilisez pas de moyens pour accélérer le processus de dégivrage autres que ceux recommandés par le fabricant.
● N'utilisez pas de nettoyants sur l'appareil autres que ceux approuvés par le fabricant.
● Ne percez pas et ne brûlez pas le climatiseur et veillez à ce que la tuyauterie du réfrigérant ne soit pas endommagée.
● L'appareil doit être stocké dans une pièce dépourvue de sources d'inflammation fonctionnant en permanence (par exemple : flammes nues, appareil à gaz en fonctionnement ou radiateur électrique en fonctionnement).
● Notez que le réfrigérant peut être inodore.
● Le climatiseur doit être stocké dans un endroit capable d'éviter tout dommage involontaire à l'appareil.
● Veillez à respecter tous les codes locaux et toutes les exigences en matière de sécurité.

Espace Ambiant et Charge Maximale de Réfrigérant

Type de Réfrigérant	Quantité de Charge de Frigorigène Autorisée, (oz(kg))	Surface de Plancher Minimale pour l'Installation, (pi²(m²))
R32	＜64.9 (＜1.84)	75.35 (7)
	64.9~82.54 (1.84~2.34)	96.88 (9)
	82.58~100.18 (2.341~2.84)	113.02 (10.5)
	100.21~117.82 (2.841~3.34)	134.55 (12.5)
	117.85~135.45 (3.341~3.84)	150.69 (14)
	135.49~153.09 (3.841~4.34)	193.75 (18)

PRÉCAUTIONS DE SÉCURITÉ

Une installation ou une utilisation incorrecte en ne suivant pas ces instructions peut causer des dommages ou des dommages aux personnes, aux biens, etc. La gravité est classée selon les indications suivantes :

⚠ AVERTISSEMENT

Ce symbole indique la possibilité de mort ou de blessures graves.

⚠ ATTENTION

Ce symbole indique la possibilité de blessures ou de dommages matériels.

⚠ AVERTISSEMENT

Cet appareil n'est pas destiné à être utilisé par des personnes (y compris des enfants) ayant des capacités physiques, sensorielles ou mentales réduites, ou un manque d'expérience et de connaissances, à moins qu'elles n'aient reçu une supervision ou des instructions concernant l'utilisation de l'appareil par une personne responsable de leur sécurité. Les enfants doivent être surveillés pour s'assurer qu'ils ne jouent pas avec l'appareil.

- Ne connectez pas le fil de terre au gazoduc, au pipeline d'eau, au paratonnerre ou au fil de terre téléphonique.
- Le climatiseur doit être mis à la terre. Une mise à la terre incomplète peut entraîner des chocs électriques.
- Ne tirez pas sur le câble d'alimentation. Tirer sur le câble d'alimentation peut endommager l'appareil et provoquer un choc électrique.
- Éteignez toujours l'appareil et coupez l'alimentation électrique lorsque l'appareil n'est pas utilisé pendant une longue période afin d'assurer la sécurité.
- Ne coupez pas l'interrupteur d'alimentation principal pendant le fonctionnement ou avec les mains mouillées. Cela peut provoquer un choc électrique.
- Assurez-vous que le système dispose de son propre circuit électrique dédié et que tous les travaux électriques sont effectués par une personne certifiée ou autorisée à effectuer de tels travaux dans l'État ou la région dans laquelle l'isolation a lieu.
- Éteignez toujours l'appareil et coupez l'alimentation électrique avant d'effectuer tout entretien ou nettoyage, sinon cela pourrait provoquer un choc électrique ou des dommages.
- Ne laissez pas la télécommande ou l'appareil intérieur être trop mouillé. L'exposition à une humidité excessive peut endommager l'appareil et/ou provoquer un choc électrique.
- N'installez pas le climatiseur dans un endroit où il y a des gaz ou des liquides inflammables à moins que la distance ne soit égale ou supérieure à 3,28 pieds (1 m).
- N'utilisez pas de liquide ou d'agent de nettoyage non approuvé pour nettoyer le climatiseur.

⚠ AVERTISSEMENT

N'essayez pas de réparer le climatiseur par vous-même. Des réparations incorrectes peuvent provoquer un incendie ou une explosion.

● Contactez un technicien de service qualifié pour toutes les exigences de service.

● N'utilisez pas le climatiseur pendant un orage. L'alimentation électrique doit être coupée pour éviter tout danger ou blessure.

● Ne mettez pas les mains ou tout objet dans les entrées ou sorties d'air. Cela peut causer des blessures ou des dommages à l'appareil.

● Veuillez monter le système sur une surface sécurisée pour éviter que l'appareil ne tombe et ne cause des blessures ou des dommages.

● Ne bloquez pas l'entrée ou la sortie d'air. Sinon, la capacité de refroidissement ou de chauffage sera diminuée ou entraînera l'arrêt du système de fonctionnement.

● L'appareil doit être installé conformément aux codes de câblage nationaux et locaux, c'est-à-dire un disjoncteur.

Ce produit contient des gaz à effet de serre fluorés.

● Les fuites de réfrigérant contribueront au changement climatique.

● Ne modifiez jamais le système de réfrigérant ou ne tentez pas de le réparer sans une formation appropriée et sans être conforme aux codes locaux et nationaux.

● Le réfrigérant de ce système a un potentiel de réchauffement global (PRG) inférieur à celui d'un réfrigérant ayant un PRG plus élevé, en cas de fuite dans l'atmosphère. Cet appareil contient un fluide frigorigène dont le GWP est égal à [675]. Cela signifie que si 35 oz (1 kg) de ce fluide frigorigène devaient être déversés dans l'atmosphère, l'impact sur le réchauffement climatique serait [675] fois supérieur à 35 oz (1 kg) de CO_2, sur une période de 100 ans.

⚠ AVERTISSEMENT

Veillez à ce que les objets suivants ne se trouvent pas sous l'appareil intérieur :
- Micro-ondes, fours et autres objets chauds.
- Ordinateurs et autres appareils à forte charge électrostatique.
- Les prises électriques.
- Les objets susceptibles d'être endommagés par l'eau.

La tuyauterie entre l'appareil intérieur et l'appareil extérieur ne doit pas être réutilisée, à moins qu'elle ne puisse être correctement rincée et évasée.

Les spécifications relatives aux exigences électriques sont indiquées sur la plaque signalétique de l'appareil.

⚠ ATTENTION

- N'utilisez pas le système avec les fenêtres ou les portes ouvertes. Cela limiterait l'efficacité du système.
- Ne vous tenez pas sur le dessus de l'appareil extérieur et ne placez pas d'objets lourds dessus. Cela pourrait causer des blessures ou des dommages à l'appareil.
- N'utilisez pas le système à d'autres fins, telles que le séchage des vêtements, la conservation des aliments, etc.
- Des ajustements appropriés de la température de réglage peuvent éviter le gaspillage d'électricité.

En ce qui concerne l'installation des climatiseurs, veuillez vous référer aux paragraphes ci-dessous de ce manuel.

Déchets Électroniques

Exigences en matière d'élimination :

● Ne jetez pas les appareils électriques avec les déchets municipaux non triés, utilisez des installations de collecte séparées.

● Contactez votre gouvernement local pour obtenir des informations sur les systèmes de collecte disponibles.

● Si les appareils électriques sont jetés dans des décharges ou des décharges, des substances dangereuses peuvent s'infiltrer dans les eaux souterraines et pénétrer dans les eaux souterraines et la chaîne alimentaire, nuisant à votre santé et à votre bien-être. Respectez toujours les codes locaux pour l'élimination des déchets électroniques.



AVIS D'UTILISATION

★ Instructions de la télécommande
Les utilisateurs peuvent scanner le code QR suivant pour obtenir des instructions.

YKR-T121E

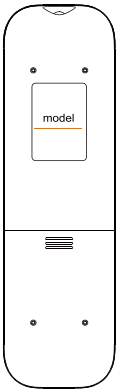

REMARQUE : ※ Le modèle de la télécommande est affiché au dos.

★ Instructions Wi-Fi
Les utilisateurs peuvent scanner le code QR suivant pour obtenir les instructions de fonctionnement du Wifi.

	Pour Android Pour IOS
1.Ce code QR contient les instructions d'utilisation du WIFI.	2.Téléchargez l'application WIFI via ce code QR
Remarque : Certains modèles n'ont pas cette fonction, sous réserve de l'achat réel.	

Plage de Fonctionnement

● Le fonctionnement de l'appareil en dehors de la plage de température recommandée peut avoir un impact sur les performances du système.
● Lorsque la température est trop élevée, le climatiseur peut déclencher le disjoncteur, provoquant l'arrêt du climatiseur.
● Lorsque la température est trop basse, l'échangeur de chaleur extérieur peut générer une humidité excessive, entraînant des gouttes d'eau de l'appareil.
● En cas de refroidissement ou de déshumidification à long terme avec une humidité relative supérieure à 80 %, les portes et les fenêtres doivent être fermées pour éviter que l'appareil intérieur ne génère trop d'eau et ne provoque des fuites.

	Gamme	Intérieur	Extérieur
SEER2≥17	Refroidissement	60.8~89.6℉(16~32℃)	60.8~118.4℉(16~48℃)
	Chauffage	50~89.6℉ (10~32℃)	5~75.2℉(-15~24℃)
SEER2≥22	Refroidissement	60.8~89.6℉(16~32℃)	5~125.6℉(-15~52℃)
	Chauffage	50~89.6℉ (10~32℃)	5 ~75.2℉ (-15~24℃)
SEER2≥24	Refroidissement	60.8~89.6℉(16~32℃)	5~125.6℉ (-15~52℃)
	Chauffage	50~89.6℉ (10~32℃)	-13~75.2℉(-25~24℃)
Remarque:Lorsque la température est inférieure à-7℃(19,4 °F),il est recommandé d'utiliser des modèles avec chauffage électrique du châssis.			

Remarques concernant le chauffage

● Le ventilateur de l'appareil intérieur ne démarre pas immédiatement lorsque le cycle de chauffage a commencé. L'appareil se réchauffera puis commencera à souffler de l'air pour éviter de souffler de l'air frais.
● Lorsqu'il fait froid et humide à l'extérieur, l'appareil extérieur développera du givre sur l'échangeur de chaleur, ce qui, avec le temps, amènera le système à démarrer la fonction de dégivrage.
● Pendant le dégivrage, le climatiseur arrête de chauffer pendant environ 5 à 12 minutes.
● De la vapeur peut s'échapper de l'appareil extérieur pendant le dégivrage. Il ne s'agit pas d'un dysfonctionnement, mais du résultat d'un dégivrage rapide.
● Le chauffage reprendra une fois le dégivrage terminé.

Remarques pour désactiver

● Lorsque le climatiseur est éteint, le contrôleur principal décide automatiquement s'il doit s'arrêter immédiatement ou après avoir fonctionné pendant des dizaines de secondes avec une fréquence et une vitesse d'air plus faibles.

Opération d'urgence

● Si la télécommande est perdue ou cassée, utilisez le bouton de force pour faire fonctionner le climatiseur.
● Si ce bouton est enfoncé avec l'appareil éteint, le climatiseur fonctionnera en mode : AUTO avec une température réglée de 77 °F (25 °C) et la vitesse du ventilateur : AUTO.
● Si ce bouton est enfoncé avec l'appareil allumé, le climatiseur s'arrêtera de fonctionner.

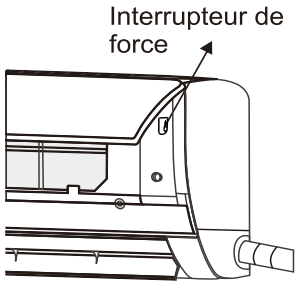

Réglage de la direction du flux d'air

1. Utilisez les boutons d'oscillation haut-bas et d'oscillation gauche-droite de la télécommande pour régler la direction du flux d'air. Reportez-vous au manuel d'utilisation de la télécommande pour plus de détails.
2. Pour les modèles sans fonction d'orientation gauche-droite, la bouche d'aération doit être déplacée manuellement.

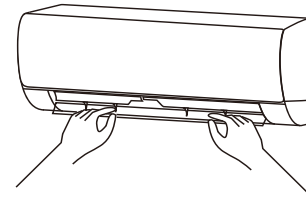

Remarque : Déplacez les bouches d'aération avant que l'appareil ne soit en marche, sinon vous risquez de vous blesser les doigts. Ne placez jamais votre main dans l'entrée ou la sortie d'air lorsque le climatiseur fonctionne.

AVIS D'INSTALLATION

- Ce appareil doit être installé par un entrepreneur certifié pour éviter :

Dommages à l'appareil
Fuite de réfrigérant dans l'atmosphère
Choc électrique
Brûlures causées par le réfrigérant
Autres blessures graves, y compris la mort

- Un test d'étanchéité doit être effectué après l'installation.
- Pour déplacer et installer le climatiseur à un autre endroit, veuillez contacter votre entrepreneur local autorisé.

Inspections de Déballage

- Ouvrez la boîte et vérifiez le climatiseur dans un endroit bien ventilé et sans source d'inflammation.
- Remarque : Les opérateurs sont tenus de porter des dispositifs antistatiques

● Il est nécessaire de vérifier s'il y a une fuite de réfrigérant avant d'ouvrir la boîte de la machine extérieure ; Arrêtez d'installer le climatiseur si une fuite est détectée.
● L'équipement de prévention des incendies doit être préparé bien avant la vérification.
● Vérifiez ensuite la canalisation de réfrigérant pour voir s'il y a des dommages ou des fuites.

Principes de Sécurité pour l'Installation d'un Climatiseur

● Le dispositif de prévention des incendies doit être préparé avant l'installation.
● Maintenez l'installation sur le site ventilé. (ouvrir la porte et la fenêtre)
● Il est interdit d'avoir une source d'inflammation, de fumer et d'appeler dans la zone où se trouve le réfrigérant R32.
● Des précautions antistatiques sont nécessaires pour l'installation d'un climatiseur, par exemple porter des vêtements et des gants en pur coton.
● Gardez le détecteur de fuites en état de fonctionnement pendant l'installation.
● Si une fuite de réfrigérant R32 se produit pendant l'installation, vous devez immédiatement détecter la concentration dans l'environnement intérieur jusqu'à ce qu'elle atteigne un niveau sûr.
● Si une fuite de réfrigérant affecte les performances du climatiseur, veuillez arrêter immédiatement le fonctionnement et le climatiseur doit d'abord être aspiré et renvoyé à la station de maintenance pour traitement.
● Gardez l'appareil électrique, l'interrupteur d'alimentation, la fiche, la prise, la source de chaleur à haute température et l'électricité statique élevée loin de la zone située sous les lignes de côté de l'appareil intérieur.
● Le climatiseur doit être installé dans un endroit accessible à l'installation et à l'entretien, sans obstacles pouvant bloquer les entrées ou sorties d'air des appareils intérieurs/extérieurs, et doit être tenu à l'écart des sources de chaleur, des conditions inflammables ou explosives.
● Lors de l'installation ou de la réparation du climatiseur et que la ligne de raccordement n'est pas assez longue, l'ensemble de la ligne de raccordement doit être remplacé par la ligne de raccordement de la spécification d'origine ; La prolongation n'est pas autorisée.

Exigences relatives à la position d'installation

● Évitez les endroits où il y a des fuites de gaz inflammables ou explosifs ou où la ventilation est médiocre.
● Évitez les endroits soumis à de forts champs électriques/magnétiques comme les micro-ondes et les lampes fluorescentes.
● Évitez les endroits tels que le bruit et la résonance comme les murs au-dessus d'une zone de couchage.
● Évitez les conditions naturelles difficiles (par exemple, vent fort, soleil direct ou sources de chaleur à haute température).
● Évitez les endroits à la portée des enfants.
● Raccourcissez autant que possible la connexion entre les appareils intérieurs et extérieurs pour de meilleures performances.
● Sélectionnez un endroit où il est facile d'effectuer l'entretien et la réparation.
● L'appareil extérieur ne doit pas être installé de manière à occuper une allée, un escalier, une sortie, un escalier de secours, une passerelle ou tout autre espace public.
● L'appareil extérieur doit être installé le plus loin possible des portes et fenêtres des voisins ainsi que des plantes.

Inspections de l'environnement d'installation

● Vérifiez la plaque signalétique de la machine extérieure pour vous assurer que le réfrigérant est R32.
● Vérifiez la surface au sol de la pièce. L'espace ne doit pas être inférieur à l'espace utilisable dans la spécification.
● L'appareil extérieur doit être installé dans un endroit bien ventilé.
● Vérifiez l'environnement environnant du site d'installation : le R32 ne doit pas être installé dans l'espace réservé clos d'un bâtiment.
● Lorsque vous utilisez une perceuse électrique pour faire des trous dans le mur, vérifiez d'abord s'il y a une canalisation pré-enterrée pour l'eau, l'électricité et le gaz.
Il est suggéré d'utiliser le trou réservé dans le toit du mur.

Exigences de la Structure de Montage

● Le support de montage doit répondre aux normes nationales ou industrielles en vigueur.
● Il est recommandé que le support de montage et sa surface de transport de charge soient capables de supporter 4 fois ou plus le poids de l'appareil.
● Le support de montage de l'appareil extérieur doit être fixé à l'aide de boulons d'expansion ou selon les recommandations du fabricant.
● Assurez-vous que l'installation est sécurisée, quel que soit le type de mur sur lequel il est installé, afin d'éviter les chutes potentielles qui pourraient causer des dommages ou des blessures.

Exigences de Sécurité Électrique

● Veillez à utiliser la tension nominale correcte pour le climatiseur et un circuit dédié pour l'alimentation électrique.
● Suivez les codes locaux et nationaux pour le bon câble d'alimentation AWG.
● La plage de fonctionnement est de 90% à 110% de la tension nominale locale. Mais un dysfonctionnement de l'alimentation électrique insuffisante provoque un choc électrique ou un incendie. Si l'instabilité de la tension, proposé pour augmenter le régulateur de tension.
● Le dégagement minimum entre le climatiseur et les combustibles est de 4,9 pieds (1,5 m) ou plus.
● Utilisez la taille et le type de fil corrects pour connecter l'appareil intérieur à l'appareil extérieur.
● La taille du cordon d'interconnexion, du câble d'alimentation, du fusible et de l'interrupteur nécessaires est déterminée par le courant maximal de l'appareil.
● Le courant maximum est indiqué sur la plaque signalétique située sur le panneau latéral de l'appareil.
Reportez-vous à cette plaque signalétique pour choisir la bonne taille de fil, le disjoncteur ou l'interrupteur.

Exigences pour les opérations à hauteur élevée

● Lors de l'installation à 6,6 pieds (2 m) ou plus au-dessus du niveau de base, les ceintures de sécurité doivent être portées et des cordes suffisamment résistantes doivent être solidement fixées à l'appareil extérieur, afin d'éviter les chutes qui pourraient causer des blessures corporelles ou la mort ainsi que des pertes matérielles.

Exigences de mise à la terre

● Veillez à mettre correctement l'appareil à la terre. Respectez tous les codes locaux et nationaux en vigueur.
● Ne connectez pas le fil de mise à la terre à un tuyau de gaz, à une conduite d'eau, à un paratonnerre, à une ligne téléphonique ou à un circuit mal mis à la terre.
● Le fil de mise à la terre est spécialement conçu et ne doit pas être utilisé à d'autres fins, ni fixé avec une vis taraudeuse ordinaire.
● Assurez-vous que toutes les connexions électriques sont solidement fixées et connectées aux bonnes bornes.
● Les codes électriques locaux et nationaux doivent être utilisés.

Autres

● La méthode de connexion du climatiseur et du câble d'alimentation et la méthode d'interconnexion de chaque élément indépendant sont soumises au schéma de câblage apposé sur la machine.
● Le modèle et la valeur nominale du fusible sont soumis à la sérigraphie du contrôleur correspondant ou du manchon du fusible.

SCHÉMA D'INSTALLATION

Accessoires

Lisez attentivement ces considérations de sécurité avant d'installer le réchauffeur de bac de récupération.
Une fois l'installation terminée, vérifiez si l'appareil fonctionne correctement pendant l'opération de démarrage.

Liste d'Emballage (Configuration Standard)

Nom	Quantité	Unité
Appareil extérieur	1	Set
Appareil intérieur	1	Set
Télécommande	1	Pièce
Piles (AAA)	2	Pièces
Manuel d'utilisation	2	Set
Tuyau de vidange	1	Pièce
Câble d'alimentation	1	Set
Fil de connexion d'alimentation	1	Set
Tuyaux de raccordement	2	Pièces
Sangle en plastique	1	Rouleau
Anneau de protection de tuyau	1	Pièce
Mastic	1	Pièce
Plaque de montage	1	Pièce
Plaque de montage Schéma de l'indicateur	1	Pièce

Liste d'Emballage (Configuration Optionnelle)

Nom	Quantité	Unité
Écrou évasé	4	Set
Support de télécommande	2	Pièces
Vis de fixation pour télécommande Support de manette	2	Pièces
Coude de vidange	1	Pièce
Bouchon de vidange	5	Pièces
Plaque de montage Vis de fixation	8	Pièces
Vis	≥5	Pièces
WIFI	1	Pièce
Gaine du robinet à soupape	1	Pièce
Filtre de santé	2	Pièces
Coussinets d'insonorisation	4	Pièces

Outils Requis



Scie Cloche



Clé à Molette



Ampèremètre à Pince



Coupe-Tube



Ceinture de Sécurité



Niveau à Bulle



Sonde Électrique



Thermomètre



Tournevis



Pince à Dénuder



Manomètre



Pompe à Vide



Mètre à Ruban



Clés Hexagonales



Outil d'Évasement



Pinces

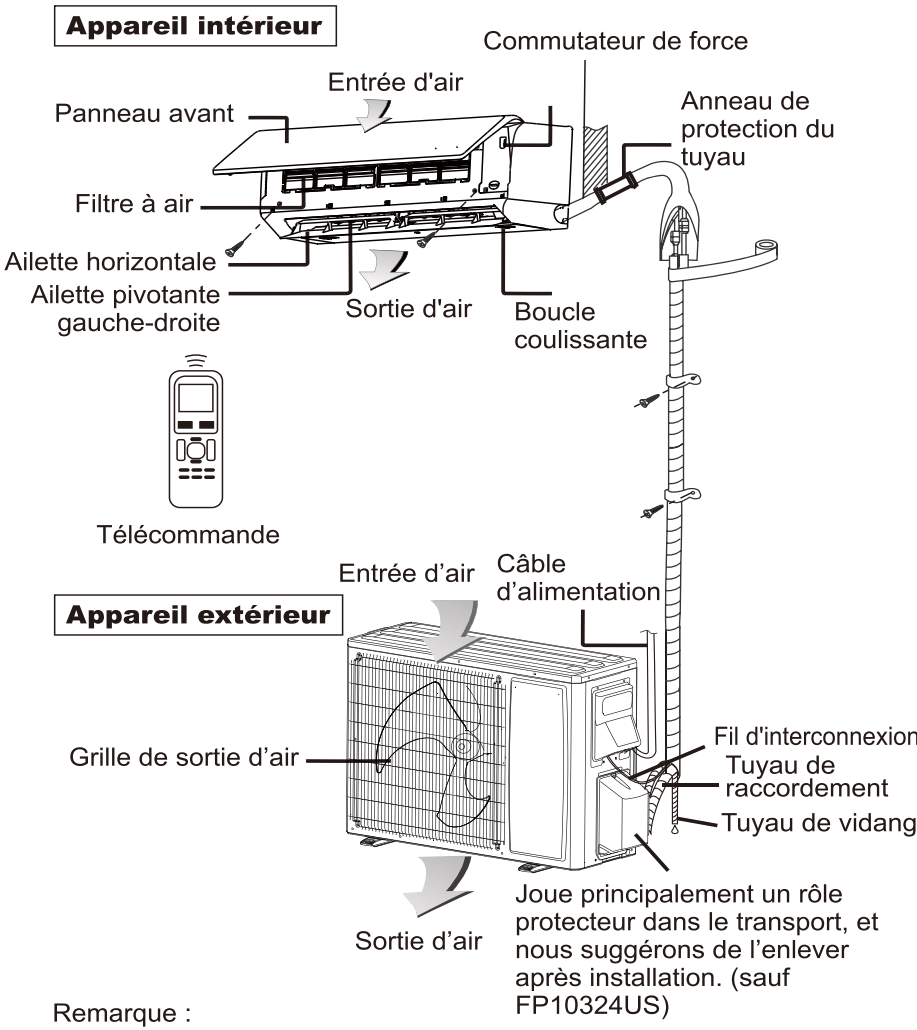

Remarque :

1. Toutes les illustrations de ce manuel sont fournies à titre d'explication uniquement.
2. Votre climatiseur peut être légèrement différent. La forme réelle peut varier.
3. Elles sont susceptibles d'être modifiées sans préavis en vue d'améliorations futures.

INSTALLATION DE L'APPAREIL INTÉRIEUR

Dessin des Dimensions de l'Installation de l'Appareil Intérieur

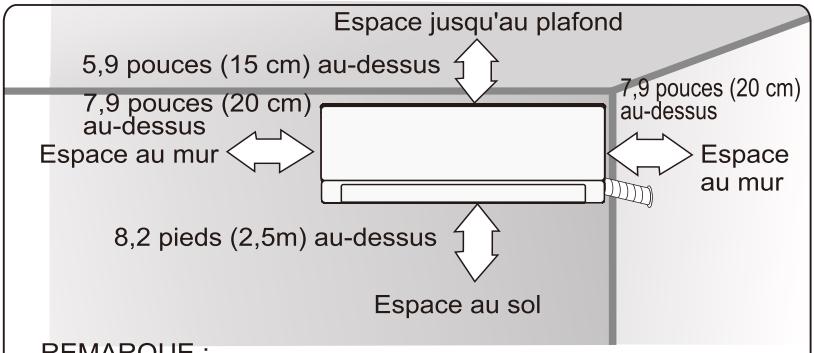

REMARQUE :

1. Pour des raisons de sécurité, l'appareil doit être installé à au moins 8,2 pieds (2,5m) du sol.
2. Si l'appareil est installé au-dessus d'une bibliothèque ou d'une étagère fixée au mur, il doit y avoir 14 pouces (35 cm) entre le bas de l'appareil et le haut de l'étagère.

Plaque d'Installation de Montage

1. Assurez-vous que le mur est suffisamment solide pour supporter le poids de l'appareil. Sinon, il est nécessaire de renforcer le mur avec des plaques, des poutres ou des piliers.
2. Utilisez les vis cruciformes de type « + » dans au moins 5 trous de vis appropriés pour fixer la plaque au mur.
3. Assurez-vous que la plaque est horizontalement au niveau du mur et qu'il y a suffisamment d'espace entre la plaque et le mur et le plafond pour monter l'appareil.
4. Tirez la plaque de montage à la main après l'installation, pour confirmer qu'elle est solide.
5. Utilisez les dimensions d'installation pour localiser et percer des trous (voir figure).

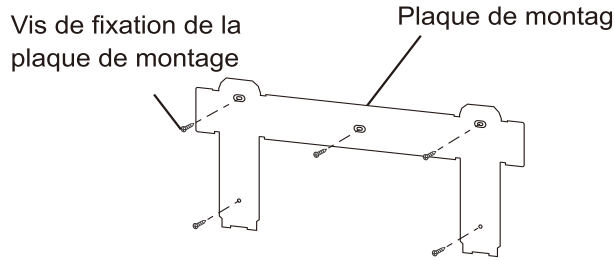

Trou Mural

1. Une fois que l'emplacement approprié a été déterminé, percer le trou avec une inclinaison vers l'extérieur de 5° à 10° pour assurer un drainage adéquat.
2. Veillez à protéger la tuyauterie et les câbles contre tout dommage lorsqu'ils traversent le mur, en utilisant un anneau de protection de tuyauterie ou tout autre dispositif de protection fourni par l'entreprise.
3. Utilisez le mastic fourni pour sceller la pénétration de la tuyauterie afin d'empêcher la formation de moisissures, les rongeurs et l'air froid/chaud de pénétrer dans l'espace.

Remarque :

En général, le trou dans le mur est de Φ2.36in~Φ 3.15in(Φ60mm~Φ80mm).

Évitez les fils électriques pré-enfouis et les murs durs lorsque vous faites le trou.

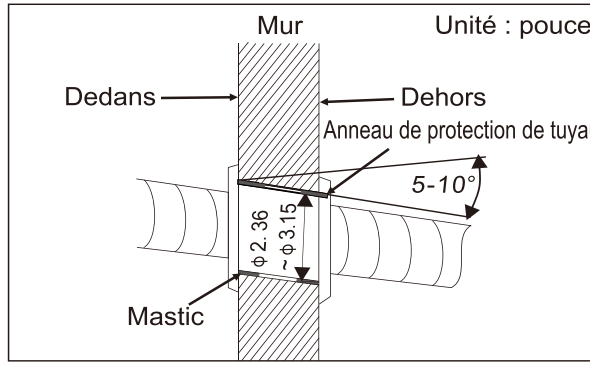

Tracé du Pipeline

1. La tuyauterie de réfrigérant peut être acheminée hors de l'appareil intérieur de plusieurs façons. Pour un routage à gauche, à droite ou par le bas, utilisez les trous découpés sur le boîtier de l'appareil. Pliez soigneusement les tuyaux dans la position requise afin de les aligner avec le trou.
2. Pour le routage arrière, assurez-vous de percer le trou au bon endroit en fonction du support de montage.
3. Enroulez le fil entre les appareils, les tuyaux de réfrigérant et le tuyau de vidange avec du ruban isolant. (voir Fig 1)

A : Tuyauterie du côté droit, arrière droit ou du bas droit

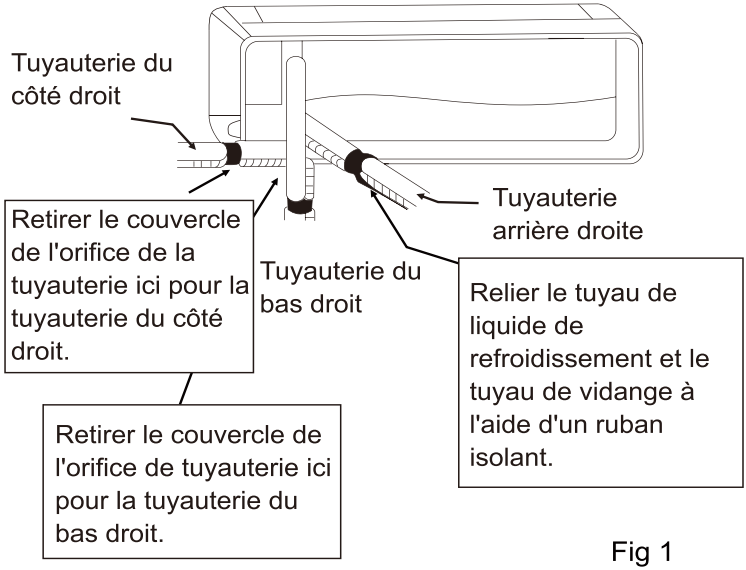

Fig 1

B : Tuyauterie du côté gauche, arrière gauche ou bas gauche

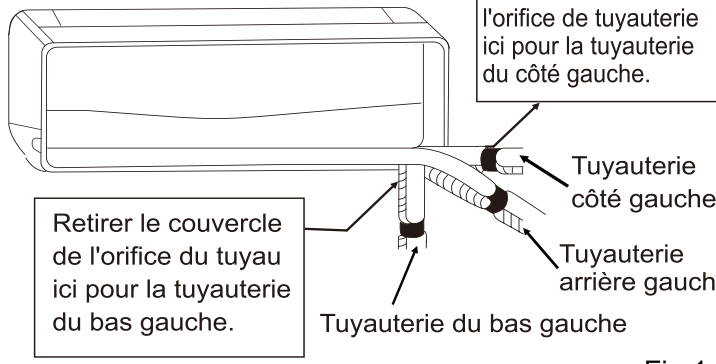

Fig 1

4. Tuyauterie inférieure ou latérale (voir Fig. 2)
a. Couper le couvercle de l'orifice du tuyau à l'aide d'une scie à guichet.
b. Appliquer la lame de la scie à chantourner sur l'encoche et couper o le couvercle de l'orifice du tuyau le long de la surface intérieure irrégulière.
c. Après avoir découpé le couvercle du tuyau, utilisez une lime pour lisser les bords.

REMARQUE :
La tuyauterie inférieure ne s'applique qu'à certaines appareils.

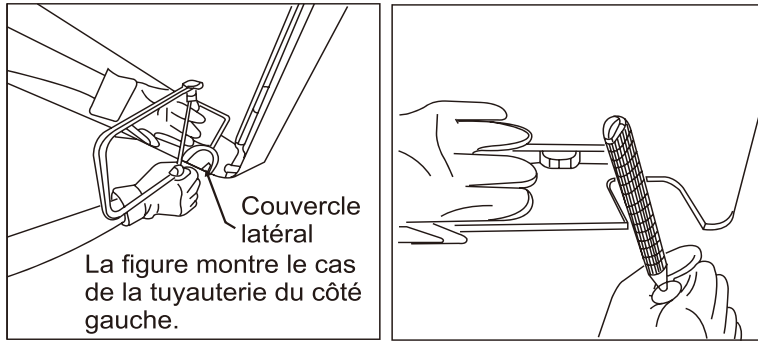

Fig 2

Montage de l'Appareil Intérieur

1. Monter l'appareil sur la plaque d'installation
Accrochez l'appareil intérieur à la partie supérieure de la plaque d'installation (engagez les deux crochets situés à l'arrière de l'appareil intérieur avec le bord supérieur de la plaque d'installation). Assurez-vous que les crochets sont correctement fixés sur la plaque d'installation en la déplaçant vers la gauche et vers la droite.

2. Raccordez ensuite les tuyaux de l'appareil intérieur de la manière suivante :

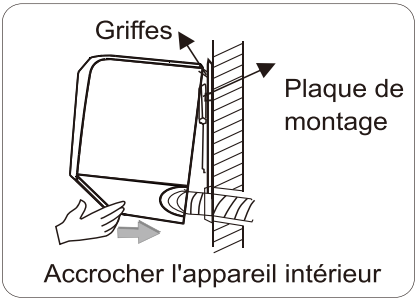

Installation de la Tuyauterie de Réfrigérant

Longueur de Tuyauterie Autorisée

Si la tuyauterie est trop longue, la capacité et la fiabilité de l'appareil diminuent.

Lorsque le nombre de coudes augmente, la résistance à l'écoulement du système frigorifique augmente, ce qui réduit la capacité de refroidissement. En conséquence, le compresseur peut devenir défectueux. Choisissez toujours le chemin le plus court et suivez les recommandations indiquées dans le tableau ci-dessous :

Modèle	Intérieur	09	12	18	24	36
	Extérieur	09	12	18	24	36
Longueur minimale autorisée (L), pieds/(m)		9.84' (3)		9.84' (3)		
Longueur maximale autorisée (L), pieds/(m)		65.6' (20)		98.4' (30)		
Élévation maximale autorisée (E), pieds/(m) Gaz		49.2' (15)		65.6' (20)		
Taille du tuyau, pouce/(mm)		3/8" (9.52)		1/2" (12.70)	5/8" (15.88)	
Taille du tuyau de liquide, pouce/(mm)		1/4" (6.35)		1/4" (6.35)		

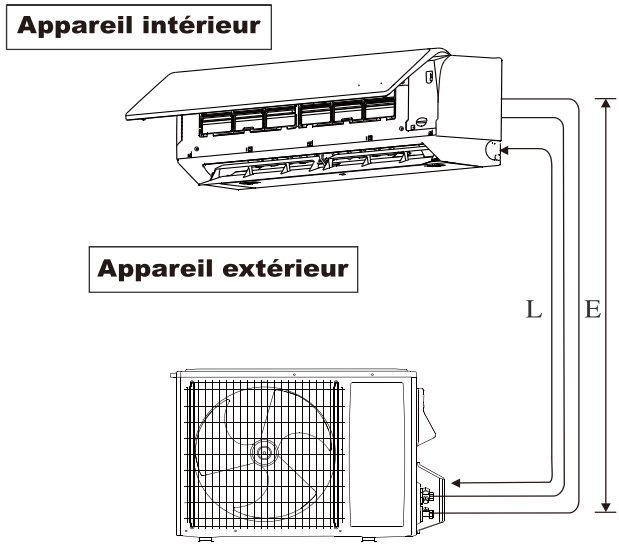

* Veillez à ajouter la quantité appropriée de réfrigérant supplémentaire. Le non-respect de cette consigne peut entraîner une baisse des performances.

Remarque :
Le réfrigérant préchargé dans l'appareil extérieur est destiné à des longueurs de tuyauterie allant jusqu'à 25 pieds (7,6 m).

Tuyauterie et Technique d'Évasement
● N'utilisez pas de tubes en cuivre contaminés ou endommagés. Si l'évaporateur, le condenseur ou toute tuyauterie a été ouvert et exposé à l'atmosphère pendant 15 secondes ou plus, le système doit être aspiré. Ne retirez pas les bouchons en plastique ou les écrous en laiton des raccords de tuyauterie tant que les raccords ne sont pas prêts à être effectués.
● Si des travaux de brasage sont nécessaires, assurez-vous qu'une purge à l'azote gazeux est utilisée pour éviter la formation de suie sur la paroi intérieure des tubes en cuivre. Le non-respect de cette consigne peut endommager l'appareil.
● Coupez le tuyau aussi droit que possible (voir Fig 1.). Assurez-vous d'utiliser un outil de l'ébavurage pour enlever toutes les bavures. Tenez le tuyau avec l'ouverture vers le bas pour empêcher les copeaux métalliques de pénétrer dans le tuyau (voir Fig2.).
● Cela évitera les irrégularités sur les faces de la torche qui provoqueront des fuites de gaz.
● Insérez les écrous évasés, montés sur les pièces de connexion de l'appareil intérieur et de l'appareil extérieur, dans les tuyaux en cuivre.
● La longueur exacte du tuyau dépassant de la surface supérieure du bloc de sertissage est déterminée par l'outil d'évasement. Voir Fig 3.
● Fixez fermement le tuyau sur le bloc de sertissage. Faites correspondre les centres du bloc de sertissage et du poinçon d'évasement, puis serrez complètement le poinçon d'évasement.
● Le raccord du tuyau de réfrigérant est isolé par du polyuréthane à cellules fermées.

Installer le tuyau de raccordement

● Appliquez une légère quantité d'huile POE à l'intérieur de l'évasement pour éviter tout grippage.

● Alignez le centre de la tuyauterie et serrez suffisamment l'écrou de l'évasement avec les doigts. Voir la figure 4.

● Réglez la clé dynamométrique sur les réglages de couple appropriés conformément au tableau. Enfin, serrez l'écrou évasé avec la clé dynamométrique jusqu'à ce que la clé émette un déclic. Lors du serrage de l'écrou évasé avec la clé dynamométrique, veillez à ce que le sens de serrage suive la flèche indiquée sur la clé.

Fig 1.

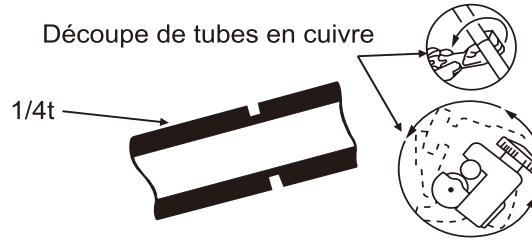

Fig 2.

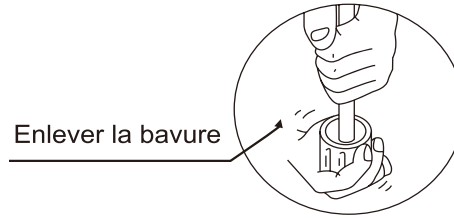

Fig 3.

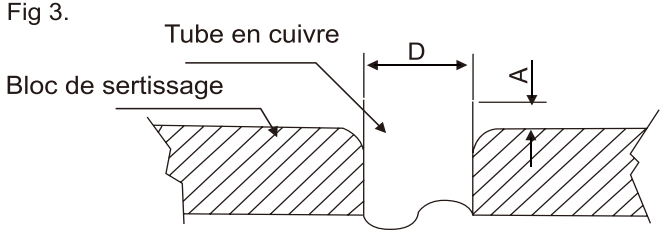

Ø Tube, D		A (pouces/mm)	
Pouce	mm	Impérial (type écrou à ailettes)	Rigide (type embrayage)
1/4"	6.35	0.051" (1.3)	0.028" (0.7)
3/8"	9.52	0.063 " (16)	0.039 " (10)
1/2"	12.70	0.075 " (19)	0.051 " (13)
5/8"	15.88	0.087" (2.2)	0.067" (1.7)
3/4"	19.05	0.098" (2.5)	0.079" (2.0)

Installer la tuyauterie de réfrigérant

Fig 4.

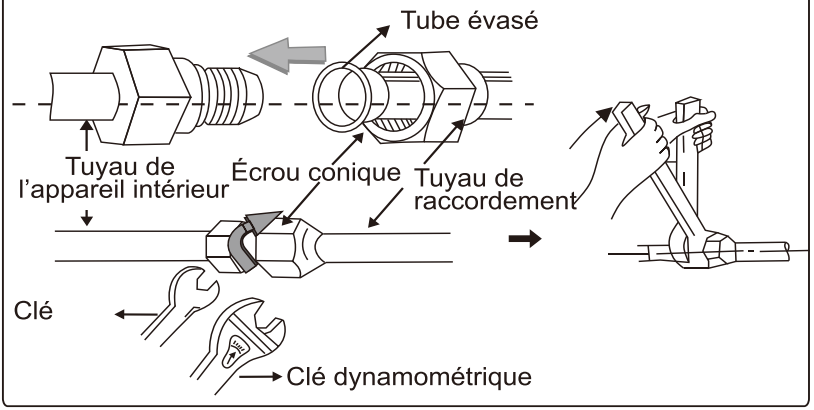

Tableau de couple de serrage

Taille du tuyau, pouce(mm)	Couple, ft-lb(N-m)
Ø1/4″ (Ø6.35)	11.0-18.4(15-25)
Ø3/8″ (Ø9.52)	25.8-29.5(35-40)
Ø1/2″ (Ø12.7)	33.2-44.3(45-60)
Ø5/8″ (Ø15.88)	53.9-57.6(73-78)
Ø3/4″ (Ø19.05)	55.3-59.0(75-80)

Connexion du Câblage Électrique

• Connecter le fil d'interconnexion de l'appareil intérieur

1. Ouvrez le panneau avant de l'appareil et retirez la vis du couvercle de câblage pour accéder aux bornes de câblage de l'appareil.
2. Tirez le fil à travers le trou de passage de câble à l'arrière de l'appareil intérieur, puis retirez-le de la face avant de l'appareil avec une longueur suffisante pour effectuer les connexions.
3. Retirez le clip de fil ; connectez les fils d'interconnexion aux bonnes bornes selon le schéma de câblage;
Serrez la vis, puis fixez le fil d'interconnexion avec un clip de fil.
4. Remettez le couvercle de câblage, puis serrez la vis.
5. Fermez le panneau avant.

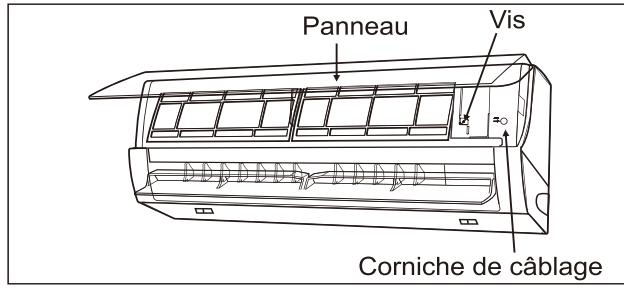

Connexion du Câblage Électrique

REMARQUE :

※ Ce manuel comprend généralement le mode de câblage pour les différents types de climatiseurs. Nous ne pouvons pas exclure la possibilité que certains types spéciaux de schémas de câblage ne soient pas inclus.

※ Les diagrammes ne sont fournis qu'à titre de référence. Si l'entité est différente de ce schéma de câblage, veuillez vous référer au schéma de câblage détaillé collé sur l'appareil que vous avez acheté.

• Vérification après l'installation

1. Assurez-vous que les vis sont bien serrées et qu'il n'y a pas de risque que le câblage se détache.
2. Vérifiez que tout le câblage est bien rentré dans l'appareil et qu'il n'y a pas de risque que les fils soient écrasés par le couvercle ou qu'ils touchent la carte de contrôle.
3. Inspecter le couvercle du boîtier de commande pour vérifier que l'installation est correcte.

Remarque :

Veillez à ce que tous les câbles entre l'appareil intérieur et l'appareil extérieur soient connectés de manière cohérente. Toute épissure ou rupture peut entraîner des erreurs de communication et un échec du démarrage.

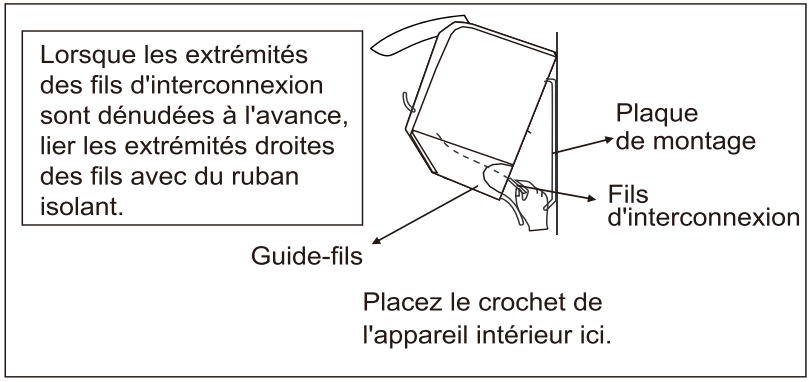

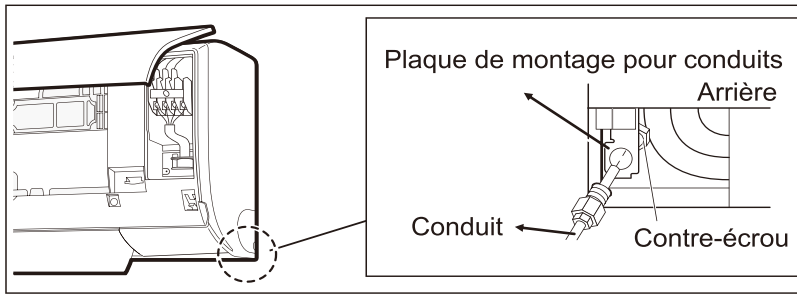

Connexion du Câblage Électrique

• Le remplacement complet du circuit imprimé est nécessaire en cas de défaillance du fusible.
Tous les fils doivent être solidement connectés.

1. Veillez à ce qu'aucun fil ne soit mis à la terre sur la tuyauterie ou le compresseur. Veillez à ce qu'aucune pression externe ne soit exercée sur les connecteurs des bornes et les fils. Veillez à ce que tous les couvercles soient correctement fixés afin d'éviter tout interstice. Utilisez des connecteurs ronds à sertir pour raccorder les fils au bornier d'alimentation. Connectez les fils en faisant correspondre les marques d'indication sur le bornier. (Voir le schéma de câblage joint à l'appareil).
2. Utilisez le tournevis approprié pour serrer les vis des bornes. Des tournevis inadaptés peuvent endommager la tête de vis. Un serrage excessif peut endommager les vis des bornes.
3. Ne connectez pas de fils de calibre différent à la même borne.
4. Gardez le câblage de manière ordonnée.
5. Empêchez le câblage d’obstruer d’autres pièces et le couvercle de la boîte à bornes de se fermer.

208-230V

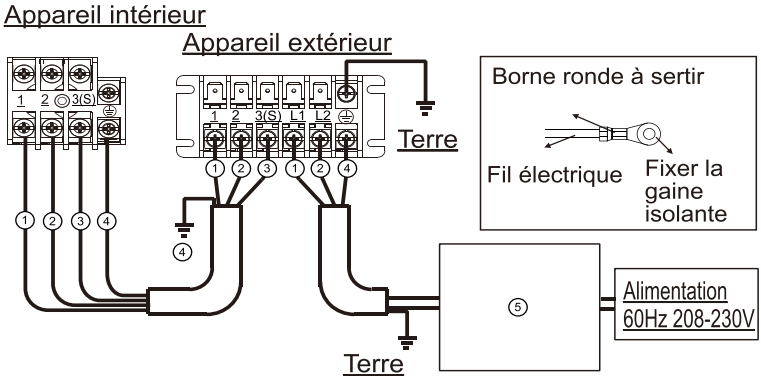

115V

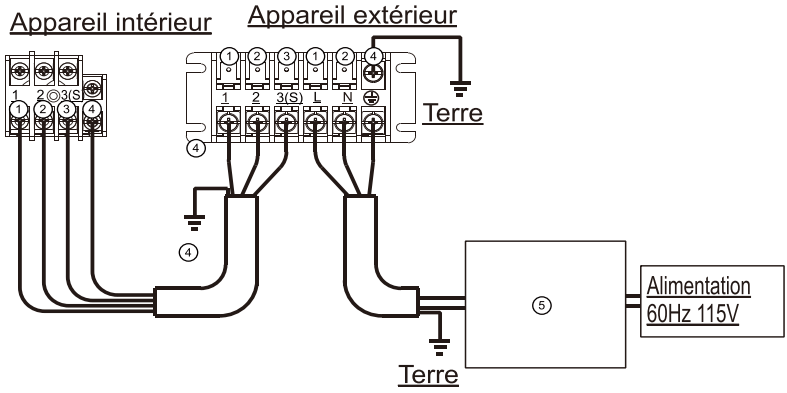

① Noir
② Blanc
③ Rouge
④ Jaune/Vert
⑤ Dispositifs de sécurité conformes aux codes locaux et nationaux, par exemple un disjoncteur.

Alimentation 60Hz 208-230V

Mode de Fil Recommandé

Modèle (Btu)	Ligne électrique (AWG)	Ligne de connexion électrique (AWG)
9000	3 Noyau*14AWG ou 3 Noyaux*16AWG	4 Noyaux*18AWG
12000		
18000		
24000		
> 24000		

Alimentation 60Hz 115V

Mode de Fil Recommandé

Modèle (Btu)	Ligne électrique (AWG)	Ligne de connexion électrique (AWG)
9000	3 Noyau*14AWG	4 Noyaux*18AWG
12000		

Enrouler la Tuyauterie

1. Utilisez le manchon isolant pour envelopper la partie de joint de l'appareil intérieur et le tuyau de connexion, puis utilisez un matériau isolant pour emballer et sceller le tuyau d'isolation, afin d'éviter la génération d'eau de condensation sur la partie de joint.
2. Connectez la sortie d'eau avec des tuyaux de vidange et rendez le tuyau de connexion, les câbles et le tuyau de vidange droits.
3. Utilisez des serre-câbles en plastique pour envelopper les tuyaux de connexion, les câbles et le tuyau de vidange. Faites couler le tuyau en pente descendante.

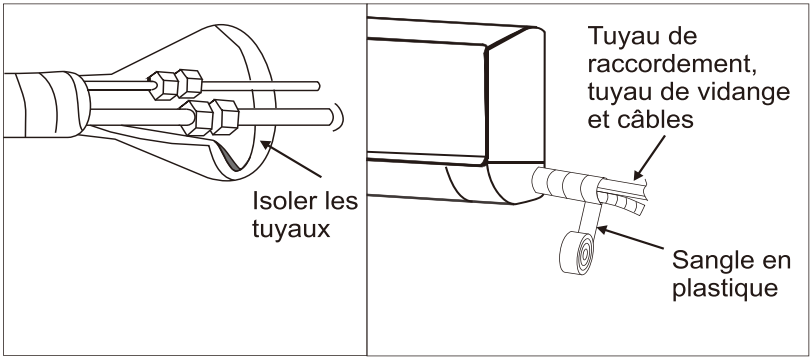

Tuyauterie d'Évacuation des Eaux

Le tuyau d'évacuation intérieur doit être en pente descendante pour assurer une bonne évacuation. Évitez les situations susceptibles de provoquer des fuites d'eau.

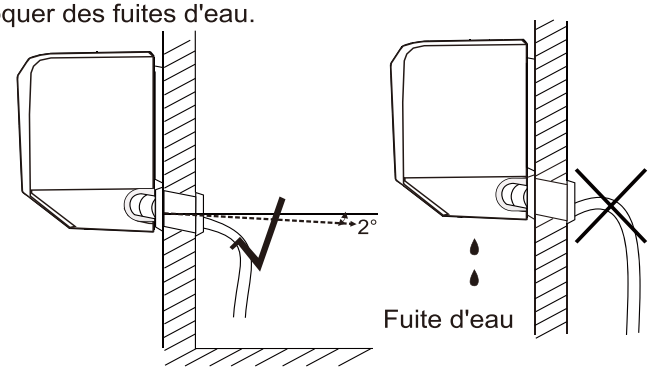

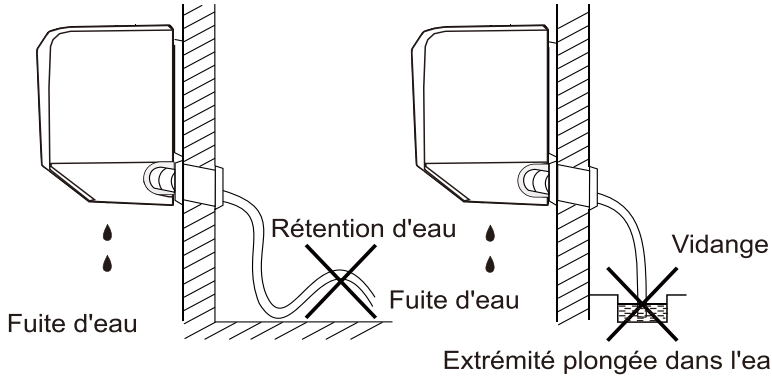

INSTALLATION DE L'APPAREIL EXTÉRIEUR

Dessin des Dimensions de l'Installation de l'Appareil Extérieur

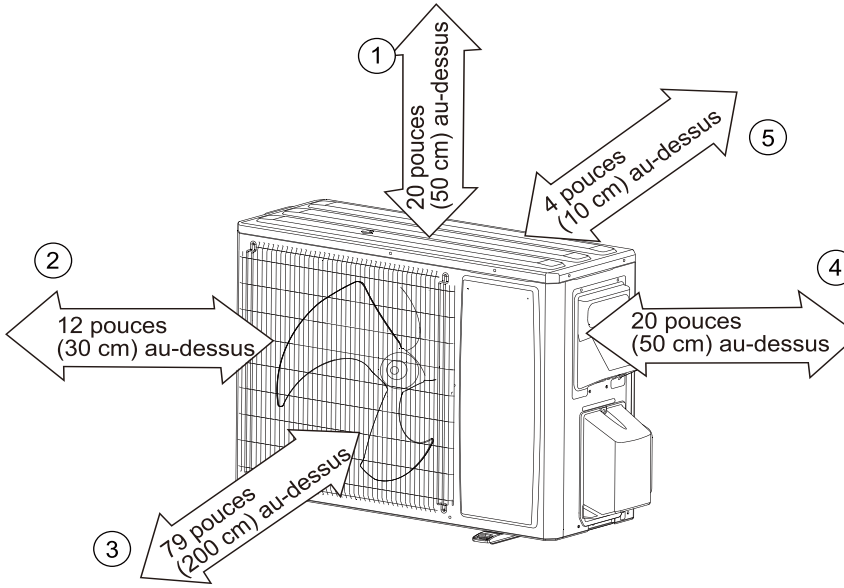

1. Espace jusqu'à l'obstruction
2. Espace jusqu'à l'obstruction
3. Côté sortie d'air
4. Espace jusqu'à l'obstruction
5. Côté entrée d'air

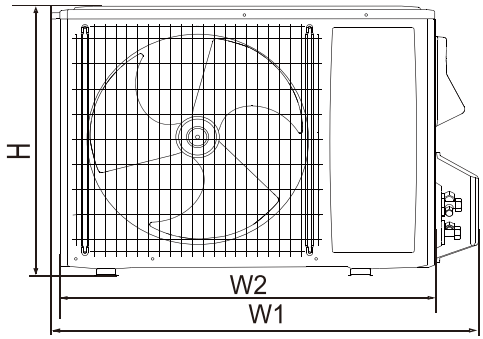

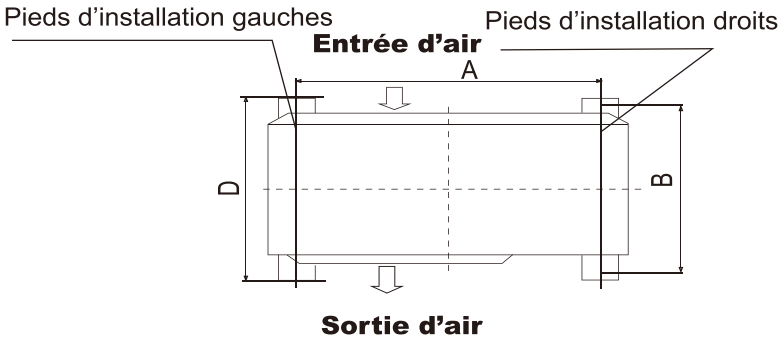

Installation du boulon de l'appareil extérieur

Dimension de l'unité extérieure W1 (W2)*H*D), po (mm)	A, po (mm)	B, po (mm)
28.7(25.6)x18.0x11.0 730(651)×456×278	18.9 (480)	10.0(253)
31.7(28.0)×21.2×12.2 805(712)×538×309	18.9 (480)	11.1 (283)
34.7(31.0)×21.9×13.9 880(787)×557×353	21.5 (546)	12.4 (316)
36.0(32.6)×25.9×14.6 913(827)×657×370	21.3(540)	13.1(334)
38.6(35.3)×27.6×15.3 980(897)×700×388	24.9 (632)	13.9 (352)
41.3(38.4)×31.6×18.0 1049(975)×803×455	26.6(675)	15.4(390)

Installation:

1.Installez un canal de drainage pour permettre à l'eau condensée de s'écouler en douceur.

2.Lors de l'installation, assurez-vous que les fondations sont sécurisées et de niveau pour éviter les vibrations et le bruit.

3.Veuillez fixer solidement l'unité extérieure avec des boulons (M8 ou M10).

4.Les boulons pour connecter l'unité extérieure doivent dépasser de 0,8 po (20 mm) au-dessus de la surface de la base.

5.Ne vous contentez pas d'utiliser les quatre coins comme fondation pour supporter l'unité.

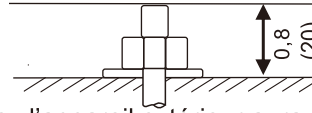

L'endroit où vous installez l'appareil extérieur aura un effet direct sur ses performances.

Pour que l'appareil extérieur fonctionne au mieux, vous devez suivre attentivement ces instructions. En particulier, il est important d'éviter que l'air de refoulement ne retourne à l'arrière de l'appareil. Cela doit être évité car cela réduira considérablement les performances de refroidissement et de chauffage.

1. L'air de refoulement qui est expulsé de l'avant de l'appareil ne doit pas pénétrer immédiatement dans l'entrée de retour de l'arrière de l'appareil.

2. Assurez-vous qu'il y a suffisamment d'espace devant l'appareil pour éviter que cela ne se produise.

3. Assurez-vous que l'appareil est installé sur une surface plane et qu'il y a suffisamment d'espace pour l'entretien. Ne laissez pas une pente de plus de 5°.

Les figures suivantes montrent la bonne et la mauvaise installation :

Mauvaise installation

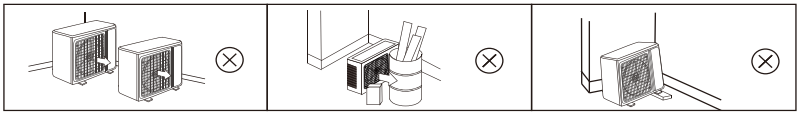

Bonne installation

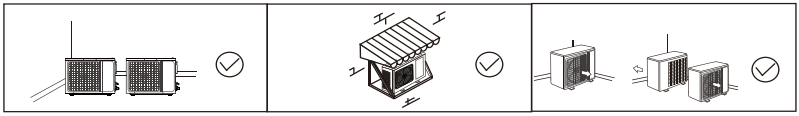

Guide d'Installation au Bord de la Mer

1. Les climatiseurs ne doivent pas être installés dans des zones où des gaz corrosifs, tels que des gaz alcalins acides, sont produits.
2. N'installez pas le produit là où il pourrait être exposé à l'air salin direct.
L'exposition à l'air marin peut entraîner de la corrosion sur l'appareil. La corrosion, en particulier sur les ailettes du condenseur et de l'évaporateur, peut entraîner un dysfonctionnement du produit, des performances inefficaces et des fuites de réfrigérant.
3. Si l'appareil extérieur est installé près du bord de mer, elle doit éviter l'exposition directe au vent marin. Sinon, il peut nécessiter un traitement anticorrosion supplémentaire.

• Sélection de l'emplacement (appareil extérieur)

- Le brise-vent doit être suffisamment solide comme du béton pour empêcher le vent marin de frapper l'appareil. La hauteur et la largeur doivent être supérieures à 150% de l'appareil extérieur.
4. Choisissez un endroit bien drainé. Installez l'appareil extérieur du côté opposé à la direction du vent marin, ou installez un brise-vent pour éviter d'être exposé au vent marin.
Les applications en bord de mer nécessiteront des contrôles d'entretien et des nettoyages plus fréquents.
Assurez-vous de garder le système exempt d'accumulation de sel en lavant l'appareil à l'eau claire à basse pression.
- L'appareil doit être maintenu à plus de 27,6 pouces (70 cm) du brise-vent pour faciliter la circulation de l'air.

● Le support de montage de l'appareil extérieur doit être fixé à l'aide de boulons d'expansion ou selon les recommandations du fabricant.
● En cas d'installation sur un mur, assurez-vous de l'installation sécurisée, quel que soit le type de celle-ci, afin d'éviter les chutes potentielles qui pourraient endommager l'appareil ou causer des blessures.

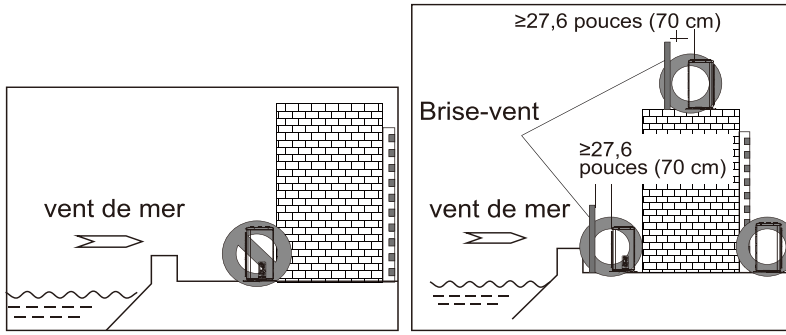

Évacuation de la Condensation Extérieure (Type Pompe à Chaleur Uniquement)

Lorsque l'appareil est en mode chauffage, l'appareil extérieur peut générer de l'eau qui s'égouttera du bas de l'appareil.
Pour contrôler le débit de cette eau, veuillez utiliser le coude de vidange fourni.

Installation

1). Installez le coude de vidange dans le trou de 1 pouce (Φ25 mm) au bas de la plaque de base et connectez le tuyau de vidange au coude. Acheminez le tuyau à un endroit où l'eau formée dans l'appareil extérieur peut être évacuée vers un endroit approprié.
2). Dans les zones froides, n'utilisez pas le coude de vidange ou les bouchons de vidange de l'appareil extérieur. Le bouchage des trous entraînera l'accumulation de glace dans le bac de base, ce qui pourrait endommager l'appareil. Dans les climats froids, assurez-vous que l'appareil dispose de suffisamment d'espace pour s'écouler et évitez les congères.

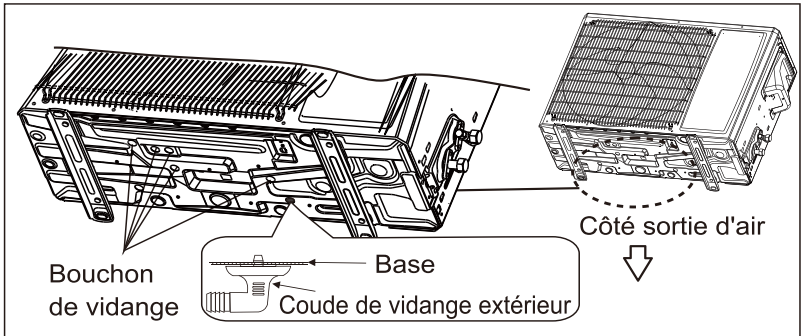

Remarque :
Il s'agit d'un accessoire optionnel, qui n'est pas standard sur tous les modèles.

Installer le Tuyau de Raccordement

Un réfrigérant supplémentaire peut être nécessaire en fonction de la longueur du tuyau de réfrigérant. Le tableau ci-dessous montre les exigences en réfrigérant nécessaires en fonction de la longueur de la tuyauterie.
Le réfrigérant supplémentaire est nécessaire pour assurer un bon fonctionnement et éviter d'endommager l'appareil.

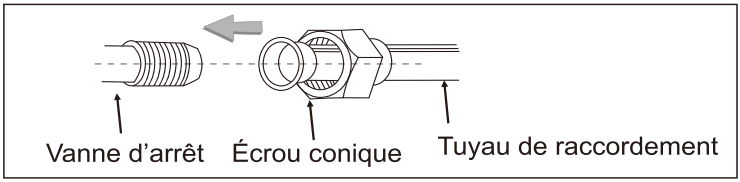

Taille de l'appareil	Longueur du tuyau de raccordement	Ajout de réfrigérant
Tout	9,8 à 25 pieds (3 à 7,6 m)	Pas nécessaire
9K et 12K	25 à 65,6 pieds (7,6 à 20 m)	ajouter 0,172oz/ft(16g/m)
18K, 24K et 36K	25 à 98,4 pieds (7,6 à 30 m)	ajouter 0,258oz/ft(24g/m)

Remarque :
1. Les évasements ne doivent pas être réutilisés. Il est important de toujours refaire l'évasement des tuyaux lors de leur dépose et de leur réinstallation.
2. Après l'installation, vérifier que le couvercle de la vanne d'arrêt est correctement installé.

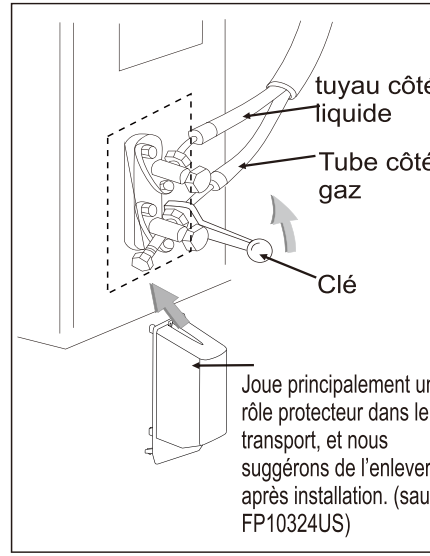

Connexion du Câblage

1. Desserrer les vis et retirer le couvercle des pièces détachées de l'appareil.
2. Raccordez les câbles aux bornes correspondantes du bornier de l'appareil extérieur (voir le schéma de câblage), à l'aide de connecteurs en anneau.
3. Fil de terre : Retirez la vis de mise à la terre du support électrique, connectez l'extrémité du fil de mise à la terre à la vis de mise à la terre et vissez-la dans le trou de mise à la terre.
4. Fixer solidement le câble à l'aide de connecteurs en anneau
5. Remettre le couvercle des pièces détachées à sa place d'origine et le fixer à l'aide de vis.
REMARQUE :
● Ce manuel comprend généralement le mode de câblage pour les différents types de climatiseurs. Nous ne pouvons pas exclure la possibilité que certains types spéciaux de schémas de câblage ne soient pas inclus.
● Les schémas ne sont fournis qu'à titre de référence. Veuillez vous référer au schéma de câblage détaillé collé sur l'appareil que vous avez acheté.

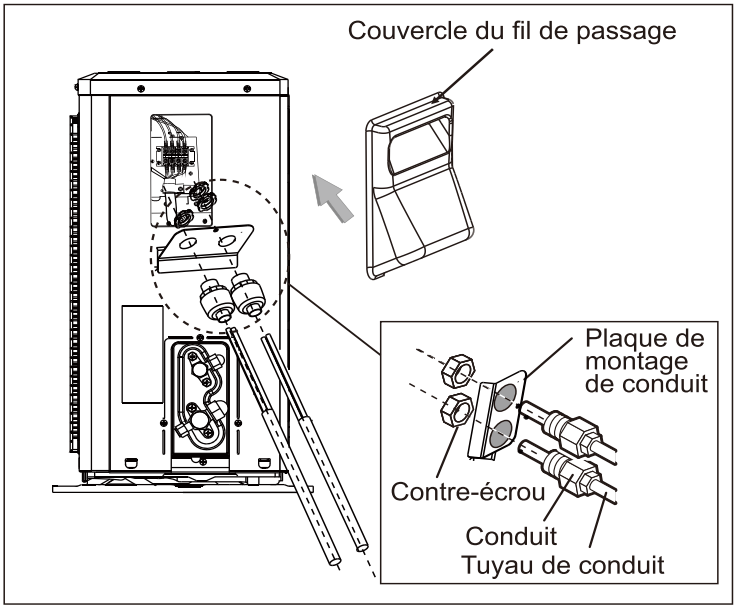

Mise sous Vide

Le réfrigérant du modèle R32 doit être évacué (une pompe à vide R410A peut être utilisée).
Avant d'intervenir sur le climatiseur, retirez le couvercle de la vanne d'arrêt (pour les vannes de gaz et de liquide, veillez à le resserrer par la suite afin d'éviter toute fuite d'air potentielle).
1. Pour éviter les fuites d'air, assurez-vous que toutes les brides sont correctement connectées et serrées.
2. Raccordez la vanne d'arrêt, le tuyau de charge, la vanne du collecteur et la pompe à vide à l'appareil.
3. Ouvrez complètement la poignée de la vanne collecteur et appliquez le vide pendant au moins 15 minutes et vérifiez que la jauge de vide composée indique -14,7 psi (-76cmHg).
4. Après avoir appliqué le vide, ouvrir complètement la vanne d'arrêt à l'aide d'une clé hexagonale.
5. Vérifier que les connexions intérieures et extérieures ne présentent pas de fuites d'air.

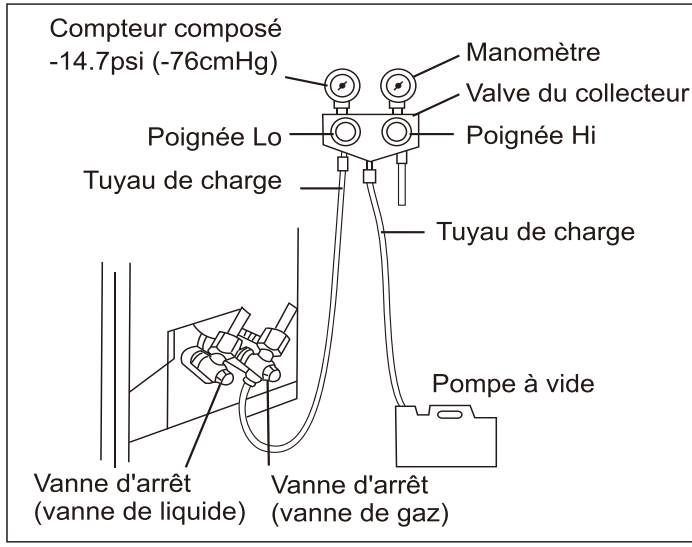

ESSAIS ET INSPECTIONS

Vérification Après l'Installation

- **Contrôle de Sécurité Électrique**

1. Si la tension d'alimentation est dans la tolérance. (90% ~ 110% de la tension nominale)
2. Si les appareils intérieurs et extérieurs sont correctement câblés.
3. Si le fil de mise à la terre du climatiseur est solidement mis à la terre.

- **Contrôle de Sécurité de l'Installation**

1. Si l'appareil est monté correctement et en toute sécurité.
2. Si l'eau s'écoule en douceur de l'appareil intérieur vers le drain extérieur.
3. Si le câblage et la tuyauterie sont correctement installés et exempts de fuites.
4. Vérifiez qu'il ne reste aucun corps étranger ou outil à l'intérieur de l'appareil.
5. Vérifiez que la canalisation de réfrigérant et les connexions sont correctement isolées.

• Test d'Étanchéité du Réfrigérant

Selon la méthode d'installation, les méthodes suivantes peuvent être utilisées pour vérifier l'absence de fuite suspecte, sur des zones telles que les connexions de l'appareil extérieur et les noyaux des vannes cut-o et des vannes en T :

1. Méthode des bulles : Appliquez ou vaporisez une couche uniforme d'eau savonneuse sur le point de fuite suspecté et observez attentivement la présence de bulles.
2. Méthode de l'instrument : Vérification de l'étanchéité en pointant la sonde du détecteur de fuite selon les instructions vers les points suspects de fuite.

Remarque :

Veillez à ce que la ventilation soit bonne avant de procéder à la vérification.

Opération d'Essai

• Préparation de l'Opération d'Essai :

1. Vérifiez que toute la tuyauterie et le câblage sont correctement connectés.
2. Vérifiez que la vanne du côté gaz et du côté liquide sont complètement ouvertes.
3. Vérifiez que l'appareil est sous tension.
4. Installez les piles dans la télécommande.

Remarque :

Veillez à ce que la ventilation soit bonne avant de procéder au test.

• Méthode de Fonctionnement d'Essai :

1. Allumez l'alimentation et appuyez sur le bouton ON/OFF de la télécommande pour démarrer le climatiseur.
2. Sélectionnez COOL ou HEAT, ajustez le SWING et d'autres modes de fonctionnement avec la télécommande pour vérifier le bon fonctionnement.

● **Attention :**
1. Pour l'entretien ou la ferraille, veuillez contacter des entrepreneurs de service agréés.
2. L'entretien par une personne non qualifiée peut entraîner des blessures ou la mort.
3. Chargez le climatiseur avec du réfrigérant R32 et entretenez le climatiseur en stricte conformité avec les exigences du fabricant. Le chapitre se concentre principalement sur les exigences d'entretien spéciales pour les appareils avec réfrigérant R32.
4. Demandez au réparateur de lire le manuel du service technique après-vente pour des informations détaillées.

ENTRETIEN ET NETTOYAGE

⚠ AVERTISSEMENT

Avant de nettoyer le climatiseur, l'appareil doit être éteint et l'électricité doit être coupée pendant plus de 5 minutes, sinon il pourrait y avoir un risque de choc électrique.
● N'exposez pas les connexions électriques ou les appareils électroniques à l'humidité qui pourrait provoquer un choc électrique.
● Les liquides volatils tels que le diluant ou l'essence endommageront le climatiseur, nettoyez donc uniquement le boîtier du climatiseur avec un chiffon doux et sec ou un chiffon légèrement imbibé d'eau.
● Assurez-vous de vérifier régulièrement les filtres pour éviter l'accumulation de poussière qui pourrait affecter les performances du climatiseur. Si l'appareil est installé dans un environnement plus poussiéreux, le nombre de nettoyages devra augmenter.
Après avoir retiré le filtre, ne touchez pas la partie ailette de l'appareil intérieur avec vos doigts car cela pourrait endommager l'appareil ou vous blesser.

Nettoyez le Panneau

Lorsque le panneau de l'appareil intérieur est sale, nettoyez-le avec un chiffon doux et sec ou un chiffon légèrement imbibé d'eau.

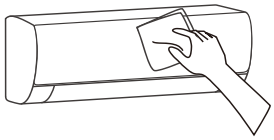

Nettoyez le Filtre à Air

■ Retirer le filtre à air

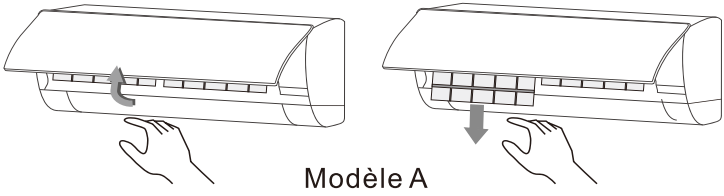

Modèle A

1. Utilisez les deux mains pour ouvrir le panneau avant afin d'accéder aux filtres.
2. Libérez doucement le filtre à air de la fente et retirez-le.

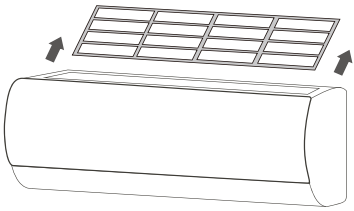

Modèle B

1. Le filtre à air est situé au-dessus du fuselage.
2. Sortez-le vers le haut.

Remarque: L'emplacement du filtre varie selon le modèle.

■ Nettoyez le filtre à air

Utilisez un aspirateur ou de l'eau pour rincer le filtre. Si le filtre est très sale (par exemple, avec de la saleté grasse), nettoyez-le à l'eau tiède (en dessous de 113 °F (45 °C)) avec un détergent doux. Mettez le filtre dans un endroit ombragé pour le faire sécher à l'air.

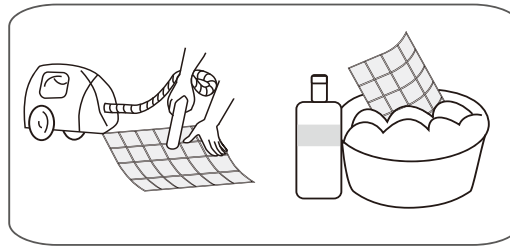

■ Nettoyez ou remplacez l'écran du filtre à charbon actif (uniquement pour certains modèles)

1. Nettoyage : vous pouvez nettoyer avec le filtre à air ;
2. Remplacement : retirez le filtre du cadre du filtre et fixez-en un nouveau.

Remarque :

1. Ne jetez pas le cadre du filtre.
2. Réutiliser le cadre du filtre lors du remplacement de la grille du filtre à charbon actif.

Lorsque vous fixez le filtre, vérifiez qu'il est correctement placé dans les languettes.

Éliminez l'ancien filtre comme un déchet ininflammable.

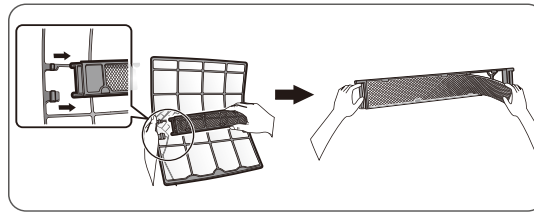

■ Monter le filtre

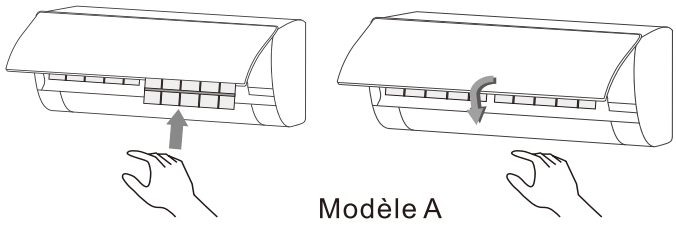

Modèle A

Réinstallez le filtre séché dans l'ordre inverse de son retrait, puis fermez doucement le capot avant et verrouillez le panneau.

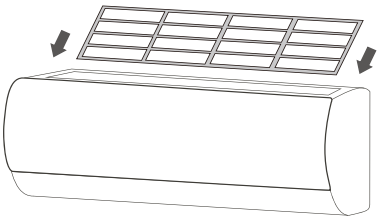

Modèle B

Réinstallez le filtre séché dans l'ordre inverse de son retrait.

Vérifier Avant Utilisation

1. Assurez-vous que toutes les entrées et sorties d'air des appareils sont débloquées.
2. Vérifiez si l'appareil extérieur se vide correctement.
3. Vérifiez que le fil de terre est bien mis à la terre.
4. Vérifiez si les piles de la télécommande sont installées et en bon état de fonctionnement.
5. Vérifiez que l'appareil extérieur est solidement monté et qu'il n'est pas endommagé. En cas de problème, veuillez contacter du personnel qualifié pour une inspection.

Entretenir Après Utilisation

1. Éteignez la source d'alimentation du climatiseur au niveau de l'appareil extérieur.
2. Nettoyez le panneau intérieur et le filtre.
3. Retirez la poussière et les débris de l'appareil extérieur.
4. Vérifiez que l'appareil extérieur est solidement monté et qu'il n'est pas endommagé. En cas de problème, veuillez contacter du personnel qualifié pour une inspection.

DÉPANNAGE

⚠ ATTENTION

N'essayez pas de réparer le climatiseur par vous-même, car un mauvais entretien peut provoquer un choc électrique, un incendie ou une explosion. Veuillez contacter un professionnel pour effectuer l'entretien et les réparations. La vérification des éléments ci-dessous avant de contacter un professionnel peut aider à identifier un problème potentiel.

Phénomène	Dépannage
L'air est soufflé hors de l'appareil intérieur, mais l'air n'est ni refroidi ni chauffé	● Accumulation excessive de poussière sur le filtre, bloquant l'entrée ou la sortie d'air → Veuillez nettoyer le filtre, éliminer les obstacles à l'entrée d'air. ● Les lames des persiennes sont à un angle excessif, ce qui limite le flux d'air.→Veuillez ajuster les persiennes pour qu'elles pointent droit. ● Mauvais effet de refroidissement et de chauffage causé par l'ouverture des portes et des fenêtres, et le ventilateur d'extraction non fermé.→Veuillez fermer les portes, les fenêtres, le ventilateur d'extraction, etc. ● La fonction de chauffage auxiliaire n'est pas activée pendant le chauffage, ce qui peut entraîner un mauvais chauffage, etc.→Activez la fonction de chauffage auxiliaire. (uniquement pour les modèles avec fonction de chauffage auxiliaire) ● Le réglage du mode est incorrect et les paramètres de température et de vitesse du vent ne sont pas appropriés.→ Veuillez sélectionner à nouveau le mode et régler la température et la vitesse du vent appropriées.
L'appareil intérieur évacue les odeurs	● Le climatiseur lui-même ne dégage pas d'odeur indésirable. S'il y a une odeur, elle peut être due à l'accumulation de l'odeur dans l'environnement. → Nettoyez le filtre à air ou activez la fonction de nettoyage.
Il y a un bruit d'eau qui coule pendant le fonctionnement du système.	● Lorsque le climatiseur est mis en marche ou arrêté, le système peut émettre un « sifflement » qui peut ressembler à un bruit d'eau qui coule. → Il s'agit du son de l'écoulement du réfrigérant et non d'un dysfonctionnement.

Phénomène	Dépannage
Un léger « clic » se fait entendre au démarrage ou à l'arrêt.	● En raison des changements de température, le panneau et d'autres pièces gonflent, provoquant un bruit de frottement. →C'est normal, ce n'est pas une faute.
L'appareil intérieur émet un son anormal.	● Le bruit du ventilateur ou du relais du compresseur allumé ou éteint. ● Lorsque le dégivrage commence ou s'arrête, il crée du son. →Cela est dû au fait que le réfrigérant s'écoule dans le sens inverse. Ce ne sont pas des dysfonctionnements. ● Une accumulation trop importante de poussière sur le filtre à air de l'appareil intérieur peut entraîner une fluctuation du son. → Nettoyez les filtres à air à temps. ● Trop de bruit de l'air lorsque le « vent fort » est activé. →C'est normal, si vous vous sentez mal à l'aise, veuillez désactiver la fonction « Vent fort ».
Il y a des gouttes d'eau sur la surface de l'appareil intérieur.	● Lorsque l'humidité ambiante est élevée, des gouttes d'eau s'accumulent autour de la sortie d'air ou du panneau, etc. →Il s'agit d'un phénomène physique normal. ● Un refroidissement prolongé dans un espace ouvert produit des gouttes d'eau. → Fermez les portes et les fenêtres. ● Un angle d'ouverture trop petit des lames de persienne peut également entraîner des gouttes d'eau à l'entrée d'air. →Augmentez l'angle des lames des persiennes.

Phénomène	Dépannage
Pendant l'opération de refroidissement, la sortie de l'appareil intérieur expulse parfois de la brume.	● Lorsque la température et l'humidité intérieures sont élevées, cela arrive parfois. → Cela est dû au fait que l'air intérieur se refroidit rapidement. Après un certain temps, la température et l'humidité intérieures seront réduites et la brume disparaîtra.
Le climatiseur ne fonctionne pas.	● Il peut y avoir des pannes de courant. → Attendez que le courant soit rétabli. ● Les fils peuvent se détacher. → Resserrez les fils. ● Le fusible de l'interrupteur d'alimentation peut griller. → Remplacez le fusible. ● L'heure du démarrage chronométré n'est pas encore venue. →Attendez ou annulez les paramètres de la minuterie.
Le climatiseur ne peut pas fonctionner après le démarrage immédiat après son arrêt.	● Si le climatiseur est allumé immédiatement après avoir été éteint, l'interrupteur de protection retardera le fonctionnement de 3 à 5 minutes.
Le climatiseur s'arrête de fonctionner après un certain temps.	● Peut avoir atteint la température de réglage. → Il s'agit d'un phénomène de fonction normale. ● Peut être à l'état de décongélation. → Il se restaurera automatiquement et fonctionnera à nouveau après le dégivrage. ● La minuterie d'arrêt peut être réglée. → Si vous continuez à l'utiliser, veuillez le réactiver.

⚠

Arrêtez immédiatement toutes les opérations et coupez l'alimentation électrique, contactez notre centre de service localement dans les situations suivantes.

▲ Entendez tout son dur ou sentez toute odeur horrible pendant la course.

▲ Échauffement anormal du câble d'alimentation.

▲ Le disjoncteur se déclenche en permanence.

AVIS D'ENTRETIEN

Attention :

Pour l'entretien ou la ferraille, veuillez contacter un entrepreneur agréé.

L'entretien par une personne non qualifiée peut causer des blessures ou des dommages à l'appareil.

Chargez le climatiseur avec du réfrigérant R32 uniquement et entretenez le climatiseur en stricte conformité avec les exigences du fabricant.

Exigences de Qualification du Personnel de Maintenance

1. Une formation spéciale est nécessaire pour travailler sur des équipements utilisant des réfrigérants A2L. Ne comptez que sur des entrepreneurs qualifiés pour installer, entretenir et réparer ce système.
2. L'entretien et la réparation du climatiseur doivent être effectués selon la méthode recommandée par le fabricant. Si d'autres professionnels sont nécessaires pour aider à l'entretien et à la réparation de l'équipement, cela doit être effectué sous la supervision de personnes ayant la qualification pour réparer les climatiseurs équipés de réfrigérants inflammables.

Inspection du Site

Une inspection de sécurité doit être effectuée avant de procéder à l'entretien d'un équipement contenant du réfrigérant R32, afin de s'assurer que le risque d'incendie est réduit au minimum.
Vérifiez si l'espace est bien ventilé et si un équipement antistatique ou de prévention des incendies est nécessaire.
Lors de l'entretien du système de réfrigération, observez les précautions suivantes avant de faire fonctionner le système.

Procédures de Fonctionnement

1. Zone de travail générale :
Tout le personnel d'entretien et les autres personnes travaillant dans la région doivent être informés de la nature des travaux effectués.
Le travail dans des espaces clos doit être évité. La zone autour de l'espace de travail doit être délimitée. Assurez-vous que les conditions dans la zone ont été rendues sûres par le contrôle des matériaux inflammables.

2. Vérification de la présence de réfrigérant :
La zone doit être vérifiée à l'aide d'un détecteur de réfrigérant approprié avant et pendant les travaux, afin de s'assurer que le technicien est conscient des atmosphères potentiellement toxiques ou inflammables.
Assurez-vous que l'équipement de détection des fuites utilisé est adapté à une utilisation avec tous les fluides frigorigènes applicables, c'est-à-dire qu'il ne produit pas d'étincelles, qu'il est correctement scellé ou qu'il est intrinsèquement sûr.

3. Présence d'extincteur :
Si des travaux à chaud doivent être effectués sur l'équipement de réfrigération ou sur toute pièce connexe, un équipement d'extinction d'incendie approprié doit être à portée de main.
Ayez un extincteur à poudre sèche ou au CO_2 à côté de la zone de chargement.

4. Pas de sources d'inflammation :
Il est interdit à toute personne qui effectue des travaux relatifs à un système de réfrigération qui impliquent l'exposition d'une tuyauterie d'utiliser des sources d'inflammation de manière à ce qu'elles puissent entraîner un risque d'incendie ou d'explosion. Toutes les sources d'inflammation possibles, y compris le tabagisme, doivent être maintenues suffisamment éloignées du site d'installation, de réparation, d'enlèvement et d'élimination, au cours duquel le réfrigérant peut éventuellement être libéré dans l'espace environnant. Avant le début des travaux, la zone autour de l'équipement doit être inspectée pour s'assurer qu'il n'y a pas de dangers d'inflammabilité ou de risque d'inflammation. Des panneaux « Interdiction de fumer » doivent être affichés.

5. Zone ventilée (ouvrez la porte et la fenêtre) :
Assurez-vous que l'endroit est à l'air libre ou qu'il est correctement ventilé avant de pénétrer dans le système ou d'effectuer des travaux à chaud. Une certaine aération doit se maintenir pendant la période d'exécution des travaux. La ventilation doit disperser en toute sécurité tout réfrigérant libéré et, de préférence, l'expulser de l'extérieur dans l'atmosphère.

6. Contrôles de l'équipement de réfrigération :
Lorsque des composants électriques sont changés, ils doivent être adaptés à l'usage prévu et conformes aux spécifications. À tout moment, les directives d'entretien et d'entretien du fabricant doivent être suivies. En cas de doute, consultez le service technique du fabricant pour obtenir de l'aide. Les contrôles suivants doivent être effectués sur les installations utilisant des fluides frigorigènes inflammables :

- La taille de la charge est conforme à la taille de la pièce dans laquelle les pièces contenant le réfrigérant sont installées.
- Les machines et les sorties de ventilation fonctionnent correctement et ne sont pas obstruées.
- Si un circuit frigorifique indirect est utilisé, la présence de réfrigérant doit être vérifiée dans le circuit secondaire.
- Les tuyaux ou les composants de réfrigération sont installés dans une position où il est peu probable qu'ils soient exposés à une substance susceptible de corroder les composants contenant du réfrigérant, à moins que les composants ne soient fabriqués avec des matériaux intrinsèquement résistants à la corrosion ou convenablement protégés contre la corrosion.

7. Vérifications des appareils électriques :
La réparation et l'entretien des composants électriques doivent inclure des contrôles de sécurité initiaux et des procédures d'inspection des composants.
S'il existe un défaut qui pourrait compromettre la sécurité, aucune alimentation électrique ne doit être connectée au circuit tant qu'elle n'a pas été traitée de manière satisfaisante. Si le défaut ne peut pas être corrigé immédiatement mais qu'il est nécessaire de poursuivre le fonctionnement, une solution temporaire adéquate doit être utilisée. Cela doit être signalé au propriétaire de l'équipement afin que toutes les parties soient informées. Les premiers contrôles de sécurité doivent comprendre :
● Que les condensateurs soient déchargés : cela doit être fait de manière sûre pour éviter toute possibilité d'étincelles.
● Qu'aucun composant électrique et câblage sous tension ne soit exposé lors de la charge, de la récupération ou de la purge du système.
● Maintenir la continuité de la mise à la terre.

Inspection du Câble

Vérifiez que le câble n'est pas usé, corrodé, soumis à des surtensions ou à des vibrations, et qu'il ne présente pas d'arêtes vives ou d'autres effets néfastes dans l'environnement. Lors de l'inspection, il convient de tenir compte de l'impact du vieillissement ou des vibrations continues du compresseur et du ventilateur sur le câble.

Contrôle de l'étanchéité du réfrigérant R32

Remarque : vérifiez l'étanchéité du réfrigérant dans un environnement où il n'y a pas de source d'inflammation potentielle.
Aucune sonde halogène (ou tout autre détecteur utilisant une flamme nue) ne doit être utilisée.
Méthode de détection des fuites :
Pour les systèmes utilisant le réfrigérant R32, un instrument électronique de détection des fuites est disponible et la détection des fuites ne doit pas être effectuée dans un environnement contenant du réfrigérant.
Assurez-vous que le détecteur de fuites ne deviendra pas une source potentielle d'inflammation et qu'il est adapté au fluide frigorigène mesuré. Le détecteur de fuites doit être réglé sur la concentration minimale de combustible inflammable (pourcentage) du réfrigérant. Étalonnez et réglez la concentration de gaz appropriée (pas plus de 25 %) avec le fluide frigorigène utilisé.
Le fluide utilisé pour la détection des fuites est applicable à la plupart des réfrigérants. Mais n'utilisez pas de solvants chlorés pour éviter la réaction entre le chlore et les réfrigérants et la corrosion des conduites en cuivre.
Si vous soupçonnez une fuite, évacuez tout le feu de la scène ou éteignez l'incendie.
Si l'emplacement de la fuite doit être soudé, tous les réfrigérants doivent être récupérés ou isolés du site de la fuite (à l'aide d'une vanne de coupure).
Avant et pendant le soudage, utilisez l'OFN pour purifier l'ensemble du système.

Enlèvement et Pompage sous Vide

1. Assurez-vous qu'il n'y a pas de source d'incendie allumée près de la sortie de la pompe à vide et que la ventilation est bonne.
2. L'entretien et les autres opérations du circuit de réfrigération doivent être effectués conformément à la procédure générale, mais les meilleures opérations suivantes pour lesquelles l'inflammabilité est déjà prise en compte sont la clé.
Vous devez suivre les procédures suivantes :
- Retirer le réfrigérant.
- Décontaminer la canalisation à l'aide de gaz inertes.
- Évacuation.
- Décontaminer à nouveau la canalisation par des gaz inertes.
- Couper ou souder la canalisation.

3. Le réfrigérant doit être renvoyé dans le réservoir de stockage approprié. Le système doit être purgé avec de l'azote exempt d'oxygène pour garantir la sécurité. Ce processus peut devoir être répété plusieurs fois. Cette opération ne doit pas être effectuée à l'aide d'air comprimé ou d'oxygène.
4. Par le processus de soufflage, le système est chargé dans l'azote anaérobie pour atteindre la pression de travail sous vide, puis l'azote sans oxygène est émis dans l'atmosphère, et enfin, le système est mis sous vide.
Ce processus est répété jusqu'à ce que tous les réfrigérants du système soient éliminés. Après la charge finale de l'azote anaérobie, le gaz est déchargé dans l'atmosphère sous pression, puis le système peut être soudé. Cette opération est nécessaire pour souder la canalisation.

Procédures de Recharge des Réfrigérants

En complément de la procédure générale, les exigences suivantes doivent être ajoutées :
- Veiller à ce qu'il n'y ait pas de contamination entre les différents réfrigérants lors de l'utilisation d'un dispositif de chargement de réfrigérant.
La conduite de chargement des réfrigérants doit être aussi courte que possible afin de réduire les résidus de réfrigérants qu'elle contient.
- Les réservoirs de stockage doivent rester à la verticale.
- Assurez-vous que les solutions de mise à la terre sont déjà prises avant que le système de réfrigération ne soit chargé de réfrigérants.
- Après avoir terminé la charge (ou lorsqu'elle n'est pas encore terminée), apposez une étiquette sur le système.
- Veillez à ne pas surcharger les réfrigérants.

Rebut et Récupération

Rebut :

Avant cette procédure, le personnel technique doit être parfaitement familiarisé avec l'équipement et toutes ses caractéristiques, et recommander une pratique de récupération sûre du réfrigérant. Pour recycler le réfrigérant, vous devez analyser les échantillons de réfrigérant et d'huile avant l'opération. S'assurer que l'alimentation électrique nécessaire est disponible avant l'essai.
1. Se familiariser avec l'équipement et son fonctionnement.
2. Déconnectez l'alimentation électrique.
3. Avant d'effectuer ce processus, il faut s'assurer :
● Si nécessaire, le fonctionnement de l'équipement mécanique doit faciliter le fonctionnement du réservoir de réfrigérant.
● Tous les équipements de protection individuelle sont efficaces et peuvent être utilisés correctement.
● L'ensemble du processus de récupération doit être effectué sous la direction d'un personnel qualifié.

● La récupération de l'équipement et du réservoir de stockage doit être conforme aux normes nationales en vigueur.
4. Si possible, le système de réfrigération doit être aspiré.
5. Si l'état de vide ne peut pas être atteint, vous devez extraire le réfrigérant dans chaque partie du système à partir de plusieurs endroits.
6. Avant le début de la récupération, vous devez vous assurer que la capacité du réservoir de stockage est suffisante.
7. Démarrez et utilisez l'équipement de récupération conformément aux instructions du fabricant.
8. Ne remplissez pas le réservoir à sa pleine capacité (le volume d'injection de liquide ne dépasse pas 80% du volume du réservoir).
9. Même la durée est courte, elle ne doit pas dépasser la pression de service maximale du réservoir.
10. Après l'achèvement du remplissage du réservoir et la fin du processus d'opération, vous devez vous assurer que les réservoirs et l'équipement doivent être retirés rapidement et que toutes les vannes de fermeture de l'équipement sont fermées.
11.Les fluides frigorigènes récupérés ne doivent pas être injectés dans un autre système avant d'être purifiés et testés.
Remarque : L'identification doit être effectuée après la mise au rebut de l'appareil et l'évacuation des réfrigérants.
La pièce d'identité doit contenir la date et l'avenant.
Assurez-vous que l'identification sur l'appareil peut refléter les réfrigérants inflammables contenus dans cet appareil.

Récupération :

1. L'élimination des réfrigérants présents dans le système est nécessaire lors de la réparation ou de la mise au rebut de l'appareil. Il est recommandé d'éliminer complètement le réfrigérant.
2. Seul un réservoir de réfrigérant spécial peut être utilisé pour charger le réfrigérant dans le réservoir de stockage.
Assurez-vous que la capacité du réservoir est adaptée à la quantité de réfrigérant injectée dans l'ensemble du système.
Tous les réservoirs destinés à être utilisés pour la récupération de réfrigérants doivent porter une identification du réfrigérant (c'est-à-dire un réservoir de récupération de réfrigérant).
Les réservoirs de stockage doivent être équipés de soupapes de surpression et de robinets à soupape et doivent être en bon état.
Dans la mesure du possible, les réservoirs vides doivent être évacués et maintenus à température ambiante avant d'être utilisés.
3. L'équipement de récupération doit être maintenu en bon état de fonctionnement et muni d'un mode d'emploi facilement accessible. L'équipement doit être adapté à la récupération des réfrigérants R32.
En outre, il doit être équipé d'un appareil de pesage qualifié qui peut être utilisé normalement.
Le tuyau doit être relié à un joint de connexion détachable à taux de fuite nul et être maintenu en bon état.
Avant d'utiliser l'équipement de récupération, vérifiez s'il est en bon état et s'il est parfaitement entretenu.
Vérifiez que tous les composants électriques sont scellés afin d'éviter les fuites de réfrigérant et les incendies qui en découlent.
Si vous avez des questions, n'hésitez pas à nous contacter.
4. Le fluide frigorigène récupéré doit être chargé dans les réservoirs de stockage appropriés, accompagné d'une instruction de transport et renvoyé au fabricant du fluide frigorigène. Ne mélangez pas les fluides frigorigènes dans les équipements de récupération, en particulier dans les réservoirs de stockage.

5. L'espace de chargement du réfrigérant R32 ne peut pas être fermé pendant le transport. Prenez des mesures anti-électrostatiques si nécessaire pendant le transport. Lors du transport, du chargement et du déchargement, les mesures de protection nécessaires doivent être prises pour protéger le climatiseur et s'assurer qu'il n'est pas endommagé.
6. Lors de la dépose du compresseur ou de la vidange de l'huile du compresseur, assurez-vous que le compresseur est pompé à un niveau approprié pour garantir qu'il n'y a pas de réfrigérants R32 résiduels dans l'huile de lubrification. Le pompage à vide doit être effectué avant que le compresseur ne soit renvoyé au fournisseur. Veillez à la sécurité lors de la vidange de l'huile du système.

DÉCLASSEMENT, DÉMANTÈLEMENT ET ÉLIMINATION
Ce produit contient du réfrigérant sous pression, des pièces rotatives et des connexions électriques qui peuvent constituer un danger et causer des blessures. Tous les travaux ne doivent être effectués que par des personnes compétentes, utilisant des vêtements de protection appropriés et des précautions de sécurité.





RoHS

Lire le Manuel Risque de Choc Électrique





L'appareil est télécommandé et peut démarrer sans avertissement.

1. Isolez toutes les sources d'alimentation électrique de l'appareil, y compris toutes les alimentations du système de commande commutées par l'appareil.
S'assurer que tous les points d'isolation électrique et de gaz sont bloqués en position OFF.
Les câbles d'alimentation et la tuyauterie de gaz peuvent alors être déconnectés et enlevés.
Pour les points de connexion, se reporter aux instructions d'installation de l'appareil.
2. Retirez tout le réfrigérant de chaque système de l'appareil dans un conteneur approprié à l'aide d'un appareil de récupération du réfrigérant.
Ce réfrigérant peut ensuite être réutilisé, le cas échéant, ou renvoyé au fabricant pour être éliminé.
Le réfrigérant ne doit en aucun cas être évacué dans l'atmosphère.
Le cas échéant, vidangez l'huile réfrigérante de chaque système dans un récipient approprié et éliminez-la conformément aux lois et réglementations locales régissant l'élimination des déchets huileux.
3. Les appareils emballés peuvent généralement être retirés en une seule pièce après avoir été déconnectés comme indiqué ci-dessus.
Les boulons de fixation doivent être enlevés et l'appareil soulevé de sa position à l'aide des points fournis et d'un équipement d'une capacité de levage adéquate.
Il FAUT se référer aux instructions d'installation de l'appareil pour connaître le poids de l'appareil et les méthodes de levage correctes.
Notez que tout résidu ou déversement d'huile réfrigérante doit être épongé et éliminé comme décrit ci-dessus.
4. Après avoir été retirées de leur emplacement, les pièces de l'appareil peuvent être éliminées conformément aux lois et réglementations locales.
5. Signification de la poubelle sur roues barrée d'une croix : Ne pas jeter les appareils électriques avec les déchets municipaux non triés, utiliser des installations de collecte séparées.
Contactez votre administration locale pour obtenir des informations sur les systèmes de collecte disponibles. Si les appareils électriques sont jetés dans des décharges ou des dépotoirs, des substances dangereuses peuvent s'infiltrer dans la nappe phréatique et dans la chaîne alimentaire, nuisant ainsi à votre santé et à votre bien-être.

EN

Return / Damage Claim Instructions

⚠ **DO NOT discard the box / original packaging.**
In case a return is required, the item must be returned in original box. Without this your return will not be accepted.

⚠ **Take a photo of the box markings.**
A photo of the markings (text) on the side of the box is required in case a part is needed for replacement. This helps our staff identify your product number to ensure you receive the correct parts.

⚠ **Take a photo of the damaged part (if applicable).**
A photo of the damage is always required to file a claim and get your replacement or refund processed quickly. Please make sure you have the box even if it is damaged.

⚠ **Send us an email with the images requested.**
Email us directly from marketplace where your item was purchased with the attached images and a description of your claim.

FR

Instructions De Retour / Réclamation De Dommages

⚠ **NE PAS jeter la boîte/l'emballage d'origine.**
Dans le cas où un retour est requis, l'article doit être retourné dans sa boîte d'origine. Sans cela, votre retour ne sera pas accepté.

⚠ **Prenez une photo des marquages de la boîte.**
Une photo des marquages (texte) sur le côté de la boîte est requise au cas où une pièce serait nécessaire pour le remplacement. Cela aide notre personnel à identifier votre numéro de produit pour s'assurer que vous recevez les bonnes pièces.

⚠ **Prenez une photo des dommages (le cas échéant).**
Une photo des dommages est toujours requise pour déposer une réclamation et obtenir rapidement votre remplacement ou votre remboursement. Assurez-vous d'avoir la boîte même si elle est endommagée.

⚠ **Envoyez-nous un e-mail avec les images demandées.**
Envoyez-nous un e-mail directement depuis le marché où votre article a été acheté avec les images ci-jointes et une description de votre réclamation.

COST WAY

Meet delights for your home here

USA office: Fontana **AUS** office: Truganina **FRA** office: Saint Vigor d'Ymonville

GBR office: FDS Corporation Limited, Unit 4, Blackacre Road, Great Blakenham, Ipswich, Ip6 0FL, United Kingdom

MADE IN CHINA