Metro Mobility USA LLC
Address: 114-02 15th Ave. Unit 2, College Point, NY, 11356.
888-616-3876
support@metromobilityusa.com

STOP: READ FIRST
ARRET: LISEZ D'ABORD
HALT: BITTE ZUERST LESEN
PARADA: LEA ANTES

RECYCLING AND DISPOSAL

Cardboard may be recycled. Dispose of foam in accordance with state or local ordinances.

READ BEFORE UNPACKING

Apparent Loss or Damage

Upon receipt of this shipment, if any evidence of loss or damage is revealed through visual inspection, then it must be noted on the freight bill and signed by the carrier's agent. Failure to do this may result in the carrier's refusal to honor loss or damage claim. The carrier will furnish you with the necessary forms to file the claim.

Concealed Loss or Damage

When loss or damage is not apparent until the unit is unpacked, a claim for concealed loss or damage is required. When damage is discovered, make a written statement to the carrier for inspection.This request must be made within 48 hours of delivery. Keep all cartons and fillers for inspection. Carrier will furnish inspection report and necessary forms to file concealed loss or damage claim, since such damage or loss is the carrier's responsibility.

RECYCLAGE ET MISE AU REBUT

Le carton est recyclable. Disponsez la mousse d'emballage en tenant compte des règlements de votre localité.

LISEZ AVANT DE DEBALLER

Dommages et/ou pertes apparentes

ULors de la réception des marchandises, tout dommage apparent doit être consigné et endossé par le livreur sur le bordereau de livraison souls peine de voir le transporteur refuser d'assumer une réclamation. Le transporteur pourra fournir les formulaires requis pour faire une réclamation.

Dommages et pertes non-apparents

Lorsque vous découvrez des dommages et/ou pertes en déballant la marchandise, vous devez faire une réclamation pour dommages non-apparents. Faites une déclaration écrite au transporteur et demandez une inspection dans les 48 heures suivant la réception de la marchandise. Conservez les cartons et matériel d'emballage pour inspection. Le transporteur pourra fournir les formulaires requis pour faire une réclamation pour dommages non apparents ètant donné que celui-ci est responsable pour ce type de pertes.

RECYCLING UND ENTSORGUNG

Karton kann recycelt werden. Enstorgen Sie den Verpackungsschaum in Übereinstimmung mit den stattlichen oder lokalen gesetzlichen Bestimmungen.

VOR AUSPACKUNG LESEN

Sichtbarer Verlust oder Beschädigung

Sollten nach Eingang der Lieferung irgendwelche sichbare Beschaedigungen zu sehen sein, diese sofort auf dem Frachtbrief notieren und auch bom Frachtlieferanten unterschreiben lassen. Bei Nichtbeachtung kann dies dazu führen, dass der Frachtlieferant bei einer Beschaedigung oder Verlustanziege den Anspruch auf Widergutmachung verweigert. Der Frachtlieferant wird dann spezielle Formulare vorlegen, die Sie ausfellen muessen um ihre Ansprueche geltend zu machen.

Verlust oder versteckte Beschädigung

Bei Verlust oder Beschädigungen die nicht aeusserlich sichtbar sind bis das Gerät ausgepackt ist, muss ein Formular fuer Verlust oder versteckte Beschaedigung ausgefuellt werden. Wenn der Schaden entdeckt wird, muss beim Frachtlieferanten sofort und schriftlich, spaetestens innerhalb 48 Stunden, ein Antrag auf sofortige Inspektion angefordert werden. Behalten Sie alle Kartons und Verpackungsstoffe für die Inspektion. Der Frachtlieferant wird die noetigen Formulare fuer einen versteckten Verlust oder eine versteckte Beschaedigung vorlegen, die Sie ausfuellen muessen, da der Frachlieferant fuer solche Schaeden verantwortlich ist.

RECICLAJE Y ELIMINACIÓN

El embalaje de cartón puede reciclarse. Elimínelo de conformidad con las ordenanzas municipales o estatales.

ANTES DE DESEMPAQUETAR, LEA LO SIGUIENTE

Pérdidas o daños evidentes

En el momento de la recepción, realice una rápida inspección visual para descartar todo daño o pérdida en el paquete que, en su caso, deberá ser consignado en el albarán de entrega y firmado por el transportista. De lo contrario, el transportista podría negarse a aceptar cualquier reclamación por daños o pérdidas. El transportista le proporcionará los formularios necesarios para presentar la reclamación.

Pérdidas o daños ocultos

Cuando la pérdida o daño no se hace evidente hasta desempaquetar la unidad, deberá presentar una reclamación por pérdidas o daños ocultos. En caso de daño, realice declaración por escrito solicitando una inspección al transportista. Dicha solicitud debe efectuarse en los 48 horas siguientes a la entrega. Guarde todos los cartones y rellenos para su inspección. El transportista le proporcionará el informe de inspección y todos los formularios necesarios para presentar una reclamación por pérdidas o daños ocultos, dado que tales daños o pérdidas son responsabilidad del transportista.

Quick Start Guide
Guide Démarrage Rapide
Schnell-Bedienungs Instruktionen
Guía Rápida de Inicio

1

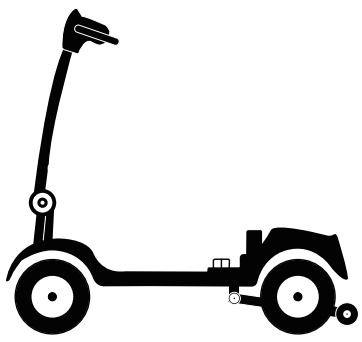

Scooter Base
Base Scooter
Basis des Elekromobils
Base del scooter

2

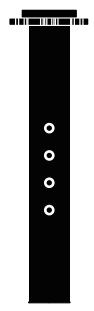

Seat Post
Mât du siège
Sitzstütze
Torre del asiento

3

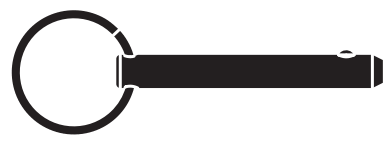

Detent Pin (for Seat Post)
Goupille (Pour Mât du siège)
Rastungsstift (für Sitzstütze)
Arandela de anclaje (Para Torre de Asiento)

4

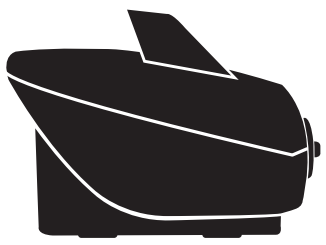

Battery Box
Boîtier à batteries
Batterie Pack
Caja de Batteria

5

Seat
Siège
Sitz
Asiento

6

Armrests
Accoudoirs
Armlehne
Reposabrazos

Location: Find it at the bottom of the box
Emplacement: trouvez-le au bas de la boîte
Ort: Finden Sie es am unteren Rand der Box
Ubicación: encuéntrelo en la parte inferior de la caja

7

Armrest Adjustment Knobs
Boutons réglage accoudoirs
Sperrknoepfe
Pomos de ajuste de los resposabrazos

8

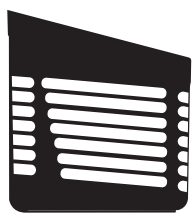

Basket
Panier
Korb
Cesta

9

Keys
Clé
Schlüssel
Llaves

10

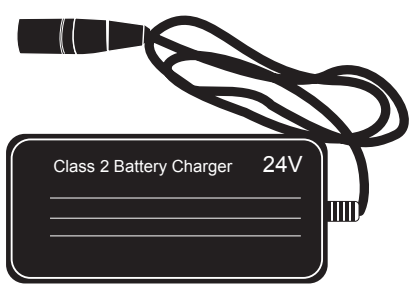

External Charger
Chargeur Externe
Externes Ladegerät
Cargador Externo

11

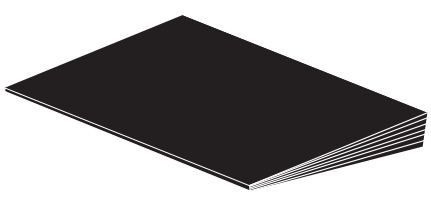

Owner's Package
Trousse du propiétaire
Betriebshandbuch
Manual de Usuario

NOTE: Make sure scooter delivery is complete by using the component key above.

NOTE: Assurez-vous que vous avez bien reçu toutes les composantes à l'aide du tableau d'identification ci-haut.

HINWEIS: Vergewissern Sie sich, dass die Elektromobil Lieferung komplett, wie in der obigen Abbildung aufgefuehrt, ist. Die Lenkerkonsole wird in folgenden Abbildungen ohne die wahlweis erhaeltliche Plastikhaube gezeigt.

NOTA: Con ayuda de la lista anterior, verifique que su scooter incluye todas las piezas y componentes necessarios.

1

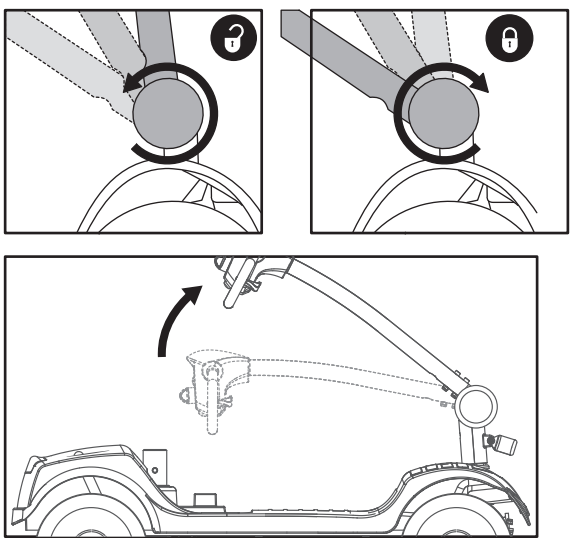

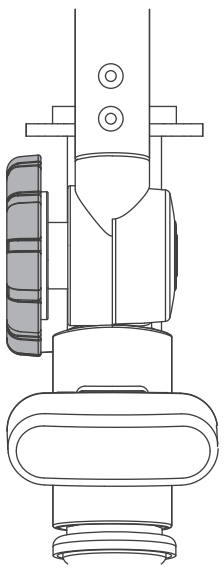

Loosen the tiller adjustment knob and raise the tiller, then tighten the adjustment knob.

Desserrez le bouton de réglage du guidon et relevez le guidon puis resserrez le bouton de réglage.

Lösen Sie den Lenkersicherungshebel und bewegen Sie den Lenker nach oben. Ziehen Sie den Sicherungshebel dann wieder fest an.

Afloje el pomo de ajuste del manillar y suba el manillar, luego

2

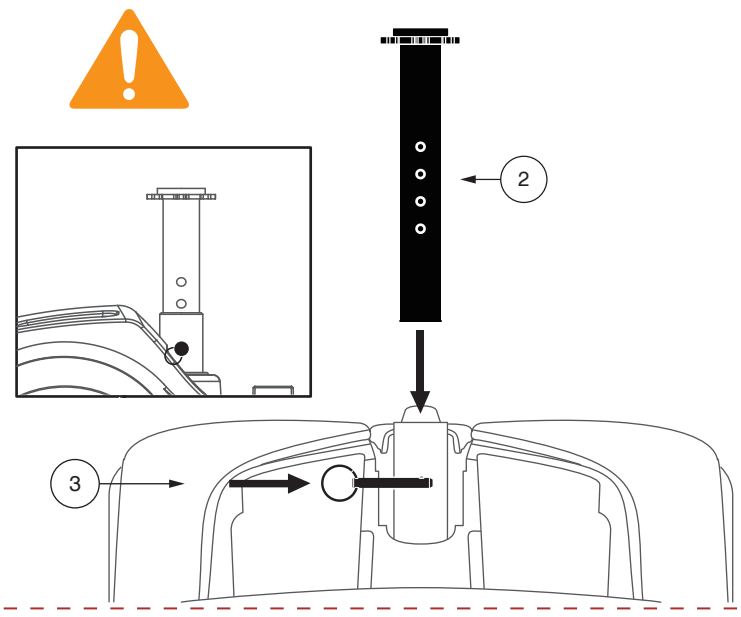

Install the seat post and insert the detent pin

Installez le mât du siège et installez le goupille.

Setzen Sie die Sitzstüze ein und befestigen Sie diese mit dem Rastungsstift.

Coloque la torre del asiento e introduzca la arandela de anclaje.

3

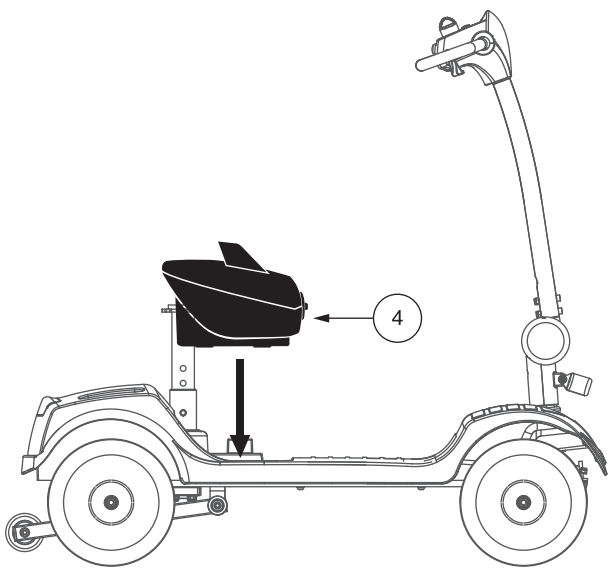

Install the battery box.
The battery MUST be charged for 12 hours before first use.

Installez le boîtier â batteries.
La batterie doit être chargée pendant 12 heures avant la première utilisation.

Setzen Sie das Batteriepack.
Die Batterie MUSS für zwölf Stunden vor der ersten Anwendung geladen werden.

Coloque la caja de baterias. La batería debe recargarse durante 12 horas antes de su primer uso.

4

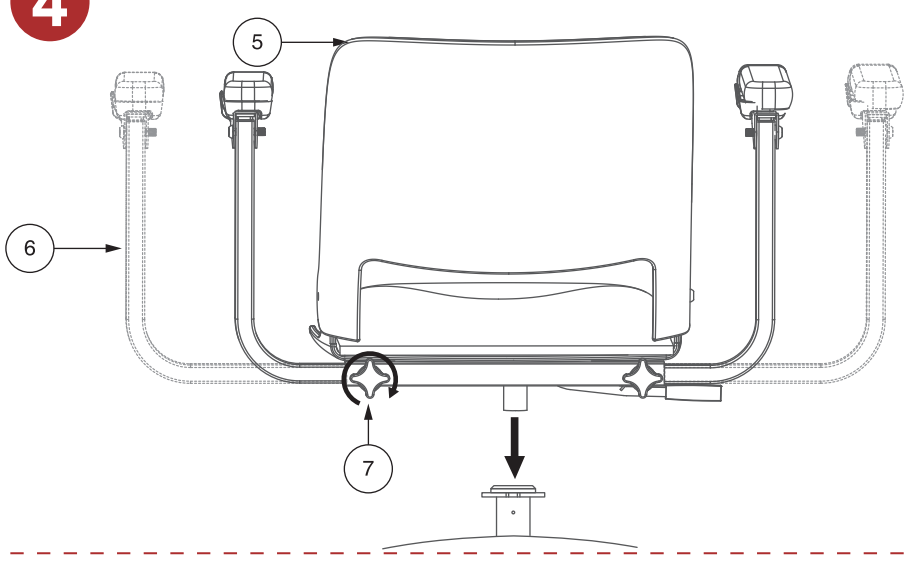

Install the seat and armrests. Install the detent pins (located in the owner's package) and tighten the armrest adjustment knobs.

Installez le siege sur le scooter. Installez et fixez les accoudoirs à l'aide des goupilles à détente et des boutons réglage fournis à cet effet.

Installieren Sie den Sitz auf Ihr Elektromobil. Befestigen Sie die Armlehnen des Sitzes mit den mitgelieferten Rastung Pins und Sicherungsknoepfen.

Coloque el asiento y los reposabrazos. Introduzca las arandelas de anclaje (ubicadas en el paquete de usuario) y apriete lost pomos de ajuste de los reposabrazos.

5

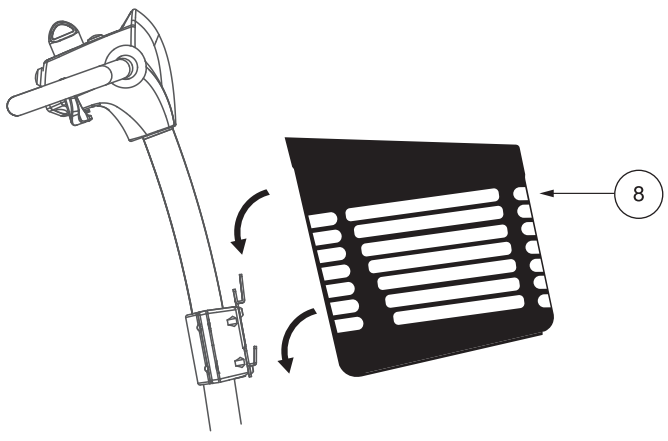

Install the basket.

Installez le panier.

Installieren sie den korb.

Instale la cesta

6

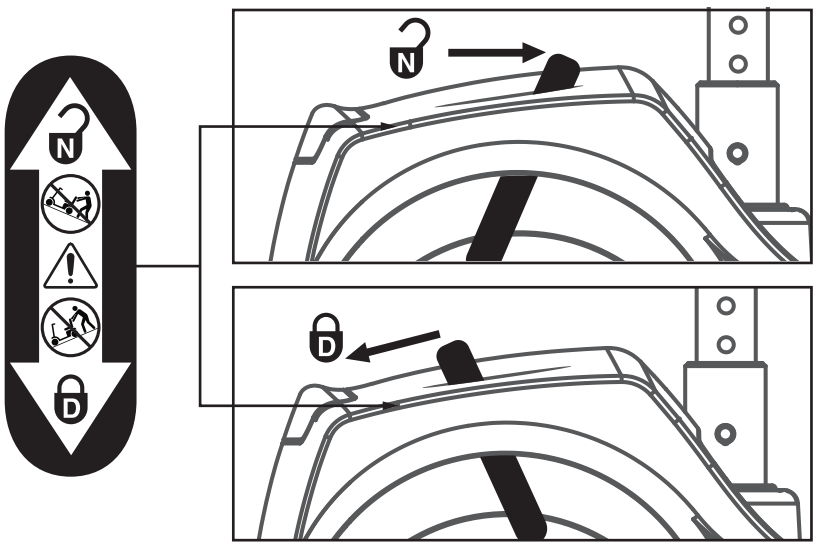

Push the freewheel lever forward to disengage the drive motor (freewheel mode) and position the scooter close to a standard electrical outlet.

Poussez en avant le levier de roue libre pour désembrayer le moteur d'entraînement (en roue libre) et placez le scooter prés d'une prise électrique standard.

Schieben Sie den Freilaufhebel in die Vorwaertsposition (Freilauf) und schiben Sie Ihr Elektromobil in die Nähe einer Standard-Steckdose. Ziehen Sie den Freilaufhebel zurueck um die Bremsen zu loesen (Fahr-Modus).

Apriete la palanca manual hacia delante para desactivar el motor de conducción (modo manual) y coloque el scooter cerca de una toma eléctrica de pared.

7

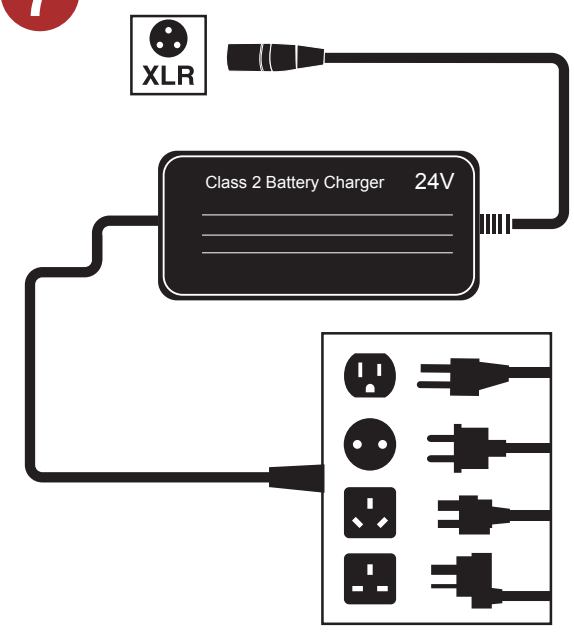

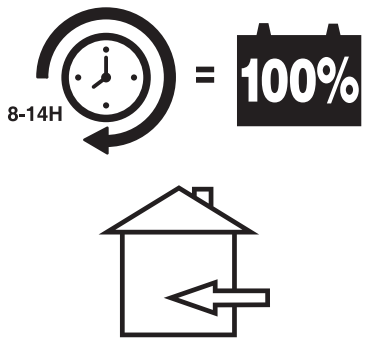

Fully charge the batteries prior to use. Refer to the owner's manual for complete charging instructions.

Tirez en arrière le levier de roue libre pour placer le scooter en mode conduite. Rechargez complètement les batteries avant l'utilisation. Consultez le manuel du propriétaire pour les instructions complètes de chargement.

Verbinden Sie das Ladergerät mit dem externen Ladergerät-Anschluss dann stecken Sie die Verbindung in eine. Standard-Steckdose.
Schalten Sie das Ladergerät ein und laden Sie die Batterien vor der Fahr Uebernacht auf.

Tire de la palanca manual hacia atrás para poner el scooter en modo conducción y recargue completamente las baterias antes de usarlo. Consulte el manual de usuario para obtener más

8

This Quick Start Guide offers basic information on initial scooter setup only. Read the owner's manual and all supplemental information thoroughly before operating the scooter for information on safety, battery charging, basic operation, comfort adjustments, disassembly, and care and maintenance.

NOTE: The illustrations provided may not reflect your actual unit.

Cette trousse de démarrage rapide vous fournira seulement les informations de base pour la préparation initiale de votre scooter. Lisez entièrement le manual du propiétaire et les documents complémentaires afin de vous informer sur la sécuité, la recharge des batteries, les réglages confort, le montage et le démontage, les soins et l'entretein de votre scooter avant de l'utiliser.

NOTE: Les illustrations peuvent différer du produit que vous avez reçu.

Die Schnellstartanleitung bietet nur grundlegende Informationen über das ursprüngliche Setup des Elektromobils. Lesen Sie die Bedienungsanleitung und alle zusätzlichen Informationen über Sicherheit, Batterienladung, grundlegende Bedienung, Komfort Anpassungen, Demontage sowie Wartung und Pflege, sorgfaeltig durch.

HINWEIS: Bilder und Zeichnungen entsprechen moeglicherweise nicht genau der Ausfuehrung Ihres Elektromobils.

Esta Gula rápida de inicio únicamente ofrece información básica sobre la configuratió inicial del Scooter de la serie Lea detendidamente el manual de usuario y toda la información adicional antes de intentar manejar el Scooter de la serie. Encontrará alli información sobre seguridad, cargado de baterías, funcionamiento básico, ajustes para optimizar el confort, desmontaje, cuidado y mantenimiento.