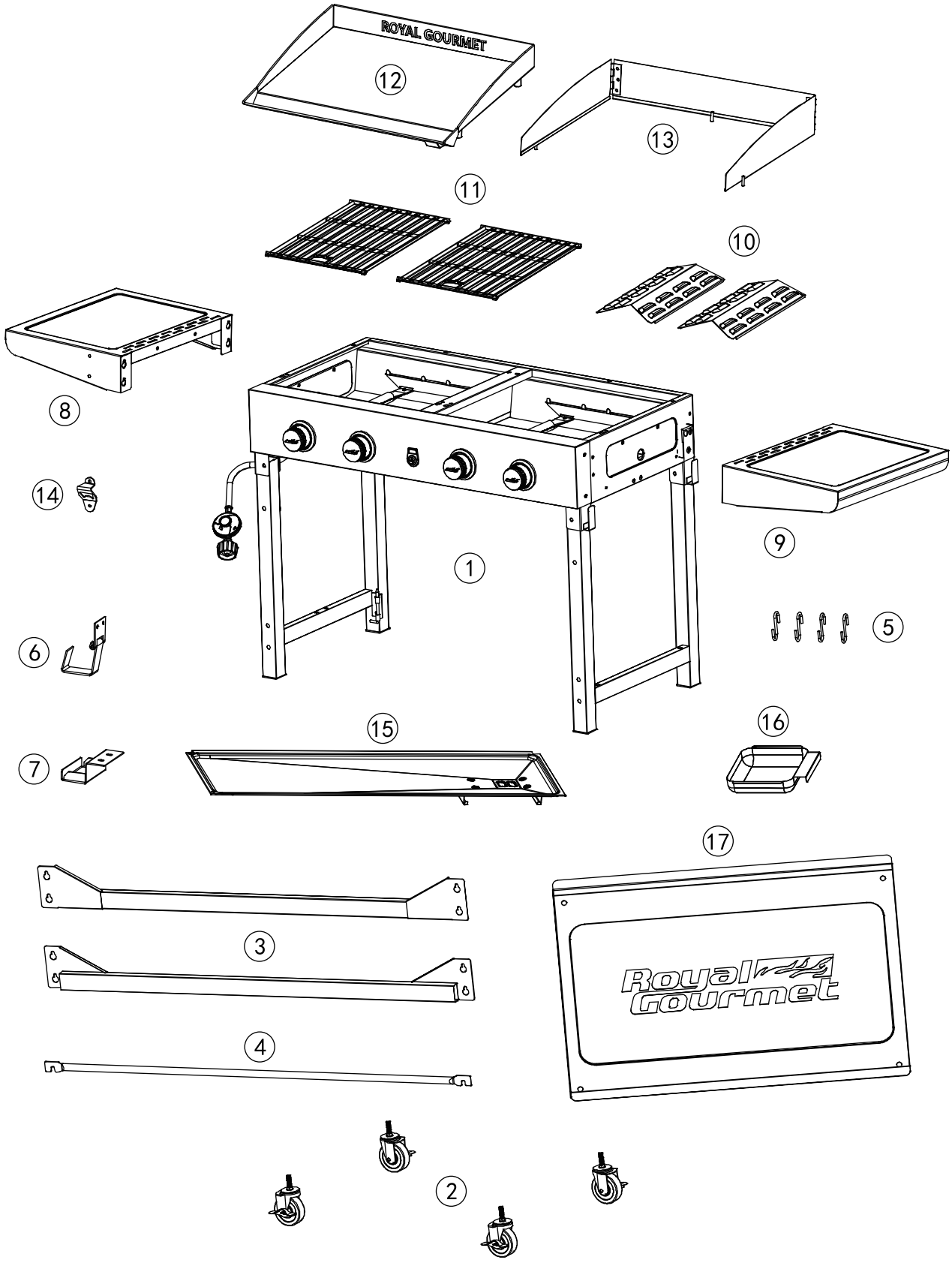
ROYAL GOURMET
12
13
11
10
8
14
1
9
6
5
15
16
7
17
3
4
2

No.	#	QYT / CANT. / QTÉ	Description / Descripción / Description	Image / Imagen / I' image
1		1	Main body with legs Cuerpo principal con patas Corps principal avec jambes	
2	W-GD401103	4	Caster Rueda Roulette	
3	H-GD401104	2	Leg bracket beam Barra del soporte de la pata Poutre de support de jambe	
4	Z-GD401130	1	Utensil rail Riel para utensilios Rail à ustensiles	
5	W-CC115WT008	4	“S” hook Crochet en «S» Gancho en forma de S	
6	W-GD401102	1	LP cylinder hook Gancho para bombona de gas Crochet de bouteille de gaz	
7	W-GD401101	1	LP cylinder base Base del bombona de gas Base de bouteille de gaz	
8	H-GD401015	1	Side table (L) Mesa lateral (I) Table d'appoint (G)	
9	H-GD401105	1	Side table (R) Mesa lateral (D) Table d'appoint (D)	
10	W-20130012	2	Flame tamer Regulador de llama Atténuateur de flamme	
11	W-52930002	2	Cooking grate Rejilla para asar Grille de cuisson	
12	H-GD402001	1	Cooking griddle Plancha Plaque de cuisson	
13	H-GD402002 H-GD402003 H-GD402004	1	Wind deflector Deflector de viento Deflecteur de vent	
14	W-DXL12012	1	Bottle opener Abridor de botella Ouvre-bouteille	
15	ZH-GD401103	1	Grease tray Bandeja de recogida de grasa Lèchefrite	
16	Z-GD800109	1	Grease cup Depósito de recogida de grasa Bac à graisse	
17	Z-GD402004	1	Bottom shelf Estante inferior Etagere inferieure	

Key / Clave / Réf.	Description / Descripción / Description	QTY / CANT. / QTÉ	Image / Imagen / l' image
A	M6x12	14	
B	M5x12	12	
C	M4x8	2	
D	M6	4	
E	M6x40	4	

TOOLS REQUIRED / HERRAMIENTAS REQUERIDAS / OUTILS REQUIS		
Description / Descripción / Description		Image / Imagen / l' image
Phillips screwdriver Destornillador phillips Tournevis phillips	Wrench Llave Clé	

Before beginning assembly, make sure all parts are present. If any parts are missing or damaged, do not attempt to assemble the products. Contact customer service for replacement parts via telephone or email.

- Tools needed: Phillips screwdriver and wrench (not included)
- Approximate assembly time: 30 minutes
- Note: The right and left sides of the grill are designed as if you are facing the front of the grill.

Antes de comenzar el montaje, asegúrese de que todas las piezas estén presentes. Si falta alguna pieza o está dañada, no intente ensamblar los productos. Póngase en contacto con el servicio de atención al cliente para obtener piezas de repuesto por teléfono o correo electrónico.

- Herramienta necesaria: Destornillador phillips y llave (no incluido)
- Tiempo aproximado de ensamblaje: 30 minutos
- Nota: Los lados derecho e izquierdo de la parrilla están diseñados como si estuvieras frente a la parte delantera de la parrilla.

Avant de commencer l'assemblage, assurez-vous que toutes les pièces sont présentes. Si des pièces sont manquantes ou endommagées, n'essayez pas d'assembler les produits. Contactez le service de clientèle pour les pièces de rechange par téléphone ou par e-mail.

- Outils nécessaires: Tournevis phillips et clé (non inclus)
- Temps nécessaire pour l'assemblage: 30 minutes
- Remarque: les côtés droit et gauche du gril sont concus comme si vous faisiez face à l'avant du gril.

1

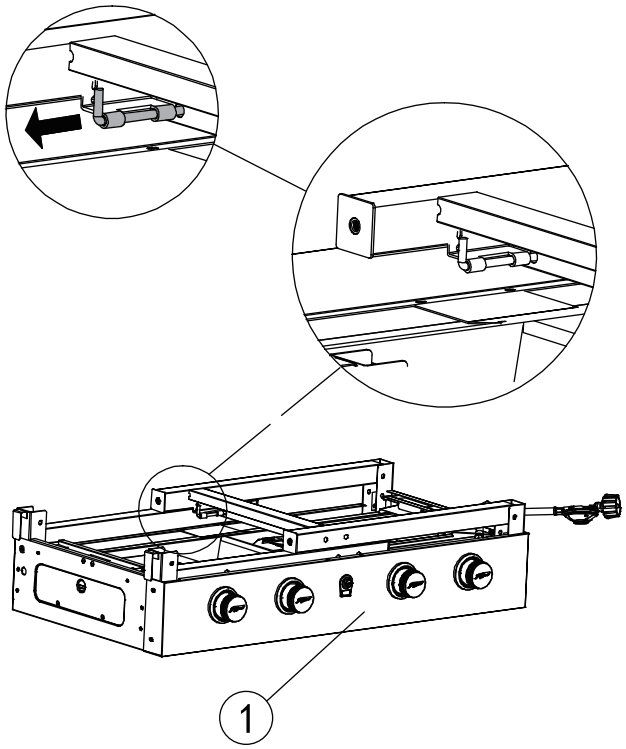

2

A		×8

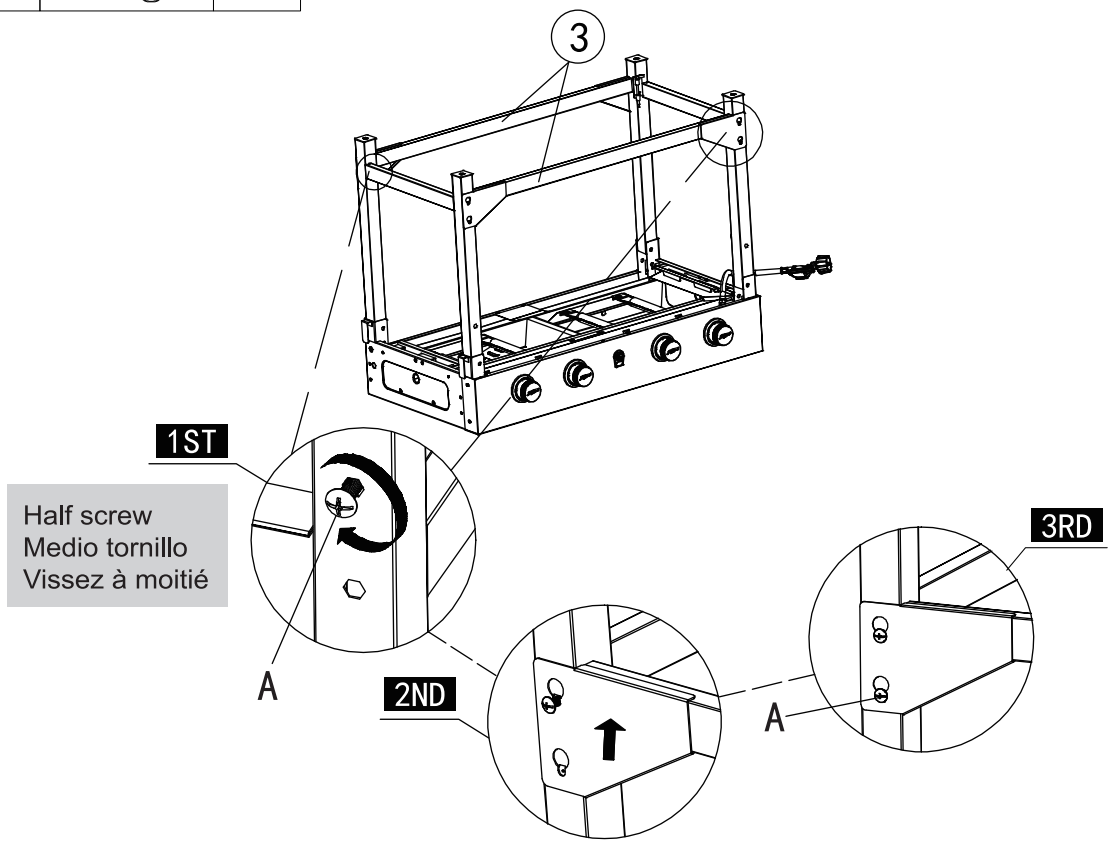

3

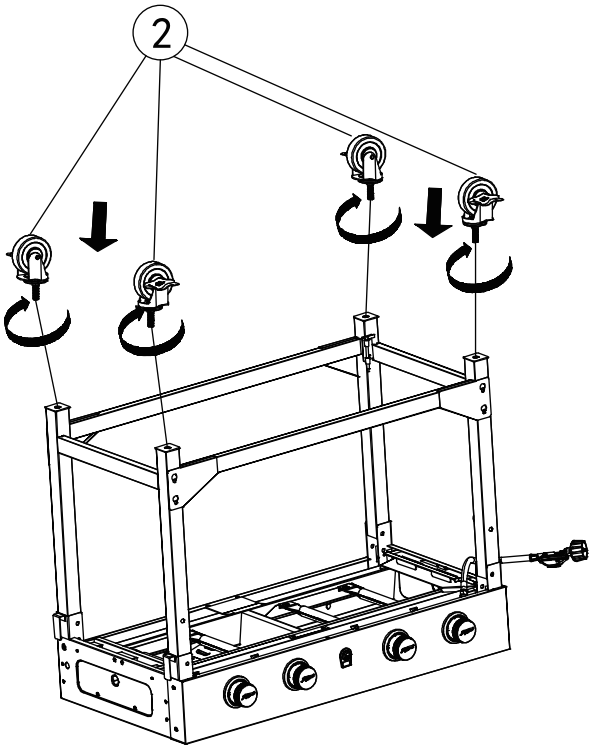

4

A			×2

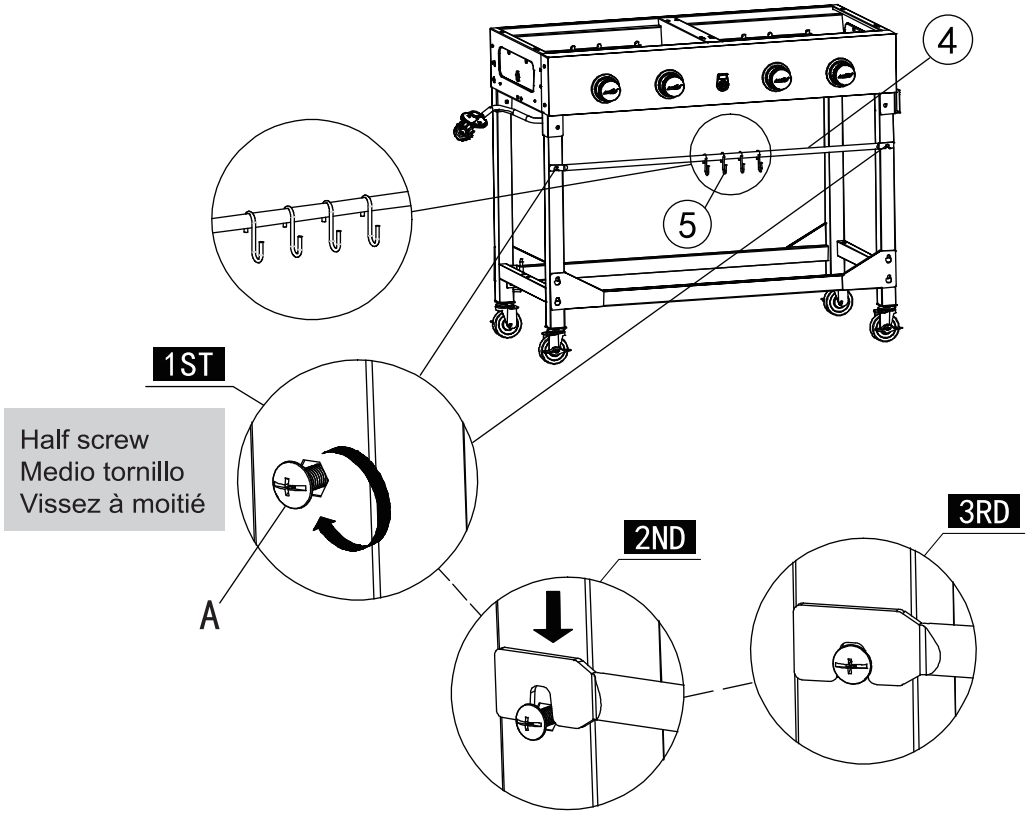

5	A		×4

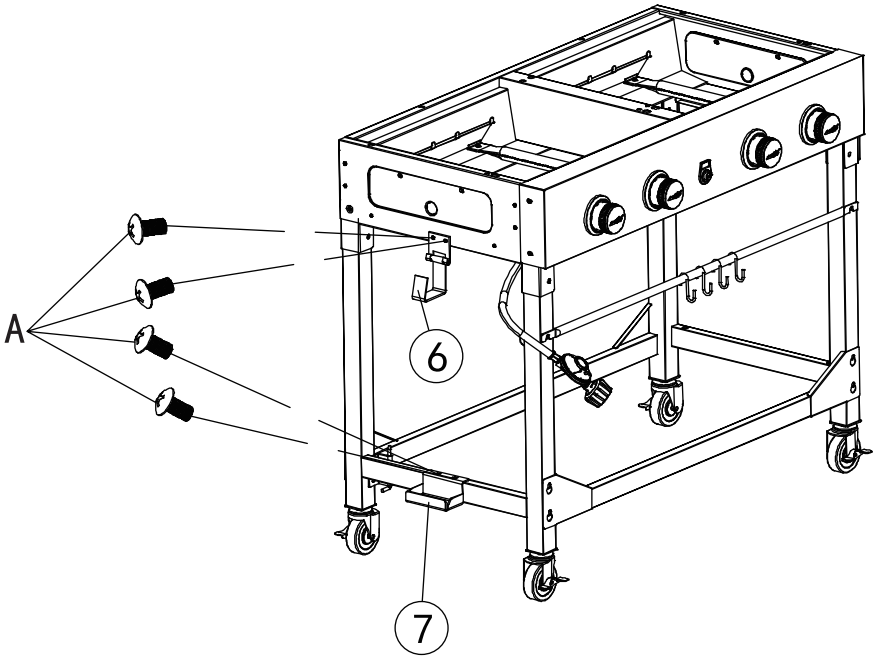

6	B		×4

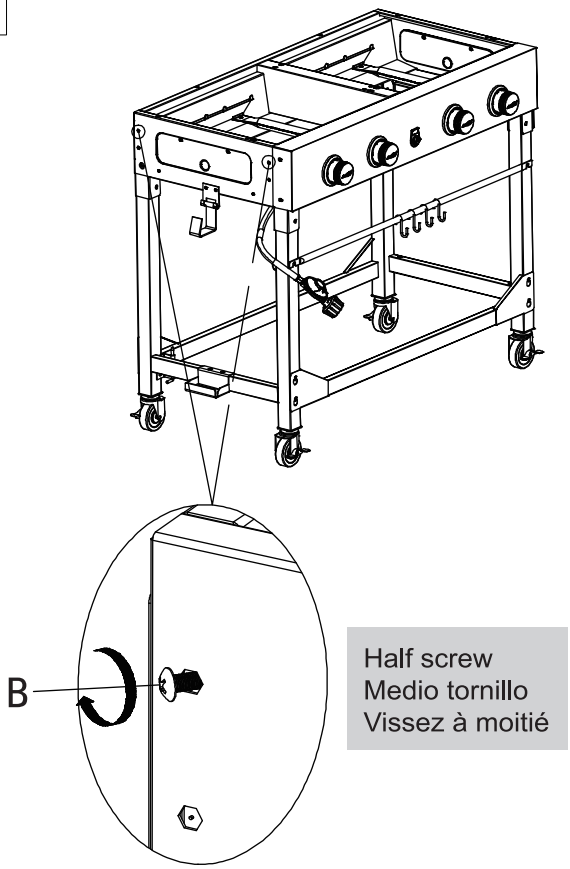

7

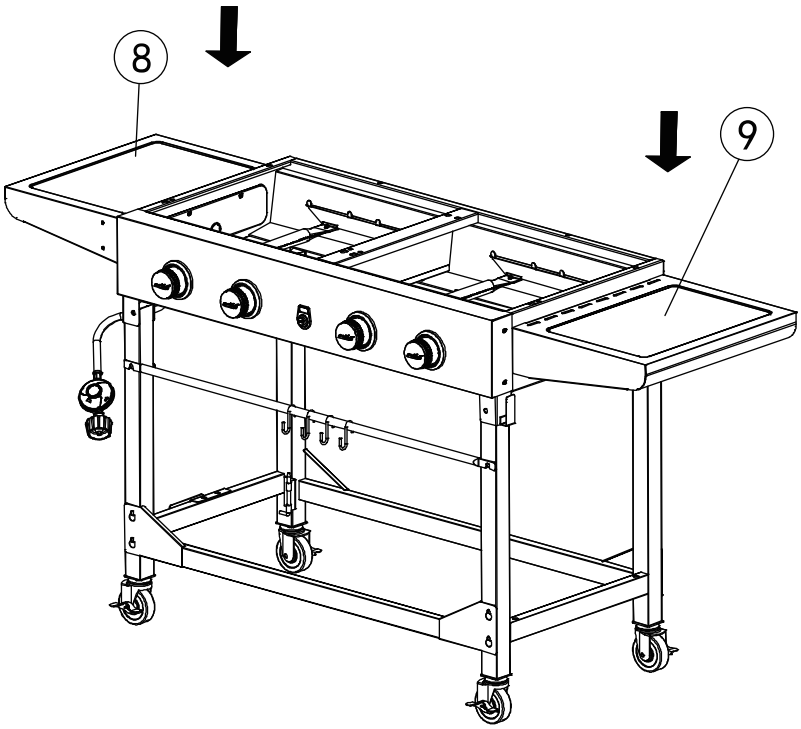

8

B			×4

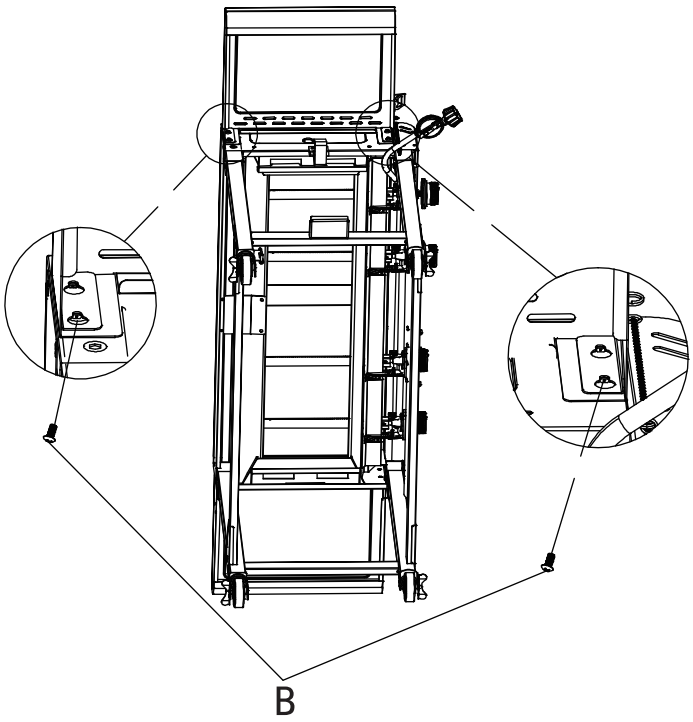

9	B		×4

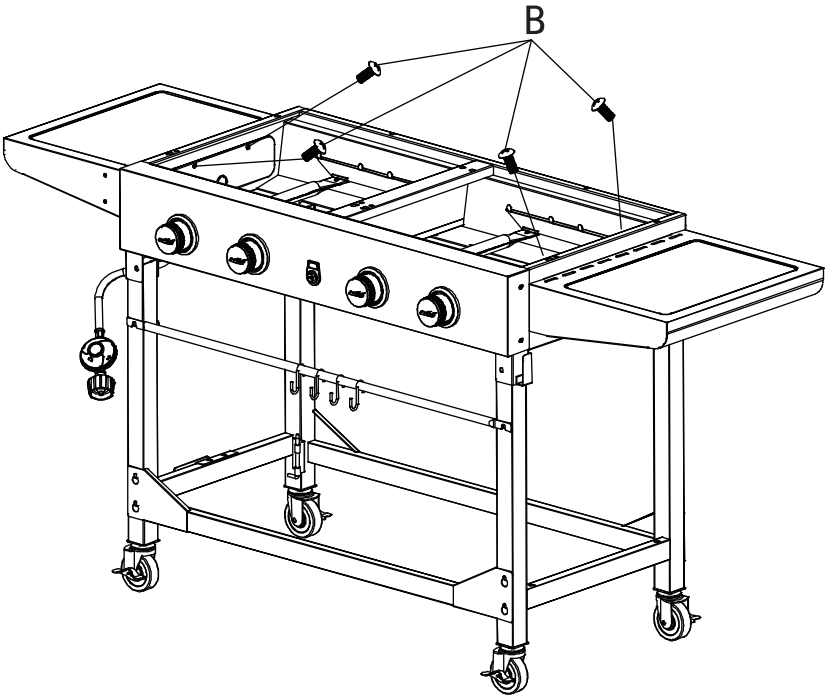

10

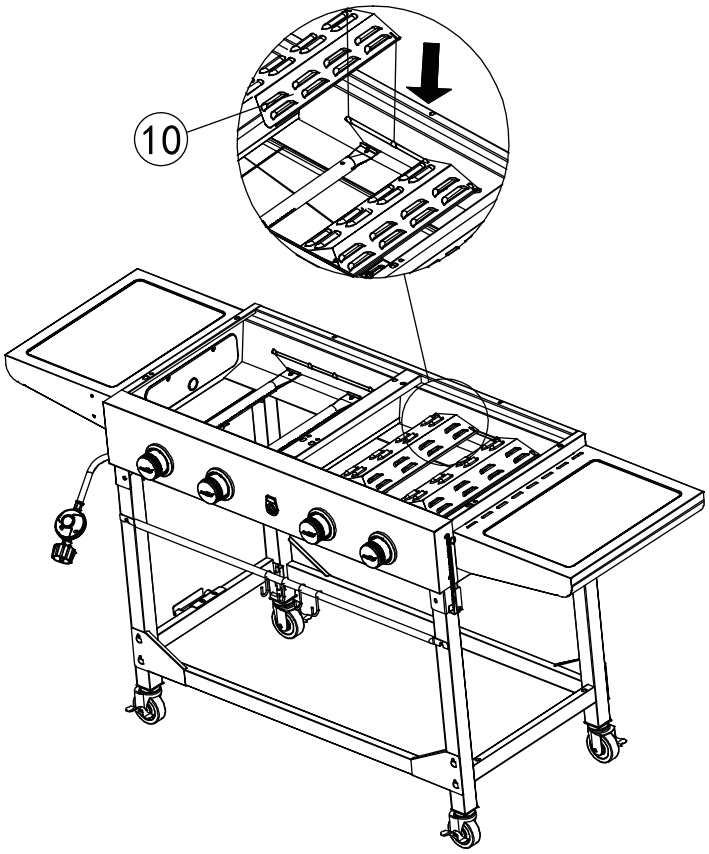

11

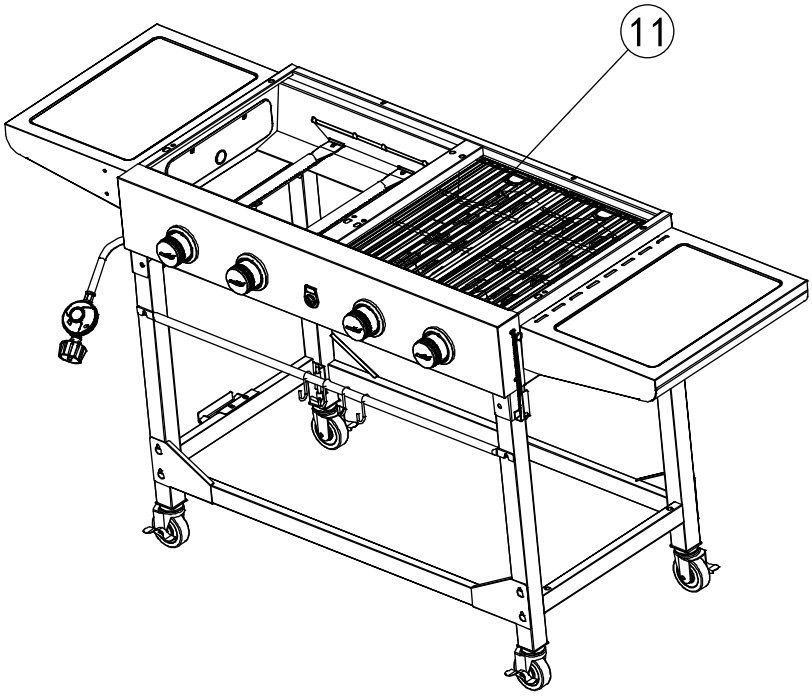

12

D		×4
E		×4

Adjust nuts to ensure the flatness of griddle.
Ajustar las tuercas asegurando la planitud de la plancha.
Ajustez les écrous pour assurer la planéité de la plaque.

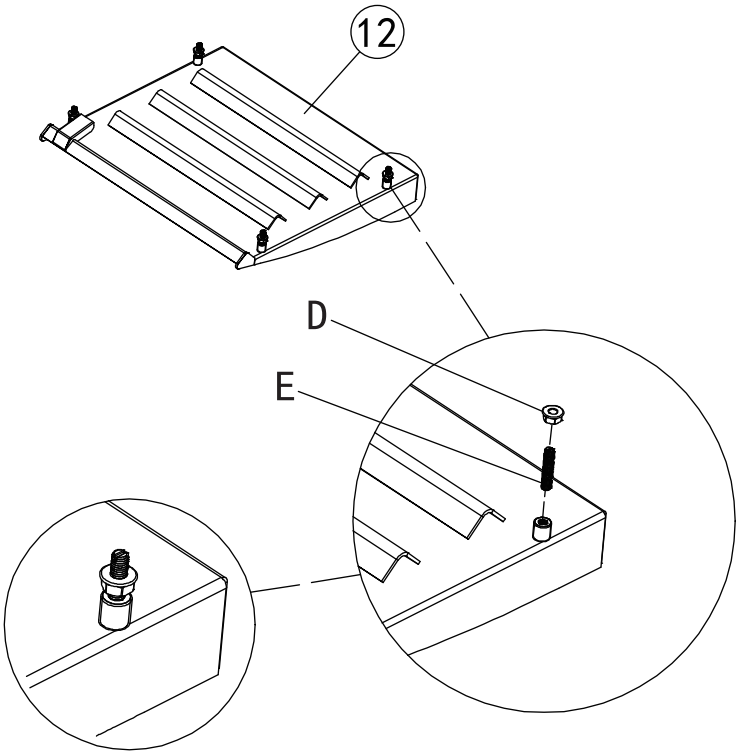

13

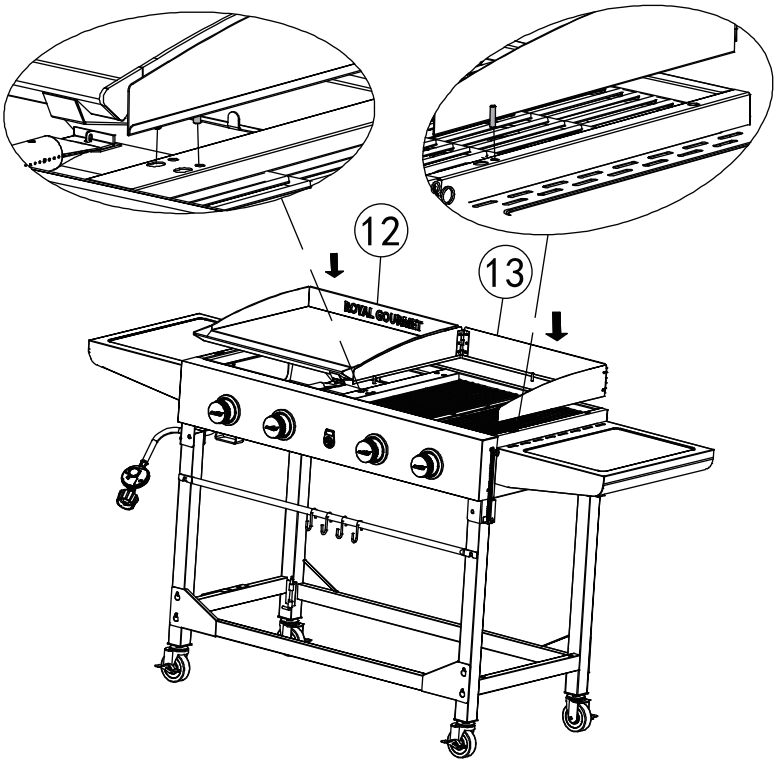

14

C			×2

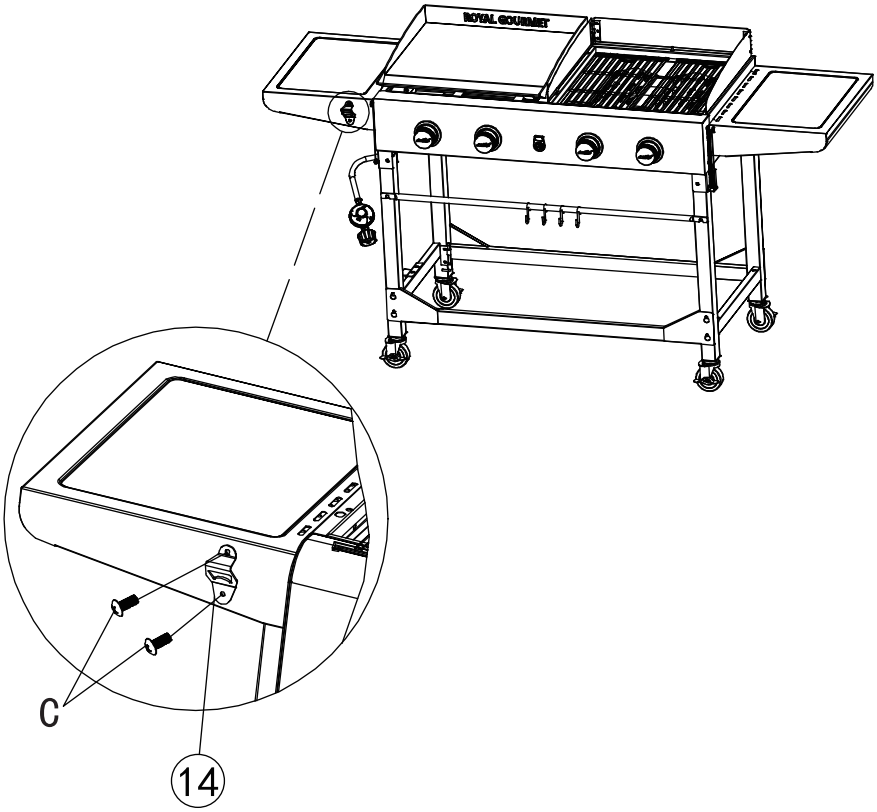

15

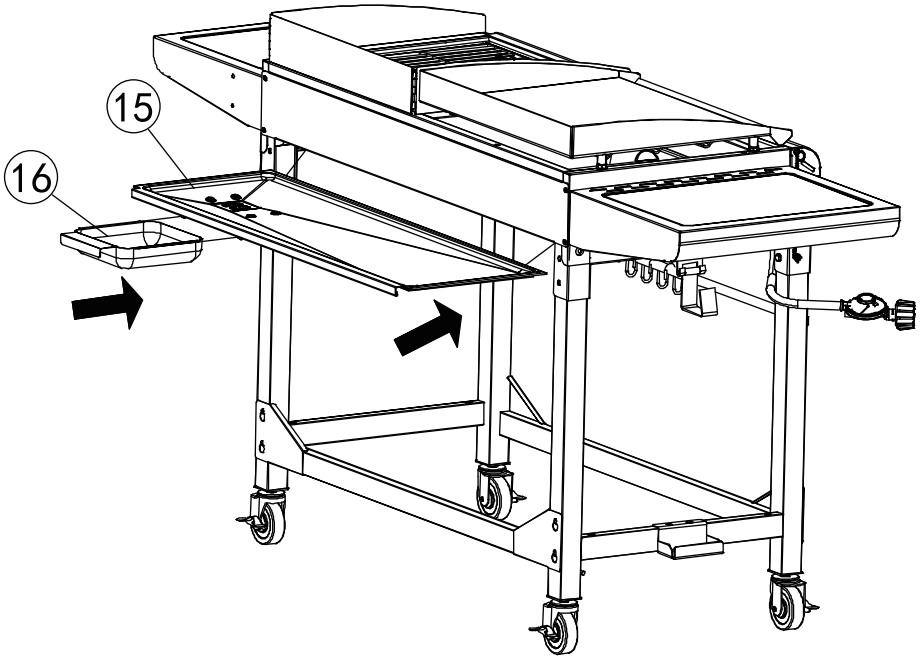

16

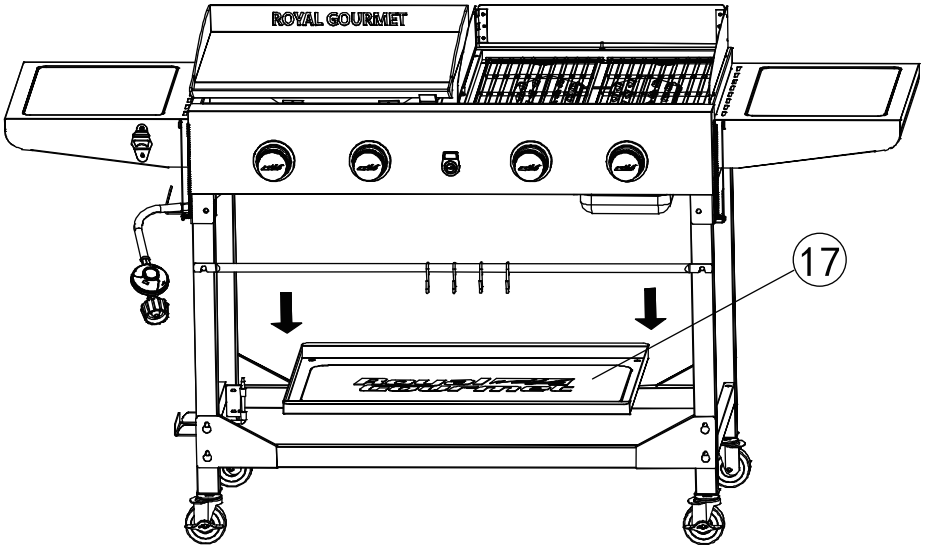

17

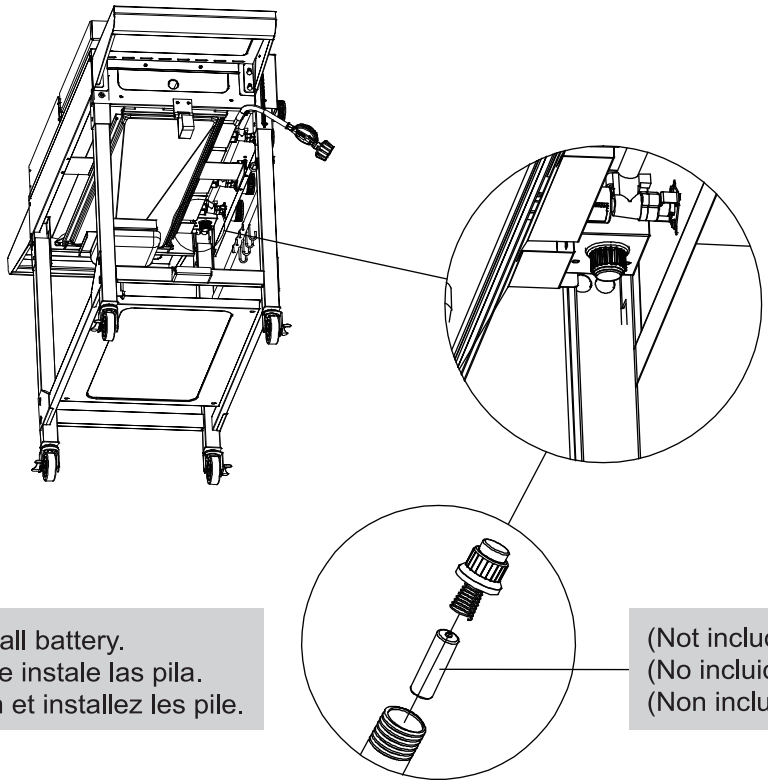

Unscrew cap and install battery.
Desenrosque la tapa e instale las pila.
Dévissez le capuchon et installez les pile.

(Not included)
(No incluido)
(Non inclus)
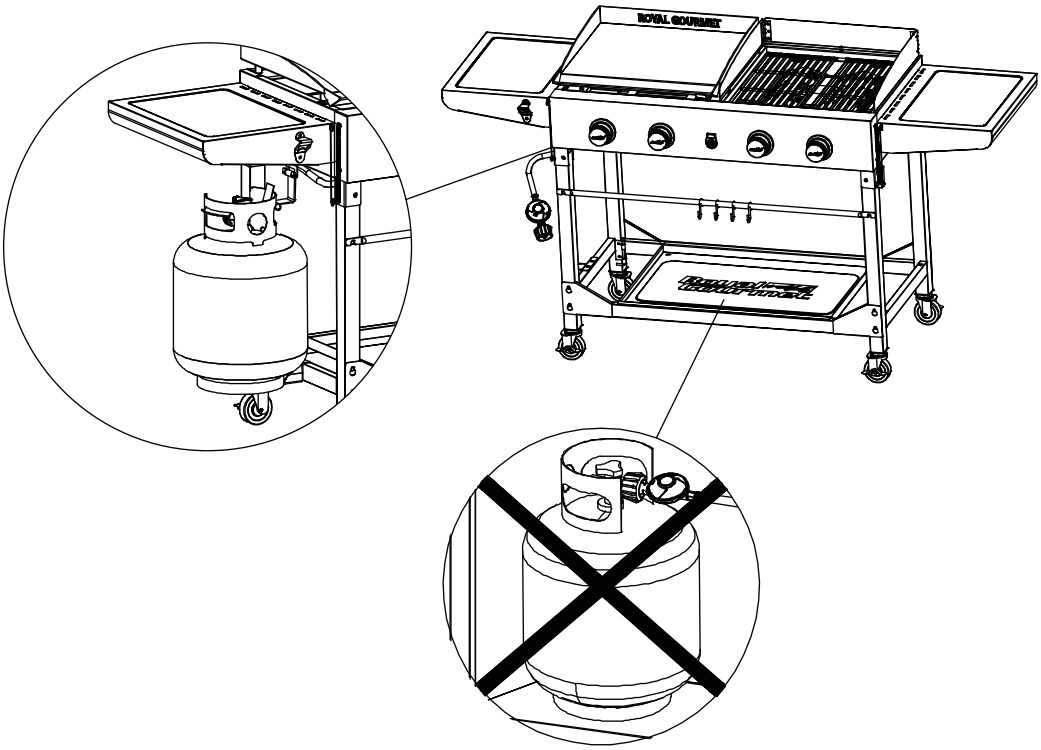
18