OPERATOR'S MANUAL
MANUEL D'UTILISATION
MANUAL DEL OPERADOR

SINGLE PADDLE MIXER
MÉLANGEUR À UN LAME
MEZCLADORA DE UN PALETA

R7135

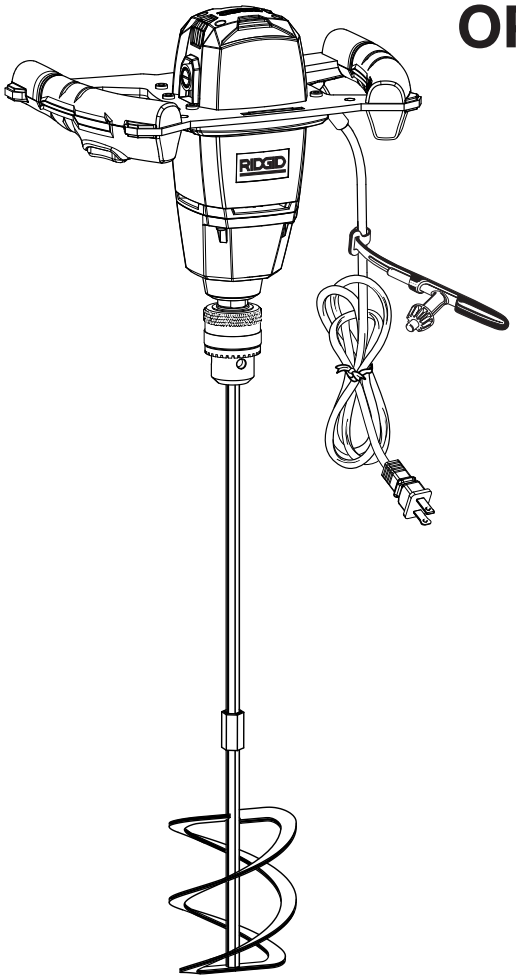

To register your RIDGID product, please visit: http://register.RIDGID.com

Pour enregistrer votre produit de RIDGID, s'il vous plaît la visite: http://register.RIDGID.com

Para registrar su producto de RIDGID, por favor visita: http://register.RIDGID.com

INCLUDES: Single Paddle Mixer, Mixing Paddle, Chuck Key, Operator's Manual

****

TABLE OF CONTENTS

- General Power Tool Safety Warnings 2-3
- Mixer Safety Instructions 3
- Symbols 4
- Electrical 5
- Features 6
- Assembly 7
- Operation 7-8
- Maintenance 9-10
- Illustrations 11-12
- Parts Ordering and Service ..... Back page

WARNING:

To reduce the risk of injury, the user must read and understand the operator's manual before using this product.

SAVE THIS MANUAL FOR FUTURE REFERENCE

INCLUT : Mélangeur à un lame, lame de mélange, clé de mandrin, manuel d'utilisation

****

TABLE DES MATIÈRES

- Règles de sécurité générales relatives aux outils électriques 2-3
- Instructions de sécurité du mélangeur 3
- Symboles 4
- Caractéristiques électriques 5
- Caractéristiques 6
- Assemblage 7
- Utilisation 7-8
- Entretien 9-10
- Illustrations 11-12
- Commande de pièces et dépannage ..... Page arrière

AVERTISSEMENT :

Pour réduire les risques de blessures, l'utilisateur doit lire et veiller à bien comprendre le manuel d'utilisation avant d'utiliser ce produit.

CONSERVER CE MANUEL POUR FUTURE RÉFÉRENCE

INCLUYE: Mezcladora de un paleta, paleta de mezcla, llave del portabrocas, manual del operador

****

ÍNDICE DE CONTENIDO

- Advertencias de seguridad para herramientas eléctrica 2-3
- Instrucciones de seguridad de la mezcladora 3
- Símbolos 4
- Aspectos eléctricos 5
- Características 6
- Armado 7
- Funcionamiento 7-8
- Mantenimiento 9-10
- Illustraciones 11-12
- Pedidos de piezas y servicio ..... Pág. posterior

ADVERTENCIA:

Para reducir el riesgo de lesiones, el usuario debe leer y comprender el manual del operador antes de usar este producto.

GUARDE ESTE MANUAL PARA FUTURAS CONSULTAS

GENERAL POWER TOOL SAFETY WARNINGS

WARNING

Read all safety warnings, instructions, illustrations and specifications provided with this power tool. Failure to follow all instructions listed below may result in electric shock, fire and/or serious injury.

Save all warnings and instructions for future reference. The term "power tool" in the warnings refers to your mains-operated (corded) power tool or battery-operated (cordless) power tool.

WORK AREA SAFETY

- **Keep work area clean and well lit.** Cluttered or dark areas invite accidents.
- **Do not operate power tools in explosive atmospheres, such as in the presence of flammable liquids, gases or dust.** Power tools create sparks which may ignite the dust or fumes.
- **Keep children and bystanders away while operating a power tool.** Distractions can cause you to lose control.

ELECTRICAL SAFETY

- **Power tool plugs must match the outlet. Never modify the plug in any way. Do not use any adapter plugs with earthed (grounded) power tools.** Unmodified plugs and matching outlets will reduce risk of electric shock.
- **Avoid body contact with earthed or grounded surfaces, such as pipes, radiators, ranges and refrigerators.** There is an increased risk of electric shock if your body is earthed or grounded.
- **Do not expose power tools to rain or wet conditions.** Water entering a power tool will increase the risk of electric shock.
- **Do not abuse the cord. Never use the cord for carrying, pulling or unplugging the power tool. Keep cord away from heat, oil, sharp edges or moving parts.** Damaged or entangled cords increase the risk of electric shock.
- **When operating a power tool outdoors, use an extension cord suitable for outdoor use.** Use of a cord suitable for outdoor use reduces the risk of electric shock.
- **If operating a power tool in a damp location is unavoidable, use a ground fault circuit interrupter (GFCI) protected supply.** Use of a GFCI reduces the risk of electric shock.

PERSONAL SAFETY

- **Stay alert, watch what you are doing and use common sense when operating a power tool. Do not use a power tool while you are tired or under the influence of drugs, alcohol or medication.** A moment of inattention while operating power tools may result in serious personal injury.
- **Use personal protective equipment. Always wear eye protection.** Protective equipment such as dust mask, non-skid safety shoes, hard hat, or hearing protection used for appropriate conditions will reduce personal injuries.
- **Prevent unintentional starting. Ensure the switch is in the off-position before connecting to power source and/or battery pack, picking up or carrying the tool.** Carrying power tools with your finger on the switch or energising power tools that have the switch on invites accidents.
- **Remove any adjusting key or wrench before turning the power tool on.** A wrench or a key left attached to a rotating part of the power tool may result in personal injury.
- **Do not overreach. Keep proper footing and balance at all times.** This enables better control of the power tool in unexpected situations.
- **Dress properly. Do not wear loose clothing or jewellery. Keep your hair, clothing and gloves away from moving parts.** Loose clothes, jewellery or long hair can be caught in moving parts.
- **If devices are provided for the connection of dust extraction and collection facilities, ensure these are connected and properly used.** Use of dust collection can reduce dust-related hazards.
- **Do not let familiarity gained from frequent use of tools allow you to become complacent and ignore tool safety principles.** A careless action can cause severe injury within a fraction of a second.
- **Do not wear loose clothing or jewelry.** Contain long hair. Loose clothes, jewelry, or long hair can be drawn into air vents.
- **Do not use on a ladder or unstable support.** Stable footing on a solid surface enables better control of the power tool in unexpected situations.

POWER TOOL USE AND CARE

- **Do not force the power tool. Use the correct power tool for your application.** The correct power tool will do the job better and safer at the rate for which it was designed.
- **Do not use the power tool if the switch does not turn it on and off.** Any power tool that cannot be controlled with the switch is dangerous and must be repaired.
- **Disconnect the plug from the power source and/or remove the battery pack, if detachable, from the power tool before making any adjustments, changing accessories, or storing power tools.** Such preventive safety measures reduce the risk of starting the power tool accidentally.
- **Store idle power tools out of the reach of children and do not allow persons unfamiliar with the power tool or these instructions to operate the power tool.** Power tools are dangerous in the hands of untrained users.
- **Maintain power tools and accessories. Check for misalignment or binding of moving parts, breakage of parts and any other condition that may affect the power tool's operation. If damaged, have the power tool repaired before use.** Many accidents are caused by poorly maintained power tools.

GENERAL POWER TOOL SAFETY WARNINGS

- **Keep cutting tools sharp and clean.** Properly maintained cutting tools with sharp cutting edges are less likely to bind and are easier to control.
- **Use the power tool, accessories and tool bits etc. in accordance with these instructions, taking into account the working conditions and the work to be performed.** Use of the power tool for operations different from those intended could result in a hazardous situation.
- **Keep handles and grasping surfaces dry, clean and free from oil and grease.** Slippery handles and grasping surfaces do not allow for safe handling and control of the tool in unexpected situations.

SERVICE

- **Have your power tool serviced by a qualified repair person using only identical replacement parts.** This will ensure that the safety of the power tool is maintained.

MIXER SAFETY INSTRUCTIONS

- **Hold the tool with both hands at the intended handles.** Loss of control can cause personal injury.
- **Ensure sufficient ventilation when mixing flammable materials to avoid a hazardous atmosphere.** Developing vapour may be inhaled or be ignited by the sparks the power tool produces.
- **Do not mix food.** Power tools and their accessories are not designed for processing food.
- **Keep the cord away from the working area.** The cord may be entangled by the mixing paddle.
- **Ensure that the mixing container is placed in a firm and secure position.** A container that is not properly secured may move unexpectedly.
- **Ensure that no liquid splashes against the housing of the power tool.** Liquid that has penetrated the power tool can cause damage and lead to electric shock.
- **Follow the instructions and warnings for the material to be mixed.** Material to be mixed may be harmful.
- **If the power tool falls into the material to be mixed, unplug the tool immediately and have the power tool checked by a qualified repair person.** Reaching into the container with the tool still plugged in can lead to electric shock.
- **Do not reach into the mixing container with your hands or insert any other objects into it while mixing.** Contact with the paddle may lead to serious personal injury.
- **Start up and run down the tool in the mixing container only.** The paddle may bend or spin in an uncontrolled manner.
- **Know your power tool. Read operator's manual carefully. Learn its applications and limitations, as well as the specific potential hazards related to this tool.** Following this rule will reduce the risk of electric shock, fire, or serious injury.
- **Always wear eye protection with side shields marked to comply with ANSI Z87.1.** Following this rule will reduce the risk of serious personal injury.
- **Protect your lungs. Wear a face or dust mask if the operation is dusty.** Following this rule will reduce the risk of serious personal injury.
- **Protect your hearing. Wear hearing protectors during extended periods of operation.** Following this rule will reduce the risk of serious personal injury.
- **Inspect tool cords periodically and, if damaged, have repaired at your nearest authorized service center. Constantly stay aware of cord location.** Following this rule will reduce the risk of electric shock or fire.
- **Check damaged parts. Before further use of the tool, a guard or other part that is damaged should be carefully checked to determine that it will operate properly and perform its intended function. Check for alignment of moving parts, binding of moving parts, breakage of parts, mounting, and any other conditions that may affect its operation. A guard or other part that is damaged should be properly repaired or replaced by an authorized service center.** Following this rule will reduce the risk of shock, fire, or serious injury.
- **Make sure your extension cord is in good condition. When using an extension cord, be sure to use one heavy enough to carry the current your product will draw. A wire gauge size (A.W.G.) of at least 14 is recommended for an extension cord 50 feet or less in length. A cord exceeding 100 feet is not recommended. If in doubt, use the next heavier gauge. The smaller the gauge number, the heavier the cord.** An undersized cord will cause a drop in line voltage resulting in loss of power and overheating.
- **If the power supply cord is damaged,** it must be replaced only by the manufacturer or by an authorized service center to avoid risk.
- **Save these instructions.** Refer to them frequently and use them to instruct others who may use this tool. If you loan someone this tool, loan them these instructions also.

SYMBOLS

The following signal words and meanings are intended to explain the levels of risk associated with this product.

SYMBOL	SIGNAL	MEANING
	DANGER:	Indicates a hazardous situation, which, if not avoided, will result in death or serious injury.
	WARNING:	Indicates a hazardous situation, which, if not avoided, could result in death or serious injury.
	CAUTION:	Indicates a hazardous situation, that, if not avoided, may result in minor or moderate injury.
	***NOTICE*:**	(Without Safety Alert Symbol) Indicates information considered important, but not related to a potential injury (e.g. messages relating to property damage).

Some of the following symbols may be used on this product. Please study them and learn their meaning. Proper interpretation of these symbols will allow you to operate the product better and safer.

SYMBOL	NAME	DESIGNATION/EXPLANATION
	Safety Alert	Indicates a potential personal injury hazard.
	Read Operator's Manual	To reduce the risk of injury, user must read and understand operator's manual before using this product.
	Wear Eye Protection	Always wear eye protection with side shields marked to comply with ANSI Z87.1.
	Wet Conditions Alert	Do not expose to rain or use in damp locations.
	Entanglement Hazard	Risk of loose clothing, long hair, and body parts being drawn into rotating paddles.
V	Volts	Voltage
A	Amperes	Current
Hz	Hertz	Frequency (cycles per second)
min	Minutes	Time
∿	Alternating Current	Type of current
n_0	No Load Speed	Rotational speed, at no load
	Class II Construction	Double-insulated construction
.../min	Per Minute	Revolutions, strokes, surface speed, orbits etc., per minute

ELECTRICAL

DOUBLE INSULATION

Double insulation is a concept in safety in electric power tools, which eliminates the need for the usual three-wire grounded power cord. All exposed metal parts are isolated from the internal metal motor components with protecting insulation. Double insulated tools do not need to be grounded.

WARNING:
The double insulated system is intended to protect the user from shock resulting from a break in the tool's internal insulation. Observe all normal safety precautions to avoid electrical shock.

NOTE: Servicing of a product with double insulation requires extreme care and knowledge of the system and should be performed only by a qualified service technician. For service, we suggest you return the product to your nearest authorized service center for repair. Always use original factory replacement parts when servicing.

ELECTRICAL CONNECTION

This product has a precision-built electric motor. It should be connected to a power supply that is **120 V, AC only (normal household current), 60 Hz**. Do not operate this product on direct current (DC). A substantial voltage drop will cause a loss of power and the motor will overheat. If the product does not operate when plugged into an outlet, double-check the power supply.

GFCI

Ground Fault Circuit Interrupter (GFCI) protection should be provided on the circuit(s) or outlet(s) to be used for the single paddle mixer. Outlets are available having built-in GFCI protection and may be used for this measure of safety.

If the tool is used with an extension cord, ensure the connection of the tool's power cord and the extension cord are not on the ground.

If a protected outlet is not available, do not use the tool until an outlet can be changed or auxiliary protection can be obtained. These auxiliary protection devices are available at your local retailer.

EXTENSION CORDS

When using a power tool at a considerable distance from a power source, be sure to use an extension cord that has the capacity to handle the current the product will draw. An undersized cord will cause a drop in line voltage, resulting in overheating and loss of power. Use the chart to determine the minimum wire size required in an extension cord. Only round jacketed cords listed by Underwriter's Laboratories (UL) should be used.

When working outdoors with a product , use an extension cord that is designed for outside use. This type of cord is designated with "WA" or "W" on the cord's jacket.

Before using any extension cord, inspect it for loose or exposed wires and cut or worn insulation.

**Ampere rating (on tool faceplate)	0-2.0	2.1-3.4	3.5-5.0	5.1-7.0	7.1-12.0	12.1-16.0
Cord Length	**Wire Size (A.W.G.)**					
25'	16	16	16	16	14	14
50'	16	16	16	14	14	12
100'	16	16	14	12	10	—

***Used on 12 gauge - 20 amp circuit*
NOTE: AWG = American Wire Gauge

WARNING:
Keep the extension cord clear of the working area. Position the cord so that it will not get caught on lumber, tools, or other obstructions while you are working with a power tool. Failure to do so can result in serious personal injury.

WARNING:
Check extension cords before each use. If damaged replace immediately. Never use the product with a damaged cord since touching the damaged area could cause electrical shock resulting in serious injury.

FEATURES

PRODUCT SPECIFICATIONS

Chuck ..... 5/8 in.
Input ..... 120 Volts, AC only, 60 Hz, 11 Amps
No Load Speed ..... 0-800 RPM

KNOW YOUR SINGLE PADDLE MIXER

The safe use of this product requires an understanding of the information on the product and in this operator's manual as well as a knowledge of the project you are attempting. Before use of this product, familiarize yourself with all operating functions.

CHUCK KEY

A chuck key has been provided for use when installing or removing paddles and removing the chuck. When not in use, the chuck key can be placed in the chuck key holder.

HANDLE

This mixer has an ergonomic handle design for ease of operation and to prevent loss of control.

LOCK-ON BUTTON

This tool is equipped with a lock-on feature for continuous mixing.

MIXING PADDLE

The mixing paddle is designed to mix thick and heavy materials.

NOTE: This single paddle mixer is designed for use with the included RIDGID mixing paddle only (part no. 039850001057). Do not use any paddles not recommended by the manufacturer of this product.

VARIABLE SPEED SELECTOR

The mixer speed can be adjusted with the variable speed selector. This allows you to adjust the mixture rate to suit your particular application.

ASSEMBLY

WARNING:
Do not use this product if it is not completely assembled or if any parts appear to be missing or damaged. Use of a product that is not properly and completely assembled or with damaged or missing parts could result in serious personal injury.

WARNING:
Do not attempt to modify this product or create accessories or attachments not recommended for use with this product. Any such alteration or modification is misuse and could result in a hazardous condition leading to possible serious personal injury.

If any parts are damaged or missing, please call 1-866-539-1710 for assistance.

OPERATION

WARNING:
Do not allow familiarity with products to make you careless. Remember that a careless fraction of a second is sufficient to inflict severe injury.

WARNING:
Always wear eye protection with side shields marked to comply with ANSI Z87.1. Failure to do so could result in objects being thrown into your eyes, resulting in possible serious injury.

WARNING:
Do not use any attachments or accessories not recommended by the manufacturer of this product. The use of attachments or accessories not recommended can result in serious personal injury.

APPLICATIONS

You may use the product for the purposes listed below:

- Mixing thinset, grout, mortar, paint, drywall, concrete, and leveling compounds

SWITCH TRIGGER

See Figure 1, page 11.

To turn the tool **ON**, depress the switch trigger. To turn it **OFF**, release the switch trigger and allow the chuck to come to a complete stop.

NOTE: A whistling or ringing noise coming from the switch during use is a normal part of the switch function.

LOCK-ON BUTTON

See Figure 1, page 11.

This mixer is equipped with a lock-on feature, which is convenient for continuous use over extended periods of time.

To lock-on:

- Depress the switch trigger.
- Push in and hold the lock-on button, located above the trigger.
- Release the switch trigger.
- Release the lock-on button and the mixer will continue running.
- To release the lock, depress and release the switch trigger.

If the lock-on feature is engaged during use and the mixer becomes disconnected from the power supply, disengage the lock-on feature immediately.

VARIABLE SPEED SELECTOR

See Figure 2, page 11.

The speed selection, material type, and mixing time will affect the consistency and density of the material being mixed.

- Rotate the speed selector counterclockwise to increase speed and clockwise to decrease speed.

  NOTE: The mixing speed can be set up to 800 RPMs.

INSTALLING/REMOVING PADDLE

See Figures 3 - 5, pages 11 and 12.

NOTE: This single paddle mixer is designed for use with the included RIDGID mixing paddle only (part no. 039850001057). Do not use any paddles not recommended by the manufacturer of this product.

Before using the paddle, one time assembly is required. Place the threaded end of the paddle shaft into the head and rotate clockwise to secure. Tighten securely.

To install paddle:

- Unplug the mixer.
- Insert the chuck key into the chuck; twist counterclockwise to open the chuck jaws and clockwise to close.
- Open or close the chuck jaws to a point where the opening is slightly larger than the paddle size you intend to use. Also, raise the front of the mixer slightly to keep the paddle from falling out of the chuck jaws.

WARNING:
Make sure to insert the paddle straight into the chuck jaws. Do not insert the paddle into the chuck jaws at an angle then tighten, as shown in figure 5. This could cause the paddle to be thrown from the mixer, resulting in possible serious personal injury or damage to the chuck.

- Insert the paddle.
- Tighten the chuck jaws securely on the paddle, using the chuck key provided.
- Remove the chuck key.

To remove paddle:

- Unplug the mixer.
- Loosen the chuck jaws using the chuck key provided.
- Remove the paddle.
- Remove the chuck key.

MIXING

See Figure 6, page 12.

WARNING:
Mix and prepare materials according to the material manufacturer's instructions.

WARNING:
To reduce the risk of electric shock or tool failure, use caution to prevent liquid material from entering the tool. If the tool falls into the material being mixed, unplug the tool immediately and have it checked by a qualified repair person.

- Pour materials to be mixed into a suitable container. Do not fill the container. There should be enough room in the container to prevent spillage and reduce the risk of the material splashing back on you or the tool during operation.
- Secure the container to keep it from turning as the paddle rotates.
- Select the appropriate speed setting for the materials you are mixing.

  NOTE: It is recommended that you begin mixing at low speeds to ensure that wet and dry materials are evenly mixed.
- Plug the mixer into a power source.
- Hold the mixer firmly with both hands and lower the paddle into the container.
- Depress the switch trigger to start mixing. Do not lock the switch on for jobs where the mixer may need to be stopped suddenly.

  NOTE: If the mixer is sluggish or if the unit struggles to mix the material, lower the speed setting.
- Stop and start the unit intermittently during the mixing process to allow the material to absorb moisture (or slake). The type of material you are mixing will determine how long and how often the material needs to slake.
- When mixing is complete, stop the tool and remove the paddle. Clean the paddle and store for later use.

MAINTENANCE

WARNING:
When servicing use only identical RIDGID replacement parts. Use of any other parts may create a hazard or cause product damage.

WARNING:
Always wear eye protection with side shields marked to comply with ANSI Z87.1. Failure to do so could result in objects being thrown into your eyes, resulting in possible serious injury.

GENERAL MAINTENANCE

Avoid using solvents when cleaning plastic parts. Most plastics are susceptible to damage from various types of commercial solvents and may be damaged by their use. Use clean cloths to remove dirt, carbon dust, etc.

WARNING:
Do not at any time let brake fluids, gasoline, petroleum-based products, penetrating oils, etc. come in contact with plastic parts. They contain chemicals that can damage, weaken, or destroy plastic.

Electric tools used on fiberglass material, wallboard, spackling compounds, or plaster are subject to accelerated wear and possible premature failure because the fiberglass chips and grindings are highly abrasive to bearings, brushes, commutators, etc. Consequently, we do not recommended using this tool for extended work on these types of materials. However, if you do work with any of these materials, it is extremely important to clean the tool using compressed air.

LUBRICATION

All of the bearings in this tool are lubricated with a sufficient amount of high grade lubricant for the life of the tool under normal operating conditions. Therefore, no further lubrication is required.

POWER SUPPLY CORD REPLACEMENT

If replacement of the power supply cord is necessary, this must be done by the manufacturer or an authorized service center in order to avoid a safety hazard.

CHUCK REMOVAL

See Figures 7 - 9, page 12.

The chuck may be removed and replaced with a new one.

- Unplug the tool.
- Open chuck jaws using the provided chuck key.
- Insert a 5/16 inch (8 mm) or larger hex key into the chuck of the mixer and tighten the chuck jaws securely.
- Tap the hex key sharply with a mallet in a clockwise direction. This will loosen the screw in the chuck for easy removal.
- Open chuck jaws and remove hex key. Remove the chuck screw by turning it in a clockwise direction.

  NOTE: The screw has left hand threads.
- Insert the hex key into the chuck and tighten the chuck jaws securely. Tap sharply with a mallet in a counterclockwise direction. This will loosen the chuck on the spindle. It can now be unscrewed by hand.

TO RETIGHTEN A LOOSE CHUCK

The chuck may become loose on the spindle and develop a wobble. Also, the chuck screw may become loose, causing the chuck jaws to bind and prevent them from closing. To tighten:

- Unplug the tool.
- Open the chuck jaws.
- Insert the hex key into the chuck and tighten the chuck jaws securely. Tap the hex key sharply with a mallet in a clockwise direction. This will tighten the chuck on the spindle.
- Open the chuck jaws and remove the hex key.
- Tighten the chuck screw.

BRUSH REPLACEMENT

See Figure 10, page 12.

This product has externally accessible brush assemblies that should be periodically checked for wear.

- Unplug the tool.
- With a flat head screwdriver, remove the brush caps. The brush assembly is spring loaded and will pop out when you remove the brush cap.
- Remove the brush assembly (brush and spring). Check for wear. Replace both brushes when either has less than 1/4 in. length of carbon remaining. Do not replace one side without replacing the other.

  NOTE: When the brushes wear down to a predetermined level, the tool automatically switches off, ruling out the possibility of damage to the armature.
- Reassemble using new brush assemblies. Make sure curvature of brush matches curvature of motor and that brush moves freely in brush tube.
- Replace brush cap and tighten securely. Do not overtighten.

NOTE: ILLUSTRATIONS START ON PAGE 11 AFTER FRENCH AND SPANISH LANGUAGE SECTIONS.

This product has a 90-Day Satisfaction Guarantee Policy, as well as a Three-year Limited Warranty. For Warranty and Policy details, please go to www.RIDGID.com or call (toll free) 1-866-539-1710.

RÈGLES DE SÉCURITÉ RELATIVES AUX OUTILS ÉLECTRIQUES

AVERTISSEMENT

Lire les avertissements de sécurité, les instructions et les précisions et consulter les illustrations fournis avec cet outil électrique. Le fait de ne pas se conformer à l'ensemble des consignes présentées ci-dessous risque d'entraîner des décharges électriques, un incendie et/ou des blessures graves.

Conserver les avertissements et les instructions à des fins de référence ultérieure. Le terme « outil motorisé », utilisé dans tous les avertissements ci-dessous désigne tout outil fonctionnant sur secteur (câblé) ou sur piles (sans fil).

SÉCURITÉ DU LIEU DE TRAVAIL

- **Garder le lieu de travail propre et bien éclairé.** Les endroits encombrés ou sombre s sont propices aux accidents.
- **Ne pas utiliser d'outils électriques dans des atmosphères explosives, par exemple en présence de liquides, gaz ou poussières inflammables.** Les outils électriques produisent des étincelles risquant d'enflammer les poussières ou vapeurs.
- **Garder les enfants et badauds à l'écart pendant l'utilisation d'un outil électrique.** Les distractions peuvent causer une perte de contrôle.

SÉCURITÉ ÉLECTRIQUE

- **Les fiches des outils électriques doivent correspondre à la prise secteur utilisée. Ne jamais modifier la fiche, de quelque façon que ce soit. Ne jamais utiliser d'adaptateurs de fiche avec des outils mis à la terre.** Les fiches et prises non modifiées réduisent le risque de choc électrique.
- **Éviter tout contact du corps avec des surfaces mises à la terre, telles que tuyaux, radiateurs, cuisinières et réfrigérateurs.** Le risque de choc électrique est accru lorsque le corps est mis à la terre.
- **Ne pas exposer les outils électriques à l'eau ou l'humidité.** La pénétration d'eau dans ces outils accroît le risque de choc électrique.
- **Ne pas maltraiter le cordon d'alimentation. Ne jamais utiliser le cordon d'alimentation pour transporter l'outil et ne jamais débrancher ce dernier en tirant sur le cordon. Garder le cordon à l'écart de la chaleur, de l'huile, des objets tranchants et des pièces en mouvement.** Un cordon endommagé ou emmêlé accroît le risque de choc électrique.
- **Pour les travaux à l'extérieur, utiliser un cordon spécialement conçu à cet effet.** Utiliser un cordon conçu pour l'usage extrérieur pour réduire les risques de choc électrique.
- **S'il est nécessaire d'utiliser l'outil électrique dans un endroit humide, employer un dispositif** interrupteur de défaut à la terre (GFCI)**.** L'utilisation d'un GFCI réduit le risque de décharge électrique.

SÉCURITÉ PERSONNELLE

- **Rester attentif, prêter attention au travail et faire preuve de bon sens lors de l'utilisation de tout outil électrique. Ne pas utiliser cet outil en état de fatigue ou sous l'influence de l'alcool, de drogues ou de médicaments.** Un moment d'inattention pendant l'utilisation d'un outil électrique peut entraîner des blessures graves.
- **Utiliser l'équipement de sécurité. Toujours porter une protection oculaire.** L'équipement de sécurité, tel qu'un masque filtrant, de chaussures de sécurité, d'un casque ou d'une protection auditive, utilisé dans des conditions appropriées réduira le risque de blessures.
- **Éviter les démarrages accidentels. S'assurer que le commutateur est en position d'arrêt avant de brancher l'outil.** Porter un outil avec le doigt sur son commutateur ou brancher un outil dont le commutateur est en position de marche peut causer un accident.
- **Retirer les clés de réglage avant de mettre l'outil en marche.** Une clé laissée sur une pièce rotative de l'outil peut causer des blessures.
- **Ne pas travailler hors de portée. Toujours se tenir bien campé et en équilibre.** Ceci permettra de mieux contrôler l'outil en cas de situation imprévue.
- **Porter une tenue appropriée. Ne porter ni vêtements amples, ni bijoux. Garder les cheveux, les vêtements et les gants à l'écart des pièces en mouvement.** Les vêtements amples, bijoux et cheveux longs peuvent se prendre dans les pièces en mouvement.
- **Si les outils sont équipés de dispositifs de dépoussiérage, s'assurer qu'ils sont connectés et correctement utilisés.** L'usage de ces dispositifs de dépoussiérage peut réduire les dangers présentés par la poussière.
- **Malgré votre expérience acquise par l'utilisation fréquente des outils, soyez toujours vigilant et respectez les principes de sécurité relatifs aux outils.** Il s'agit d'une fraction de seconde pour qu'un geste irréfléchi puisse causer de graves blessures.
- **Ne porter ni vêtements amples, ni bijoux.** Attacher ou couvrir les cheveux longs. Les vêtements amples, bijoux et cheveux longs peuvent se prendre dans les ouïes d'aération.
- **Ne pas utiliser l'outil sur une échelle ou un support instable.** Une bonne tenue et un bon équilibre permettent de mieux contrôler l'outil en cas de situation imprévue.

UTILISATION ET ENTRETIEN DES OUTILS ÉLECTRIQUES

- **Ne pas forcer l'outil. Utiliser l'outil approprié pour l'application.** Un outil approprié exécutera le travail mieux et de façon moins dangereuse s'il est utilisé dans les limites prévues.
- **Ne pas utiliser l'outil si le commutateur ne permet pas de le mettre en marche ou de l'arrêter.** Tout outil qui ne peut pas être contrôlé par son commutateur est dangereux et doit être réparé.
- **Avant de procéder à un réglage, à un changement d'accessoire ou au rangement de l'outil, débranchez la prise de la source d'alimentation ou, si le bloc-piles est amovible, retirez-le de l'outil.** Ces mesures de sécurité préventives réduisent les risques de démarrage accidentel de l'outil.
- **Ranger les outils motorisés hors de la portée des enfants et ne laisser personne n'étant pas familiarisé avec l'outil ou ces instructions utiliser l'outil.** Dans les mains de personnes n'ayant pas reçu des instructions adéquates, les outils sont dangereux.
- **Entretenir les outils motorisés et accessoires. Vérifier qu'aucune pièce mobile n'est mal alignée ou**

RÈGLES DE SÉCURITÉ RELATIVES AUX OUTILS ÉLECTRIQUES

bloquée, qu'aucune pièce n'est brisée et s'assurer qu'aucun autre problème ne risque d'affecter le bon fonctionnement de l'outil. En cas de dommages faire réparer l'outil avant de l'utiliser de nouveau. Beaucoup d'accidents sont causés par des outils mal entretenus.

- **Garder les outils bien affûtés et propres.** Des outils correctement entretenus et dont les tranchants sont bien affûtés risquent moins de se bloquer et sont plus faciles à contrôler.
- **Utiliser l'outil, les accessoires et embouts, etc. conformément à ces instrutions pour les applications pour lesquelles ils sont conçus, en tenant compte des conditions et du type de travail à exécuter.** L'usage d'un outil motorisé pour des applications pour lesquelles il n'est pas conçu peut être dangereux.
- **Gardez les poignées et les surfaces de prise sèches, propres et exemptes d'huile et de graisse.** Des poignées et des surfaces de prise glissantes empêchent la manipulation et le contrôle sécuritaires de l'outil dans des circonstances imprévues.

DÉPANNAGE

- **Les réparat ions doivent être confiées à un technicien qualifié, utilisant exclusivement des pièces identiques à celles d'origine.** Ceci assurera le maintien de la sécurité de l'outil.

INSTRUCTIONS DE SÉCURITÉ DU MÉLANGEUR

- **Tenir l'outil avec les deux mains sur les poignées.** La perte de contrôle peut causer des blessures.
- **Assurer une aération adéquate lorsqu'on mélange des matériaux inflammables pour éviter les atmosphères dangereuses.** On pourrait inhaler des vapeurs, ou ces dernières pourraient être allumées par les étincelles produites par l'outil électrique.
- **Ne pas mélanger de nourriture.** Les outils électriques et leurs accessoires ne sont pas conçus pour traiter les aliments.
- **Garder le fil loin de la zone de travail.** Le fil pourrait s'entortiller dans la palette du malaxeur.
- **S'assurer que la cuve de mélange est placée de manière stable et sécuritaire.** Une cuve qui n'est pas bien fixée peut bouger de manière inattendue.
- **S'assurer qu'aucun liquide n'éclabousse le boîtier de l'outil électrique.** Un liquide qui pénètre dans l'outil électrique peut causer des dommages et des décharges électriques.
- **Suivre les instructions et les avertissements pour le matériau à mélanger.** Le matériau à mélanger peut être dangereux.
- **Si l'outil électrique tombe dans le matériau à mélanger, le débrancher immédiatement et le faire vérifier par un réparateur qualifié.** Mettre la main dans la cuve alors que l'outil est encore branché peut causer des décharges électriques.
- **Ne pas mettre la main dans la cuve de mélange et ne pas y insérer d'autres objets pendant le mélange.** Un contact avec la palette peut causer des blessures graves.
- **Démarrer et faire fonctionner l'outil seulement dans la cuve de mélange.** La palette peut plier ou tourner de manière non contrôlée.
- **Apprendre à connaître l'outil. Lire attentivement le manuel d'utilisation. Apprendre les applications et les limites de l'outil, ainsi que les risques spécifiques relatifs à son utilisation.** Le respect de cette consigne réduira les risques d'incendie, de choc électrique et de blessures graves.
- **Toujours porter une protection oculaire avec écrans latéraux certifiée conforme à la norme ANSI Z87.1.** Le respect de cette règle réduira les risques de blessures graves.
- **Protection respiratoire. Porter un masque facial ou filtrant si le travail produit de la poussière.** Le respect de cette consigne réduira les risques de blessures graves.
- **Protection auditive. Porter une protection auditive durant les périodes d'utilisation prolongée.** Le respect de cette consigne réduira les risques de blessures graves.
- **Inspecter régulièrement les cordons d'alimentation des outils et s'ils sont endommagés, les confier au centre de réparations agréé le plus proche. Toujours être conscient de l'emplacement du cordon** Le respect de cette consigne réduira les risques de choc électrique et d'incendie.
- **Vérifier l'état des pièces. Avant d'utiliser l'outil de nouveau examiner soigneusement les pièces et dispositifs de protection qui semblent endommagés afin de déterminer s'ils fonctionnent correctement et s'ils remplissent les fonctions prévues. Vérifier l'alignement des pièces mobiles, s'assurer qu'aucune pièce n'est bloquée ou cassée, vérifier la fixation de chaque pièce et s'assurer qu'aucun autre problème ne risque d'affecter le bon fonctionnement de l'outil. Toute protection ou pièce endommagée doit être correctement réparée ou remplacée dans un centre de réparations agréé.** Le respect de cette consigne réduira les risques de choc électrique, d'incendie et de blessures graves.
- **S'assurer que le cordon prolongateur est en bon état. Si un cordon prolongateur est utilisé, s'assurer que sa capacité est suffisante pour supporter le courant de fonctionnement de l'outil. Un calibre de fil (A.W.G) d'au minimum 14 est recommandé pour un cordon prolongateur de 15 mètres (50 pi) maximum. L'usage d'un cordon de plus de 30 m (100 pi) est déconseillé. En cas de doute, utiliser un cordon du calibre immédiatement supérieur. Moins le numéro de calibre est élevé, plus la capacité du fil est grande.** Un cordon de capacité insuffisante causerait une baisse de la tension de ligne, entraînant une perte de puissance et une surchauffe.
- **Si le cordon d'alimentation est endommagé,** il doit être remplacé uniquement pas le fabricant ou par un centre de réparation agréé pour éviter tout risque.
- **Conserver ces instructions.** Les consulter fréquemment et les utiliser pour instruire les autres utilisateurs éventuels. Si cet outil est prêté, il doit être accompagné de ces instructions.

SYMBOLES

Les termes de mise en garde suivants et leur signification ont pour but d'expliquer le degré de risques associé à l'utilisation de ce produit.

SYMBOLE	SIGNAL	SIGNIFICATION
	DANGER:	Indique une situation dangereuse qui, si elle n'est pas évitée, aura pour conséquences des blessures graves ou mortelles.
	AVERTISSEMENT :	Indique une situation dangereuse qui, si elle n'est pas évitée, pourrait entraîner des blessures graves ou mortelles.
	ATTENTION :	Indique une situation dangereuse qui, si elle n'est pas évitée, pourraît entraîner des blessures légères ou de gravité modérée.
	AVIS :	(Sans symbole d'alerte de sécurité) Indique les informations jugées importantes sans toutefois représenter un risque de blessure (ex. : messages concernant les dommages matériels).

Certains des symboles ci-dessous peuvent être utilisés sur produit. Veiller à les étudier et à apprendre leur signification. Une interprétation correcte de ces symboles permettra d'utiliser produit plus efficacement et de réduire les risques.

SYMBOLE	NOM	DÉSIGNATION / EXPLICATION
	Symbole d'alerte de sécurité	Indique un risque de blessure potentiel.
	Lire le manuel d'utilisation	Pour réduire les risques de blessures, l'utilisateur doit lire et veiller à bien comprendre le manuel d'utilisation avant d'utiliser ce produit.
	Porter une protection oculaire	Toujours porter une protection oculaire avec écrans latéraux certifiée conforme à la norme ANSI Z87.1.
	Avertissement concernant l'humidité	Ne pas exposer à la pluie ou l'humidité.
	Risque d'enchevêtrement	Risque à ce que les vêtements amples, les cheveux longs, et parties du corps se prennent dans les palettes rotatives.
V	Volts	Tension
A	Ampères	Intensité
Hz	Hertz	Fréquence (cycles par seconde)
min	Minutes	Temps
∼	Courant alternatif	Type de courant
n_o	Vitesse à vide	Vitesse de rotation à vide
	Outil de la classe II	Construction à double isolation
.../min	Par minute	Tours, coups, vitesse périphérique, orbites, etc., par minute

CARACTÉRISTIQUES ÉLECTRIQUES

DOUBLE ISOLATION

La double isolation est un dispositif de sécurité utilisé sur les outils à moteur électriques, éliminant le besoin pour un cordon d'alimentation trois fil avec prise de terre habituel. Toutes les pièces métalliques exposées sont isolées des composants internes du moteur. Les outils à double isolation ne nécessitent pas de mise à la terre.

AVERTISSEMENT :
Le système à double isolation est conçu pour protéger l'utilisateur contre les chocs électriques causés par une rupture du câblage interne de l'outil. Prendre toutes les précautions de sécurité normales pour éviter les chocs électriques.

NOTE : Le dépannage d'un outil à double isolation exigeant des précautions extrêmes et la connaissance du système, il ne doit être confié qu'à un technicien de service qualifié. En ce qui concerne les réparations, nous recommandons de confier l'outil au centre de réparation le plus proche. Utiliser exclusivement des pièces d'origine pour les réparations.

CONNEXIONS ÉLECTRIQUES

Ce produit est équipé d'un moteur électrique de précision. Il doit être branché sur une **alimentation 120 V, c.a. uniquement (courant résidentiel standard), 60 Hz**. Ne pas utiliser cet outil sur une source de courant continu (c.c.). Une chute de tension importante causerait une perte de puissance et une surchauffe du moteur. Si l'outil ne fonctionne pas une fois branché, vérifier l'alimentation électrique.

INSTRUCTIONS DE MISE À LA TERRE

Les circuits utilisés avec la mélangeur à un lame devraient être munis d'un interrupteur de défaut à la terre. Des connecteurs avec un interrupteur de défaut à la terre sont disponibles et peuvent être utilisés pour satisfaire à cette mesure de sécurité.

Si l'outil est utilisée avec une cordon prolongatuer, garantir la connexion du cordon d'alimentation de l'outil et la cordon prolongatuer n'est pas par terre.

Si une sortie protégée n'est pas disponible, ne pas utiliser l'outil jusqu'à ce qu'une sortie peut être changée ou la protection auxiliaire peut être obtenue. Ces appareils auxiliaires de protection sont disponibles à votre détaillant local.

CORDONS PROLONGATEURS

Lors de l'utilisation d'un outil électrique à grande distance d'une prise secteur, veiller à utiliser un cordon prolongateur d'une capacité suffisante pour supporter le prélèvement de courant du moteur. Un cordon de capacité insuffisante causerait une baisse de la tension de ligne, entraînant une perte de puissance et une surchauffe. Se reporter au tableau ci-dessous pour déterminer la taille de fils requise pour un cordon donné. Utiliser exclusivement des cordons homologués par Underwriter's Laboratories (UL).

Pour les travaux à l'extérieur, utiliser un cordon spécialement conçu à cet effet. La gaine des cordons de ce type porte l'inscription « WA » ou « W ».

Avant d'utiliser un cordon prolongateur, vérifier que les fils ne sont ni détachés ni exposés et que l'isolation n'est ni coupée, ni usée.

**Intensité nominale (sur la plaquette signalétique de l'outil)

	0-2,0	2,1-3,4	3,5-5,0	5,1-7,0	7,1-12,0	12,1-16,0
Longueur du cordon	**Calibre de fil (A.W.G.)**					
25'	16	16	16	16	14	14
50'	16	16	16	14	14	12
100'	16	16	14	12	10	—

***Utilisé sur circuit de calibre 12 – 20 A*
NOTE : AWG = American Wire Gauge

AVERTISSEMENT :
Maintenir le cordon prolongateur à l'écart de la zone de travail. Lors du travail avec un cordon électrique, placer le cordon de manière à ce qu'il ne risque pas de se prendre dans les pièces de bois, outils et autres obstacles. Ne pas prendre cette précaution peut entraîner des blessures graves.

AVERTISSEMENT :
Vérifier l'état des cordons prolongateurs avant chaque utilisation. Remplacer immédiatement tout cordon endommagé. Le fait de ne jamais utilise un outil dont le cordon d'alimentation est endommagé car tout contact avec une partie dénudée pourrait causer un choc électrique et des blessures graves.

CARACTÉRISTIQUES

FICHE TECHNIQUE

Mandrin .....5/8 po (16 mm)
Alimentation..... 120 V, c.a. seulement, 60 Hz, 11 A
Vitesse à vide ..... 0-800 r/min.

APPRENDRE À CONNAÎTRE VOTRE MÉLANGEUR À UN LAME

La sécurité d'utilisation de ce produit exige la compréhension des informations apposées sur l'outil et contenues dans ce manuel d'utilisation, ainsi que la connaissance du travail à exécuter. Avant d'utiliser ce produit, se familiariser avec toutes ses fonctions et règles de sécurité.

CLÉ DE MANDRIN

Une clé de mandrin a été fournie pour l'installation ou le retrait des embouts et le retrait du mandrin. Lorsqu'elle n'est pas utilisée, la clé du mandrin peut être placée dans le porte-clé du mandrin.

POIGNÉE

Le mélangeur possède une conception ergonomique de la poignée pour faciliter le fonctionnement et prévenir la perte de contrôle.

BOUTON DE VERROUILLAGE

Cet outil est équipé d'une fonction de verrouillage pour le mélange en continu.

PALETTE DE MÉLANGE

La palette de mélange est conçue pour mélanger les matières épaisses et lourdes.

NOTE : Le mélangeur à un lame est conçu pour être utilisé avec le lame de mélange RIDGID incluses seulement (no. de pièce 039850001057). Ne pas utiliser des lames qui ne sont pas recommandées par le fabricant de ce produit.

SÉLECTEUR DE VITESSE

La vitesse du mélangeur peut être ajustée à l'aide du sélecteur de vitesse variable. Ceci vous permet d'ajuster le taux de mélange pour convenir à votre application spécifique.

ASSEMBLAGE

AVERTISSEMENT :
Ne pas utiliser le produit s'il n'est pas complètement assemblé ou si des pièces semblent manquantes ou endommagées. L'utilisation d'un produit dont l'assemblage est incorrect ou incomplet ou comportant des pièces endommagées ou absentes représente un risque de blessures graves.

AVERTISSEMENT :
Ne pas essayer de modifier cet outil ou de créer des accessoires non recommandés. De telles altérations ou modifications sont considérées comme un usage abusif et peuvent créer des conditions dangereuses, risquant d'entraîner des blessures graves.

Si des pièces manquent ou sont endommagées, veuillez appeler au 1-866-539-1710 pour obtenir de l'aide.

UTILISATION

AVERTISSEMENT :
Ne pas laisser la familiarité avec l'outil faire oublier la prudence. Ne pas oublier qu'une fraction de seconde d'inattention peut entraîner des blessures graves.

AVERTISSEMENT :
Toujours porter une protection oculaire certifiée conforme à la norme ANSI Z87.1. Si cette précaution n'est pas prise, des objets peuvent être projetés dans les yeux et causer des lésions graves.

AVERTISSEMENT :
N'utiliser ni accessoires, ni outils non recommandés par le fabricant de ce produit. L'utilisation de pièces et accessoires non recommandés peut entraîner des blessures graves.

APPLICATIONS

Cet outil peut être utilisé pour les applications ci-dessous :

- Mélanger les matières minces, le coulis, le mortier, la peinture, le plâtre, le ciment et les composés de nivellement.

GÂCHETTE DE COMMUTATEUR

Voir la figure 1, page 11.

Pour mettre l'outil **EN MARCHE**, appuyer sur la gâchette. Pour **ÉTEINDRE**, l'outil, relâcher la gâchette et laisser le mandrin parvenir à l'arrêt complet.

NOTE : Un bruit de sifflement ou de tintement provenant de la gâchette pendant l'utilisation est une situation normale pour cet interrupteur.

BOUTON DE VERROUILLAGE

Voir la figure 1, page 11.

Ce mélangeur est équipé d'une fonction de verrouillage ce qui est pratique pour le mélange en continu pendant des périodes prolongées.

Verrouillage :

- Appuyer sur la gâchette.
- Maintenir le bouton de verrouillage, situé sur le côté de la poignée, enfoncé.
- Relâcher la gâchette.
- Relâcher le bouton de verrouillage et le mélangeur continue de tourner.
- Pour désengager le verrouillage, appuyer sur la gâchette, puis la relâcher.

Si la fonction de verrouillage est engagée pendant l'utilisation et le mélangeur accidentellement débranchée, désengager le verrouillage immédiatement.

SÉLECTEUR DE VITESSE

Voir la figure 2, page 11.

- Tourner le sélecteur de vitesse dans le sens anti-horaire pour augmenter la vitesse et dans le sens horaire pour réduire la vitesse.

  NOTE : La vitesse de mélange peut être ajustée jusqu'à 800 tr/min.

INSTALLATION ET RETRAIT DE LAME

Voir les figures 3 à 5, pages 11 et 12.

NOTE : Le mélangeur à un lame est conçu pour être utilisé avec le lame de mélange RIDGID incluses seulement (no. de pièce 039850001057). Ne pas utiliser des lames qui ne sont pas recommandées par le fabricant de ce produit.

Un assemblage initial est requis avant d'utiliser la palette. Placer le bout fileté de l'arbre de la palette sur la tête et tourner dans les sens horaire pour la sécuriser. Serrer fermement.

Pour installer le lame :

- Débrancher le mélangeur.
- Insérer la clé dans le mandrin; tourner dans le sens anti-horaire pour ouvrir les mâchoires et dans le sens horaire pour les fermer.
- Ouvrir ou fermer les mâchoires à un point où l'ouverture est légèrement plus grande que la taille de la palette que vous utiliserez. Relever légèrement l'avant de le mélangeur pour empêcher le lame de s'échapper des mors du mandrin.

⚠ AVERTISSEMENT :
Veiller à insérer le lame droit dans les mors du mandrin. Ne pas insérer un lame dans les mors en serrant comme illustré à la figure 5. Le lame pourrait être éjecté de le mélangeur et causer des blessures graves ou endommager le mandrin.

- Insérer le lame.
- Serrer les mâchoires fermement sur la palette à l'aide de la clé à mandrin.
- Retirer la clé du mandrin.

Pour retirer le lame :

- Débrancher le mélangeur.
- Desserrer les mors au moyen de la clé à mandrin fournie.
- Retirer le lame.
- Retirer la clé du mandrin.

MÉLANGE

Voir les figure 6, page 12.

⚠ AVERTISSEMENT :
Mélanger et préparer les matières selon les directives du fabricant de la matière.

⚠ AVERTISSEMENT :
Pour réduire le risque de choc électrique ou de défaillance de l'outil, veiller à éviter à ce qu'une matière liquide entre dans l'outil. Si l'outil tombe dans la matière à mélanger, débrancher l'outil immédiatement et le faire vérifier par un technicien qualifié.

- Verser les matières à mélanger dans un récipient approprié. Ne pas remplir le récipient. Il devrait avoir suffisament d'espace dans le récipient pour empêcher la matière de se renverser et réduire le risque d'éclaboussement sur vous et l'outil pendant le fonctionnement.
- Placer le récipient de manière sécurisée afin de l'empêcher de tourner lorsque la palette tourne.
- Sélectionner la vitesse appropriée pour les matières que vous mélangez.

  NOTE : Il est recommandé de commencer à mélanger à une vitesse basse pour assurer que les matières humides et sèches se mélangent de manière uniforme.
- Brancher le mélangeur dans une prise électrique.
- Tenir le mélanger fermement avec les deux mains et abaisser la palette dans le récipient.
- Appuyer sur la gâchette pour démarrer le mélange. Ne pas verrouiller la gâchette pour les applications où vous pourriez devoir effectuer un arrêt brusque.

  NOTE : Si le mélangeur devient lent ou éprouve de la difficulté à mélanger la matière, réduire la vitesse.
- Arrêter et redémarrer l'appareil occasionnellement pendant le processus de mélange pour permettre à la matière d'absorber de l'humidité (ou laisser reposer). Le type de matière que vous mélangez déterminera la durée et la fréquence du repos.
- Lorsque le mélange est terminé, arrêter l'outil et enlever la palette. Nettoyer la palette et la ranger pour un usage ultérieur.

ENTRETIEN

AVERTISSEMENT :
Utiliser exclusivement des pièces RIDGID d'origine pour les réparations. L'usage de toute autre pièce pourrait créer une situation dangereuse ou endommager l'outil.

AVERTISSEMENT :
Toujours porter une protection oculaire avec écrans latéraux certifiée conforme à la norme ANSI Z87.1. Si cette précaution n'est pas prise, des objets peuvent être projetés dans les yeux et causer des lésions graves.

ENTRETIEN GÉNÉRAL

Éviter d'utiliser des solvants pour le nettoyage des pièces en plastique. La plupart des matières plastiques peuvent être endommagées par divers types de solvants du commerce. Utiliser un chiffon propre pour éliminer la saleté, la poussière de carbure, etc.

AVERTISSEMENT :
Ne jamais laisser de liquides tels que le fluide de freins, l'essence, les produits à base de pétrole, les huiles pénétrantes, etc., entrer en contact avec les pièces en plastique. Ces liquides contiennent des produits chimiques susceptibles d'endommager, d'affaiblir ou de détruire le plastique.

Les outils électriques utilisés sur la fibre de verre, le placoplâtre, les mastics de bouchage ou le plâtre s'usent plus vite et sont susceptibles de défaillance prématurée car les particules et les éclats de fibre de verre sont fortement abrasifs pour les roulements, balais, commutateurs, etc. Toutefois, si l'outil a été utilisé sur l'un de ces matériaux, il est extrêmement important de le nettoyer à l'air comprimé.

LUBRIFICATION

Tous les roulements de cet outil sont enduits d'une quantité suffisante de lubrifiant de haute qualité pour la durée de vie de l'outil, dans des conditions d'utilisation normales. Aucune autre lubrification n'est donc nécessaire.

REMPLACEMENT DU CORDON D'ALIMENTATION

S'il y a lieu, le cordon d'alimentation doit être remplacé pas le fabricant ou par un un centre de réparation agréé afin d'éviter tout risque.

RETRAIT DU MANDRIN

Voir les figures 7 à 9, page 12.

Le mandrin peut être retiré et remplacé par un mandrin neuf.

- Débrancher la produit.
- Ouvrir les mors au moyen de la clé à mandrin fournie.
- Insérer une clé hexagonale de 8 mm (5/16 in.) ou plus grosse dans le mandrin et serrer fermement ce dernier.
- Frapper la clé vers la droite d'un coup sec avec un maillet. Ceci desserre la vis de fixation du mandrin et permet de le retirer facilement.
- Ouvrir les mors et retirer la clé hexagonale. Retirer la vis du mandrin en la tournant vers la droite avec un tournevis.

  NOTE : La vis du mandrin est filetée à gauche.
- Insérer la clé hexagonale dans le mandrin et serrer fermement les mors. Frapper d'un coup sec avec un maillet (vers la gauche). Ceci desserre le mandrin sur la broche. Le mandrin peut maintenant être dévissé à la main.

SERRAGE D'UN MANDRIN DESSERRÉ

Le mandrin peut se desserrer sur la broche et se mettre à brouter. En outre, la vis du mandrin peut se desserrer et causer le blocage des mors et empêcher leur fermeture. Pour serrer :

- Débrancher la produit.
- Ouvrir les mors au moyen de la clé à mandrin fournie.
- Insérer la clé hexagonale dans le mandrin et serrer fermement ce dernier. Frapper la clé vers la droite d'un coup sec avec un maillet. Ceci serre le mandrin sur la broche.
- Ouvrir les mors et retirer la clé hexagonale.
- Serrer la vis du mandrin.

REMPLACEMENT DES BALAIS

Voir la figure 10, page 12.

Le moteur de la produit est équipé de balais accessibles de l'extérieur, dont l'usure doit être vérifiée périodiquement.

- Débrancher la produit.
- Retirer le couvercle des balais à l'aide d'un tournevis plat. Les balais sont montés sur ressort et sont éjectés lorsque le couvercle est retiré.
- Retirer les balais (et leurs ressorts). Regarder s'ils sont usés. Remplacer les deux balais lorsque la longueur du carbone est de 6,4 mm (1/4 po) ou moins. Ne pas remplacer un balai sans remplacer l'autre.

  NOTE : Lorsque les balais de carbone s'usent à une longueur prédéterminée, la produit s'arrête automatiquement, évitant toute possibilités de dommages à l'induit.
- Installer les nouveaux balais. S'assurer que la courbure des balais correspond à celle du moteur et que les balais tournent librement dans leurs tubes.
- Replacer le capuchon du balai et le serrer solidement. Ne pas trop serrer.

NOTE : ILLUSTRATIONS COMMENCE À LA PAGE 11 APRÈS LES SECTION EN ESPAGNOL.

Ce produit est accompagné d'une politique de satisfaction de 90 jours et d'une garantie limitée de trois (3) ans. Pour obtenir les détails de la garantie et de la politique, visiter le site www.ridgid.com ou appeler (sans frais) au 1-866-539-1710.

ADVERTENCIAS DE SEGURIDAD PARA HERRAMIENTAS ELÉCTRICAS

⚠ ADVERTENCIA

Lea todas las advertencias, instrucciones, ilustraciones y especificaciones proporcionadas con esta herramienta eléctrica. No seguir las instrucciones indicadas a continuación puede provocar descargas eléctricas, incendios o lesiones graves.

Guarde todas las advertencias e instrucciones para consultarlas en el futuro. El término "herramienta eléctrica" en las advertencias se refiere a las herramientas eléctricas que funcionan con corriente (con cordón) o las que funcionan con batería (inalámbricas).

ÁREA DE TRABAJO

- **Mantenga limpia y bien iluminada el área de trabajo.** Un área de trabajo mal despejada o mal iluminada propicia accidentes.
- **No utilice herramientas motorizadas en atmósferas explosivas, como las existentes alrededor de líquidos, gases y polvos inflamables.** Las herramientas eléctricas generan chispas que pueden encender el polvo y los vapores inflamables.
- **Mantenga alejados a los niños y circunstantes al maniobrar una herramienta eléctrica.** Toda distracción puede causar la pérdida del control de la herramienta.

SEGURIDAD ELÉCTRICA

- **Las clavijas de las herramientas eléctricas deben corresponder a las tomas de corriente donde se conectan. Nunca modifique la clavija de ninguna forma. No utilice ninguna clavija adaptadora con herramientas eléctricas dotadas de contacto a tierra.** Conectando las clavijas originales en las tomas de corriente donde corresponden se disminuye el riesgo de una descarga eléctrica.
- **Evite el contacto del cuerpo con las superficies de objetos conectados a tierra, como las tuberías, radiadores, estufas y refrigeradores.** Existe un mayor riesgo de descargas eléctricas si el cuerpo está haciendo tierra.
- **No exponga las herramientas eléctricas a la lluvia ni a condiciones de humedad.** La introducción de agua en una herramienta eléctrica aumenta el riesgo de descargas eléctricas.
- **No maltrate el cordón eléctrico. Nunca utilice el cordón para trasladar, desconectar o tirar de la herramienta eléctrica. Mantenga el cordón lejos del calor, aceite, bordes afilados y piezas móviles.** Los cordones eléctricos dañados o enredados aumentan el riesgo de descargas eléctricas.
- **Al utilizar una herramienta eléctrica a la intemperie, use un cordón de extensión apropiado para el exterior.** Usando un cordón adecuado para el exterior se disminuye el riesgo de descargas eléctricas.
- **Si debe operar una herramienta en lugares húmedos, use un suministro protegido por un interruptor de circuito con pérdida a tierra (GFCI).** El uso de un GFCI reduce el riesgo de descargas eléctricas.

SEGURIDAD PERSONAL

- **Permanezca alerta, preste atención a lo que esté haciendo y aplique el sentido común al utilizar herramientas eléctricas. No utilice la herramienta eléctrica si está cansado o se encuentra bajo los efectos de alguna droga, alcohol o medicamento.** Un momento de inatención al utilizar una herramienta eléctrica puede causar lesiones corporales serias.
- **Utilice protección el equipo otros. Siempre póngase protección ocular.** El uso de equipo protector como mascarilla para el polvo, calzado de seguridad, casco y protección para los oídos en las circunstancias donde corresponda disminuye el riesgo de lesiones.
- **Evite que la herramienta se active accidentalmente. Asegúrese de que el interruptor esté en la posición de apagado antes de conectar la herramienta a un suministro de corriente o de colocar un paquete de baterías.** Transportar herramientas eléctricas con el dedo en el interruptor o enchufar herramientas eléctricas que tienen el interruptor encendido puede ocasionar accidentes.
- **Retire toda llave o herramienta de ajuste antes de encender la herramienta eléctrica.** Toda llave o herramienta de ajuste dejada en una pieza giratoria de la herramienta eléctrica puede causar lesiones.
- **No estire el cuerpo para alcanzar mayor distancia. Mantenga una postura firme y buen equilibrio en todo momento.** De esta manera se logra un mejor control de la herramienta eléctrica en situaciones inesperadas.
- **Vístase adecuadamente. No vista ropas holgadas ni joyas. Mantenga el cabello, la ropa y los guantes alejados de las piezas móviles.** Las ropas holgadas y las joyas, así como el cabello largo, pueden engancharse en las piezas móviles.
- **Si se suministran dispositivos para conectar mangueras de extracción y captación de polvo, asegúrese de que éstas estén bien conectadas y se usen correctamente.** El uso de la captación de polvo puede reducir los peligros relacionados con éste.
- **No permita que la familiaridad obtenida por el uso frecuente de las herramientas lo vuelva complaciente e ignore los principios de seguridad de las herramientas.** Una acción descuidada puede causar lesiones graves en una fracción de segundo.
- **No vista ropas holgadas ni joyas.** Recójase el cabello si está largo. Las ropas holgadas y las joyas, así como el cabello largo, pueden resultar atraídas hacia el interior de las aberturas de ventilación.
- **No utilice la unidad al estar en una escalera o en un soporte inestable.** Una postura estable sobre una superficie sólida permite un mejor control de la herramienta en situaciones inesperadas.

EMPLEO Y CUIDADO DE LA HERRAMIENTA ELÉCTRICA

- **No fuerce la herramienta eléctrica. Utilice la herramienta eléctrica adecuada para cada trabajo.** La herramienta eléctrica adecuada efectúa mejor y de manera más segura el trabajo, si además se maneja a la velocidad para la que está diseñada.
- **No utilice la herramienta si el interruptor no enciende o no apaga.** Cualquier herramienta eléctrica que no pueda controlarse con el interruptor es peligrosa y debe repararse.
- **Desconecte el enchufe de la fuente de alimentación o retire el paquete de baterías, si es desmontable, de la herramienta eléctrica antes de realizar ajustes, cambiar accesorios o almacenar herramientas eléctricas.** Tales medidas preventivas de seguridad reducen el riesgo de poner en marcha accidentalmente la herramienta.
- **Guarde las herramientas eléctricas desocupadas fuera del alcance de los niños y no permita que las utilicen personas no familiarizadas con las mismas o con estas instrucciones.** Las herramientas eléctricas son peligrosas en manos de personas no capacitadas en el uso de las mismas.
- **Mantenimiento de las herramientas eléctricas y accesorios. Revise para ver si hay desalineación o atoramiento de piezas móviles, ruptura de piezas o toda otra condición**

ADVERTENCIAS DE SEGURIDAD PARA HERRAMIENTAS ELÉCTRICAS

que pueda afectar el funcionamiento de la herramienta eléctrica. Si está dañada la herramienta eléctrica, permita que la reparen antes de usarla. Numerosos accidentes son causados por herramientas eléctricas mal cuidadas.

- **Mantenga las herramientas de corte afiladas y limpias.** Las herramientas de corte bien cuidadas y con bordes bien afilados, tienen menos probabilidad de atascarse en la pieza de trabajo y son más fáciles de controlar.
- **Use la herramienta eléctrica, los accesorios, las brocas, etc. según estas instrucciones, teniendo en cuenta las condiciones de trabajo y la tarea que se va a realizar.** Si se utiliza la herramienta eléctrica para operaciones diferentes de las indicadas podría originar una situación peligrosa.
- **Mantenga los mangos y superficies de agarre limpias y libres de aceite y grasa.** Los mangos y superficies de agarre resbalosas no permiten la manipulación y control seguro de la herramienta en situaciones inesperadas.

SERVICIO

- **Permita que un técnico de reparación calificado preste servicio a la herramienta eléctrica, y sólo con piezas de repuesto idénticas.** De esta manera se mantiene la seguridad de la herramienta eléctrica.

INSTRUCCIONES DE SEGURIDAD DE LA MEZCLADORA

- **Sostenga esta herramienta con dos manos desde los mangos.** Cualquier pérdida de control puede causar lesiones.
- **Asegúrese de que haya suficiente ventilación al mezclar materiales inflamables para evitar una atmósfera peligrosa.** El valor resultante podría ser inhalado o encenderse con las chispas que genera la herramienta eléctrica.
- **No mezcle comida.** Las herramientas eléctricas y los accesorios no están diseñados para procesar comida.
- **Mantenga el cable lejos del área de trabajo.** El cable puede engancharse con la paleta de mezcla.
- **Asegúrese de que el contenedor de mezcla esté colocado en una posición firme y segura.** Si no está colocado en una posición adecuada, puede moverse.
- **Asegúrese de no salpicar líquido en la carcasa de la herramienta eléctrica.** Si penetra líquido en la herramienta eléctrica, podría causar una descarga eléctrica o daños.
- **Siga las instrucciones y advertencias para el material que va a mezclar.** El material que mezclará podría ser dañino.
- **Si la herramienta eléctrica se cae en el material que va a mezclar, desenchúfela de inmediato y pídale a una persona cualificada que verifique la herramienta.** Si se acerca al contenedor con la herramienta enchufada, podría causar una descarga eléctrica.
- **No se acerque al contenedor de mezcla con las manos ni inserte objetos en él mientras realiza la mezcla.** El contacto con la paleta de mezcla podría causar lesiones personales graves.
- **Arranque y haga funcionar la herramienta en el contenedor de mezcla solamente.** La paleta podría doblarse o girar de manera descontrolada.
- **Familiarícese con su herramienta eléctrica. Lea cuidadosamente el manual del operador. Aprenda sus usos y limitaciones, así como los posibles peligros específicos de esta herramienta.** Con el cumplimiento de esta regla se reduce el riesgo de una descarga eléctrica, incendio o lesión seria.
- **Siempre póngase protección ocular con protección lateral con la marca de cumplimiento de la norma ANSI Z87.1.** Con el cumplimiento de esta regla se reduce el riesgo de lesiones corporales serias.
- **Protéjase los pulmones. Use una careta o mascarilla contra el polvo si la operación genera mucho polvo.** Con el cumplimiento de esta regla se reduce el riesgo de lesiones serias.
- **Protéjase los oídos. Durante períodos prolongados de utilización del producto, póngase protecteur d'oreille.** Con el cumplimiento de esta regla se reduce el riesgo de lesiones serias.
- **Inspeccione periódicamente los cordones eléctricos de las herramientas, y si están dañados, permita que los reparen en el centro de servicio autorizado más cercano de la localidad. Observe constantemente la ubicación del cordón eléctrico.** Con el cumplimiento de esta regla se reduce el riesgo de una descarga eléctrica o incendio.
- **Revise para ver si hay piezas dañadas. Antes de seguir utilizando la herramienta, es necesario inspeccionar cuidadosamente toda protección o pieza dañada para determinar si funcionará correctamente y desempeñará la función a la que está destinada. Verifique la alineación de las partes móviles, que no haya atoramiento de las mismas, que no haya piezas rotas, el montaje de las piezas y cualquier otra condición que pudiera afectar su funcionamiento. Toda protección o pieza que esté dañada debe repararse apropiadamente o reemplazarse en un centro de servicio autorizado.** Con el cumplimiento de esta regla se reduce el riesgo de una descarga eléctrica, incendio o lesión grave.
- **Asegúrese de que esté en buen estado el cordón de extensión. Al utilizar un cordón de extensión, utilice uno del suficiente calibre para soportar la corriente que consume el producto. Se recomienda que los conductores sean de calibre 14 (A.W.G.) por lo menos, para un cordón de extensión de 15 metros (50 pies) de largo o menos. No se recomienda utilizar un cordón con más de 100 pies (30 metros) de largo. Si tiene dudas, utilice un cordón del calibre más grueso siguiente. Cuanto menor es el número de calibre, mayor es el grueso del cordón.** Un cordón de un calibre insuficiente causa una caída en el voltaje de línea, y produce recalentamiento y pérdida de potencia.
- **Si está dañado el cordón de corriente,** debe ser reemplazado únicamente por el fabricante o en un centro de servicio autorizado para evitar riesgos.
- **Guarde estas instrucciones.** Consúltelas con frecuencia y empléelas para instruir a otras personas que puedan utilizar esta herramienta. Si presta a alguien esta herramienta, facilítele también las instrucciones.

SÍMBOLOS

Las siguientes palabras de señalización y sus significados tienen el objeto de explicar los niveles de riesgo relacionados con este producto.

SÍMBOLO	SEÑAL	SIGNIFICADO
	PELIGRO:	Indica una situación peligrosa, la cual, si no se evita, causará la muerte o lesiones serias.
	ADVERTENCIA:	Indica una situación peligrosa, la cual, si no se evita, podría causar la muerte o lesiones serias.
	PRECAUCIÓN:	Indica una situación peligrosa, la cual, si no se evita, podría causar lesiones menores o leves.
	AVISO:	(Sin el símbolo de alerta de seguridad) Indica la información que se considera importante, pero no relacionada con lesiones potenciales (por ej. en relación a daños a la propiedad).

Es posible que se empleen en este producto algunos de los siguientes símbolos. Le suplicamos estudiarlos y aprender su significado. Una correcta interpretación de estos símbolos le permitirá utilizar mejor y de manera más segura el producto.

SÍMBOLO	NOMBRE	DENOMINACIÓN/EXPLICACIÓN
	Alerta de seguridad	Indica un peligro posible de lesiones personales.
	Lea el manual del operador	Para reducir el riesgo de lesiones, el usuario debe leer y comprender el manual del operador antes de usar este producto.
	Póngase protección ocular	Siempre póngase protección ocular con protección lateral con la marca de cumplimiento de la norma ANSI Z87.1.
	Alerta de condiciones húmedas	No exponga la unidad a la lluvia ni la use en lugares húmedos.
	Riesgo de que caiga	Riesgo de ropa holgada, cabello largo y partes del cuerpo que son atraídas hacia paletas giratorias.
V	Volts	Voltaje
A	Amperes	Corriente
Hz	Hertz	Frecuencia (ciclos por segundo)
min	Minutos	Tiempo
∿	Corriente alterna	Tipo de corriente
n_o	Velocidad en vacío	Velocidad de rotación, en vacío
	Fabricación Clase II	Fabricación con doble aislamiento
.../min	Por minuto	Revoluciones, carreras, velocidad superficial, órbitas, etc., por minuto

ASPECTOS ELÉCTRICOS

DOBLE AISLAMIENTO

El doble aislamiento es una característica de seguridad de las herramientas eléctricas, la cual elimina la necesidad de usar el típico cordón eléctrico de tres conductores con conexión a tierra. Todas las partes metálicas expuestas están aisladas de los componentes metálicos internos del motor por medio de aislamiento de protección. No es necesario conectar a tierra las herramientas con doble aislamiento.

⚠ ADVERTENCIA:
El sistema de doble aislamiento está destinado a proteger al usuario contra las descargas eléctricas resultantes de la ruptura del aislamiento interno de la herramienta. Observe todas las precauciones de seguridad para evitar descargas eléctricas.

NOTA: El mantenimiento de una herramienta con doble aislamiento requiere sumo cuidado y conocimiento del sistema, y únicamente deben realizarlo técnicos de servicio calificados. Para el servicio de la herramienta, le sugerimos llevarla al centro de servicio autorizado más cercano para toda reparación. Siempre utilice piezas de repuesto de la fábrica original al dar servicio a la unidad.

CONEXIÓN ELÉCTRICA

Este producto dispone de un motor eléctrico fabricado con precisión. Debe conectarse únicamente a una **línea de voltaje de 120 Volts, de corr. alt. solamente (corriente normal para uso doméstico), 60 Hertz**. No utilice esta herramienta con corriente continua (c.c.). Una caída considerable de voltaje causa una pérdida de potencia y el recalentamiento del motor. Si la herramienta no funciona al conectarla en una toma de corriente, vuelva a verificar el suministro de voltaje.

CONEXIÓN ELÉCTRICA

Los circuitos o las tomas donde se conecta esta mezcladora de un paleta deben estar protegidos con un interruptor de circuito accionado por falla de conexión a tierra (GFCI). Hay receptáculos con la protección de un GFCI integrado, y pueden utilizarse para contar con esta característica de seguridad.

Si la herramienta es utilizado con un cable de extensión, asegura que la conexión del cable de alimentación del instrumento y el cable de extensión no está en el suelo.

Si una salida protegida no está disponible, no utiliza la herramienta hasta que una salida pueda ser cambiada o la protección auxiliara puede ser obtenida. Estos dispositivos auxiliares de la protección están disponibles en su detallista local.

CORDONES DE EXTENSIÓN

Al utilizar una herramienta eléctrica a una distancia considerable de la fuente de voltaje, asegúrese de utilizar un cordón de extensión con la suficiente capacidad para soportar la corriente de consumo de la herramienta. Un cordón de un calibre insuficiente causa una caída en el voltaje de línea, la cual a su vez produce recalentamiento y pérdida de potencia. Básese en la tabla suministrada para determinar el grueso mínimo requerido del cordón de extensión. Solamente deben utilizarse cordones con forro redondo registrados en Underwriter's Laboratories (UL).

Al trabajar a la intemperie con una herramienta, utilice un cordón de extensión fabricado para uso en el exterior. Este tipo de cordón lleva las letras "WA" o "W" en el forro.

Antes de utilizar un cordón de extensión, inspecciónelo para ver si tiene conductores flojos o expuestos y aislamiento cortado o gastado.

**Amperaje (aparece en la placa frontal de la herramienta)

	0-2,0	2,1-3,4	3,5-5,0	5,1-7,0	7,1-12,0	12,1-16,0
Longitud del cordón	**Calibre conductores (A.W.G.)**					
25'	16	16	16	16	14	14
50'	16	16	16	14	14	12
100'	16	16	14	12	10	—

***Se usa en los circuitos de calibre 12, 20 amp*
NOTA: AWG = American Wire Gauge

⚠ ADVERTENCIA:
Mantenga el cordón de extensión fuera del área de trabajo. Al trabajar con una herramienta eléctrica, coloque el cordón de tal manera que no pueda enredarse en la madera, herramientas ni en otras obstrucciones. La inobservancia de esta advertencia puede causar lesiones serias.

⚠ ADVERTENCIA:
Inspeccione los cordones de extensión cada vez antes de usarlos. Si están dañados reemplácelos de inmediato. Nunca utilice la herramienta con un cordón dañado, ya que si toca la parte dañada puede producirse una descarga eléctrica, y las consecuentes lesiones serias.

CARACTERÍSTICAS

ESPECIFICACIONES DEL PRODUCTO

Portabrocas.....5/8 pulg (16 mm)
Corriente de entrada .....120 V, sólo corriente, 60 Hz, 11 A
Velocidad en vacío ..... 0-800 r/min.

CONOZCA SU MEZCLADORA DE UN PALETA

Antes de usar esta herramienta, familiarícese con todas las características de funcionamiento y requisitos de seguridad de la misma. No obstante, no permita que su familarización con la herramienta lo vuelva descuidado.Este nuevo taladro ofrece las siguientes características.

LLAVE DEL PORTABROCAS

Una llave del portabrocas ha sido suministrada para la utilización durante la instalación o extracción de brocas y la extracción del portabrocas. Cuando no está utilizándose la llave del portabrocas, puede colocarse en el alojamiento de llave del portabrocas

MANGO

Esta mezcladora tiene un mango ergonómico que permite una operación sencilla y evitar que pierda el control.

BOTÓN DEL SEGURO DE ENCENDIDO

La herramienta incluye una función de bloqueo que permite la mezcla continua.

PALETA DE MEZCLA

La paleta de mezcla está diseñada para mezclar materiales gruesos y pesados.

NOTA: La mezcladora de un paleta está diseñada para utilizarse solamente con las paletas de mezcla RIDGID (núm. pieza 039850001057). No use paletas no recomendadas por el fabricante del producto.

CONTROL DE VELOCIDAD VARIABLE

La velocidad de la mezcladora puede ajustarse con el control de velocidad variable. Esto permite ajustar la velocidad de la mezcla según sus necesidades específicas.

ARMADO

ADVERTENCIA:
No use este producto si no está totalmente ensamblado o si alguna pieza falta o está dañada. El uso de un producto que no está adecuadamente y completamente ensamblado o posee partes dañadas o faltantes puede resultar en lesiones personales graves.

ADVERTENCIA:
No intente modificar este producto ni crear accesorios que no estén recomendados para usar con este producto. Dichas alteraciones o modificaciones constituyen un uso indebido y podrían provocar una situación de riesgo que cause posibles lesiones personales graves.

Si hay piezas dañadas o faltantes, le suplicamos llamar al 1-866-539-1710, donde le brindaremos asistencia.

FUNCIONAMIENTO

ADVERTENCIA:
No permita que su familarización con los productos lo vuelva descuidado. Tenga presente que un descuido de un instante es suficiente para causar una lesión grave.

ADVERTENCIA:
Siempre póngase protección ocular con protección lateral con la marca de cumplimiento de la norma ANSI Z87.1. La inobservancia de esta advertencia puede permitir que los objetos lanzados hacia los ojos puedan provocarle lesiones graves.

ADVERTENCIA:
No utilice ningún aditamento o accesorio no recomendado por el fabricante de este producto. El empleo de aditamentos o accesorios no recomendados podría causar lesiones graves.

USOS

Esta producto puede emplearse para los fines siguientes:

- Mezcla de adhesivo de cemento, lechada, argamasa, yeso, concreto y compuestos de nivelación

GATILLO DEL INTERRUPTOR

Vea la figura 1, página 11.

Para **ENCENDER** la mezcladora, oprima el gatillo del interruptor. Para **DETENER** la mezcladora, suelte el gatillo del interruptor y permita que se detenga completamente el portabrocas.

NOTA: Un silbido o zumbido que viene del interruptor durante el uso es una parte normal de la función del interruptor.

BOTÓN DEL SEGURO DE ENCENDIDO

Vea la figura 1, página 11.

La mezcladora cuenta con una función de bloqueo práctica que permite el uso continuo durante períodos largos.

Para poner el seguro de encendido:

- Oprima el gatillo del interruptor.
- Empuje hacia adentro y no deje salir el botón del seguro de encendido, el cual está situado en el costado del mango.

- Suelte el gatillo del interruptor.
- Suelte el botón del seguro de encendido y la mezcladora continuará funcionando.
- Para quitar el seguro, oprima el gatillo del interruptor y suéltelo.

Si el seguro de encendido está puesto al usar la mezcladora, y éste se desconecta accidentalmente del suministro de voltaje, quite el seguro de encendido de inmediato.

CONTROL DE VELOCIDAD VARIABLE

Vea la figura 2, página 11.

- Gire el control de velocidad en sentido antihorario para incrementar la velocidad y en sentido horario para bajarla.

  NOTA: La velocidad de mezcla puede ajustarse hasta 800 RPM.

INSTALACIÓN/DESMONTAR DE LAS PALETAS

Vea la figuras 3 a 5, páginas 11 y 12.

Antes de usar la paleta, se requiere ensamblar la unidad una sola vez. Coloque el extremo roscado del eje de la paleta en el cabezal y gire en sentido horario para ajustarlo. Ajuste con firmeza.

NOTA: La mezcladora de un paleta está diseñada para utilizarse solamente con las paletas de mezcla RIDGID (núm. pieza 039850001057). No use paletas no recomendadas por el fabricante del producto.

Para instalar la paleta:

- Desenchufe la mezcladora.
- Introduzca la llave del portabrocas en el portabrocas; gire en sentido antihorario para abrir las mordazas del portabrocas y en sentido horario para cerrarlas.
- Abra y cierre las mordazas del portabrocas hasta un punto donde la abertura sea apenas más grande que el tamaño de la paleta que quiere usar. Además, eleve levemente la parte frontal de la mezcladora para evitar que la paleta caiga de las mordazas del portabrocas.

⚠ ADVERTENCIA:
Asegúrese de introducir la paleta recta en las mordazas del portabrocas. No introduzca en ángulo la paleta en las mordazas del portabrocas para después apretarla, como se muestra en la figura 5. Podría causar que la paleta salga disparada de la mezcladora, y por consecuencia, posibles lesiones corporales serias, o daños al portabrocas.

- Introduzca la paleta.
- Ajuste las mordazas del portabrocas en la paleta de forma segura con la llave del portabrocas provista.
- Retire la llave del portabrocas.

Para extraer la paleta:

- Desenchufe la mezcladora.
- Afloje las mordazas con la llave suministrada para el portabrocas.
- Retire la paletas.
- Retire la llave del portabrocas.

MEZCLAR

Vea la figura 6, página 12.

⚠ ADVERTENCIA:
Mezcle y prepare los materiales según las instrucciones del fabricante de cada uno de los materiales.

⚠ ADVERTENCIA:
Para reducir el riesgo de descarga eléctrica o de falla de la herramienta, tenga precaución para evitar que ingrese material líquido a la herramienta. Si la herramienta cae sobre los materiales mezclados, desenchufe la herramienta de inmediato y pídale a una persona cualificada encargada de mantenimiento que la revise.

- Vierta los materiales que desea mezclar en un contenedor adecuado. No llene el contenedor. Debe haber suficiente espacio en el contenedor para evitar derrames y reducir el riesgo de que el material salpique la herramienta o a usted durante la operación.
- Coloque el contenedor en una posición segura para evitar que se dé vuelta mientras gira la paleta.
- Seleccione la configuración de velocidad adecuada para el material que desea mezclar.

  NOTA: Se recomienda empezar a mezclar con una velocidad baja para garantizar que los materiales húmedos y secos se mezclen de forma uniforme.
- Enchufe la mezcladora en una fuente de alimentación.
- Sostenga la mezcladora con firmeza con ambas manos y baje la paleta en el contenedor.
- Presione el gatillo interruptor para empezar a mezclar. No bloquee el interruptor en modo encendido en trabajos donde la mezcladora podría tener que detenerse de repente.

  NOTA: Si la mezcladora funciona lento o si la unidad se esfuerza para mezclar el material, disminuya la velocidad.
- Detenga e inicie la unidad de forma intermitente durante el proceso de mezcla para permitir que el material absorba la humedad (o se destintegre). El tipo de material que mezcle determinará durante cuánto tiempo y con qué frecuencia el material necesita destintegrarse.
- Cuando la mezcla haya concluido, detenga la herramienta y quite la paleta. Limpie la paleta y guárdela para usarla más adelante.

MANTENIMIENTO

ADVERTENCIA:
Para el servicio de la unidad sólo utilice piezas de repuesto RIDGID idénticas. El empleo de piezas diferentes puede presentar un peligro o causar daños al producto.

ADVERTENCIA:
Siempre póngase protección ocular con protección lateral con la marca de cumplimiento de la norma ANSI Z87.1. La inobservancia de esta advertencia puede permitir que los objetos lanzados hacia los ojos puedan provocarle lesiones graves.

MANTENIMIENTO GENERAL

Evite el empleo de solventes al limpiar piezas de plástico. La mayoría de los plásticos son susceptibles a diferentes tipos de solventes comerciales y pueden resultar dañados. Utilice paños limpios para eliminar la suciedad, el polvo de los carbones, el aceite, la grasa, etc.

ADVERTENCIA:
No permita en ningún momento que fluidos para frenos, gasolina, productos a base de petróleo, aceites penetrantes, etc., lleguen a tocar las piezas de plástico. Las sustancias químicas pueden dañar, debilitar o destruir el plástico, lo cual a su vez puede producir lesiones corporales serias.

Las herramientas eléctricas que se utilizan en materiales de fibra de vidrio, paneles de yeso para paredes, compuestos de resanar o yeso, están sujetas a desgaste acelerado y posible fallo prematuro porque las partículas y limaduras de fibra de vidrio son altamente abrasivas para los cojinetes, escobillas, conmutadores, etc. Por consiguiente, no recomendamos el uso de esta herramienta durante períodos prolongados de trabajo en estos tipos de materiales. Sin embargo, si usted trabaja con cualquiera de estos materiales, es sumamente importante limpiar la herramienta con aire comprimido.

LUBRICACIÓN

Todos los cojinetes de esta herramienta están lubricados con suficiente cantidad de aceite de alta calidad para toda la vida útil de la herramienta en condiciones normales de funcionamiento. Por lo tanto, no se necesita lubricación adicional.

REEMPLAZO DEL CORDÓN DE CORRIENTE

El fabricante o un centro de servicio autorizado deben cambiar el cordón de corriente, en caso de que sea necesario, para evitar peligros.

DESMONTAJE DEL PORTABROCAS

Vea las figuras 7 a 9, página 12.

Para poder utilizarse algunos de los accesorios debe desmontarse el portabrocas.

- Desconecte la producto.
- Abra las mordazas con la llave suministrada para el portabrocas.
- Introduzca una llave hexagonal de 5/16 pulg. (8 mm) o una más grande en el portabrocas y apriete firmemente las mordazas del mismo.
- Golpee sólidamente la llave hexagonal con un mazo de goma hacia la derecha. De esta manera se afloja el tornillo del portabrocas para permitir el desmontaje de éste.
- Abra las mordazas del portabrocas y retire la llave hexagonal. Desenrosque el tornillo del portabrocas; para ello, gírelo hacia la derecha.

  NOTA: El tornillo tiene rosca izquierda.
- Inserte la llave hexagonal en el portabrocas y apriete firmemente las mordazas del mismo.
- Golpee sólidamente con un mazo de goma hacia la izquierda. De esta manera se afloja el portabrocas en el husillo. Ahora ya puede desenroscarse a mano.

PARA APRETAR EL PORTABROCAS CUANDO SE AFLOJE

El portabrocas puede llegar a aflojarse en el husillo y a empezar a sacudirse al utilizarse el taladro. Periódicamente revise el apriete del tornillo del portabrocas. Si se afloja el tornillo pueden atascarse las mordazas del portabrocas y pueden quedar imposibilitadas para cerrar adecuadamente. Para apretarlo siga estos pasos:

- Desconecte la producto.
- Abra las mordazas del portabrocas.
- Inserte la llave hexagonal en el portabrocas y apriete firmemente las mordazas del mismo. Golpee sólidamente la llave hexagonal con un mazo de goma hacia la derecha. De esta manera se aprieta el portabrocas en el husillo.
- Abra las mordazas del portabrocasy retire la llave hexagonal.
- Apriete el tornillo del portabrocas.

MANTENIMIENTO

REEMPLAZO DE LAS ESCOBILLAS

Vea la figura 10, página 12.

La producto dispone de conjuntos de escobillas accesibles externamente, cuyo desgaste debe revisarse periódicamente.

- Desconecte la producto.
- Retire las tapas de las escobillas con un destornillador de punta plana. El conjunto de cada escobilla está montado con un resorte y salta al retirarse la tapa de la escobilla.
- Retire el conjunto de la escobilla (escobilla y resorte). Efectúe una inspección para ver si hay desgaste. Reemplace ambas escobillas cuando una u otra tenga menos de 6,4 mm (1/4 pulg.) de carbón restante. No reemplace un solo lado sin reemplazar el otro.

  NOTA: Cuando se gastan a un nivel predeterminado las escobillas de carbón, la producto se apaga automáticamente, evitando así la posibilidad de causar daños a la armadura.
- Vuelva a armar la unidad empleando conjuntos de escobillas nuevos. Asegúrese de que la curvatura de la escobillas corresponda a la del motor y de que las escobillas se muevan libremente en los tubos de las mismas.
- Vuelva a colocar la tapa de la escobilla y apriétela firmemente. No efectúe un apriete excesivo.

Este producto tiene una política de satisfacción garantizada de 90 días y una garantía limitada de tres años. Para obtener detalles sobre la garantía y la política de satisfacción garantizada, diríjase a www.RIDGID.com o llame sin cargo al 1-866-539-1710.

R7135

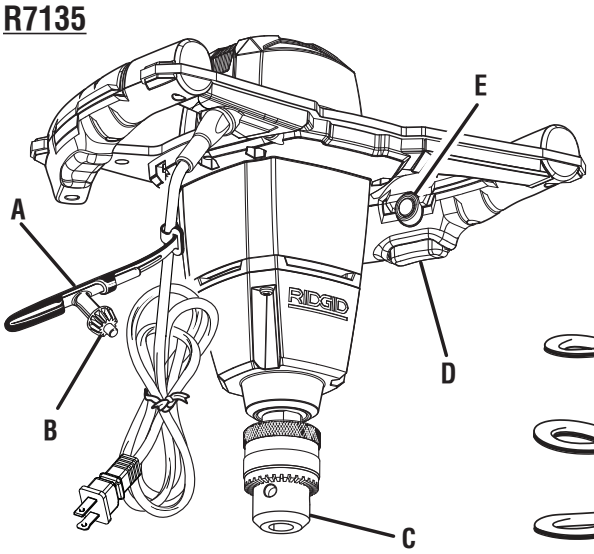

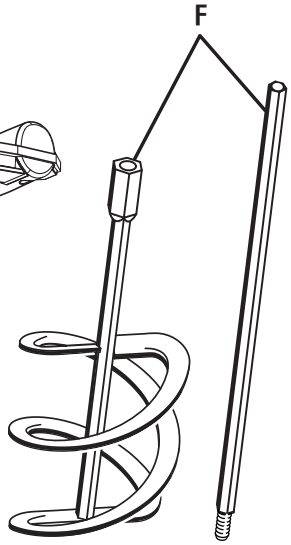

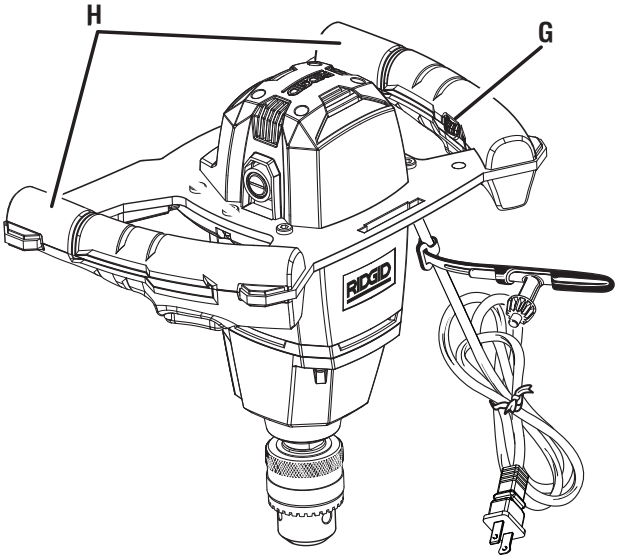

A - Chuck key storage (porte-clé du mandrin, almacenamiento de la llave del portabrocas)
B - Chuck key (clé de mandrin, llave del portabrocas)
C - Chuck (mandrin, portabrocas)

D - Switch trigger (gâchette de commutateur, gatillo del interruptor)
E - Lock-on button (bouton de verrouillage, botón del seguro de encendido)

F - Mixing Paddle (lame de mélange, paleta de mezcla)
G - Variable speed selector (sélecteur de vitesse, control de velocidad variable)
H - Handles (poignées, mangos)

Fig. 1

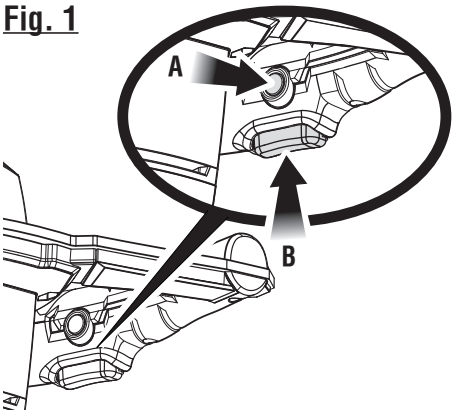

A - Lock-on button (bouton de verrouillage, botón del seguro de encendido)
B - Switch trigger (gâchette de commutateur, gatillo del interruptor)

Fig. 2

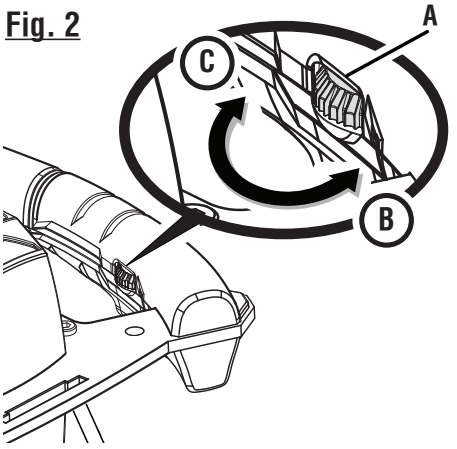

A - Variable speed selector (sélecteur de vitesse, control de velocidad variable)
B - To increase speed (pour augmenter la vitesse, para aumentar la velocidad)
C - To decrease speed (pour réduire la vitese, pour réduire la vitese)

Fig. 3

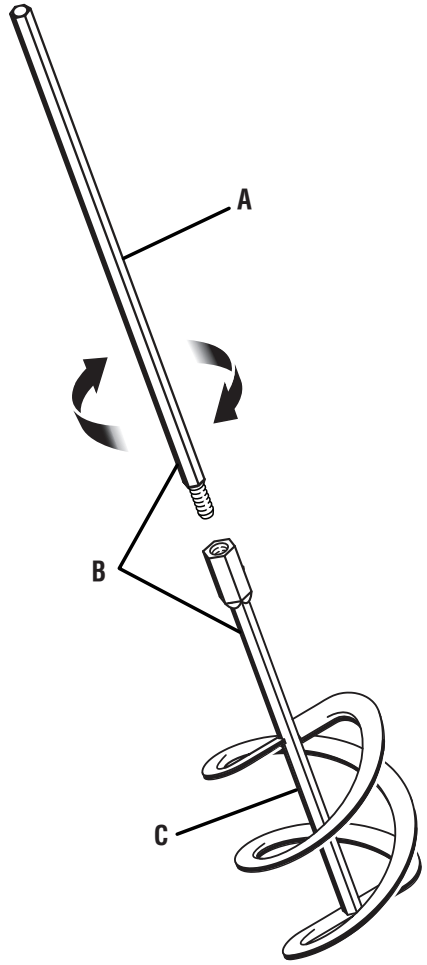

A - Shaft (arbre, eje)
B - Mixing Paddle (lame de mélange, paleta de mezcla)
C - Head (tête, cabeza)

Fig. 4

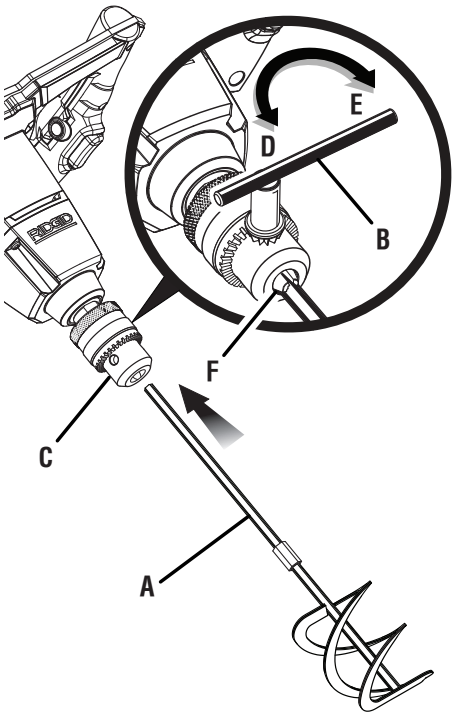

A - Mixing Paddle (lame de mélange, paleta de mezcla)
B - Chuck key (clé de mandrin, llave del portabrocas)
C - Chuck (mandrin, portabrocas)
D - To open (pour ouvrir, para abrir)
E - To close (pour fermer, para cerrar)
F - Chuck jaws (mors du mandrin, mordazas del portabrocas)

Fig. 5

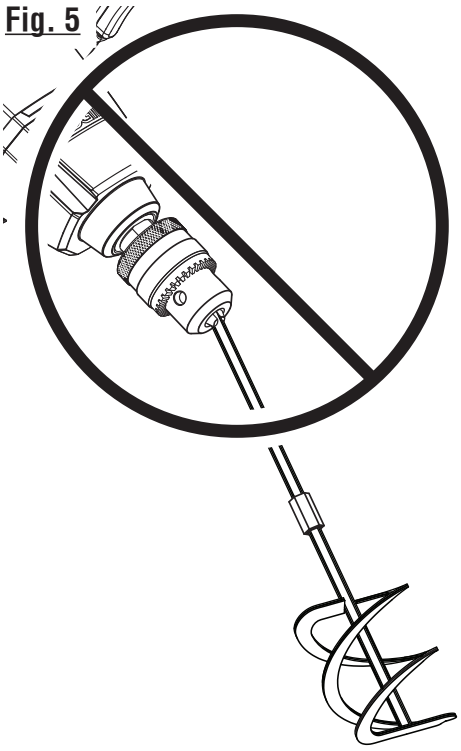

WRONG
INCORRECT / FORMA INCORRECTA

Fig. 6

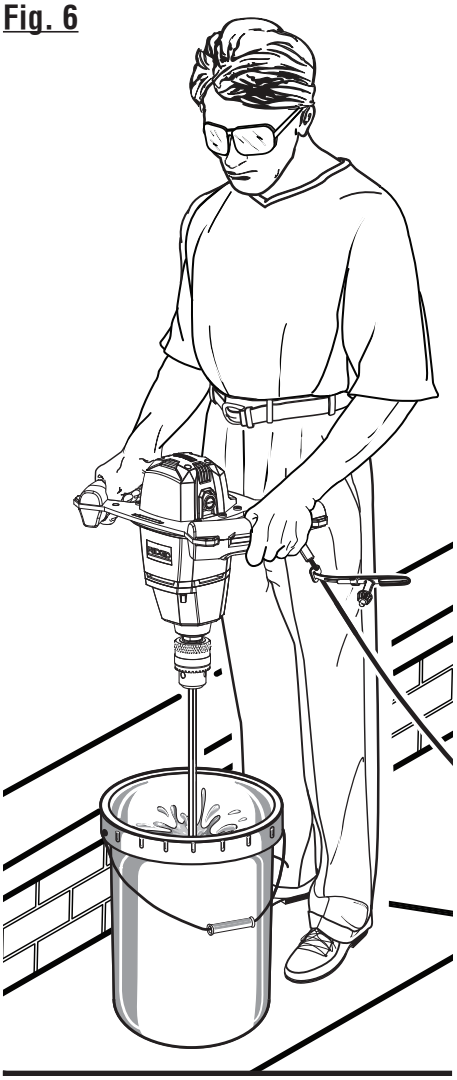

Fig. 7

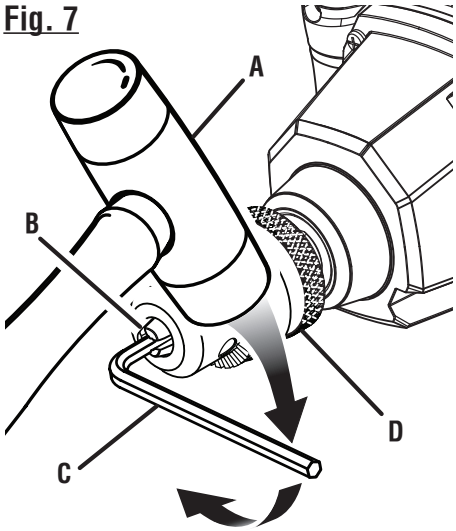

A - Mallet (maillet, mazo de goma)
B - Chuck jaws (mors du mandrin, mordazas del portabrocas)
C - Hex key (clé hexagonale, llave hexagonal)
D - Chuck (mandrin, portabrocas)

Fig. 8

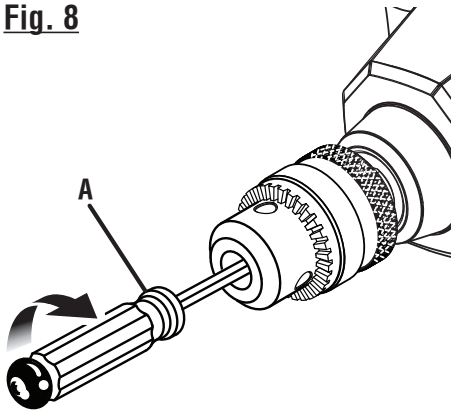

A - Screwdriver (tournevis, destornillador)

Fig. 9

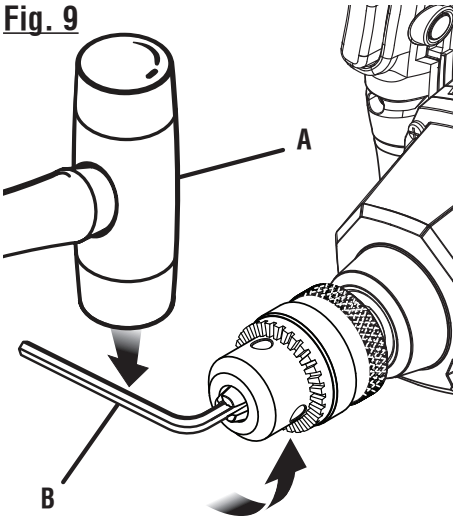

A - Mallet (maillet, mazo de goma)
B - Hex key (clé hexagonale, llave hexagonal)

Fig. 10

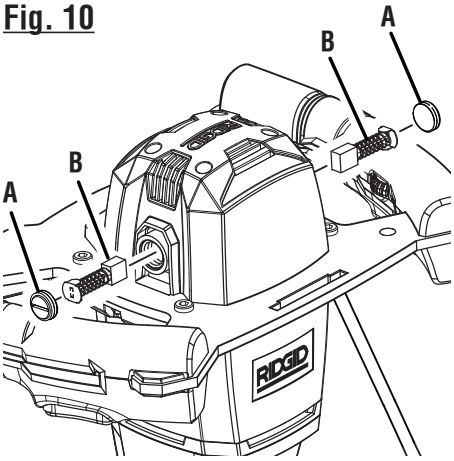

A - Brush cap (couvercle de balai, tapa de escobilla)
B - Brush assembly (balai, conj de la escobilla)

NOTES/NOTAS

OPERATOR'S MANUAL
MANUEL D'UTILISATION
MANUAL DEL OPERADOR

SINGLE PADDLE MIXER
MÉLANGEUR À UN LAME
MEZCLADORA DE UN PALETA

R7135

Customer Service Information:

For parts or service, do not return this product to the store. Contact your nearest RIDGID® authorized service center. Be sure to provide all relevant information when you call or visit. For the location of the authorized service center nearest you, please call 1-866-539-1710 or visit us online at powertools.ridgid.com.

MODEL NO.*_____SERIAL NO._____

**Model number on product may have additional letters at the end. These letters designate manufacturing information and should be provided when calling for service.*

Service après-vente :

Pour acheter des pièces ou pour un dépannage, ne pas retourner ce produit au magasin. Contacter le centre de réparations RIDGID® agréé le plus proche. Veiller à fournir toutes les informations pertinentes lors de tout appel téléphonique ou visite. Pour obtenir l'adresse du centre de réparations agréé le plus proche, téléphoner au 1-866-539-1710 ou visiter notre site powertools.ridgid.com.

NO. DE MODÈLE* _____ NO. DE SÉRIE_____

**Le numéro de modèle sur le produit peut contenir des lettres supplémentaires à la fin. Ces lettres désignent les informations du fabricant et doivent être fournies lors d'un appel de demande de service.*

Información sobre servicio al consumidor:

Para piezas de repuesto o servicio, no devuelva este producto a la tienda. Comuníquese con el centro de servicio autorizado de productos RIDGID® de su preferencia. Asegúrese de proporcionar todos los datos pertinentes al llamar o al presentarse personalmente. Para obtener información sobre el centro de servicio autorizado más cercano a usted, le suplicamos llamar al 1-866-539-1710 o visitar nuestro sitio en la red mundial, en la dirección powertools.ridgid.com.

NÚM. DE MODELO* _____ NÚM. DE SERIE _____

**El número de modelo que figura en el producto podría tener letras adicionales al final. Estas designan información de fabricación y deben suministrarse cuando llame para obtener asistencia o servicio.*

TTI CONSUMER POWER TOOLS, INC.
P.O. Box 1427
Anderson, SC 29622 USA
1-866-539-1710 ■ powertools.ridgid.com

RIDGID is a registered trademark of RIDGID, Inc., used under license.

995000196
8-9-23 (REV:06)