# ITEM # 12073 - Pergola shutters hardware kit (Set of 4 sections)
# Ensemble de volets articulés pour pergola (Ensemble de 4 sections)

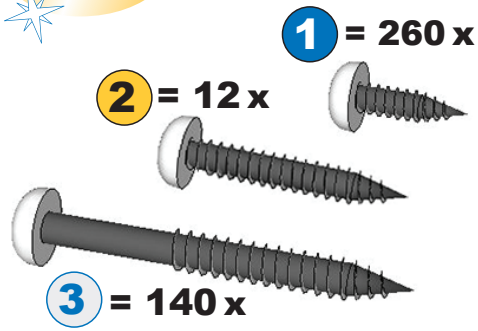


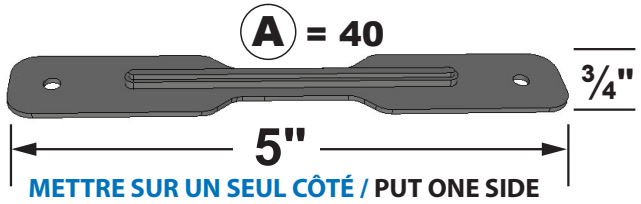


METTRE SUR UN SEUL CÔTÉ / PUT ONE SIDE

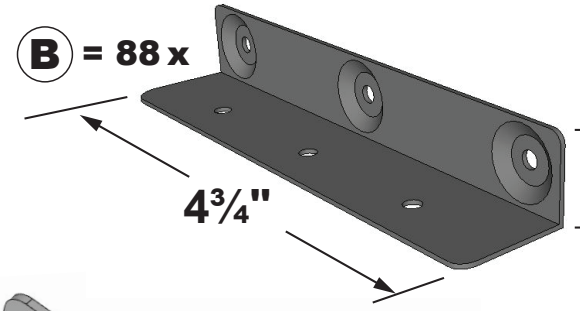


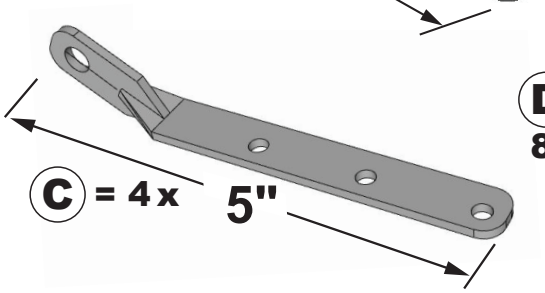


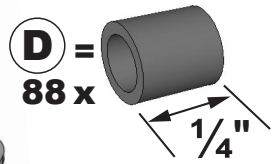

F = 1 x longeur : length : 50"

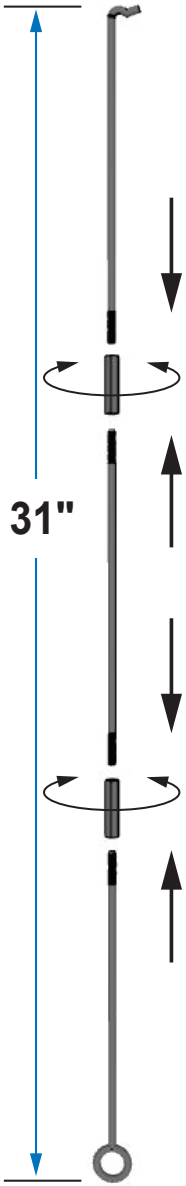


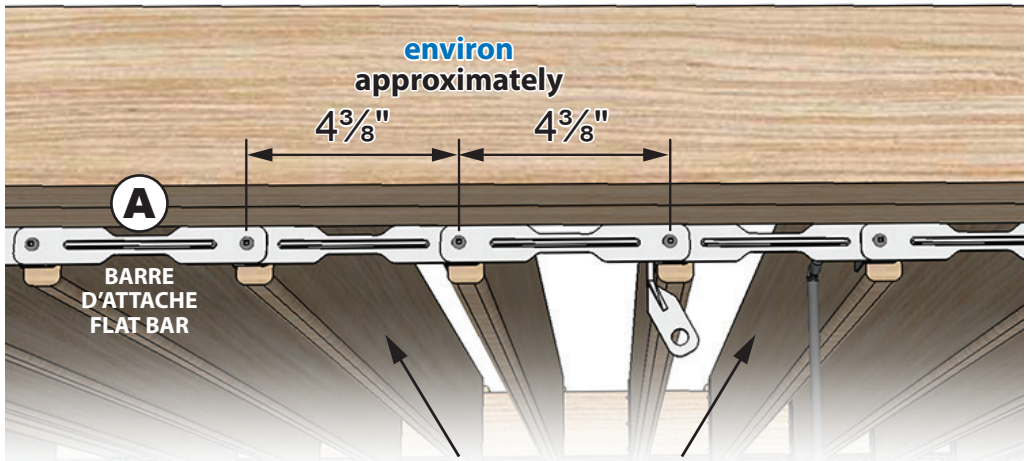


**11 planches de 5/4 (1¼") ou utilisé un 1" x 6" par section** *(Planche à clôture)*
**11 planks of 5/4 (1¼") or use 1" x 6" by section** *(Board fence)*

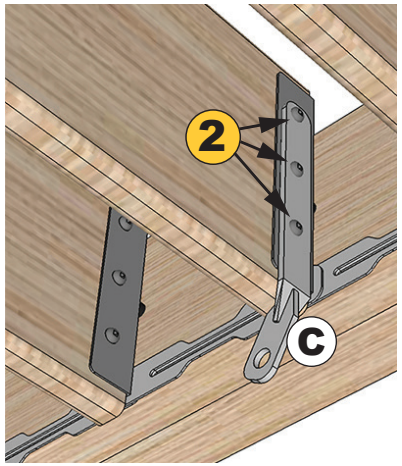


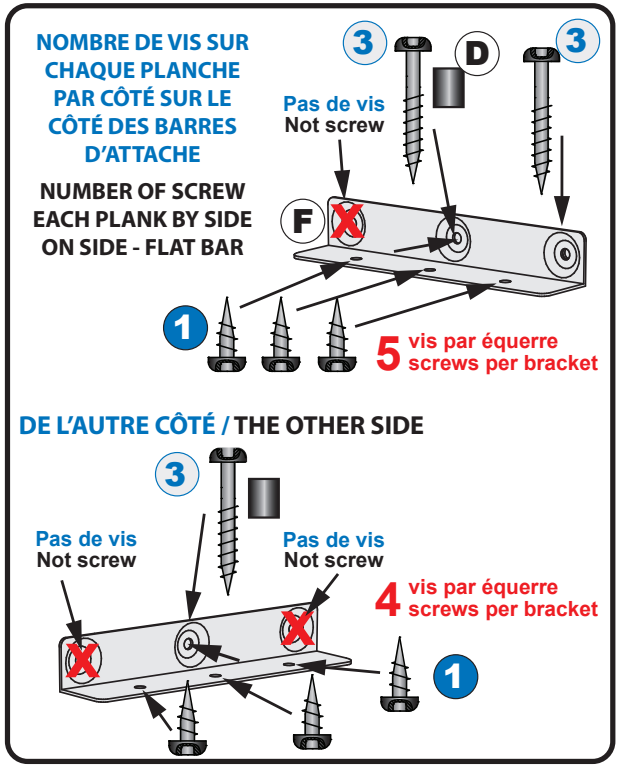

# ITEM # 12073 - Pergola shutters hardware kit (Set of 4 sections)
# Ensemble de volets articulés pour pergola (Ensemble de 4 sections)

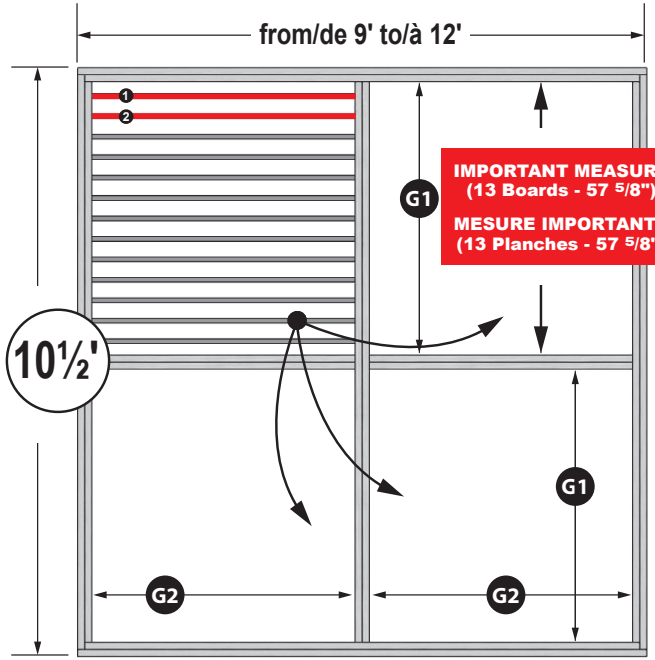


VOUS AVEZ BESOIN D'ACHETER 1 BOITE DU PRODUIT #11060
YOU NEED TO BUY 1 BOX OF PRODUCT #11060

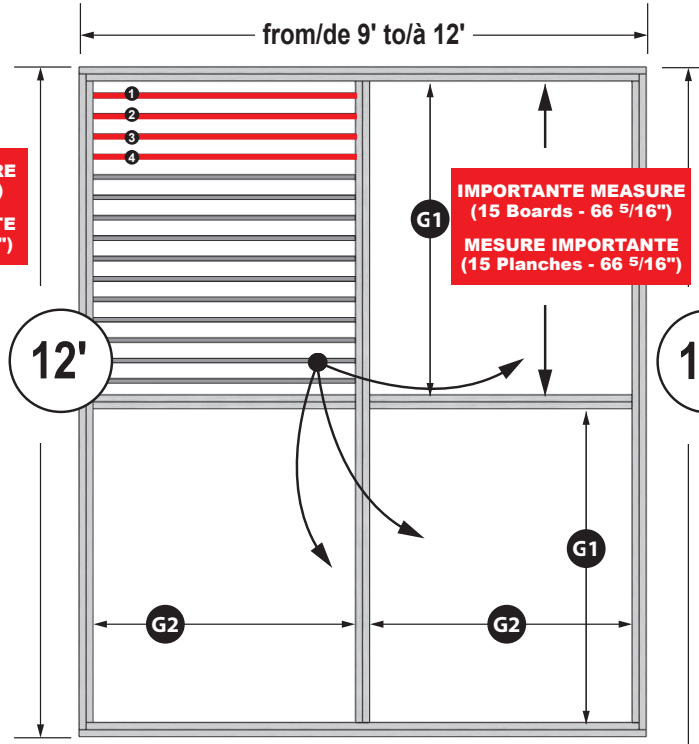


VOUS AVEZ BESOIN D'ACHETER 2 BOITES DU PRODUIT #11060
YOU NEED TO BUY 2 BOXES OF PRODUCT #11060

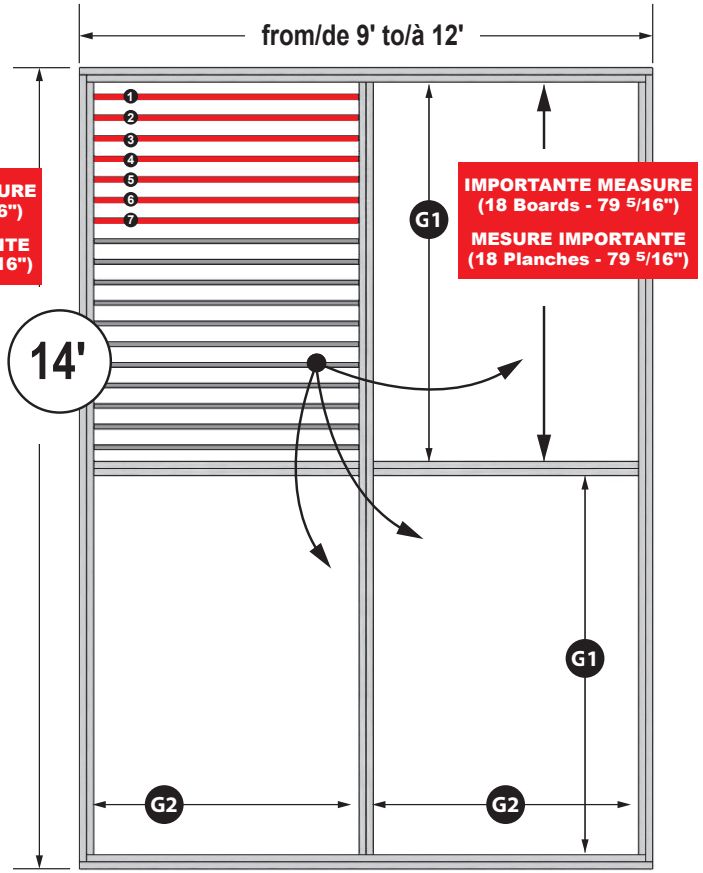


VOUS AVEZ BESOIN D'ACHETER 3 BOITES DU PRODUIT #11060
YOU NEED TO BUY 3 BOXES OF PRODUCT #11060

10½' 12' 14'

**VEUILLEZ PRENDRE NOTE QUE LES MESURES DANS LES CERCLE BLANC SONT ARRONDIES UTILISER LES MESURES DANS LE RECTANGLE ROUGE.**

**PLEASE TAKE NOTE THAT THE MEASURES IN THE CIRCLES WHITE ARE ROUNDED USE MEASUREMENTS IN THE RECTANGLE RED.**

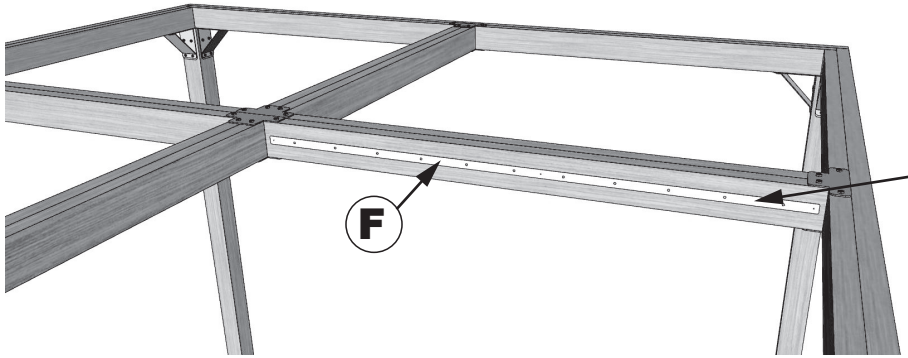

**RÈGLE**
**RULE**

La règle sert comme gabarit pour indiquer l'emplacement des vis
The ruler serves as a template to indicate the location of the screws