GLACIER BAY®

Item #325 244
Model #GLV-070

USE AND CARE GUIDE

ROUND GLASS VESSEL SINK

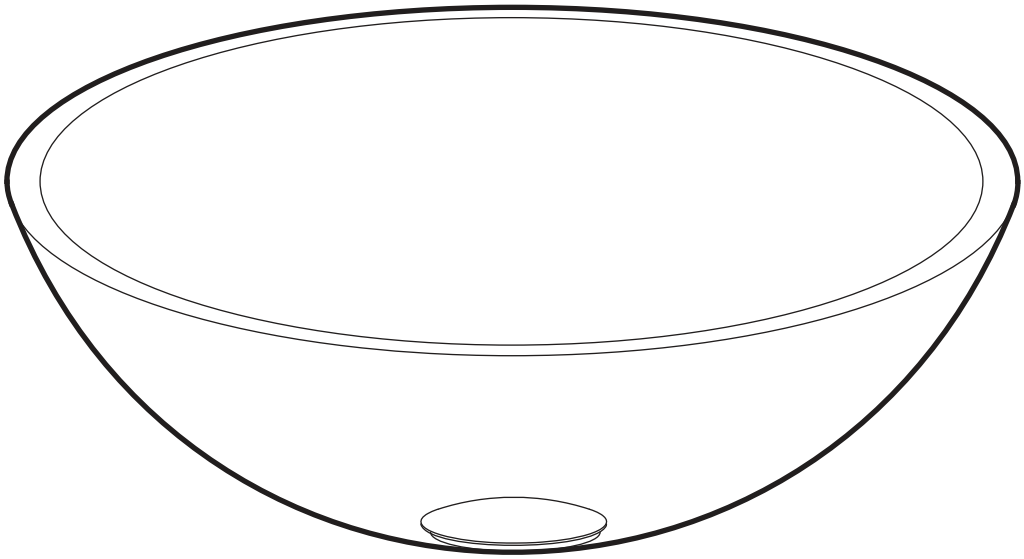

Questions, problems, missing parts? Before returning to the store,
call Glacier Bay Customer Service
8 a.m. - 6 p.m., EST, Monday-Friday

1-855-434-5224

HOMEDEPOT.COM

THANK YOU

We appreciate the trust and confidence you have placed in Glacier Bay through the purchase of this sink. We strive to continually create quality products designed to enhance your home. Visit us online to see our full line of products available for your home improvement needs. Thank you for choosing Glacier Bay!

Table of Contents

Table of Contents.....2
Safety Information.....2
Warranty.....2
Pre-Installation.....3
Planning Installation.....3
Tools Required.....3
Package Contents.....3
Installation.....4
Care and Cleaning.....5

Safety Information

WARNING: Handle with care. Vitreous chinaware is glass-like with sharp edges if broken. Do not drop, handle roughly, or overtighten bolts.

NOTICE: Observe local plumbing and building codes.

Warranty

Glacier Bay products are manufactured with superior quality standards and workmanship and are backed by our limited lifetime warranty. Glacier Bay products are warranted to the original consumer purchaser to be free of defects in materials or workmanship. We will replace FREE OF CHARGE any product or parts that proves defective. Simply, return the product / part to any of The Home Depot retail locations or call 1-855-HD Glacier (1-855-434-5224) to receive the replacement item. Proof of purchase (original sales receipt) from the original consumer purchaser must be made available for all Glacier Bay warranty claims.

This warranty excludes incidental/inconsequential damages and failures due to misuse, abuse or normal wear and tear. This warranty excludes all industrial, commercial & business usage, whose purchasers are hereby, extended a five year limited warranty from the date of purchase, with all other terms of this warranty applying except the duration of warranty.

Some states and provinces do not allow the exclusion or limitation of incidental or consequential damages, so the above limitations may not apply to you. This warranty gives you specific legal rights and you may also have other rights that vary from state to state and province to province. Please see a store or contact 1-855-HD Glacier for more details.

Pre-Installation

PLANNING INSTALLATION

Before installation, remove your new vessel sink and carefully inspect it for damage. Return the vessel sink to its packaging until you are ready to install it.

This manual contains important care and cleaning instructions. Please review these instructions carefully.

NOTE: It is recommended to practice the proper insertion two or three times before applying sealant.

TOOLS REQUIRED



Safety glasses



Adjustable wrench



Channel lock

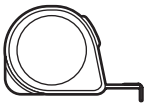

Measuring tape

PACKAGE CONTENTS

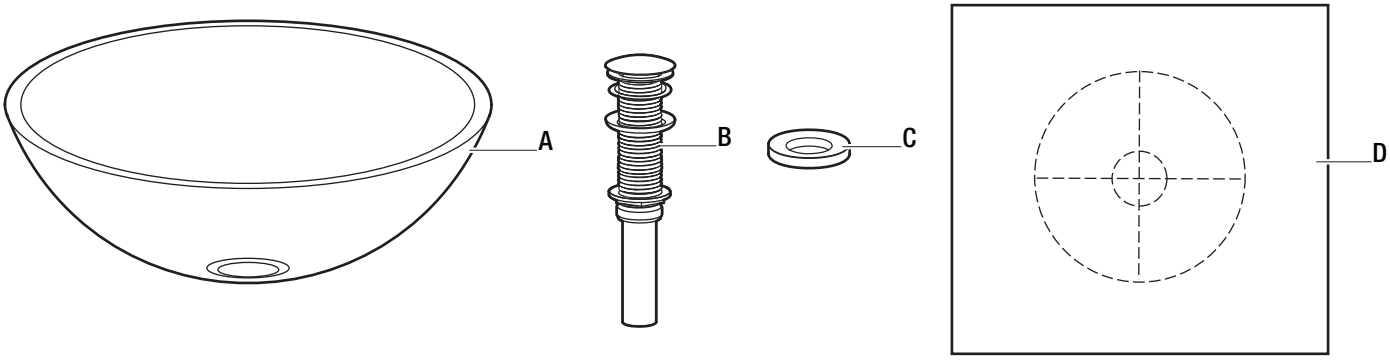

Part	Description	Quantity
A	Vessel sink	1
B	Pop-up drain assembly	1
C	Mounting ring	1
D	Template	1

Installation

1 Cutting the opening

- ☐ Cut out a 1 3/4 in. hole on the counter top for the drain. Please refer to the cutout template (D).

NOTE: To avoid possible damage to the cabinet, cut the counter top before installing it to the cabinet.

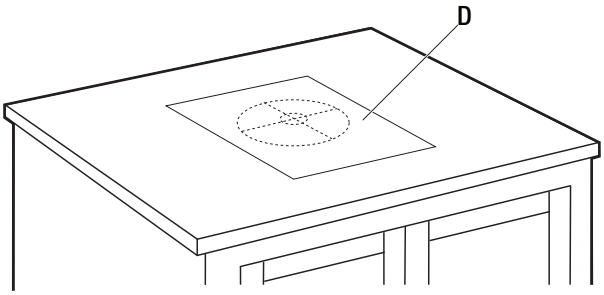

2 Positioning the sink

- ☐ Carefully, position the vessel sink (A) so that the drain hole lines up with the cutout.

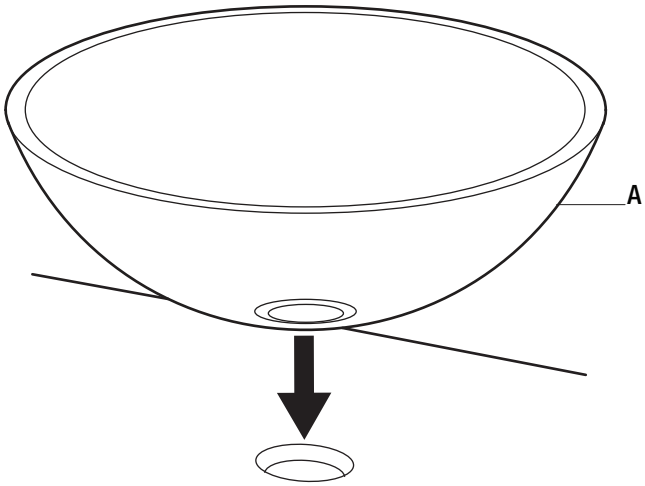

3 Installing the pop-up drain

- ☐ Unscrew the drain body (1) from the pop-up drain assembly (B) tail piece (2).
- ☐ Place the mounting ring (C) under the center of the vessel sink (A) top where it will align with the cutout.
- ☐ Slide the rubber gasket (3) to the top of the drain body (1) as shown.
- ☐ Install the drain body (1) through the vessel sink (A).
- ☐ Slide the rubber mac washer (4) up to the drain body (1), and screw the retaining nut (5) onto the drain body (1).
- ☐ From under the countertop, screw the tail piece (2) onto the drain body (1).
- ☐ Tighten the drain assembly retaining nut (5) by hand until it stops turning, making sure that all silicone gaskets are used and in their proper places.
- ☐ Turn the retaining nut (5) half a turn with a wrench for final tightening.

CAUTION: Do not overtighten the drain assembly, as this may cause the bowl to forcefully crack during installation or at some time in the future.

NOTE: It may be necessary to cut part of the tail piece or part of the horizontal leg in order to fit existing plumbing.

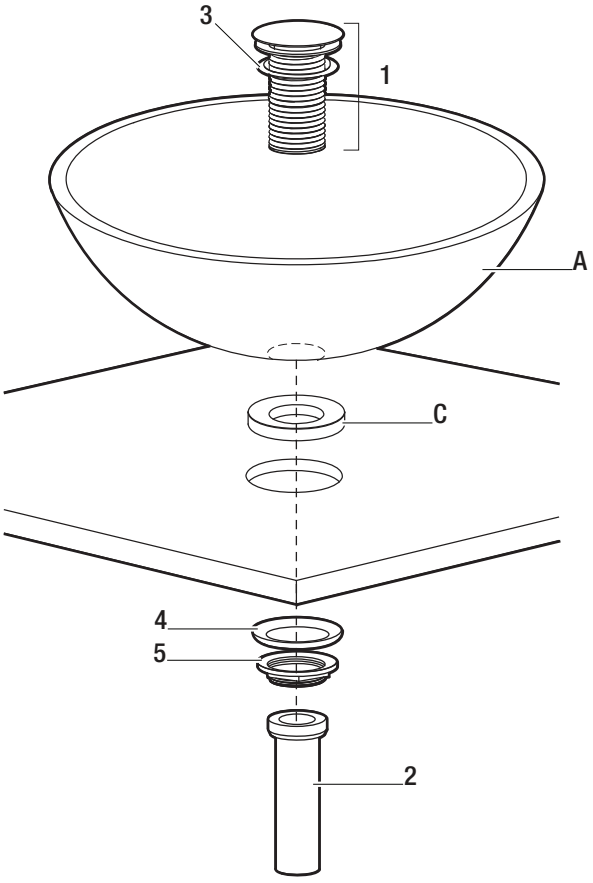

Care and Cleaning

For best results in caring for your glass sink, we suggest the following:

- ☐ Never use strong/abrasive cleaners. Always test your cleaning solution on an unnoticeable area before applying it to the entire surface.
- ☐ Wipe surfaces clean immediately after applying cleaner.
- ☐ Do not allow cleaner to sit or soak. Never let cleaners sit on the surface of the glass.
- ☐ Use a soft, dampened sponge and cloth. Never use an abrasive material, such as a brush or scouring pad to clean surfaces.
- ☐ Always rinse and wipe clean the fixtures to prevent soap buildup.



Questions, problems, missing parts? Before returning to the store,
call Glacier Bay Customer Service
8 a.m. - 6 p.m., EST, Monday-Friday

1-855-434-5224

HOMEDEPOT.COM

Retain this manual for future use.

GLACIER BAY®

Artículo núm. 325 244
Model núm. GLV-070

GUÍA DE USO Y MANTENIMIENTO

LAVAMANOS REDONDO DE VIDRIO

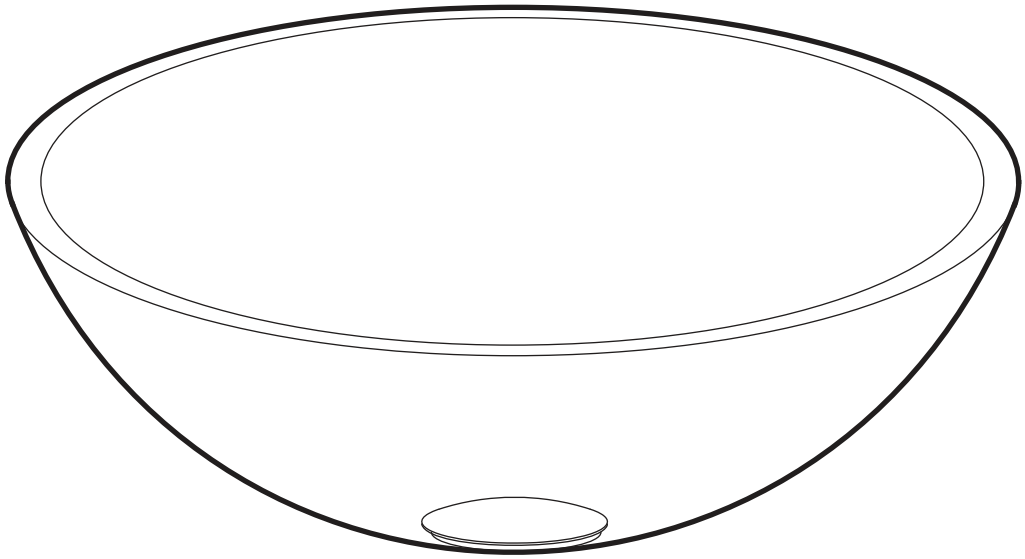

¿Preguntas, problemas o piezas faltantes? Antes de regresar a la tienda,
llama al servicio al cliente de Glacier Bay de
lunes a viernes entre 8 a.m. y 6 p.m. hora estándar del Este

1-855-434-5224

HOMEDEPOT.COM

GRACIAS

Agradecemos la confianza que has depositado en Glacier Bay al comprar este lavamanos. Nos esforzamos para continuamente crear productos de calidad diseñados para tu hogar. Visítanos en Internet para ver nuestra línea completa de productos disponibles para las necesidades de mejoras de tu hogar. ¡Gracias por elegir Glacier Bay!

Tabla de contenido

Tabla de contenido.....2
Información de seguridad.....2
Garantía.....2
Preinstalación 3
Planificar la instalación.....3
Herramientas necesarias.....3
Contenido del paquete.....3
Instalación.....4
Mantenimiento y limpieza.....5

Información de seguridad

ADVERTENCIA: Manipular con cuidado. Cuando la vitrocerámica se rompe tiene bordes afilados como el vidrio. No lo dejes caer, no lo manipules bruscamente, ni aprietes los pernos demasiado.

NOTA: Cumple con todas las normas locales de plomería y construcción.

Garantía

Los productos Glacier Bay se fabrican con normas y mano de obra de calidad superior, y están respaldados por nuestra garantía limitada de por vida. Los productos Glacier Bay están garantizados para el comprador original contra defectos materiales o de fabricación. Reemplazaremos GRATIS cualquier producto o pieza defectuosa. Simplemente devuelva el producto / pieza a cualquier tienda de The Home Depot o llame al 1-855-HD Glacier (1-855-434-5224) para recibir el artículo de reemplazo. La prueba de compra (recibo original de ventas) del comprador original debe estar disponible para cualquier reclamación de garantía de Glacier Bay.

Esta garantía excluye fallas y daños directos/indirectos debido al uso incorrecto, abuso o uso y desgaste normales. Esta garantía excluye todo uso industrial, comercial y de negocios, a cuyos compradores se les extiende una garantía limitada de cinco años a partir de la fecha de compra, manteniendo todos los demás términos de la garantía, con excepción de la duración.

Algunos estados y provincias no permiten la exclusión o limitación de daños directos o indirectos, por ello las limitaciones previamente enunciadas pueden no aplicarse a su caso. Esta garantía le otorga derechos legales específicos y es posible que también goce de otros derechos que varían de un estado a otro y de una provincia a otra. Por favor, consulte a un asociado de la tienda o comuníquese con el 1-855-HD Glacier para obtener más detalles.

Preinstalación

PLANIFICAR LA INSTALACIÓN

Antes de la instalación, retira tu nuevo lavamanos e inspecciona con cuidado en busca de daños. Vuelve a colocar el lavamanos en su empaque hasta que estés listo para instalarlo.

Este manual contiene indicaciones importantes para el mantenimiento y limpieza. Por favor, repasa con cuidado estas instrucciones.

NOTA: Se recomienda que practiques dos o tres veces la inserción adecuada antes de aplicar el sellador.

HERRAMIENTAS NECESARIAS



Gafas de seguridad



Llave ajustable



Alicate ajustable

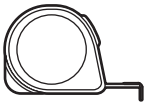

Cinta de medir

CONTENIDO DEL PAQUETE

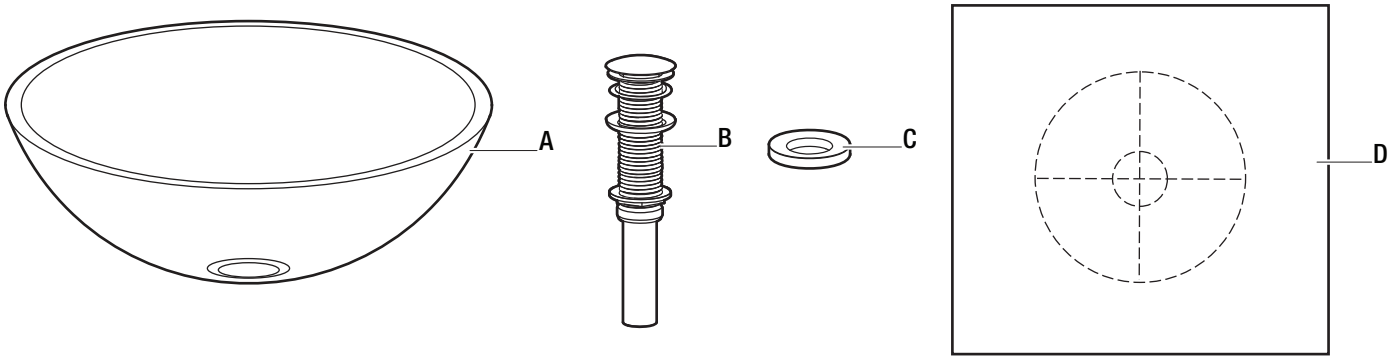

Pieza	Descripción	Cantidad
A	Lavamanos	1
B	Ensamblaje del Desagüe Emergente	1
C	Aro de montaje	1
D	Plantilla	1

Instalación

1 Corte de la abertura

- □ Corta un orificio de 1 3/4" (4,44 cm) en el mostrador para colocar el desagüe. Consulta la plantilla (D) de corte.

NOTA: Para evitar posibles daños al gabinete, corta el mostrador antes de instalar el mostrador en el gabinete.

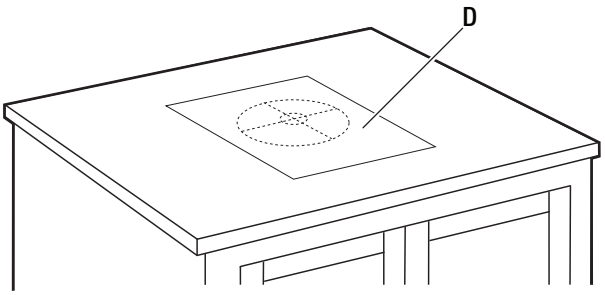

2 Cómo colocar en posición el Lavamanos

- □ Coloca el lavamanos con cuidado de manera que los orificios del desagüe se alineen con los de la abertura.

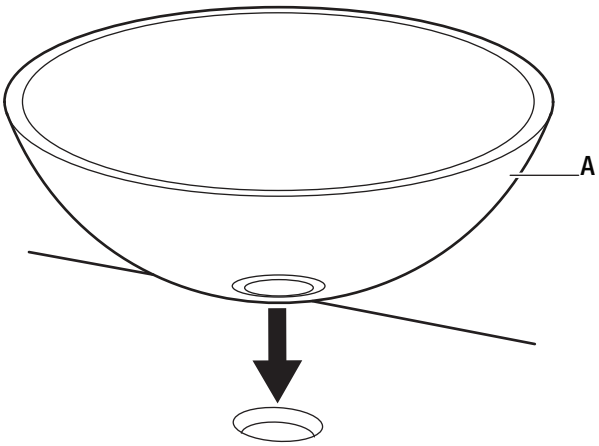

3 Cómo instalar el Desagüe

- □ Desenrosca el cuerpo del desagüe (1) del conjunto de desagüe emergente (B) pieza de cola (2).
- □ Coloca el aro de montaje (C) en el centro de la parte superior del lavamanos (A) donde se alinee con la abertura.
- □ Desliza la junta de goma (3) en la parte superior del cuerpo del desagüe (1) como se muestra.
- □ Instala el cuerpo del desagüe (1) a través del lavamanos (A).
- □ Desliza la arandela de goma mac (4) en el cuerpo del desagüe (1), luego enrosca la tuerca de retención (5) en el cuerpo del desagüe (1).
- □ Desde abajo del mostrador, enrosca el tubo extensor (2) para drenar el cuerpo del desagüe (1).
- □ Aprieta con la tuerca de retención (5) de seguridad del ensamblaje del desagüe hasta que no gire más, asegurándote de que las juntas de silicona estén en los lugares adecuados.
- □ Luego gira la tuerca de retención (5) media vuelta con una llave para terminar de apretarla.

PRECAUCIÓN: No aprietes demasiado el ensamblaje del desagüe, ya que puede hacer que se agriete la taza durante la instalación o en el futuro.

NOTA: Puede ser necesario cortar parte del tubo extensor o parte de la pata horizontal para ajustarlos a la plomería existente.

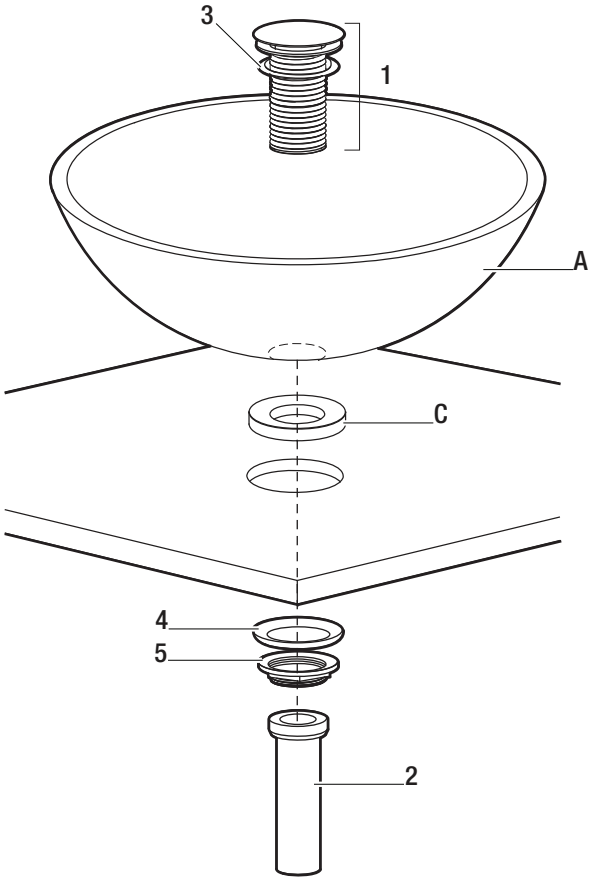

Mantenimiento y Limpieza

Para obtener mejores resultados en el cuidado de tu lavamanos, recomendamos lo siguiente:

- □ Jamás uses limpiadores fuertes/abrasivos. Prueba siempre tu solución limpiadora en un área oculta antes de aplicarla a toda la superficie.
- □ Limpia las superficies con un paño inmediatamente después de aplicar el limpiador.
- □ No dejes que el limpiador empape o se asiente. No dejes los limpiadores por un tiempo prolongado sobre la superficie del vidrio.
- □ Usa una esponja y un paño suaves y húmedos. No uses un material abrasivo como un cepillo o una esponjilla para limpiar las superficies.
- □ Enjuaga siempre y limpia con un paño las instalaciones fijas paras evitar acumulación de jabón.

GLACIER BAY®

¿Preguntas, problemas o piezas faltantes? Antes de regresar a la tienda, llama al servicio al cliente de Glacier Bay de lunes a viernes entre 8 a.m. y 6 p.m. hora estándar del Este

1-855-434-5224

HOMEDEPOT.COM

Conserva este manual para usarlo en el futuro.