ASSEMBLY & INSTALLATION

The mower comes standard with a side discharge chute. If a grass catcher is desired, install the grass catcher and counter weight as described below.

NOTE: References to left, right, front and rear of the mower are from the operator's position, unless otherwise stated.

NOTE: Before assembly, place the mower on a firm, level surface, stop the mower engine and set the parking brake.

Assemble Mounting Bracket

1.Assemble the lower grass catcher bracket with two bolts (M8 x 25) and two wing knobs. (Fig. 1)

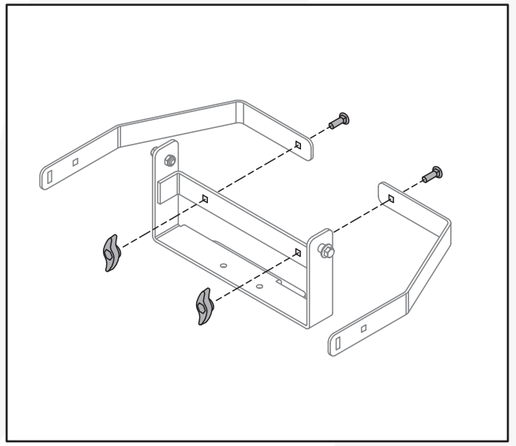

Fig. 1

Install Bracket Assembly on Mower

1.Remove the hitch plate from the rear of the mower by unscrewing two bolts (M8 x 75) and nuts (M8) (Fig. 2)

2.Attach the lower grass catcher bracket to the mower base. Reassemble the hitch plate and the lower grass catcher bracket onto the mower base with the two bolts (M8 x 75) and nuts (M8) (Fig. 3).

3.Insert the mounting brackets into the holes on both sides of the lower grass catcher bracket. Attach the lower grass catcher bracket to the mower by using the bolts (M8 x 45) and wing knobs. (Fig. 4&Fig. 5)

4.The lower grass catcher bracket is shown attached to the mower in Fig.6

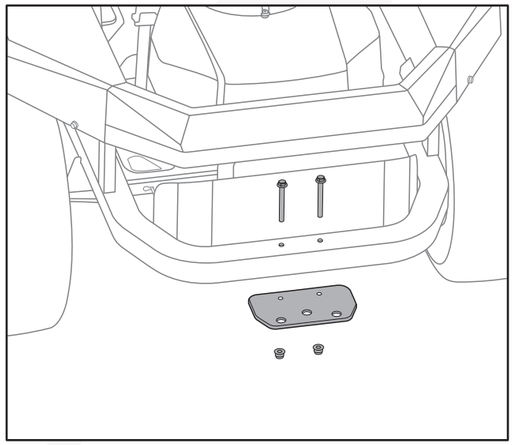

Fig. 2

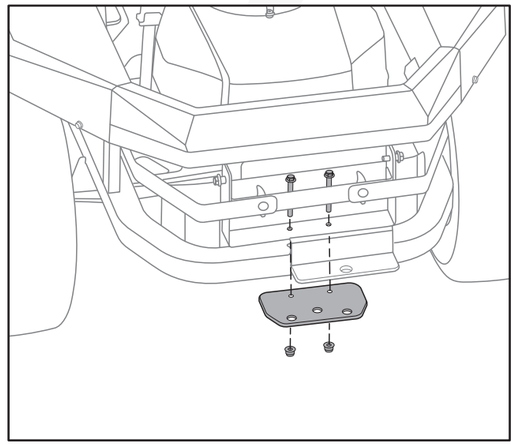

Fig. 3

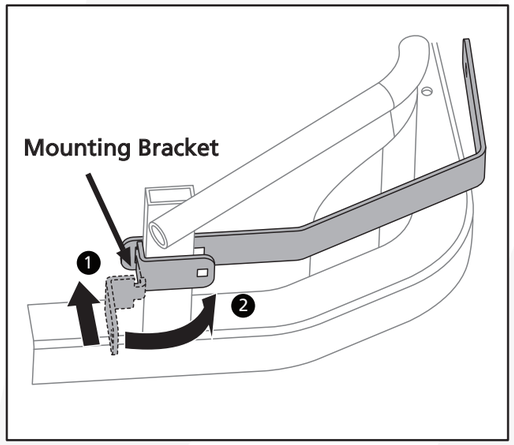

Fig. 4

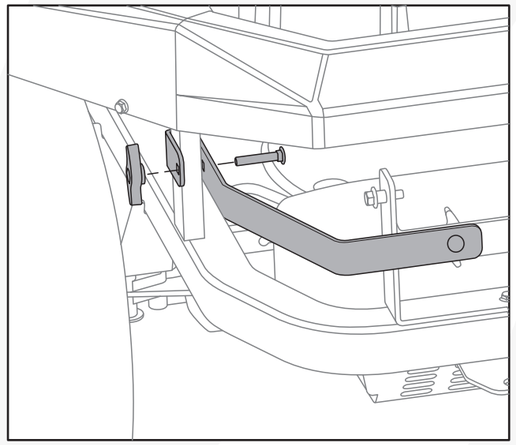

Fig. 5

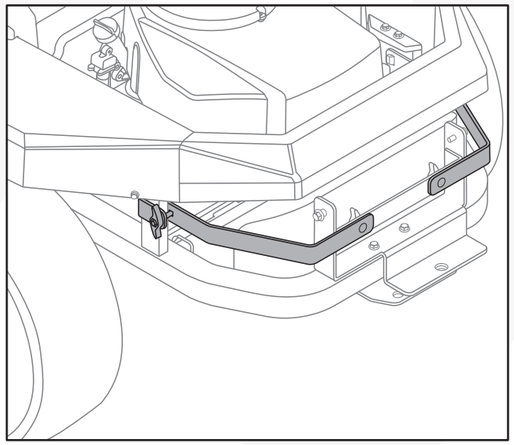

Fig. 6

Install Grass Catcher

1.Connect the upper grass catcher bracket and the U bracket to the grass catcher hood with four bolts (M8x45) and four wing knobs. Ensure the tip of the U bracket tilts towards the grass catcher hood. (Fig.7)

2.Hook the upper grass catcher bracket to the hooking bolts on the right and left of the lower grass catcher bracket. Fix the upper grass catcher bracket to the hitch plate with the bolt and cotter pin (Fig.8)

3.Slide the two grass catching bags along the track in or out to assemble or disassemble. (Fig. 9)

4.Insert the corrugated pipe to the grass inlet and rotate as the arrows show until it stops. (Fig. 10)

5.Lift the side discharge chute out of the way. Insert the grass outlet pipe to the deck. (Fig. 11)

6.Insert the grass outlet pipe rod through the hole in the anti-scalp wheel mounting bracket (1, Fig. 12), and secure with the provided cotter pin (2,Fig. 12). Insert the grass outlet pipe hole over the threaded rod on the deck and secure with the provided wing nut (3, Fig. 12).

7.Connect the corrugated pipe to the grass outlet pipe. (Fig. 13)

⚠ WARNING: Ensure the grass catcher and grass outlet pipe are securely attached when finished assembling. Failure to do so may result in serious injury or death.

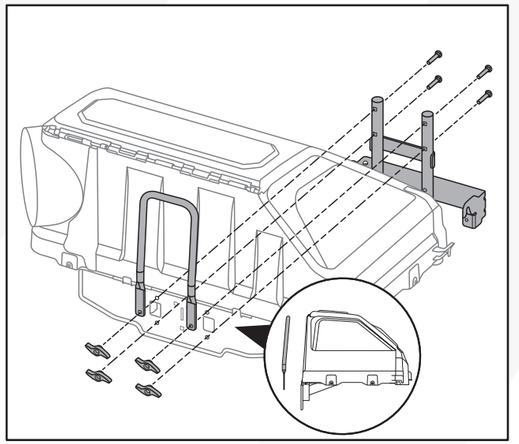

Fig. 7

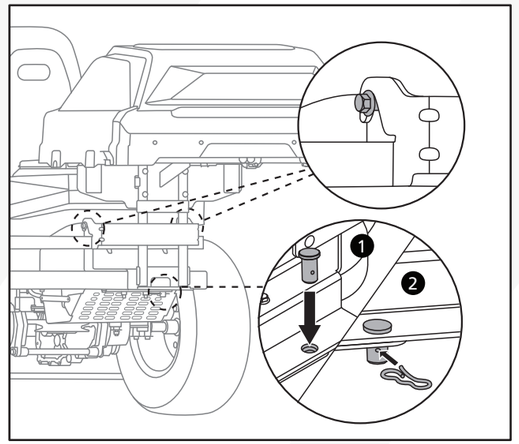

Fig. 8

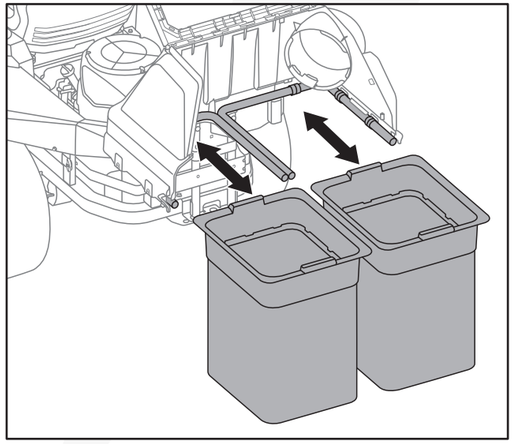

Fig. 9

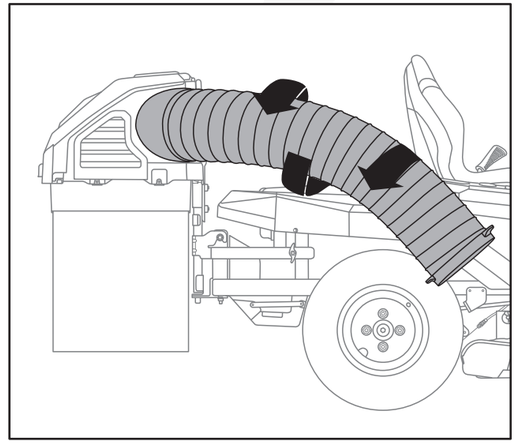

Fig. 10

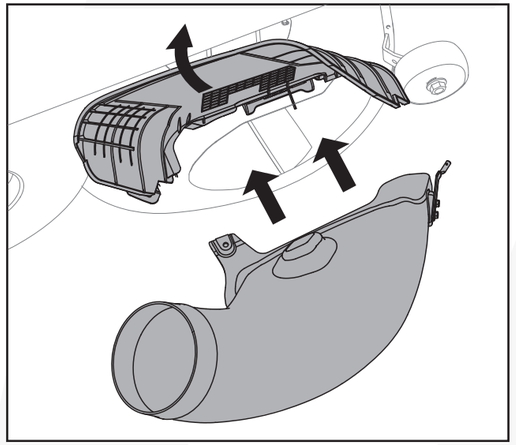

Fig. 11

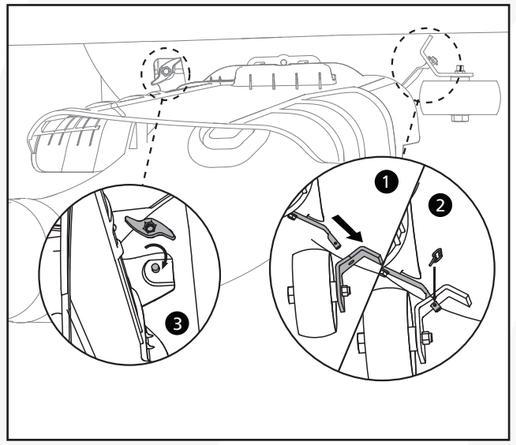

Fig. 12

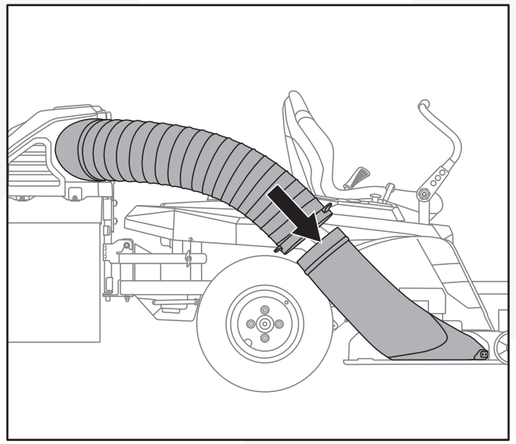

Fig. 13

Install Counter Weight

⚠ WARNING: This counter weight kit is required when operating the mower with the grass catcher attached. Failure to install the counter weight may result in serious injury or death.

1.Attach the mounting brackets to the counter weight with bolts (M10 x 30) and nuts (M10). (Fig. 14)

2.Insert the counter weight to the front of the mower base and secure with bolts (M8 x 95), washers, and nuts (M8) on both sides. (Fig.15/Fig.16)

3.Mower with grass catcher and counter weight attached shown in Fig.17.

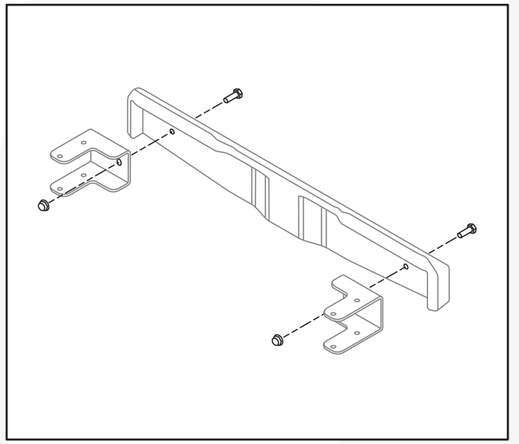

Fig. 14

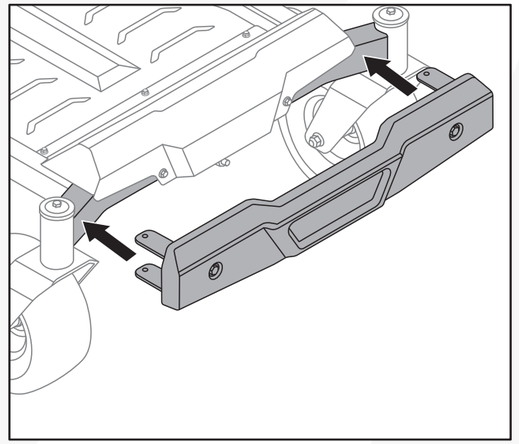

Fig. 15

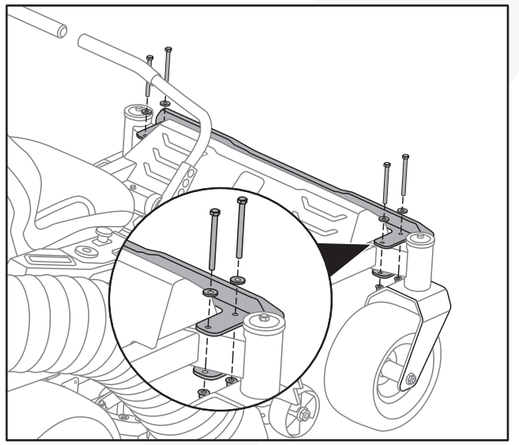

Fig. 16

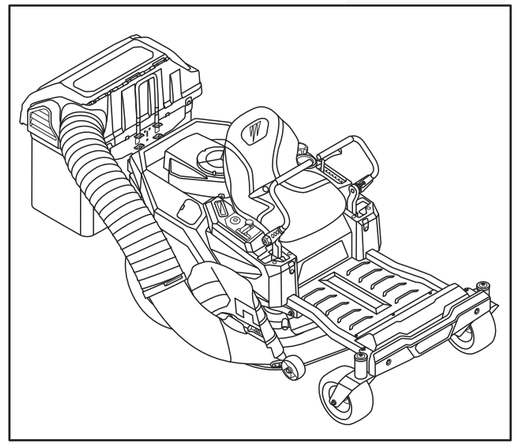

Fig. 17

MONTAJE E INSTALACIÓN

La podadora viene de fábrica con un conducto de descarga lateral. Si se desea un recogedor de hierba, instale el recogedor de hierba y el contrapeso como se describe a continuación.

NOTA: Las referencias a la izquierda, la derecha, la parte delantera y la parte trasera de la podadora son desde la posición del operador, a menos que se indique lo contrario.

NOTA: Antes del montaje, coloque la podadora sobre una superficie firme y nivelada, pare el motor de la podadora y ponga el freno de mano.

Ensamblar el soporte de montaje

1.Monte el soporte inferior del recogedor de hierba con dos tornillos (M8 x 25) y dos tuercas de mariposa. (Fig. 1)

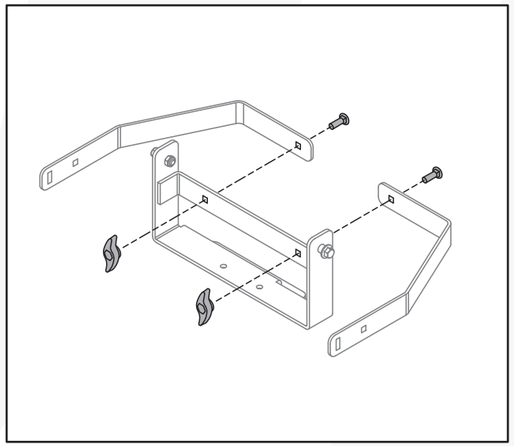

Fig. 1

Instalar el montaje del soporte en la podadora

1.Quite la placa de enganche de la parte trasera de la podadora desatornillando dos tornillos (M8 x 75) y tuercas (M8) (Fig. 2).

2.Fije el soporte inferior del recogedor a la base de la podadora. Vuelva a montar la placa de enganche y el soporte inferior del recogedor en la base de la podadora con los dos tornillos (M8 x 75) y las tuercas (M8) (Fig. 3).

3.Inserte los soportes de montaje en los orificios situados a ambos lados del soporte inferior del recogedor de hierba. Fije el soporte inferior del recogedor a la podadora utilizando los tornillos (M8 x 45) y las tuercas de mariposa. (Fig. 4 y Fig. 5)

4.En la Fig. 6 se muestra el soporte inferior del recogedor fijado a la podadora.

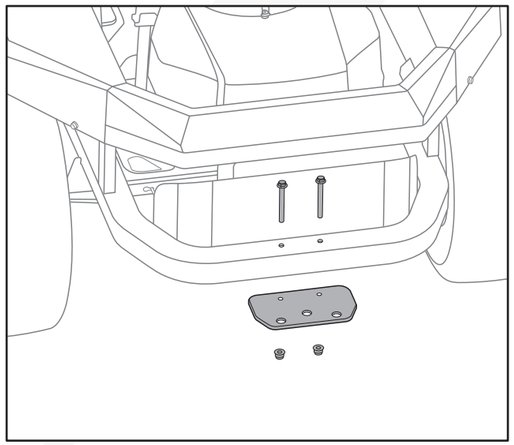

Fig. 2

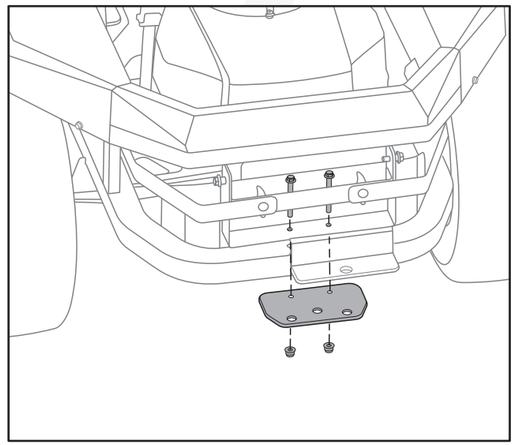

Fig. 3

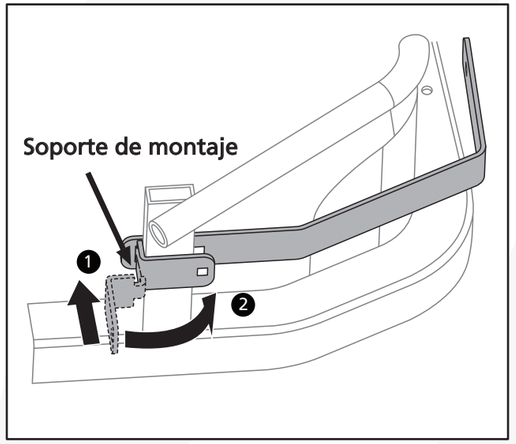

Fig. 4

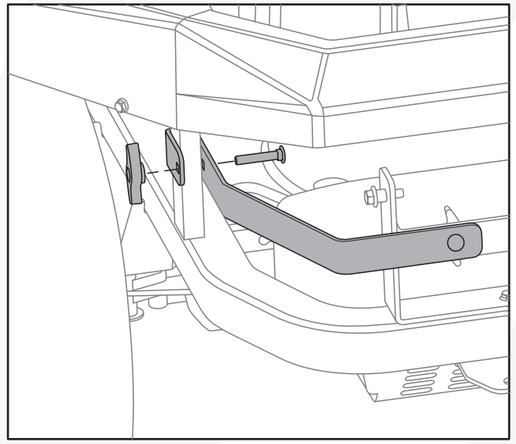

Fig. 5

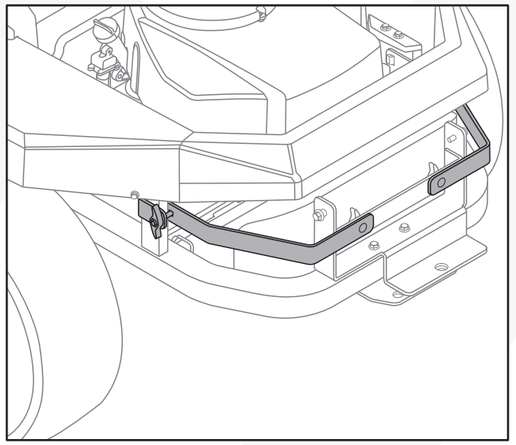

Fig. 6

Instalar el recogedor de hierba

1.Conecte el soporte superior del recogedor de hierba y el soporte en U a la cubierta del recogedor de hierba con cuatro tornillos (M8 x 45) y cuatro tuercas de mariposa. Asegúrese de que la punta del soporte en U se incline hacia la campana del recogedor de hierba. (Fig.7)

2.Enganche el soporte superior del recogedor de hierba a los tornillos de enganche situados a la derecha y a la izquierda del soporte inferior del recogedor de hierba. Fije el soporte superior del recogedor de hierba a la placa de enganche con el tornillo y la chaveta (Fig. 8).

3.Deslice las dos bolsas de recolección de hierba a lo largo del riel hacia dentro o hacia fuera para montarlas o desmontarlas. (Fig. 9)

4.Inserte el tubo acanalado que va a la entrada de la hierba y gírelo como indican las flechas hasta que tope. (Fig. 10)

5.Levante el canal de descarga lateral. Inserte el tubo de salida de hierba en la cubierta. (Fig. 11)

6.Inserte el tubo de salida de hierba a través del orificio en el soporte de montaje de la rueda protectora (1, Fig. 12) y fíjelo con la chaveta que se incluye (2, Fig. 12). Inserte el orificio del tubo de salida de hierba sobre la barra roscada de la cubierta y fíjelo con la tuerca de mariposa suministrada (3, Fig. 12).

7.Conecte el tubo acanalado al tubo de salida de la hierba. (Fig. 13)

⚠ ADVERTENCIA: Asegúrese de que el recogedor de hierba y el tubo de salida de hierba estén bien enganchados cuando termine de montarlos. De lo contrario, podrían producirse lesiones graves o incluso la muerte.

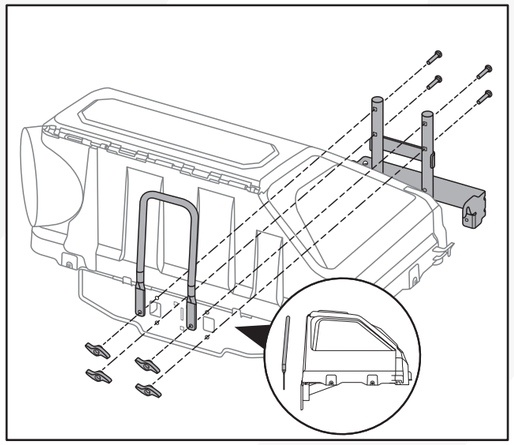

Fig. 7

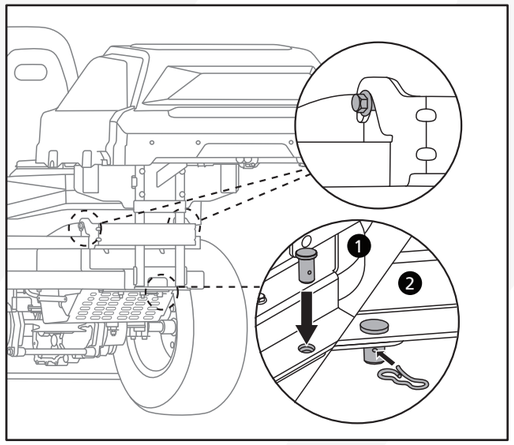

Fig. 8

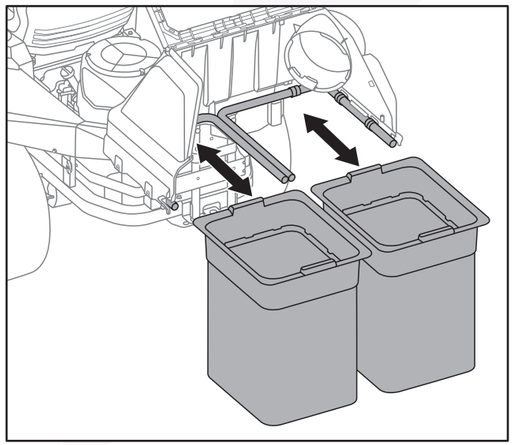

Fig. 9

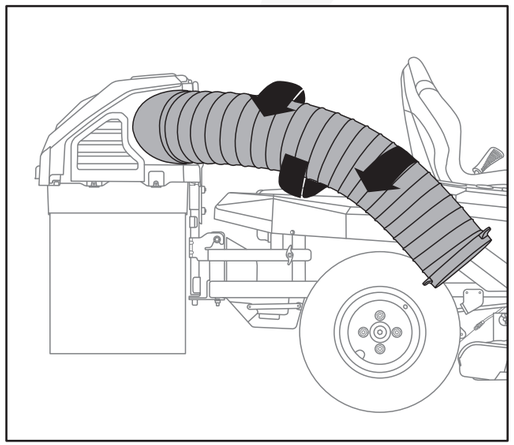

Fig. 10

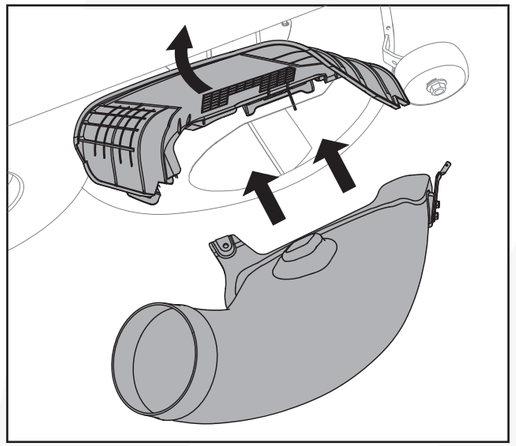

Fig. 11

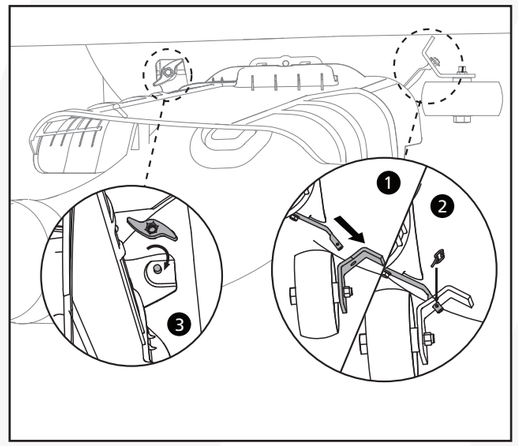

Fig. 12

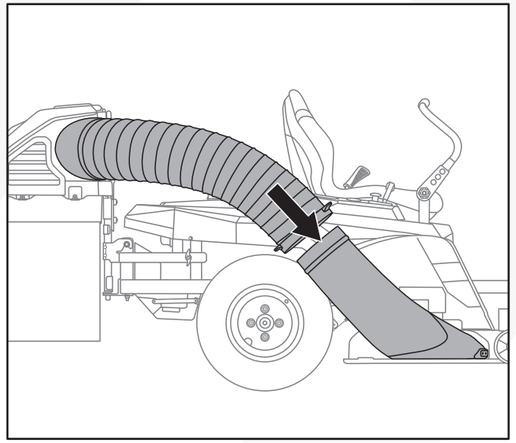

Fig. 13

Instalar el contrapeso

⚠ ADVERTENCIA: Este kit de contrapeso es necesario cuando se utiliza la podadora con el recogedor de hierba acoplado. Si no seinstala el contrapeso podrían producirse lesiones graves o incluso la muerte.

1.Fije los soportes de montaje al contrapeso con tornillos (M10 x 30) y tuercas (M10). (Fig. 14)

2.Inserte el contrapeso en la parte delantera de la base de la podadora y asegúrelo con tornillos (M8 x 95), arandelas y tuercas (M8) en ambos lados. (Fig. 15/Fig. 16)

3.Podadora con recogedor de hierba y contrapeso montados, como se muestra en la Fig.17.

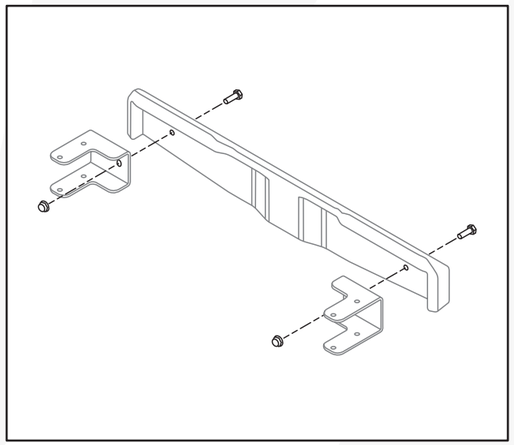

Fig. 14

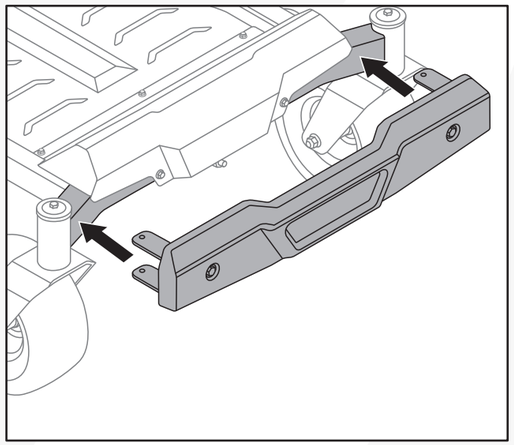

Fig. 15

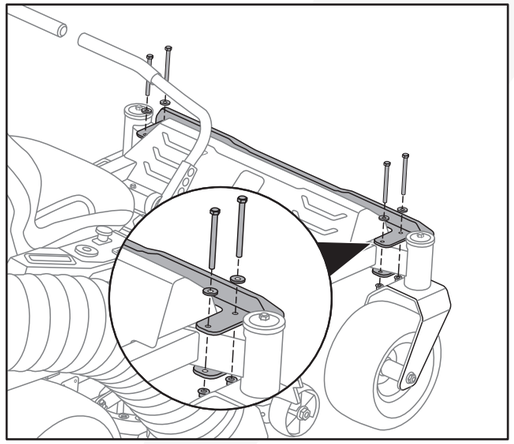

Fig. 16

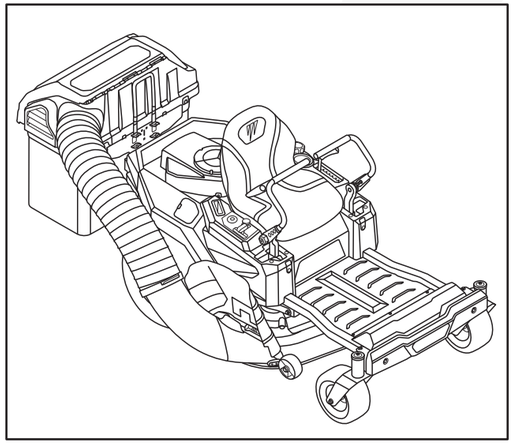

Fig. 17