Bestier

V001-102925-XZB

B202176HUS

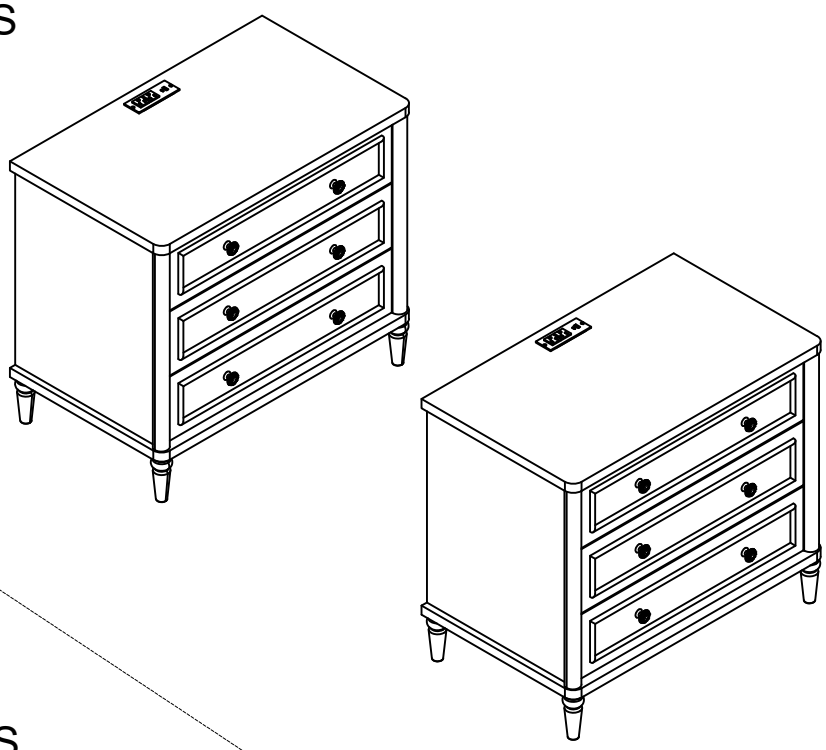

B202176GUS

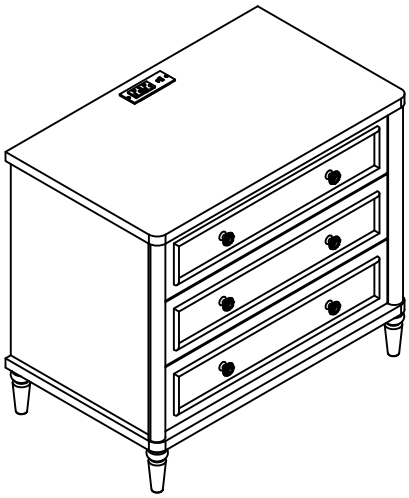

ASSEMBLY INSTRUCTION

Montageanleitung
Instructions De Montage
Istruzioni Per L'assemblaggio
Instrucciones De Montaje
어셈블리 설명
組立説明書
安装说明书

HELPFUL HINTS

⚠BEFORE YOU START

- Inspect product packaging to ensure the appearance is good.
- Read the assembly instruction carefully and follow it step by step.
- To avoid any scratching, putting a soft blanket on the floor is suggested.
- Identify, sort and count all the parts with tags.
- Find out installation position according to the drawing and install it in correct steps.

OTHER

- People needed for assembly: 1-2.
- Estimated assembly time: 1-1.5h.

⚠CAUTION

- Be cautious when using a power drill or power screwdriver.
- Please be aware to slow down and stop when screw is nearly tight.
- Do Not use any harsh chemicals or abrasive cleaners for this item.
- Push, pull or drag this item carefully.

CONSEJOS ÚTILES

⚠ANTES DE EMPEZAR

- Inspeccione el paquete del producto para asegurarse de que la apariencia es buena.
- Lea atentamente las instrucciones de montaje y sígalas paso a paso.
- Para evitar rayas, se sugiere poner una manta suave en el suelo.
- Identifique, clasifique y enumere todas las piezas con etiquetas.
- Averigüe la posición de instalación según el dibujo e instálela en los pasos correctos.

OTROS

- Personas necesarias para el montaje: 1-2.
- Tiempo de montaje estimado: 1-1.5 h.

⚠PRECAUCIÓN

- Tenga cuidado al utilizar un taladro eléctrico o un destornillador eléc-trico.
- Tenga en cuenta que debe hacerlo más despacio y detenerse cuandoel tornillo esté casi apretado.
- No utilice productos químicos agresivos ni limpiadores abrasivos para este artículo.
- Empuje, tire o arrastre este elemento con cuidado.

ASTUCES UTILES

⚠AVANT DE COMMENCER

- Inspectez l'emballage du produit pour vous assurer que l'apparence est bonne.
- Lisez attentivement les instructions de montage et suivez-les étape par étape.
- Pour éviter toute rayure, posez une couverture douce sur le sol est suggéré.
- Identifiez, triez et comptez toutes les pièces avec des étiquettes.
- Trouver la position d'installation selon le dessin et l'installer dans les étapes correctes.

AUTRE

- Personnes nécessaires pour l'assemblage : 1-2.
- Temps de montage estimé : 1-1.5 h.

⚠AVERTIR

- Soyez prudent lorsque vous utilisez une perceuse électrique ou un tournevis électrique.
- Veuillez être conscient de ralentir et d'arrêter lorsque la vis est presque serrée.
- N'utilisez pas de produits chimiques corrosifs ou de nettoyants abrasifs pour cet article.
- Poussez, tirez ou tirez cet article avec précaution.

SUGGERIMENTI UTILI

⚠PRIMA DI INIZIARE

- Controllare la confezione del prodotto per assicurarsi che sia in buono stato.
- Leggere con attenzione le istruzioni per l'assemblaggio e seguirle passo dopo passo.
- Per evitare graffi al pavimento, suggeriamo di stendervi una coperta morbida.
- Identificare, suddividere e contare tutte le parti con etichetta.
- Trovare la posizione adatta per il montaggio in base al disegno e montare lo scaffale seguendo correttamente i vari passaggi.

ALTRO

- Persone necessarie per l'assemblaggio: 1-2.
- Tempo di assemblaggio stimato: 1-1.5 ora.

⚠ATTENZIONE

- Prestare molta attenzione quando si utilizza un trapano elettrico o un cacciavite elettrico.
- Rallentare con accortezza e fermarsi quando una vite è già sufficientemente serrata.
- Non utilizzare prodotti chimici aggressivi o detergenti abrasivi su questo articolo.
- Spingere, tirare o trascinare questo articolo con cautela.

NÜTZLICHE HINWEISE

⚠BEVOR SIE BEGINNEN

- Überprüfen Sie die Produktverpackung auf Schäden.
- Lesen Sie sich die Montageanleitung sorgfältig durch und befolgen Sie sie Schritt für Schritt.
- Um etwaiges Zerkratzen zu vermeiden, wird das Auslegen einer weichen Decke auf dem Boden empfohlen.
- Identifizieren, sortieren und zählen Sie alle Teile mit Tags nach.
- Identifizieren Sie die Montageposition gemäß der Zeichnung und bauen Sie das Regal den richtigen Schritten entsprechend auf.

SONSTIGES

- Für den Zusammenbau erforderliche Anzahl an Menschen: 1-2.
- Ungefähre Montagedauer: 1-1.5 h.

⚠VORSICHT

- Seien Sie bei der Verwendung einer Bohrmaschine oder eines Akkuschraubers vorsichtig.
- Bitte vergessen Sie nicht darauf, langsamer zu werden und zu stoppen, sobalddie Schraube fast festgezogen ist.
- Verwenden Sie keinerlei aggressive Chemikalien oder scheuernden Reinigungsmittel für dieses Produkt.
- Schieben oder ziehen Sie dieses Produkt vorsichtig.

유용한 힌트

⚠시작하기 전에

- 제품 포장 검사, 확보외관이 좋다.
- 어셈블리 지침 자세히 보기한 걸음 한 걸음 그것을 따르다.
- 긁히지 않도록 바닥에 부드러운 담요를 놓는 것이 좋습니다.
- 모든 부품을 라벨로 식별, 분류 및 계산합니다 .
- 도면에 따라 설치 위치를 찾아 올바른 단계에 따라 설치합니다.

기타

조립에 필요한 인원: 1–2명.

예상 조립 시간: 1-1.5h.

⚠ 안전에 주의하다 :

- 전기 드릴이나 전기 드라이버를 사용할 때는 조심해야 한다.
- 나사가 거의 조이면 속도를 줄이고 멈추십시오.
- 자극성 화학물질이나 연마성 세정제는 이 품목에 사용하지 마십시오.
- 이 항목을 조심스럽게 밀거나 당기거나 드래그합니다

役に立つヒント

⚠組立の場所を確保し、順番通りに組み立てる

- 組立場所（充分広くて平たい場 v所）を確保してください。
- 床や壁、商品を傷つけないように、商品の下に厚めの布や段ボールなどを敷い てください。
- 組立の順番を守らないと、組立できなくなったり、商品を傷つけたりします。

その他

- 組み立てに必要な人:1-2。
- 組立時間：約0.5～1時間。

⚠部品を確認する

- ネジ類などの部品番号、形状を説明書の部品一覧で確認してください。
- 部品をなくさないように纏めて置いてください。
- 部品を取り出すときに使う分だけ取り出してください。

温馨提示

⚠安装前注意事项

- 检查产品包装，确保外观良好。
- 仔细阅读安装说明，按步骤操作。
- 为了避免刮伤，建议在地板上放一条柔软的毯子。
- 标识、分类和清点所有部件。
- 根据图形找到安装孔位，按正确步骤安装。

其他:

- 组装所需人员:1-2人。
- 预计组装时间: 1-1.5小时。

⚠ 注意:

- 小心使用电钻或电动螺丝刀。
- 当螺丝快要拧紧时，请注意减速。
- 不要使用任何刺激性化学物质或擦洗剂。
- 当推、拉或拖动产品时，注意小心谨慎，防止损坏。

DETAILS

DETAILS
DÉTAILS/POINTS DE MONTAGE
NOTE PARTICOLARI
디테일
組み立てのポイント
详细信息

UNIT:INCH/CM/厘米

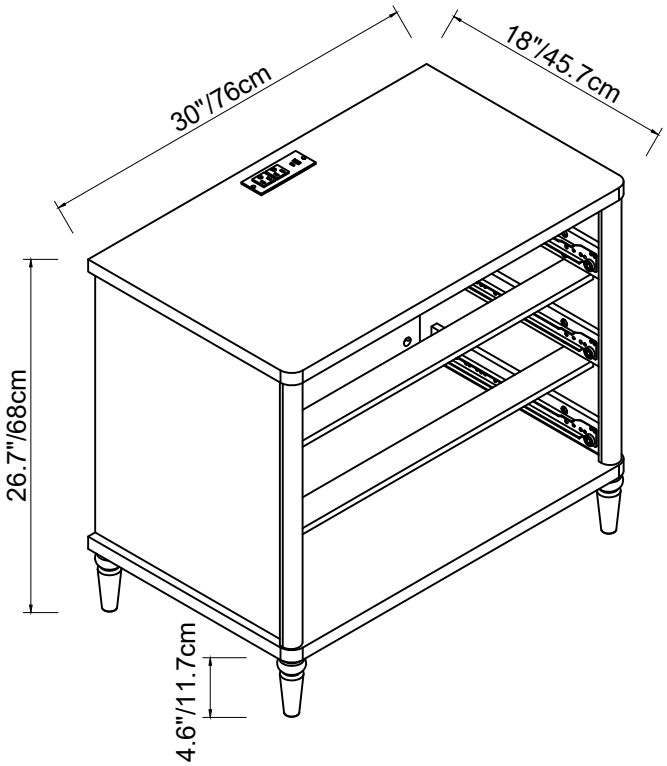

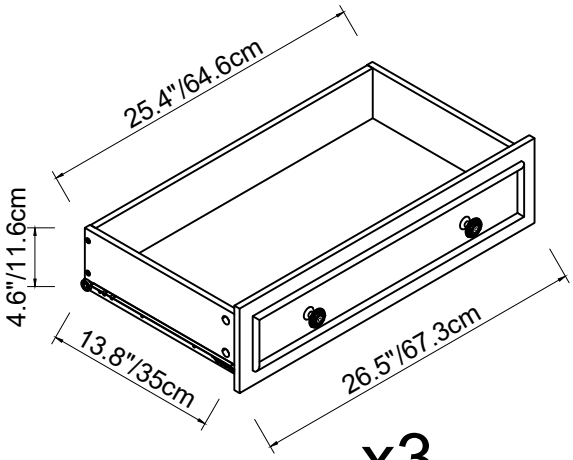

x3

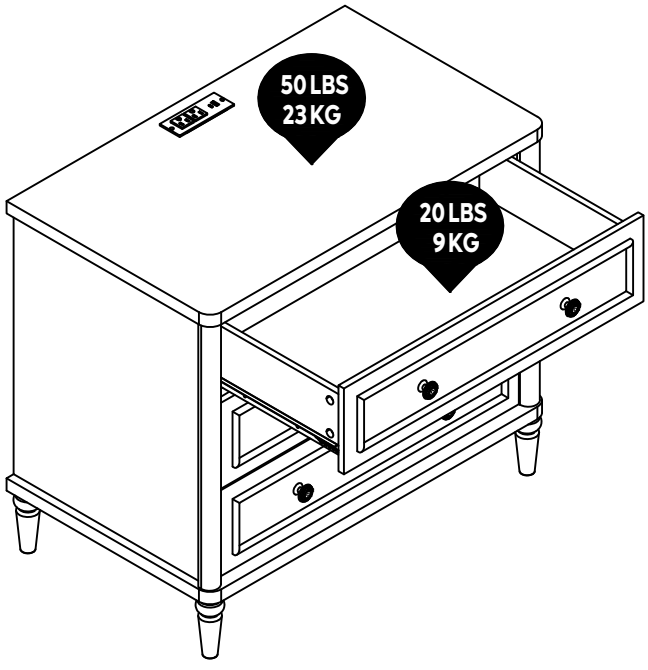

DETAILS

DETAILS
DÉTAILS/POINTS DE MONTAGE
NOTE PARTICOLARI
디테일
組み立てのポイント
详细信息

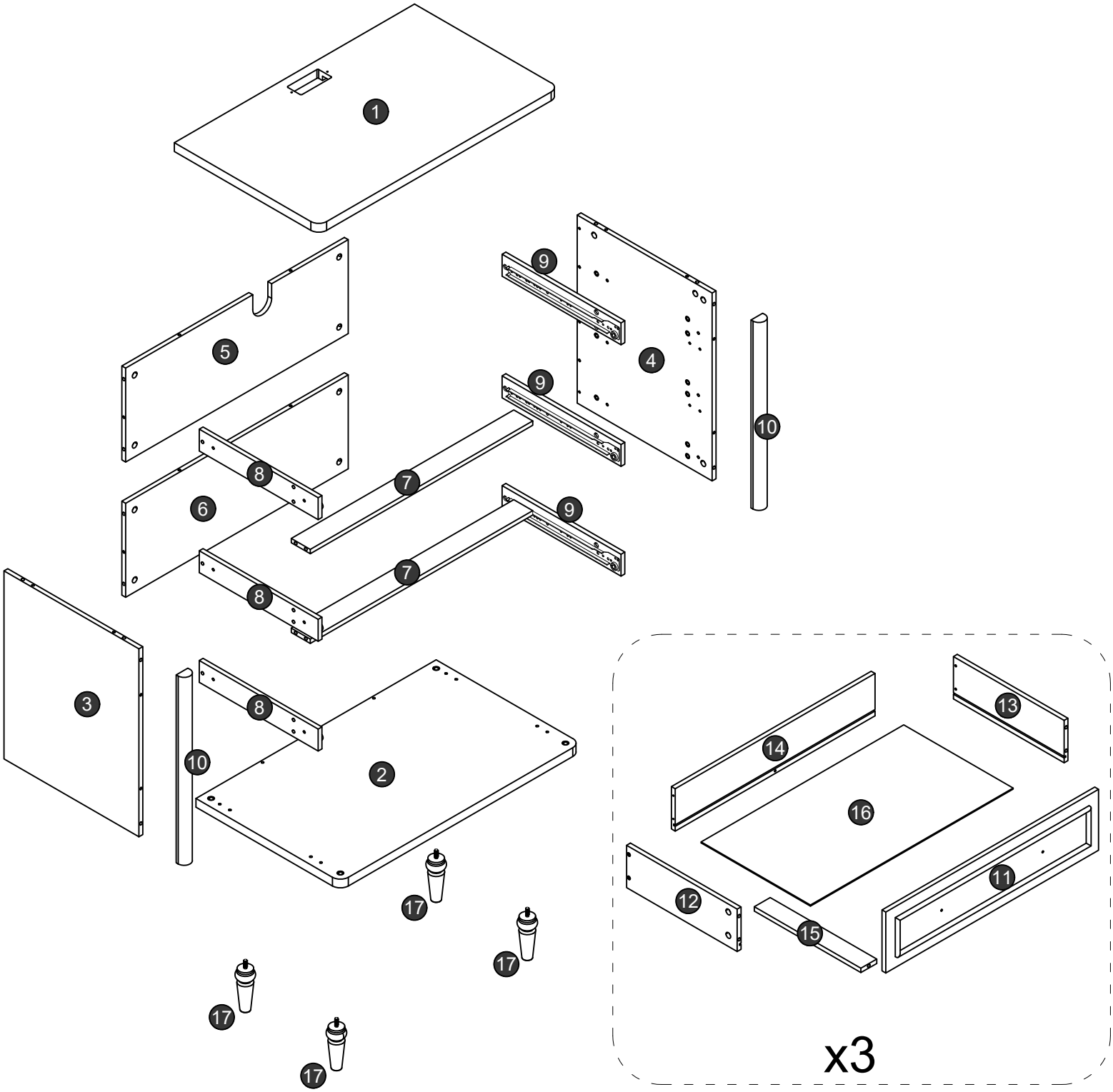

B202176GUS

PART LIST

STÜCKLISTE
LISTE DES PIÈCES
ELENCO DEI PEZZI
LISTA DE PIEZAS
부품 목록
部品の確認/部件清单

1 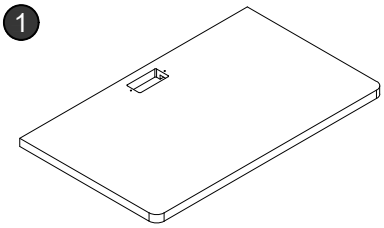 X1	2 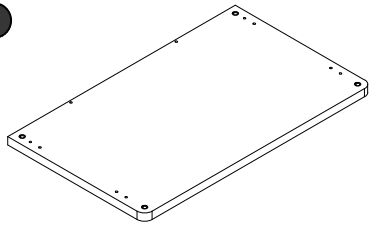 X1	3 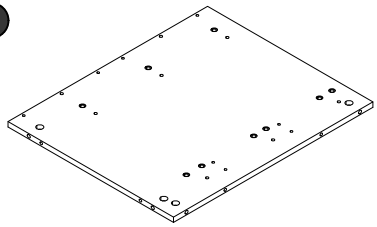 X1
4 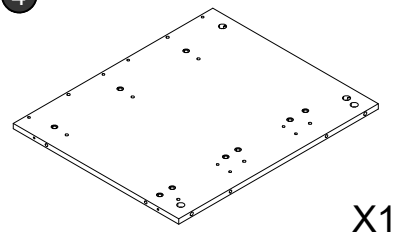 X1	5 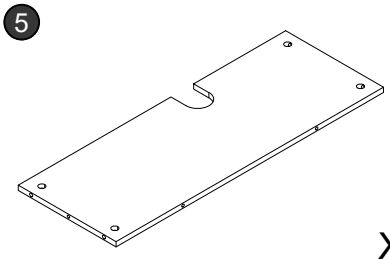 X1	6 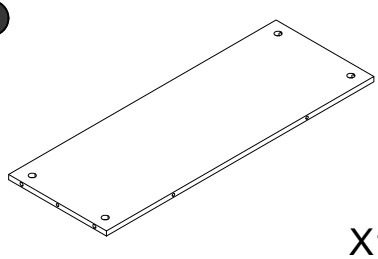 X1
7 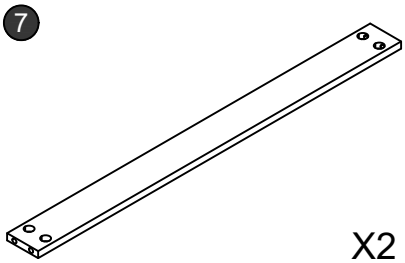 X2	8 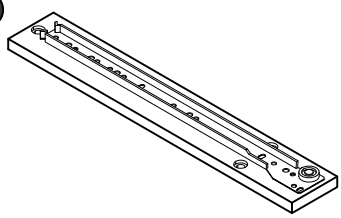 X3	9 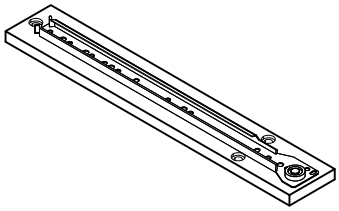 X3
10 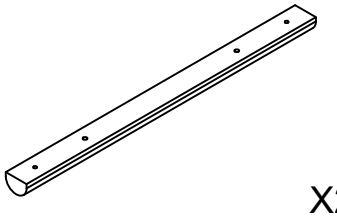 X2	11 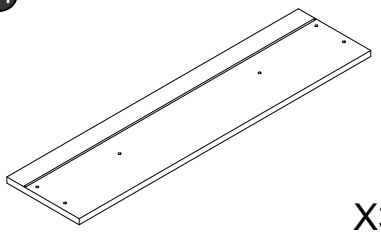 X3	12 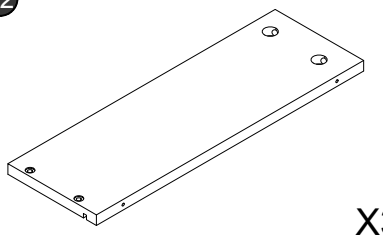 X3
13 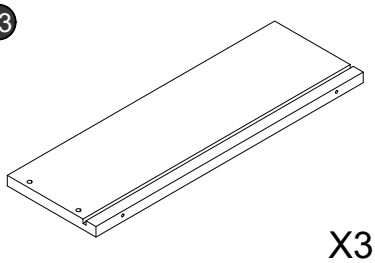 X3	14 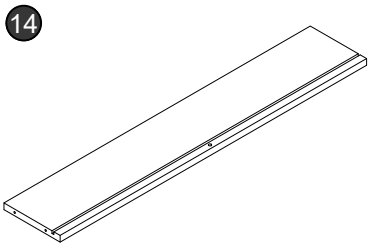 X3	15 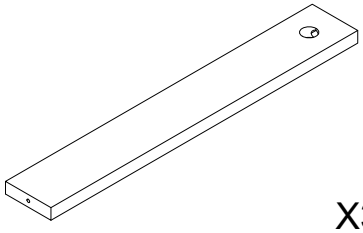 X3
16 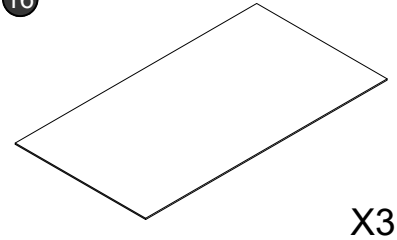 X3	17  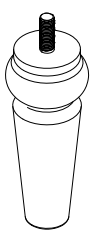 X4	

B202176GUS	ACCESSORY LIST	ZUBEHÖRLISTE LISTE DES ACCESSOIRES ELENCO DEGLI ACCESSORI	LISTA DE ACCESORIOS 부품 목록 付属品部品の確認/配件清単
A	ST6x35mm	39+2	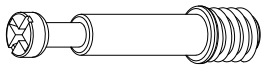
B	Ø15mm	39+2	
C	Ø6x30mm	20+2	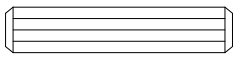
D	ST5x38mm	6+1	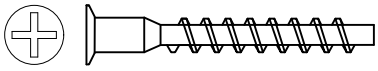
E	M6x20mm	18+1	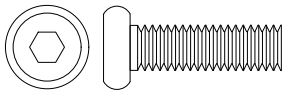
F	ST4x35mm	15+2	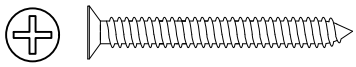
G	ST3.5x12mm	14+2	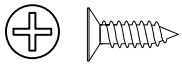
H	M4x18mm	6+1	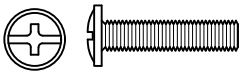
I		6	
J		1	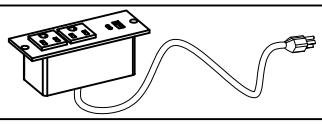
DL	L=14"	3	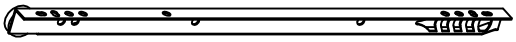
DR	L=14"	3	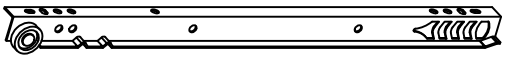
K	Ø5x20mm	12+1	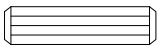
L		1	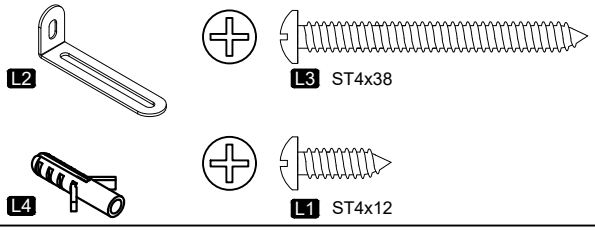
M	M4	1	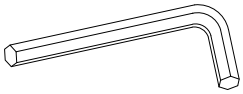
N	Ø20mm	39	
		1	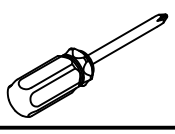

B202176HUS

PART LIST

STÜCKLISTE
LISTE DES PIÈCES
ELENCO DEI PEZZI
LISTA DE PIEZAS
부품 목록
部品の確認/部件清单

1 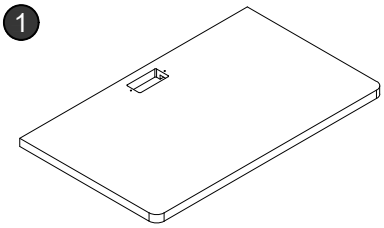 X2	2 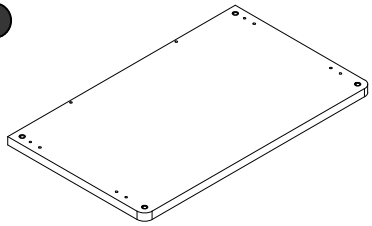 X2	3 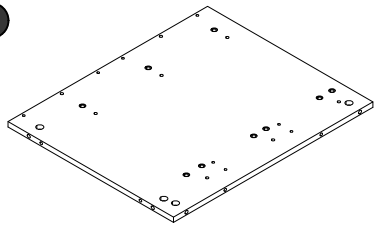 X2
4 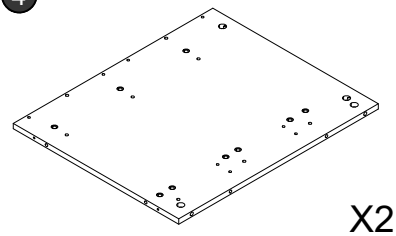 X2	5 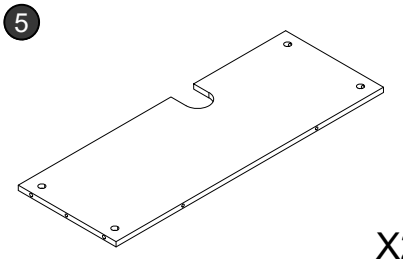 X2	6 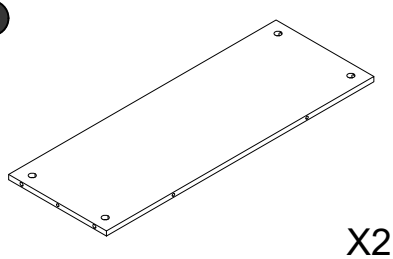 X2
7 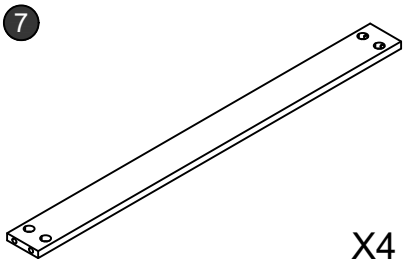 X4	8 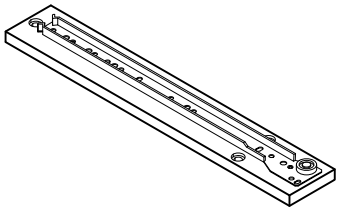 X6	9 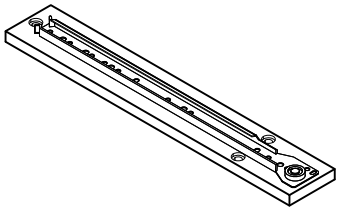 X6
10 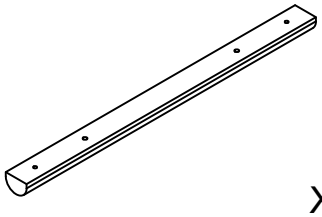 X4	11 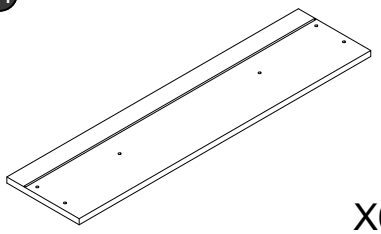 X6	12 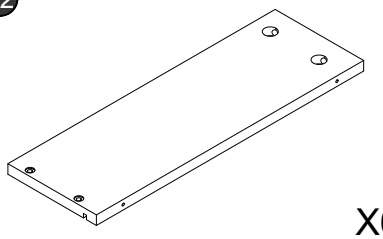 X6
13 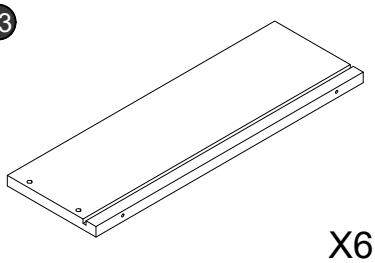 X6	14 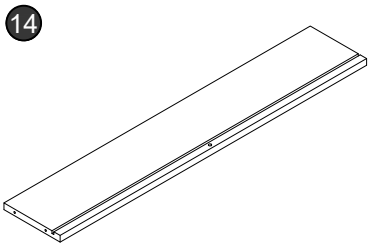 X6	15 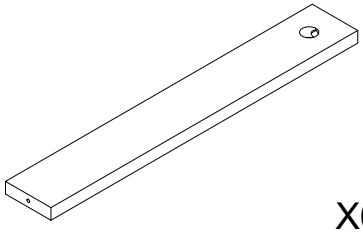 X6
16 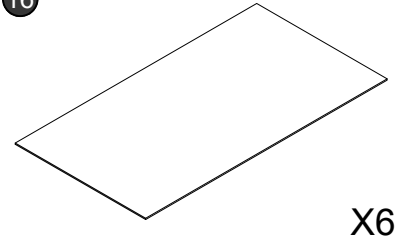 X6	17 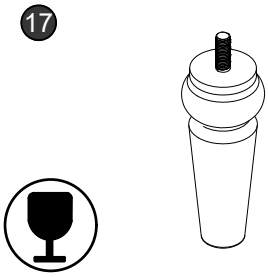 X8	

B202176HUS	ACCESSORY LIST	ZUBEHÖRLISTE LISTE DES ACCESSOIRES ELENCO DEGLI ACCESSORI	LISTA DE ACCESORIOS 부품 목록 付属品部品の確認/配件清単
A	ST6x35mm	78+4	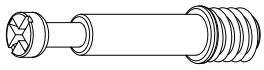
B	Ø15mm	78+4	
C	Ø6x30mm	40+4	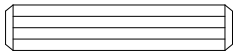
D	ST5x38mm	12+2	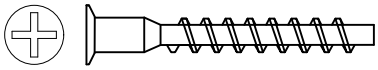
E	M6x20mm	36+2	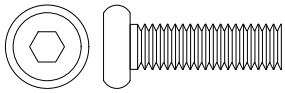
F	ST4x35mm	30+4	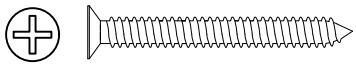
G	ST3.5x12mm	28+4	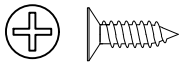
H	M4x18mm	12+2	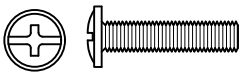
I		12	
J		2	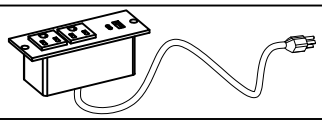
DL	L=14"	6	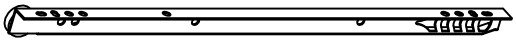
DR	L=14"	6	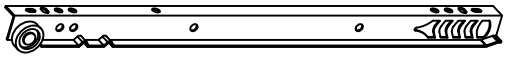
K	Ø5x20mm	24+2	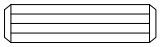
L		2	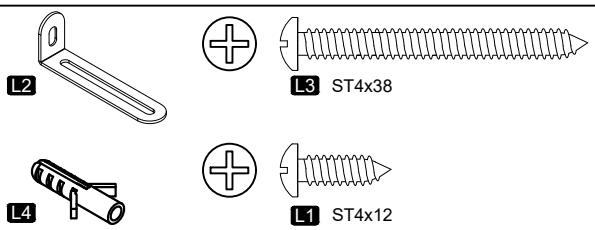
M	M4	2	
N	Ø20mm	78	
		2	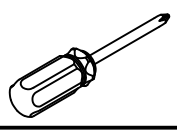

Detailed Installation for Accessory A B

Installation détaillée pour l'accessoire A B
Detaillierte Installation des Zubehörs A B
Installazione dettagliata per l'accessorio A B
Instalación detallada del accesorio A B
カムロック取り付け方
配件A、B详细安装

1

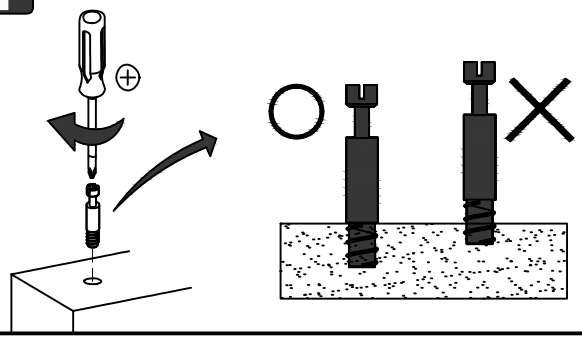

Screw cam dowel on the panel.
Vissez la goupille de came au panneau.
Nockendübel auf die Platte schrauben.
Avvitare il tassello a camme sul pannello.
tornillo de pasador de leva en el panel.
カムロックネジを部品に取り付ける。
螺杆用十字螺丝刀装入对应的预留孔内

2

Place another panel via the dowel.
Placez un autre panneau par le goujon.
Setzen Sie eine weitere Platte über den Dübel ein.
Posizionare un altro pannello tramite il tassello.
Coloque otro panel a través del pasador.
カムロックネジをカムロック穴に差し込む。
螺杆插入对应孔位，将两块板材对接起来。

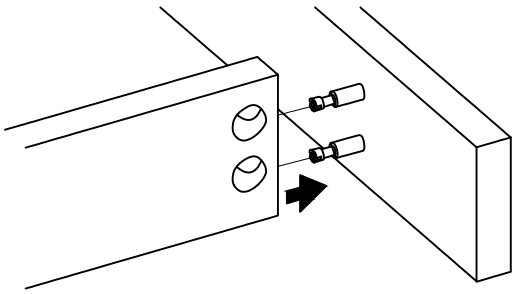

3

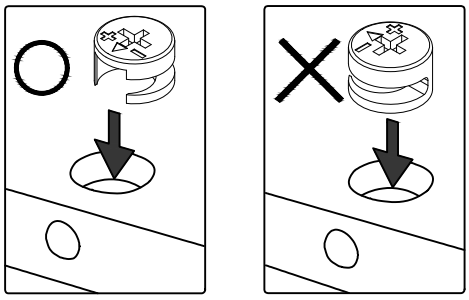

Pay attention to the direction of cam lock when putting it into hole.

Faites attention à la direction du verrou à came en entrant dans le trou.

Achten Sie auf die Richtung des Nockenschlosses, wenn Sie es in das Loch stecken.

Fare attenzione alla direzione della serratura a camme quando lo si inserisce nel foro.

Preste atención a la dirección de la leva de fijación al insertarla en el orificio.

カムロックネジの方向にカムロックの穴の穴の向きを合わせ取り付ける。

装入锁扣圆盘，注意锁扣圆盘的方向；

Tighten up cam lock clockwise until it stops.

Serrez le verrou à came dans le sens des aiguilles d'une montre jusqu'à ce qu'il s'arrête.

Ziehen Sie die Nockenverriegelung im Uhrzeigersinn bis zum Anschlag an.

Stringere la serratura a camme in senso orario fino all'arresto.

Apriete la leva de fijación en sentido horario hasta el tope.

カムロックをドライバーで締め固定する。

顺时针旋转锁扣圆盘并锁紧。

4

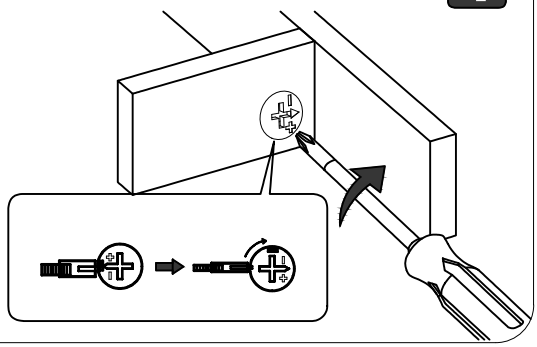

1

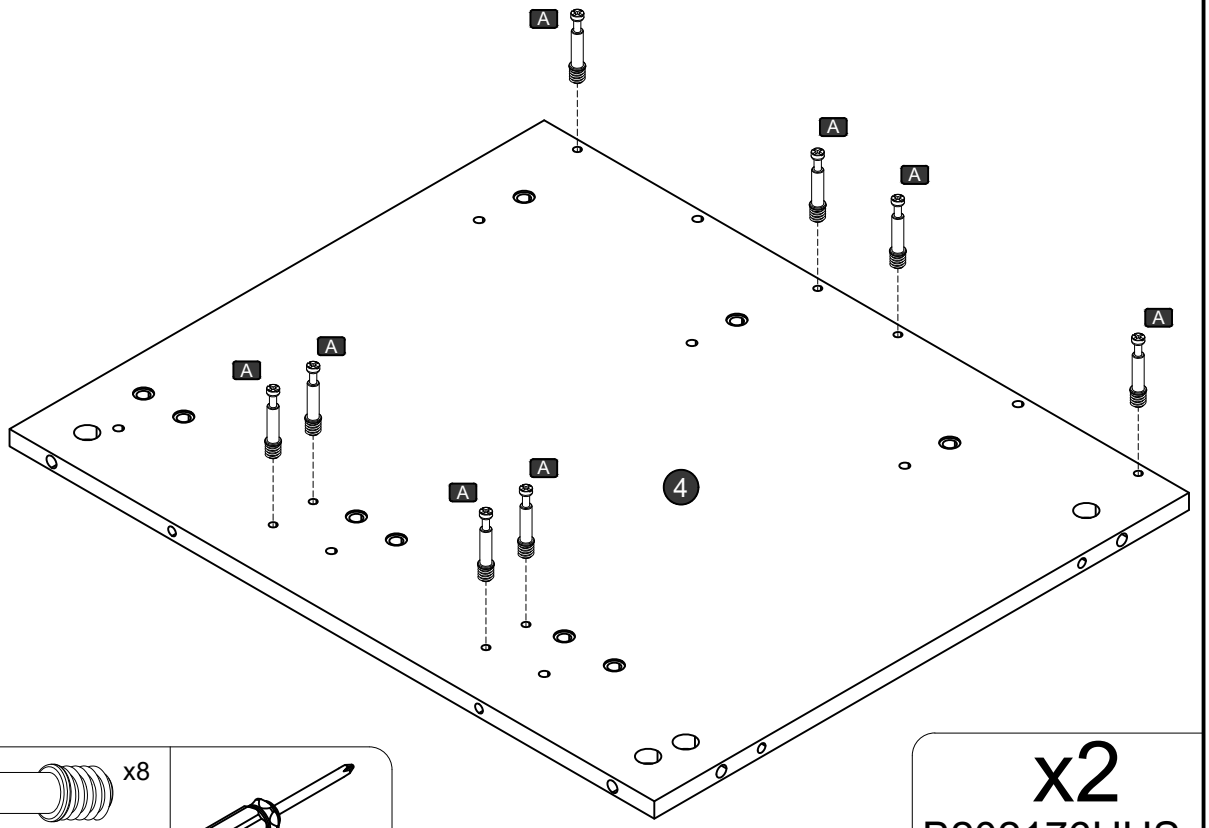

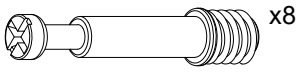

A ST6x35mm

x2
B202176HUS

2

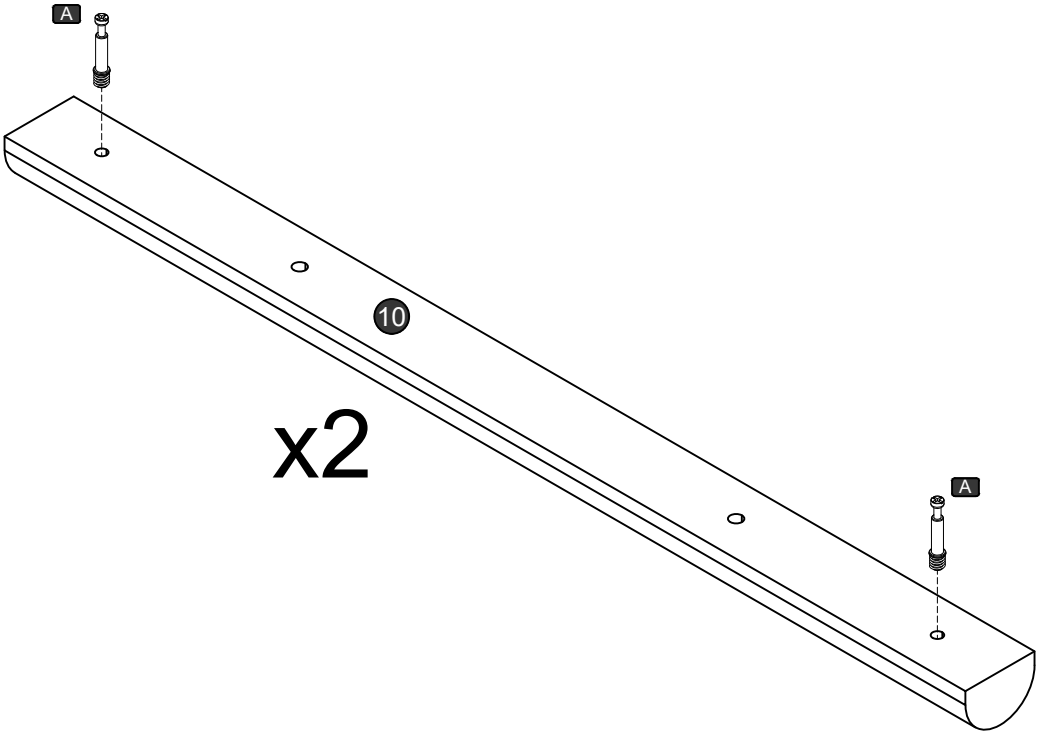



A ST6x35mm

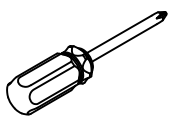

x2
B202176HUS

3

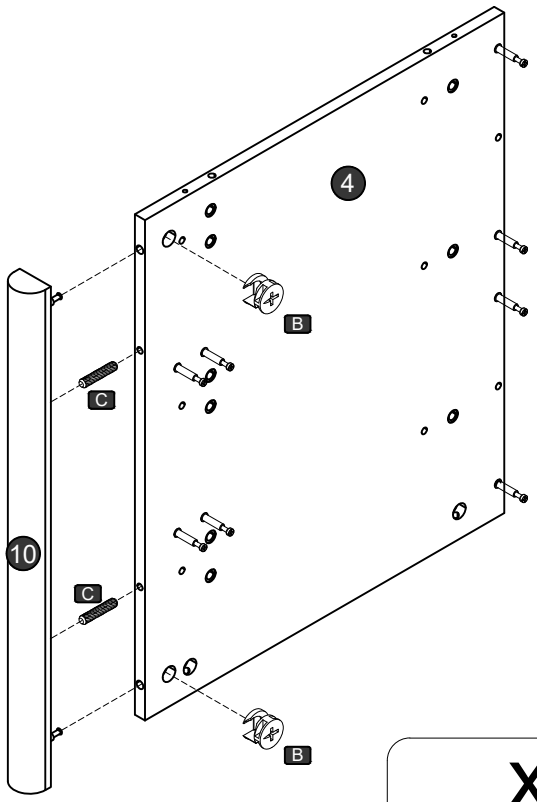

x2 B Ø15mm

x2 C Ø6x30mm

x2
B202176HUS

4

The 4 must be installed with the 9

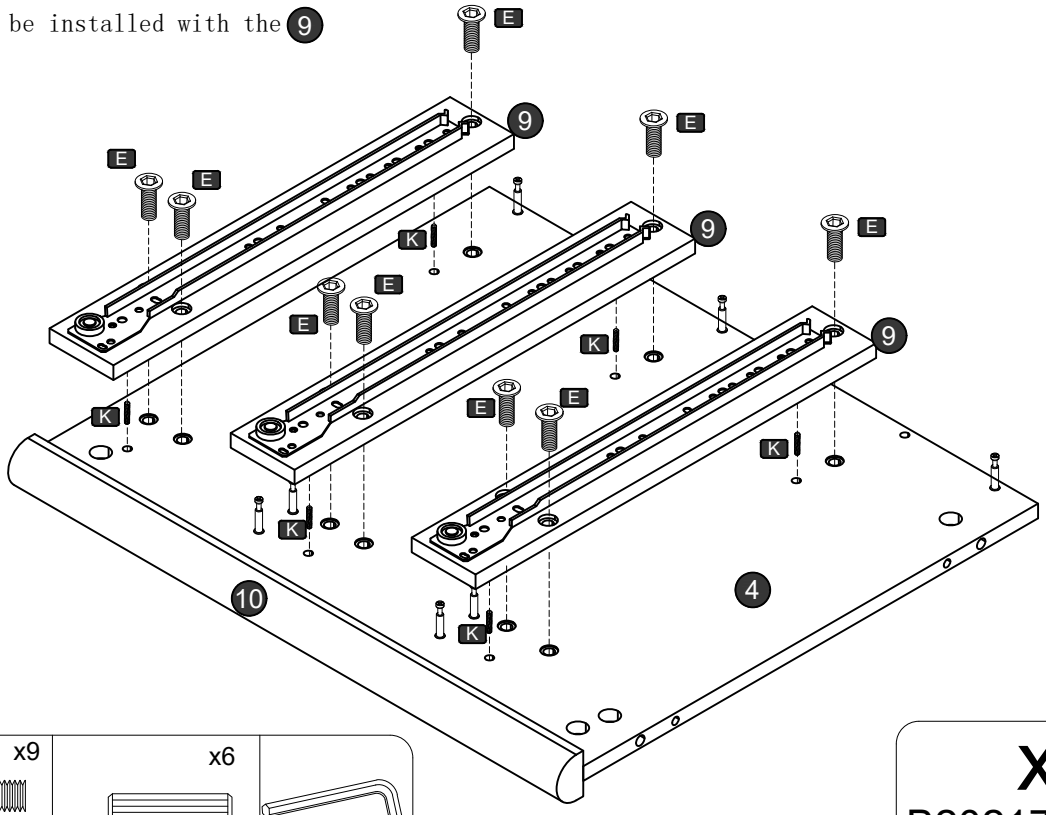

x9 E M6x20mm

x6 K Ø5x20mm

x2
B202176HUS

5

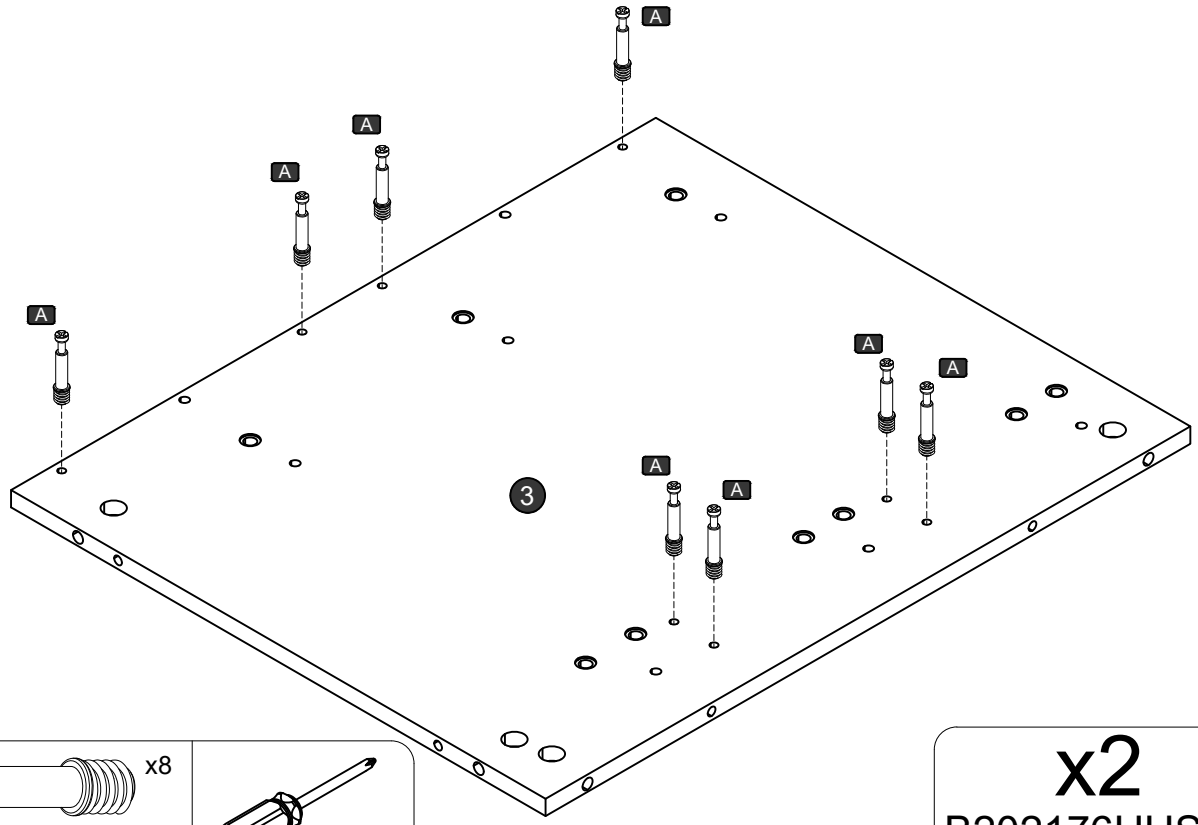

x8

A ST6x35mm

x2

B202176HUS

6

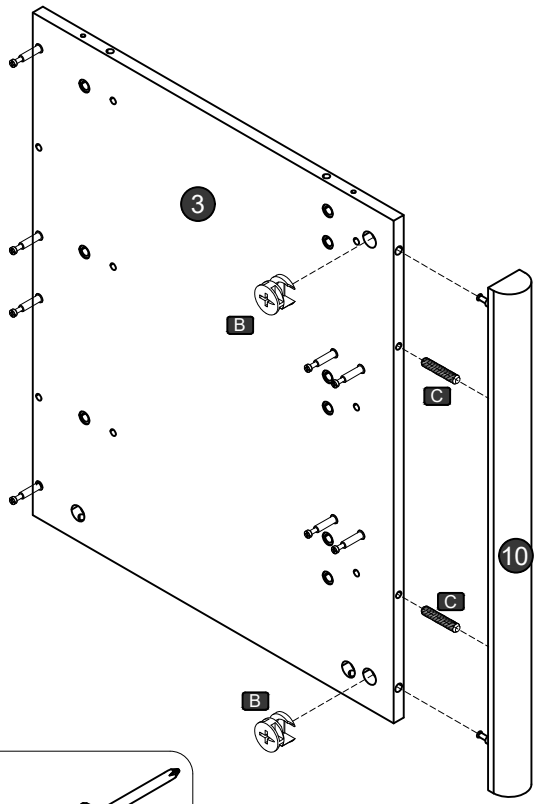

x2

B Ø15mm

x2

C Ø6x30mm

x2

B202176HUS

7

The 3 must be installed with the 8

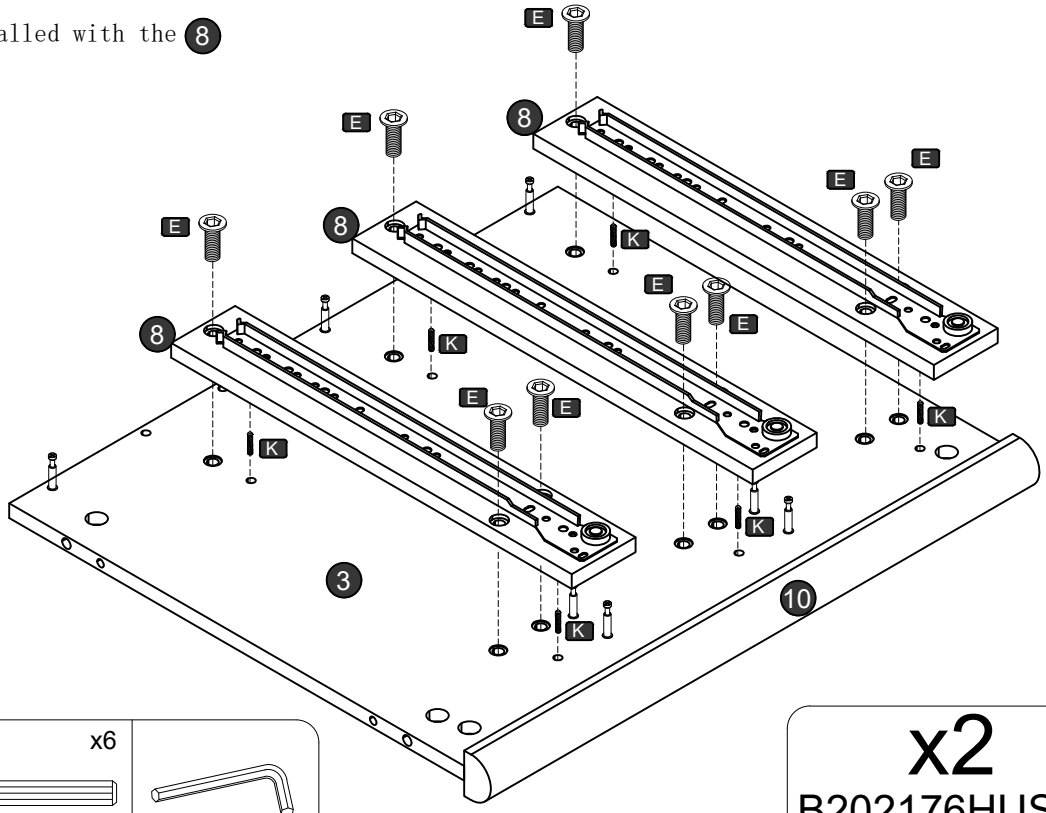

x9

E M6x20mm

x6

K Ø5x20mm

x2

B202176HUS

8

※ Two persons are needed.
※ Deux personnes sont nécessaires.
※ Zwei Personen sind erforderlich.
※ Sono necessarie due persone.
※ Se necesitan dos personas.
※ 必ず2人で作業してください。
※ 需要另1个人协助。

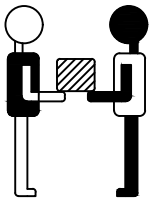

x2

C Ø6x30mm

x2

B202176HUS

9

※ Two persons are needed.
※ Deux personnes sont nécessaires.
※ Zwei Personen sind erforderlich.
※ Sono necessarie due persone.
※ Se necesitan dos personas.
※ 必ず2人で作業してください。
※ 需要另1个人协助。

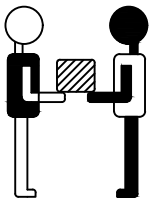

x4 B Ø15mm

x2 C Ø6x30mm

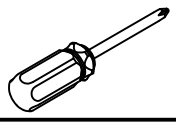

x2
B202176HUS

10

※ Two persons are needed.
※ Deux personnes sont nécessaires.
※ Zwei Personen sind erforderlich.
※ Sono necessarie due persone.
※ Se necesitan dos personas.
※ 必ず2人で作業してください。
※ 需要另1个人协助。

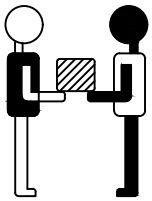

x12 B Ø15mm

x2 C Ø6x30mm

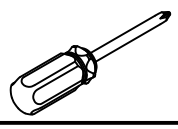

x2
B202176HUS

11

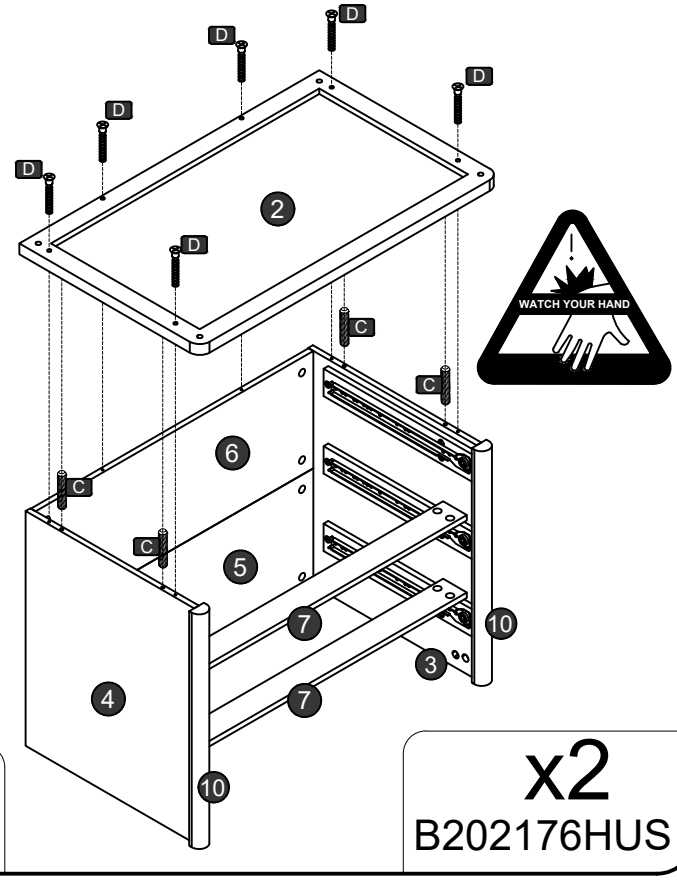

x6
D ST5x38mm

x4
C Ø6x30mm

x2
B202176HUS

12

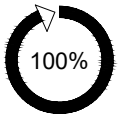

100% festziehen

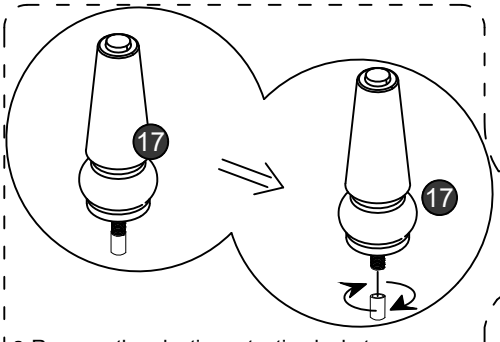

- Remove the plastic protective jacket.
- Retirer la gaine de protection en plastique.
- Entfernen Sie die Kunststoffhülle.
- Togliete la custodia di plastica.
- Quita el protector de plástico.
- 플라스틱 보호 케이스를 제거하세요.
- ゴム製の保護カバーを外す。
- 拿掉塑胶保护套

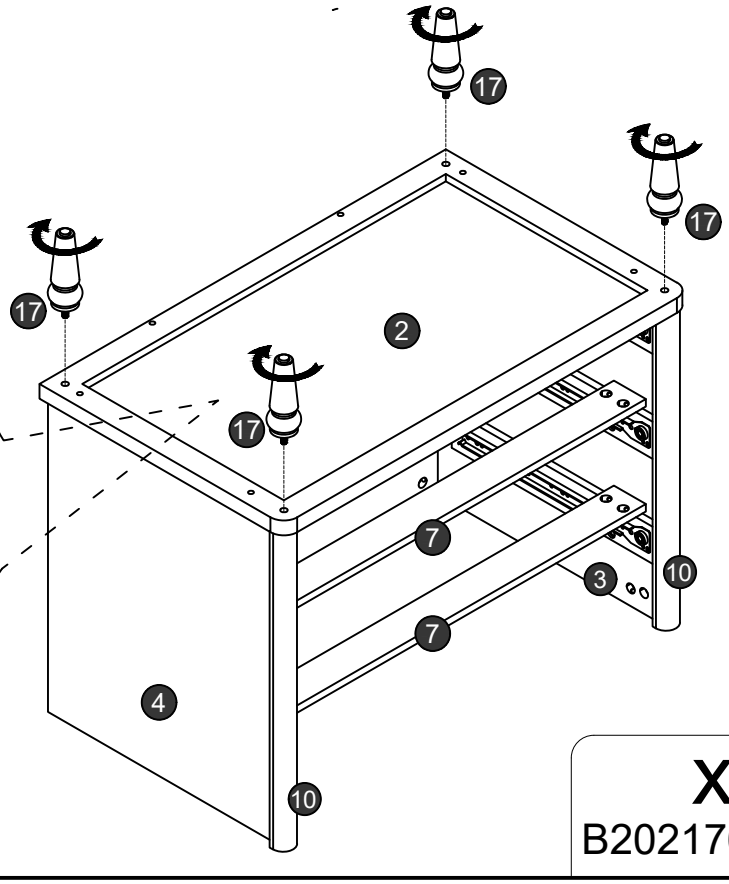

x2
B202176HUS

13

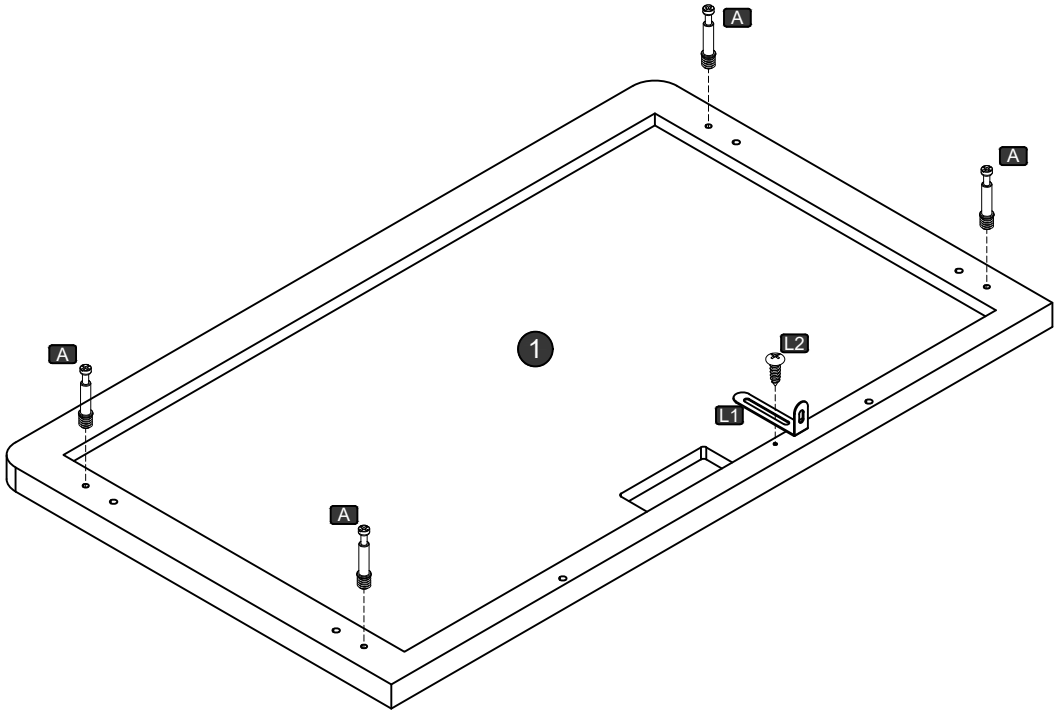

x4 — A ST6x35mm

x1 — L1

x1 — L2 ST4x12mm

x2
B202176HUS

14

Due to the fragility of this area, please lift and flip it 180 degrees

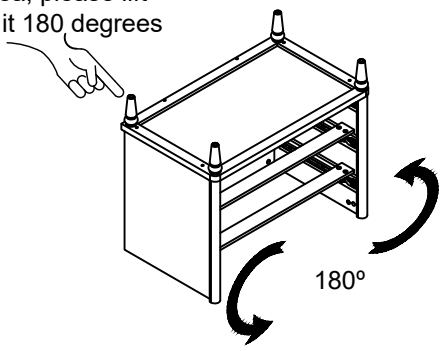



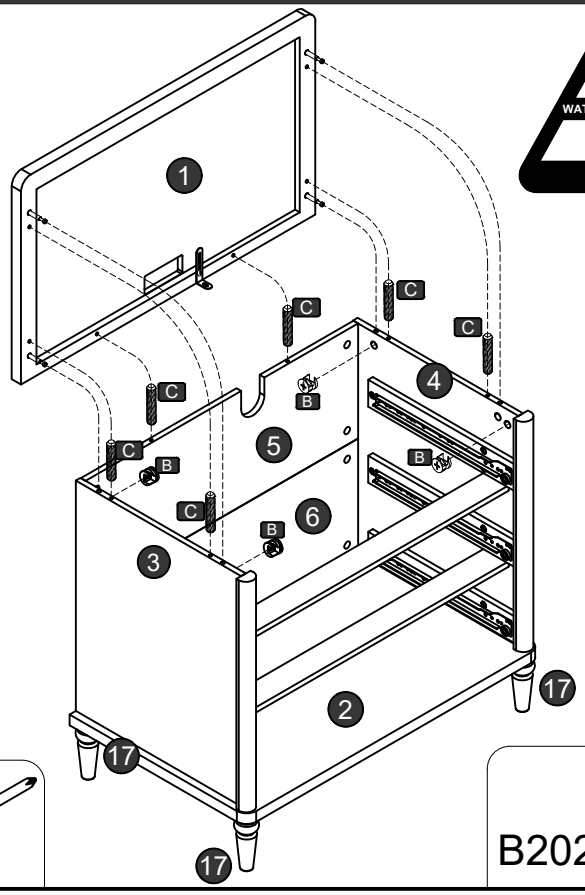

x4 — B Ø15mm

x6 — C Ø6x30mm

x2
B202176HUS

15

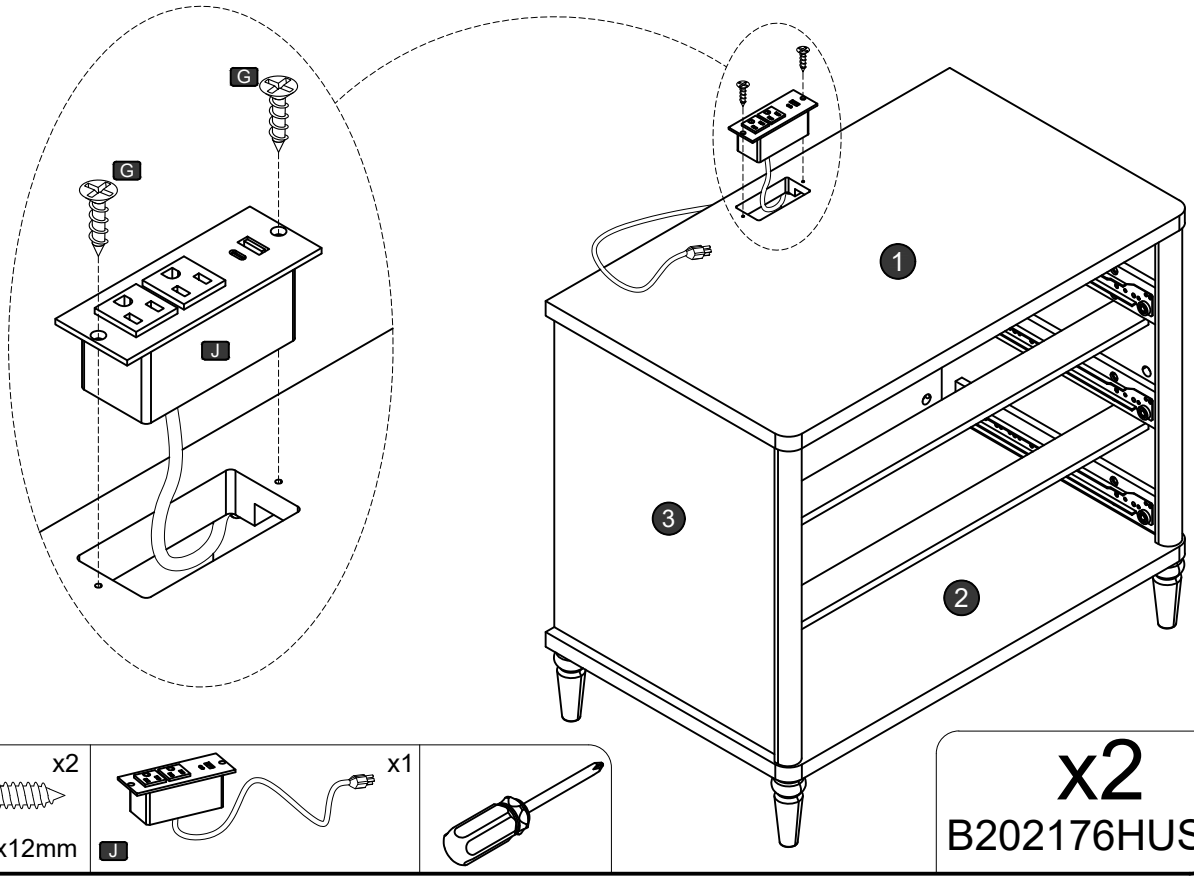

x2
G ST3.5x12mm

x1
J

x2
B202176HUS

16

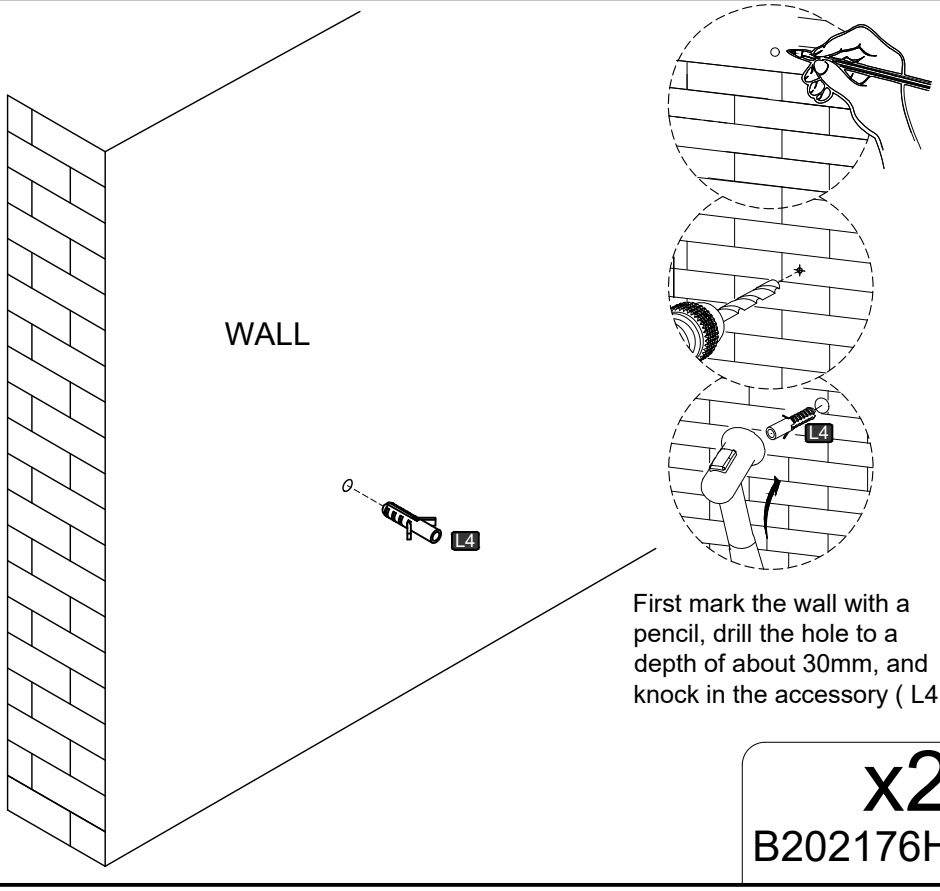

First mark the wall with a pencil, drill the hole to a depth of about 30mm, and knock in the accessory (L4)

x1
L4

x2
B202176HUS

17

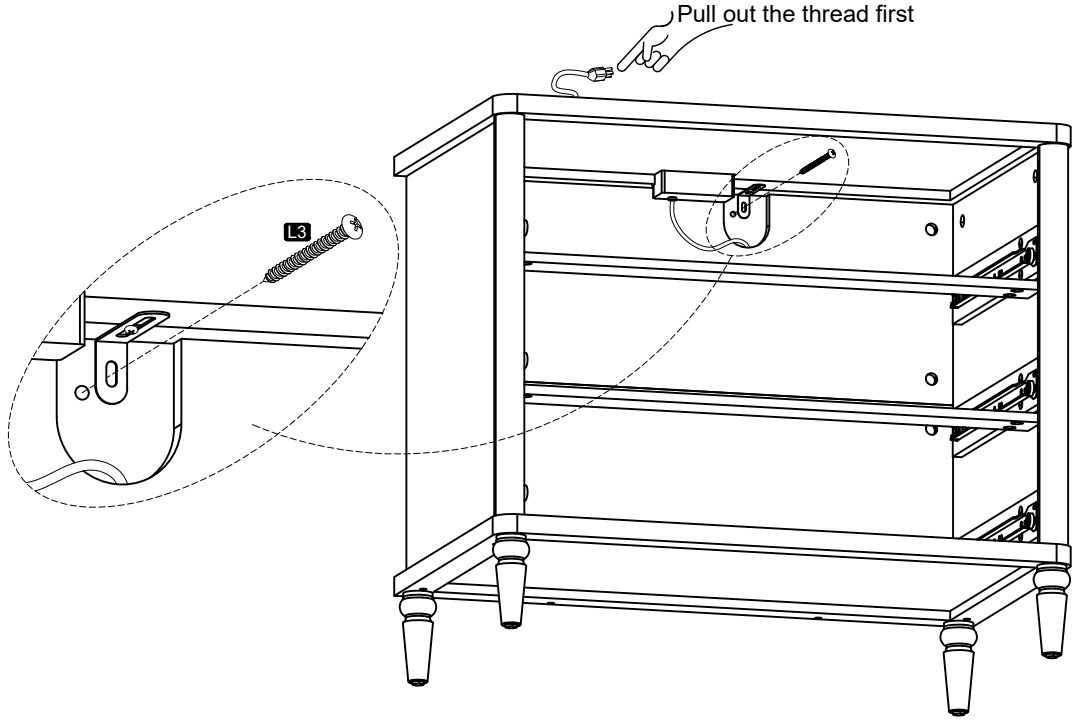

x1

L3 ST4x38mm

x2

B202176HUS

18

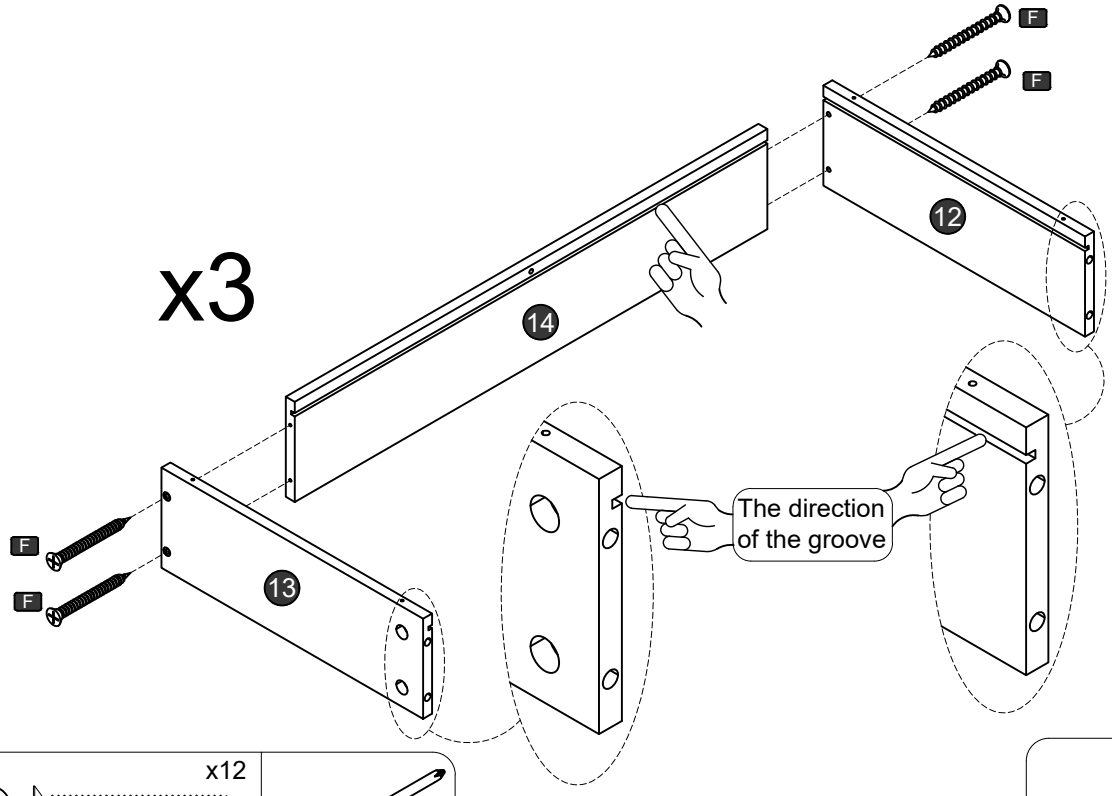

x12

F ST4x35mm

x2

B202176HUS

19

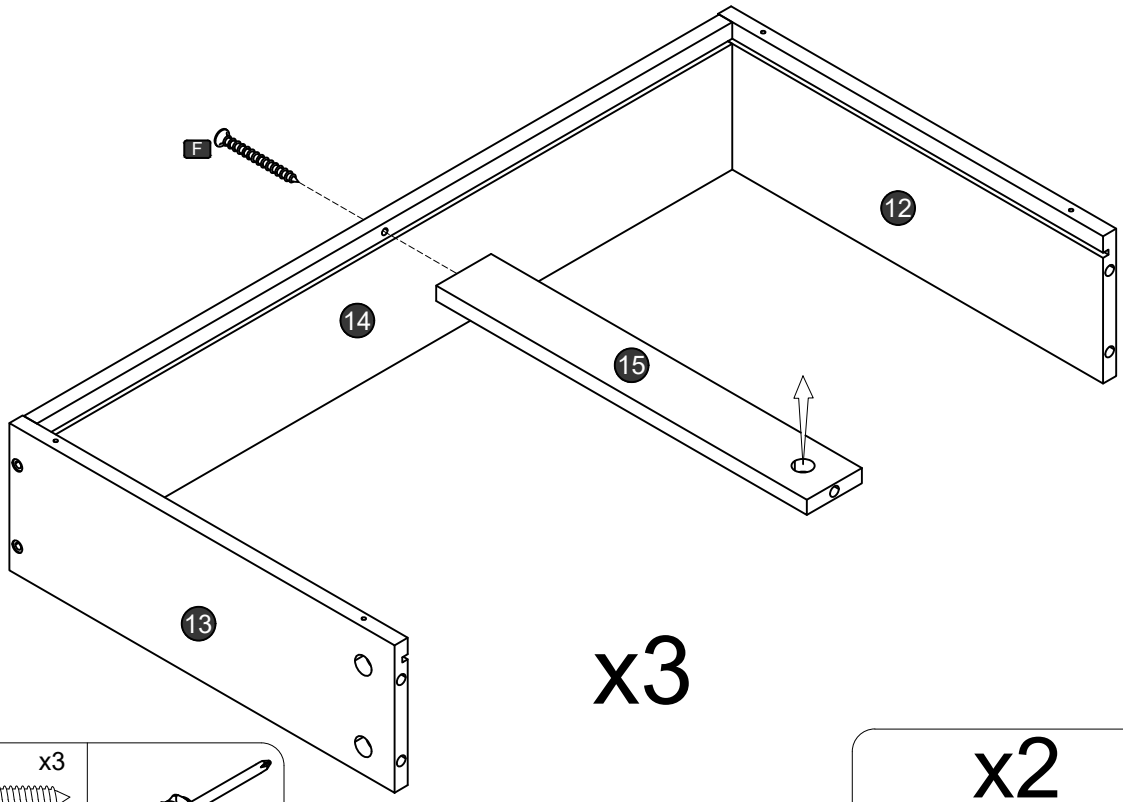

x3

x3

F ST4x35mm

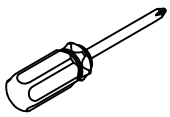

x2

B202176HUS

20

The thin plate needs to be fully inserted into the groove. If the insertion is not smooth, you can try pressing from the front or the back to make adjustments until the thin plate is fully inserted into the groove.

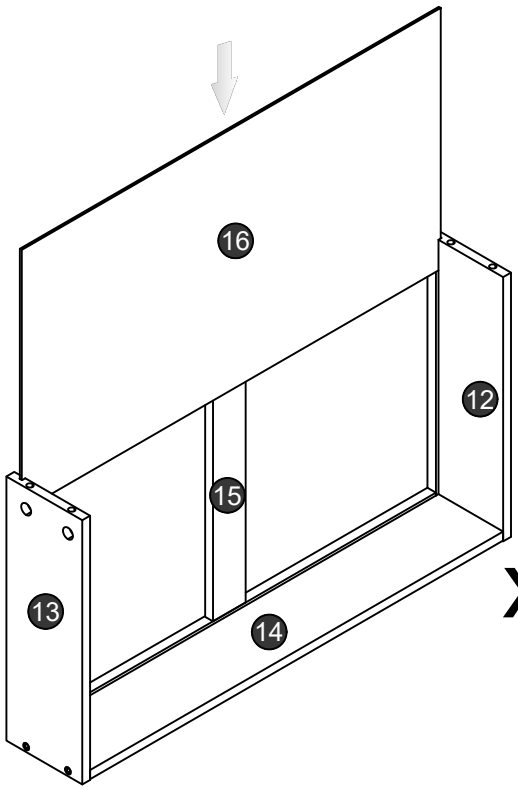

x3

x2

B202176HUS

21

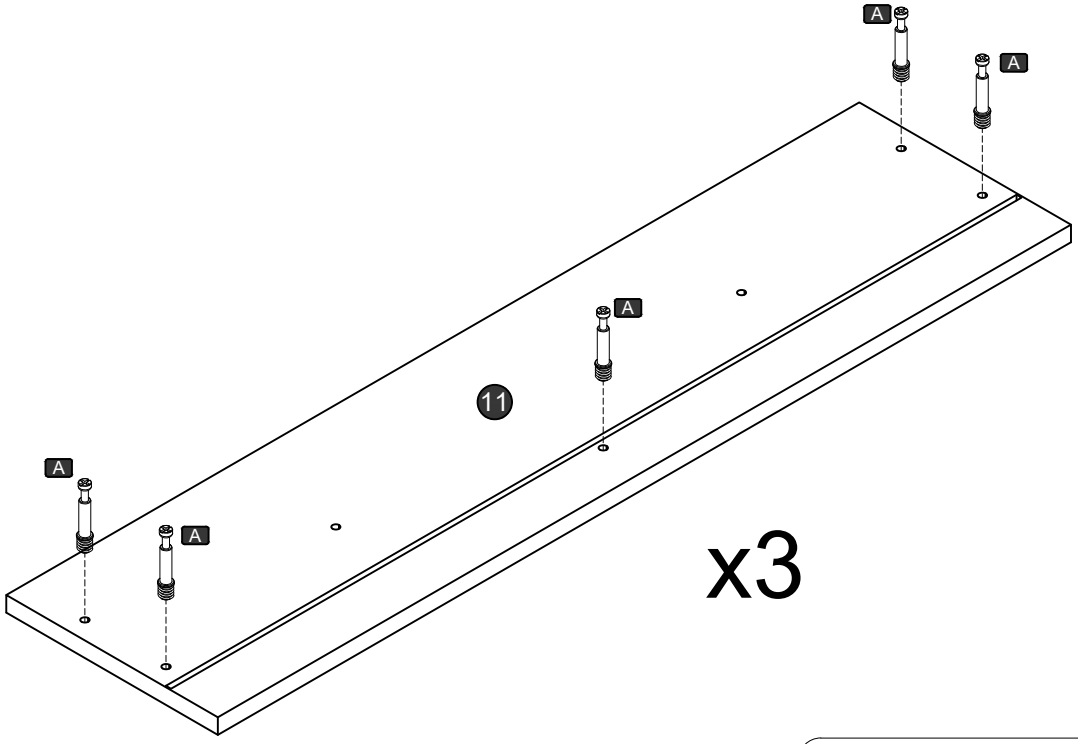

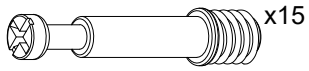

A ST6x35mm

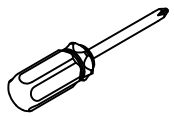

x2
B202176HUS

22

The thin plate needs to be fully inserted into the groove. If the insertion is not smooth, you can try pressing from the front or the back to make adjustments until the thin plate is fully inserted into the groove.

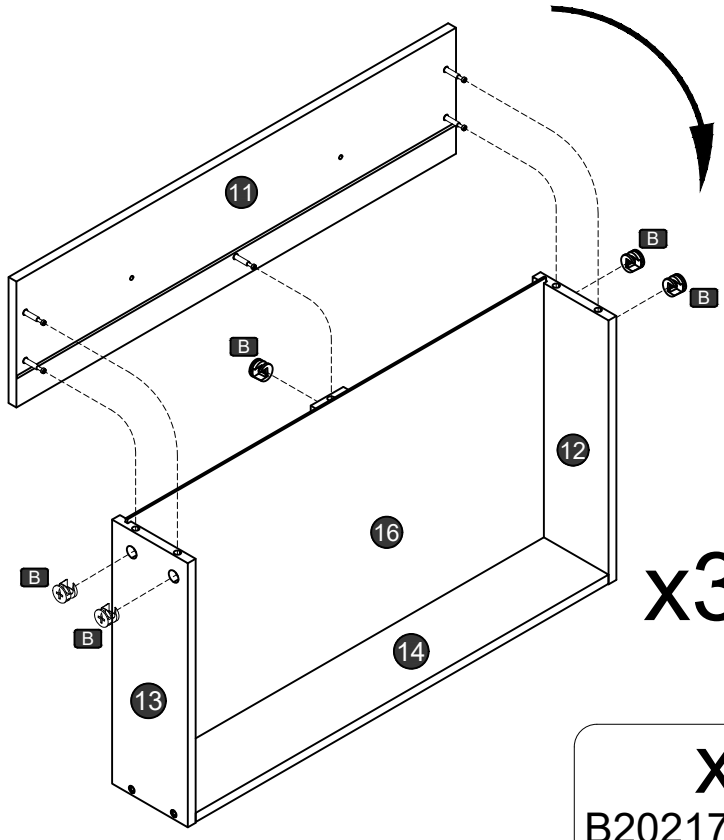

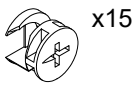

B Ø15mm

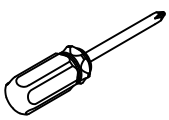

x2
B202176HUS

23

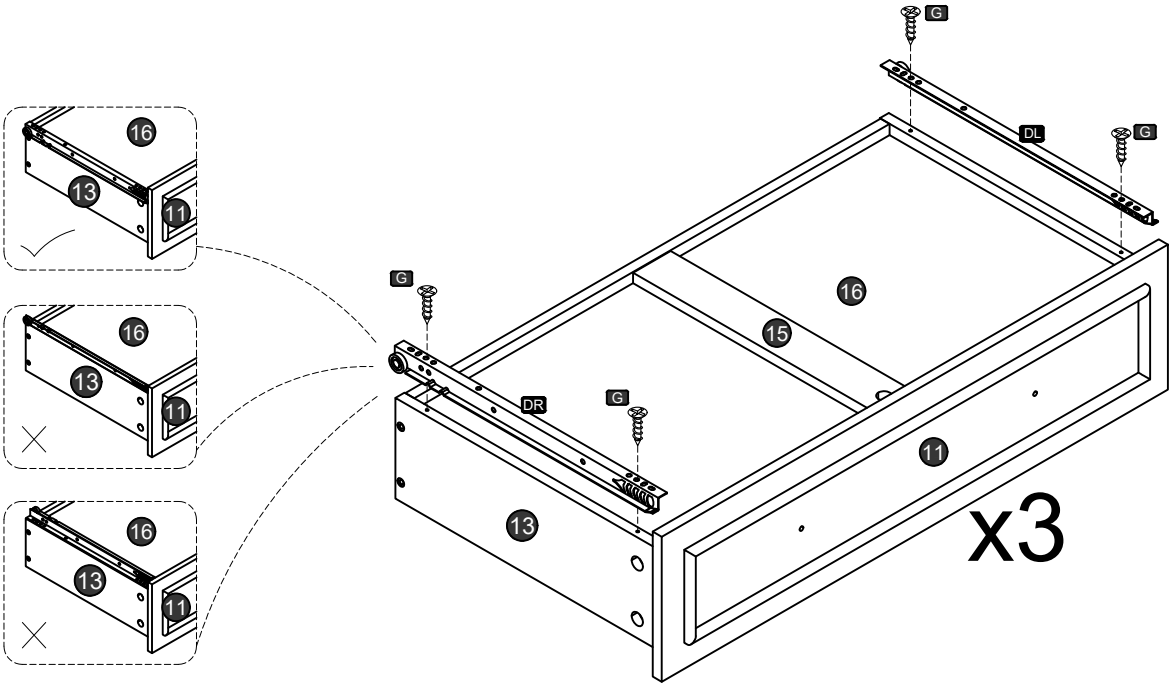

x12
G ST3.5x12mm

x3
DR

x3
DL

x2
B202176HUS

24

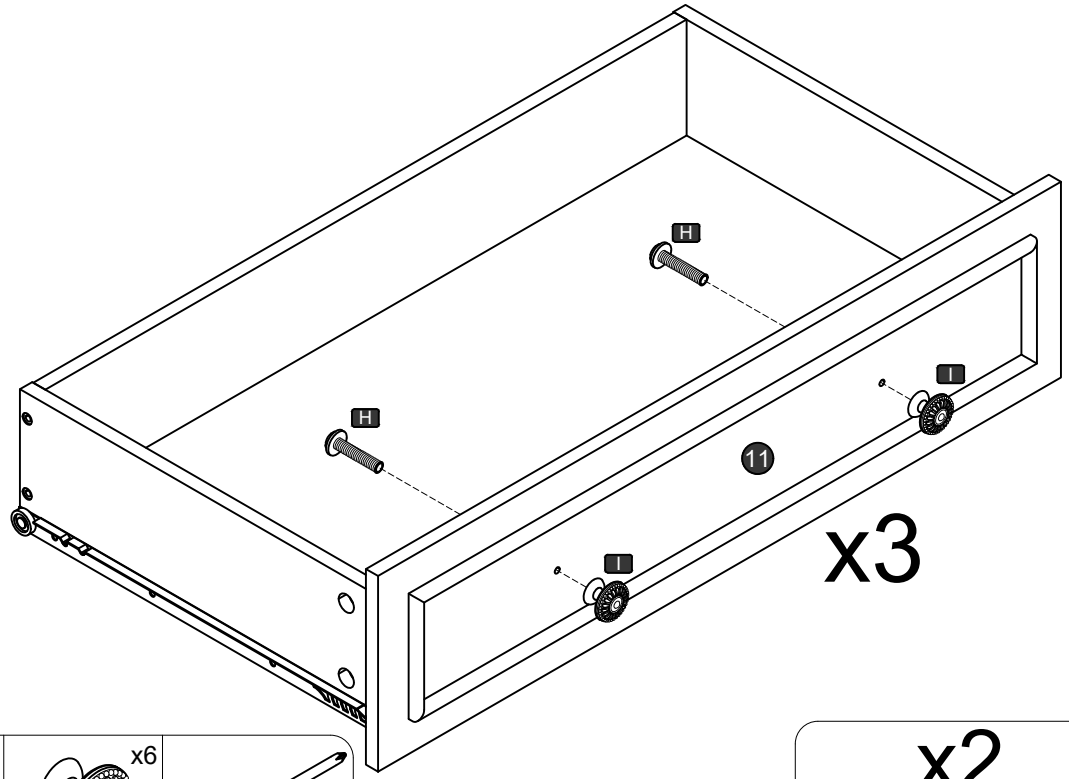

x6
H M4x18mm

x6
I

x2
B202176HUS

25

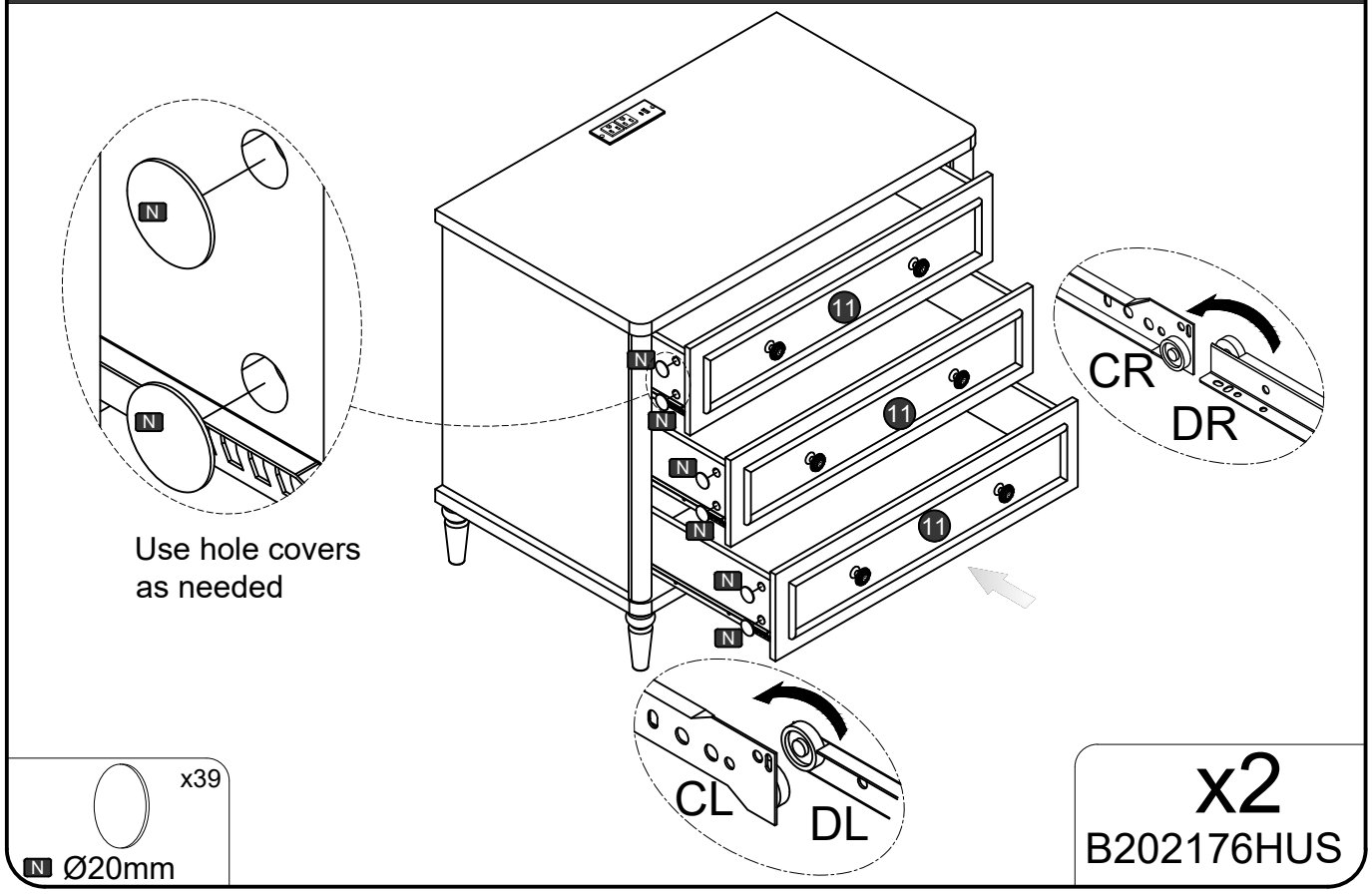
N
N
Use hole covers
as needed
11
11
11
N
N
N
N
N
N
CR
DR
CL
DL
x39
N Ø20mm
x2
B202176HUS



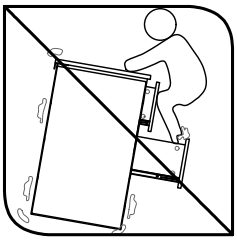

STOP!

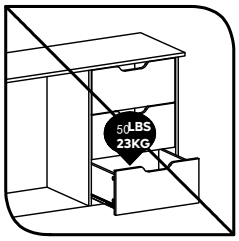

OVERLOAD!

WARNING
* Never allow children to climb or hang on drawers, handles, towel rack, paper towel holder.
* Do not overload.

"AVERTISSEMENT"
* Ne pas laisser les enfants grimper ou s'accrocher aux tiroirs, poignées, porte-serviettes, porte essuie-tout.
* Ne pas surcharger.

ACHTUNG
*Erlauben Sie Kindern nicht, auf Schubladen, Griffe, Handtuchhalter und Papiertuchhalter zu klettern oder sich daran zu hängen.
*Nicht überlasten

AVVERTENZA
* Non consentire mai ai bambini di arrampicarsi o aggrapparsi a cassetti, maniglie, portasciugamani, porta asciugamani di carta.
* Non sovraccaricare.

ADVERTENCIA
* Nunca permita que los niños se suban o se cuelguen de los cajones, las manijas, el toallero o el soporte para toallas de papel.
* No sobrecargue.

경고
* 어린이가 서랍, 손잡이, 수건걸이, 휴지걸이에 기어오르거나 걸지 않도록 하십시오.
* 과부하하지 마십시오.

警告
* 引き出し、取っ手、タオル掛け、ペーパータオルホルダーにお子様が登ったり、ぶら下がったりしないように十分注意してください。
* 無理な荷重を加えないようにしてください。

警告
* 切勿让儿童攀爬或悬挂在抽屉、把手、毛巾架、纸巾架上。
* 不要超载。

Bestier

Love coming home.

Comfort Zone Co.,Limited

RM1903 19F BeiYou technology Building, Yuehai Street,
No.42 Gaoxin South Ring Road,Nanshan,Shenzhen

CUSTOMER SUPPORT

North American	Europe		Asia
888-666-1086 Service@bestier.net	Service.UK@bestier.net Service.FR@bestier.net Service.ES@bestier.net	Service.DE@bestier.net Service.IT@bestier.net	04-8888-0283 Service.JP@bestier.net
Global Service@bestier.net			