MS Đơn Đặt Hàng:	MH MẪU

CÔNG TY TNHH LIÊN Á PHÁT

LAYOUT IN ẤN THÙNG CARTON

Số Lượng:

KHÁCH HÀNG:	MINH HẠNH	QUY CÁCH:	2075*380*110	MÀU IN			MÃ BẢNG	GHI CHÚ
TÊN SẢN PHẨM:	WF3197557AAK	DẠNG THÙNG:	AD- NẮP				000	
NGÀY GIAO:		SÓNG GIẤY:		ĐEN				

QTY: 1 SET
MEAS: 81.69*14.96*4.33 INCH
P.O.NO.: V300YMX20230713WM

WF197557AAK

ITEM: HOUSE BED - WHITE
N.W: 65.04 LBS G.W: 70.55 LBS
MADE IN VIETNAM

WF197557AAK

50
50
74
210

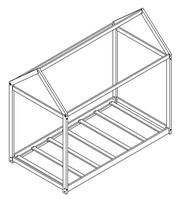

ITEM: HOUSE BED - WHITE

WF3197557AAK

100

Important

Please open carefully.

Returns will only be accepted in original package.

Do not open with knife

120

WARNING

DO NOT TRAMP

50

FRAGILE HANDLE WITH CARE KEEP DRY

WF197557AAK

QTY: 1 SET
MEAS: 81.69*14.96*4.33 INCH
P.O.NO.: V300YMX20230713WM

WF197557AAK

ITEM: HOUSE BED - WHITE
N.W: 65.04 LBS G.W: 70.55 LBS
MADE IN VIETNAM

QTY: 1 SET
MEAS: 81.69*14.96*4.33 INCH
P.O.NO.: V300YMX20230713WM

ITEM: HOUSE BED - WHITE
N.W: 65.04 LBS G.W: 70.55 LBS
MADE IN VIETNAM

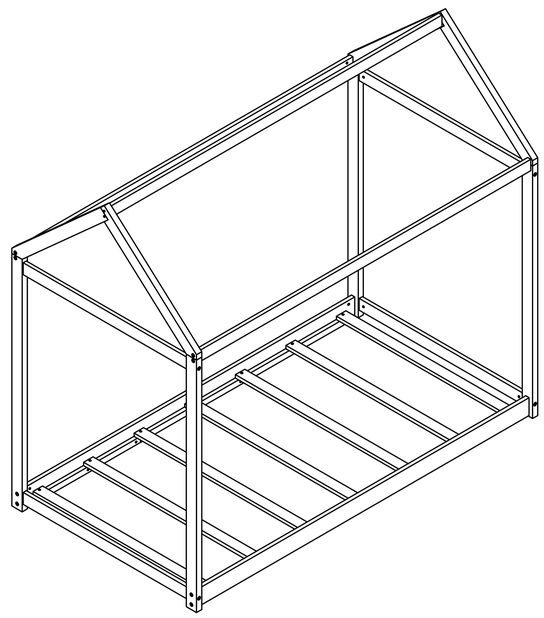

MS Đơn Đặt Hàng:	MH MẪU

CÔNG TY TNHH LIÊN Á PHÁT

LAYOUT IN ẤN THÙNG CARTON

Số Lượng:

KHÁCH HÀNG:	MINH HẠNH	QUY CÁCH:	2075*380*110	MÀU IN			MÃ BẢNG	GHI CHÚ
TÊN SẢN PHẨM:	WF3197557AAE	DẠNG THÙNG:	AD- NẮP				000	
NGÀY GIAO:		SÓNG GIẤY:		ĐEN				

QTY: 1 SET
MEAS: 81.69*14.96*4.33 INCH
P.O.NO.: V300YMX20230713WM

WF197557AAE

ITEM: HOUSE BED - GRAY
N.W: 65.04 LBS G.W: 70.55 LBS
MADE IN VIETNAM

WF197557AAE

50
50
74
210

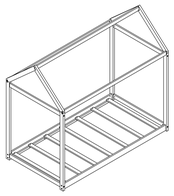

ITEM: HOUSE BED - GRAY

WF3197557AAE

100

Important

Please open carefully.

Returns will only be accepted in original package.

Do not open with knife

120

WARNING

DO NOT TRAMP

50

FRAGILE HANDLE WITH CARE KEEP DRY

WF197557AAE

QTY: 1 SET
MEAS: 81.69*14.96*4.33 INCH
P.O.NO.: V300YMX20230713WM

WF197557AAE

ITEM: HOUSE BED - GRAY
N.W: 65.04 LBS G.W: 70.55 LBS
MADE IN VIETNAM

QTY: 1 SET
MEAS: 81.69*14.96*4.33 INCH
P.O.NO.: V300YMX20230713WM
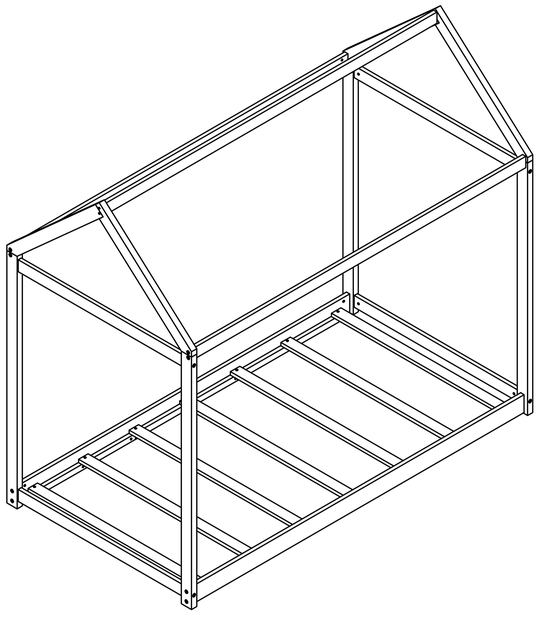
ITEM: HOUSE BED - GRAY
N.W: 65.04 LBS G.W: 70.55 LBS
MADE IN VIETNAM