FOTILE

Installation Guide

Please keep it properly for future reference

Please read this manual carefully before using the product

In-sink dishwasher

SD2F-P5

SD2F-P5L

110800031433A

CONTENTS

Dear customer,

Thank you for purchasing the FOTILE in-sink dishwasher exquisitely manufactured for you by FOTILE. Please read this guide carefully before installation. If you have any questions, please call FOTILE at service hotline.

Manual chapters

Table of contents 1

Safety precaution 2

Installation requirements 3

Installation checklist 4

Product packing list 4

Installation supporting materials 5

Installation tools 6

Installation 7

Product dimensions 7

Installation steps 7

I. Safety precaution

To prevent personnel injuries and property damages, please strictly abide by the following important safety precautions, and use the product properly after reading the contents hereof fully and carefully.

1. For the installation, professional plumbers with basic mechanical, electrical and plumbing skills are required.
2. Correct installation is the installer's responsibility. Product failure caused by improper installation will not be covered by FOTILE's warranty.
3. Before installation, the power supply must be cut off to avoid electric shock.
4. It is strictly prohibited to wet power cords, connectors and other electrical parts, which, if wet, may cause electric shock or other accidental injuries.
5. Please do not modify, stretch, knot or put any heavy objects on the power cord. Otherwise, the power cord may be damaged, causing accidents such as electric shock and fire.
6. Do not touch the power cord or electrical parts with wet hands, otherwise electric shock may occur.
7. The power cord connection must be grounded reliably to ensure safety. If there is no grounding wire, please ask a certified electrician to connect grounding wire, which must not be connected to gas tanks, water pipes, lightning rods or telephone lines. Poor grounding may cause electric shock and other accidents.
8. To avoid hazards, the damaged power cord must be replaced by the after-sales service personnel of FOTILE or professionals.
9. The power-supply receptacle for the appliance shall be installed in a cabinet or on a wall adjacent to the undercounter space in which the appliance is to be installed.
10. There shall be an opening through the partition between the compartments specified in (9) that is large enough for the attachment plug to pass through. The longest dimension of the opening shall not be more than 38 mm (1.5 in).
11. For the edge of opening specified in (10), if a wooden partition is adopted, the edge shall be smooth and round, and if a metal partition is adopted, an edge protector or other method shall be used to protect the power cord from being scratched.
12. Care shall be exercised, when the appliance is installed or removed, to reduce the likelihood of damage to the power-supply cord.
13. When moving the product, pay attention to the sides and corners of the tank to avoid cuts. Please wear protective gloves.
14. The water inlet of FOTILE in-sink dishwasher must be connected to **cold water**. Connecting to hot water will affect the fruit and vegetable washing function.
15. Do not let children play with plastic film and packaging boxes, as this may cause suffocation. Please keep packaging materials away from children, which are not toys.
16. The table on which the product is installed must be able to support a load of 2,201bs (100Kg), and the entire machine must be firmly fixed onto the table.
17. This product is embedded in the cabinet, and the cabinet material used to install the product must be temperature and moisture resistant.
18. When installing the product, the function tank should be kept at a distance of more than 11 13/16" (300mm) from the gas meter and pipeline, and the junction box should be kept at a distance of more than 5 15/16" (150mm) from the gas meter and pipeline.
19. If specified otherwise by local laws and regulations, the drain pipe shall be connected accordingly.
20. After installation, please keep this guide properly for future reference.

II. Installation requirements

To avoid personal injury and property damage to the user and others, read and follow all safety instructions and warnings.

1. There must not be any gas pipes, gas meters or other items that may interfere with the function tank and drain pipes in the cabinet.

Pipe and device		Clearance from gas pipeline	
		Parallel laying	Cross laying
Electrical device	Insulated wires or cables for surface installation	9 7/8"(250mm)	3 15/16"(100mm)
	Exposed wires with voltage less than 1000V	39 3/8"(1,000mm)	39 3/8"(1,000mm)
	Switchboard or distribution box, electric meter	11 13/16"(300mm)	Not allowed
	Electrical sockets, power switches	5 15/16"(150mm)	Not allowed

2. There should be water loops and electrical circuits arranged inside the cabinet (or adjacent cabinets).
3. There should be a 120V/60Hz power supply, and wires with a diameter of 14AWG or more must be laid separately and grounded reliably.
4. The installed water loop shall meet the required pressure: 20.3 psi-145.04 psi
5. Drain pipe height requirement: The height from the top of the installation countertop to the drain pipe line should be greater than or equal to 21 11/16” (550mm)

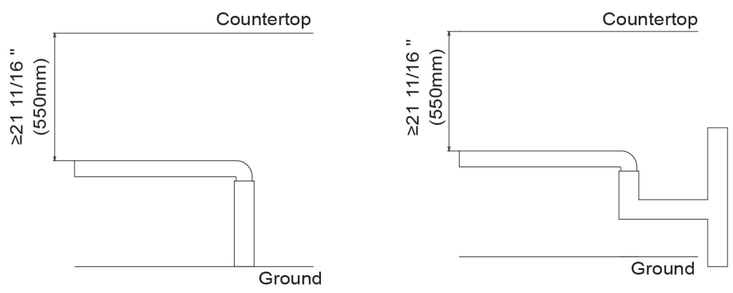

6. Requirements for countertop opening and cabinet inside dimensions.

Countertop opening dimensions			Cabinet inner wall size		
Length	Width	R corner	Length	Width	Height
33 11/16"	18 15/16"	7/16"	≥33 7/8"	≥20 1/2"	≥35 7/16"
855mm	480mm	10mm	860mm	520mm	900mm

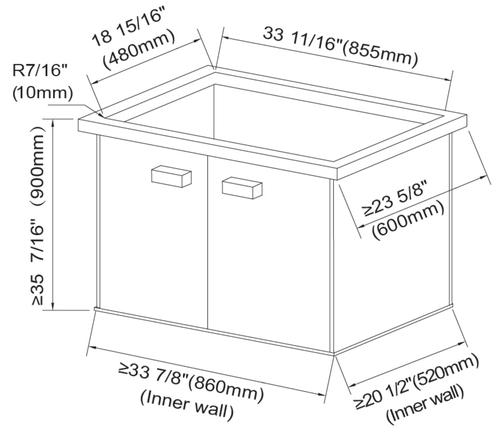

7. When installing the dishwasher, you must consider whether you can take the entire machine out from the countertop for later maintenance.
8. Leave at least 18 1/2” of clearance on the countertop so the dishwasher door can be opened properly.

Installation checklist

Product packing list

Use and Care Manual		1
Installation Guide		1
Warranty card		1
Dish rack		1set
Drain pipe assembly		1
Overflow cross assembly		1
Overflow bellows		1
Rubber pipe		1

Clamp	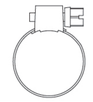	5
Spray arm	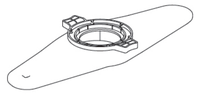	1
Filter assembly	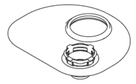	1set

Recommended installation supporting materials (please purchase the materials according to the actual installation requirements)

✓: Required ×: Not required ◯: Optional

Material	Description and specifications	Quantity	How do you connect to your plumbing?	
			Standard Post Sink Strainer in Stainless Steel 9/16"	Kitchen Sink Disposal
				
	Faucets	1	√	
	Soap dispenser	1	◯	
	Air gap	1	◯	
	Stainless Steel Universal Dishwasher Supply Line 3/8”	1	√	
	Right-angle adaptor 1-1/2"	1	√	
	Slip Joint Nut 1-1/2”	1	√	
	Tee pipe Sewer and Drain Hub x Hub x Hub Tee 1-1/2 in	1	◯	
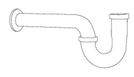	Plastic P-Trap 1-1/2"	1	√	

Recommended installation tools

（Please prepare the corresponding tools according to the actual installation conditions）

Material	Specifications	Quantity
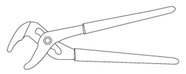	PC-1250 Single Stroke Plastic Pipe Cutter	1
	Regular Flat Head screwdriver	1
	Self Adjusting Groove Joint Pliers	1
	Lock Nut Wrench	1
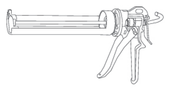	Glue gun + waterproof and mildew proof glass cement	1
	Glass cement scraper	1
	Tape Measure	1

III. Installation

■ Product dimensions

Unit: in (mm)

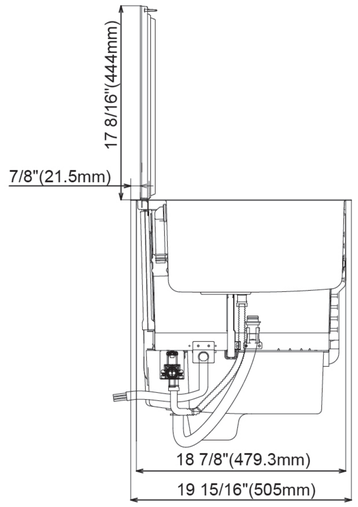

(Side view)

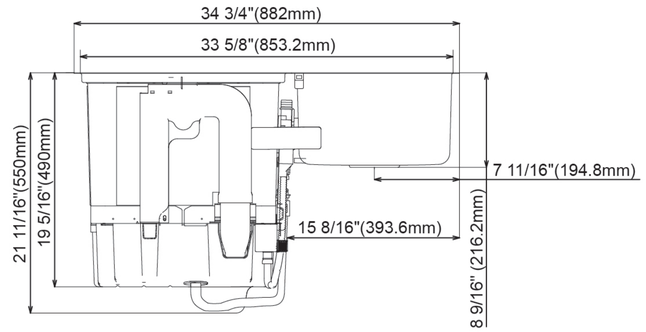

(Rear view)

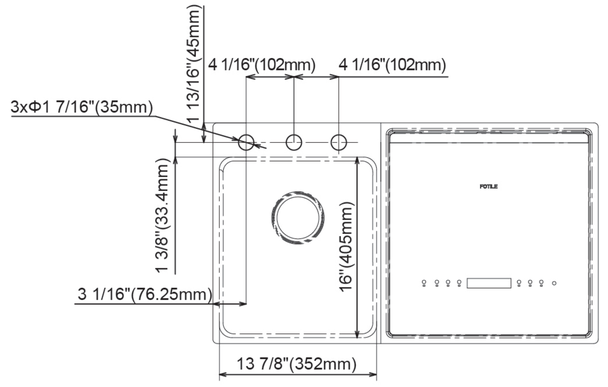

(Vertical view)

■ Installation steps

Step 1: Open the box

Take the machine out of the packaging box and place it steadily.

Step 2: Install the water inlet pipe

Connect the 3/8” water inlet pipe to the water inlet valve and tighten it.

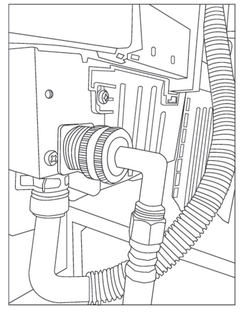

Step 3: Install a drainer or food waste disposer

Take out the drain pipe components from the accessory bag in the product packaging box, including the following 4 parts.

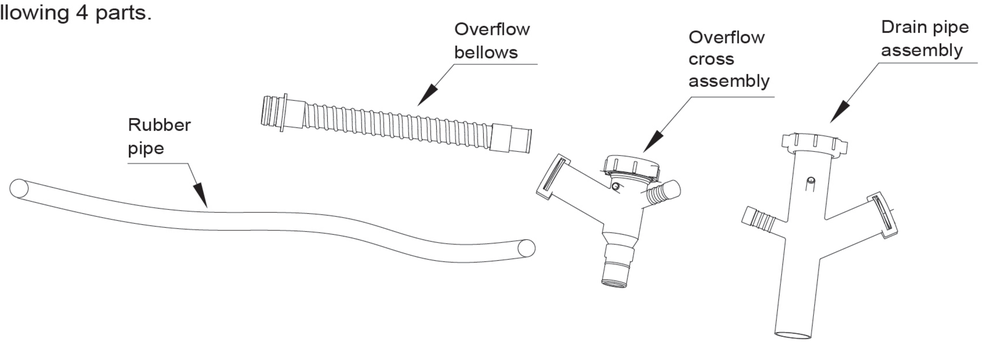

Note: The dishwasher drain pipe joint is a variable diameter structure, with an inner diameter of 13/16" (20mm) at the front end and 5/8" (14.5mm) at the rear end. When using the rear end for connection, the front end of the connector can be cut off.

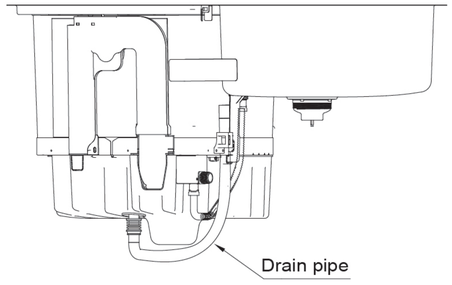

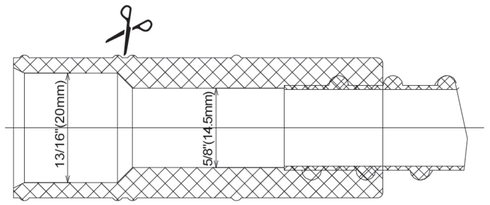

Installation methods in different scenarios

Option A: No food waste disposer - No air gap

Option B: No food waste disposer - With air gap

Option C: With food waste disposer - No air gap

Option D: With food waste disposer - With air gap

■ Option A: No food waste disposer- no air gap

1.Install the drainer correctly on the sink, make sure it is tightly installed and leak-proof.

2.Tear off the white tape on the head of the drain pipe assembly, make sure there is a sealing gasket on the drain pipe assembly and then install it on the drainer, make sure the connection is tight and leak-proof.

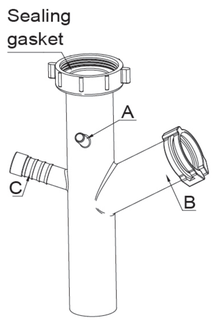

3.Connect one end of the rubber pipe to the drip hole below the door lock, and the other end to the inlet of the drain pipe assembly A.

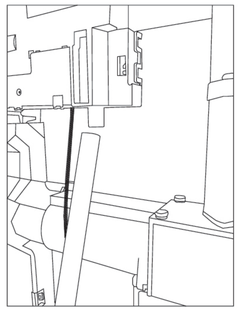

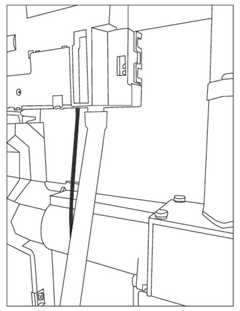

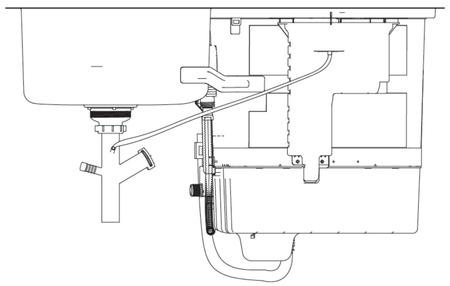

4.Remove the clamp of Inlet B of the drain pipe assembly in the direction of the arrow shown in the figure below, first insert one end of the overflow bellows Connector D into the clamp, then insert it into the dishwasher overflow outlet, and tighten it with the clamp; insert the overflow bellow Connector B into Inlet B of the drain pipe assembly and lock it with the removed clamp.

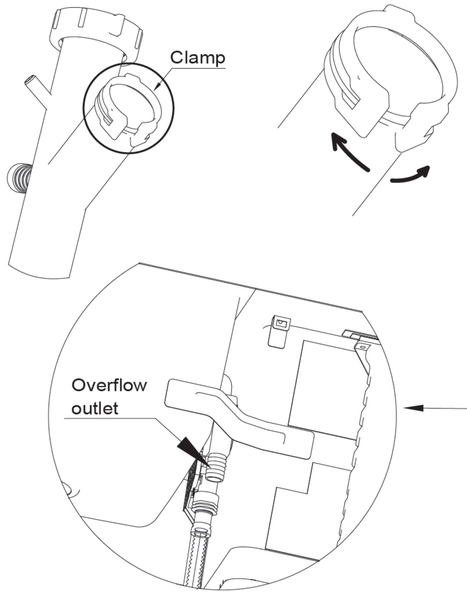

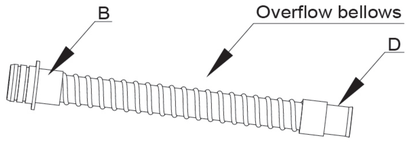

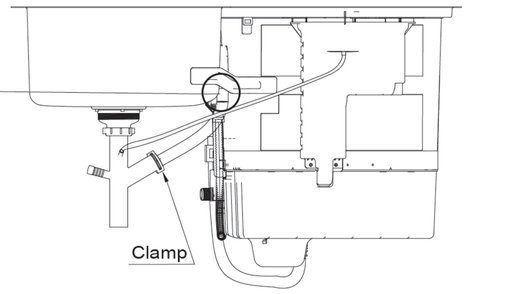

5.Remove the drain pipe from the fixing bracket of the machine, remove the sealing cover of Inlet C of the drain pipe assembly, put the clamp on the drain pipe joint, connect it to Inlet C of the drain pipe assembly, and clamp it with the clamp.

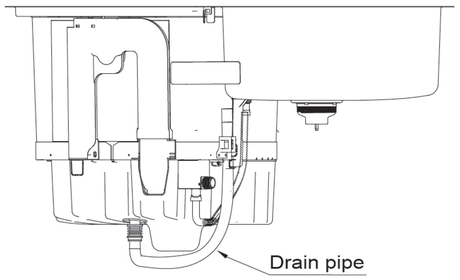

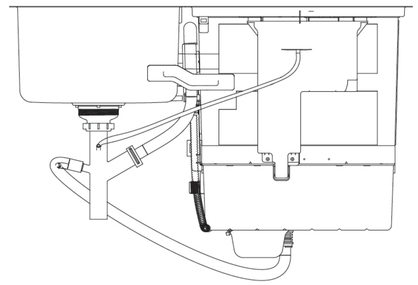

6.Complete the connection of the machine's own pipeline. Please connect the machine drain pipe assembly to the kitchen drain pipe according to the tank pipe connection requirements.

■ Option B: No food waste disposer- with air gap

1.Install the drainer correctly on the sink, make sure it is tightly installed and leak-proof.

2.Tear off the white tape on the head of the drain pipe assembly, make sure there is a sealing gasket on the drain pipe assembly and then install it on the drainer, make sure the connection is tight and leak-proof.

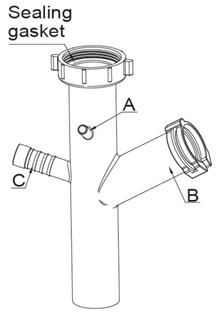

3.Connect one end of the rubber pipe to the drip hole below the door lock, and the other end to the inlet of the drain pipe assembly A.

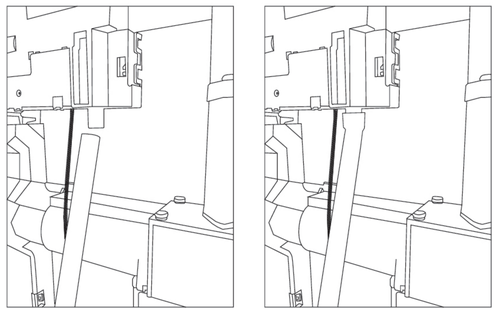

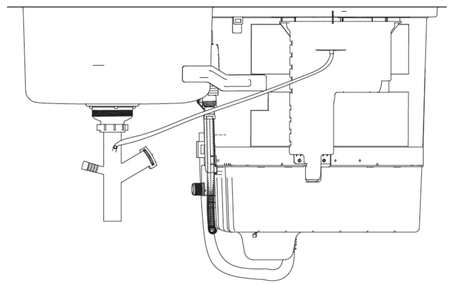

4.Remove the clamp of Inlet B of the drain pipe assembly, first insert one end of the overflow bellows Connector D into the clamp, then insert it into the dishwasher overflow outlet, and tighten it with the clamp; insert the overflow bellows Connector B into Inlet B of the drain pipe assembly and lock it with the removed clamp.

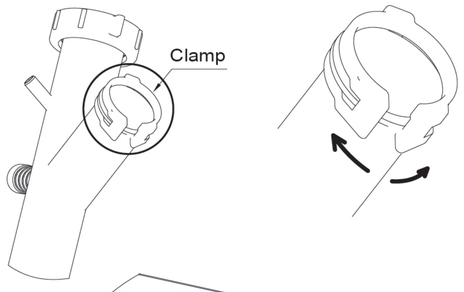

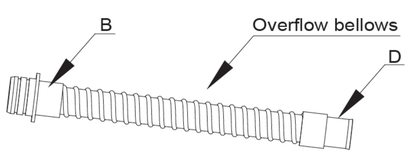

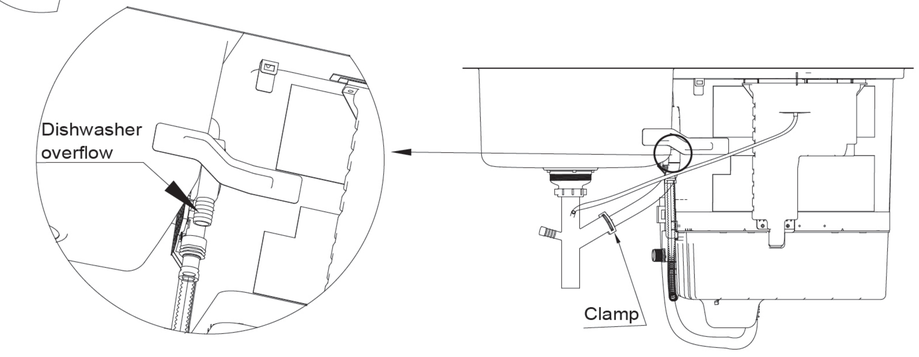

5.It is recommended to install the air gap in the position shown in the figure.

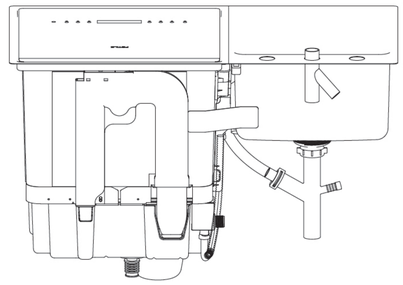

6.Remove the drain pipe from the fixing bracket of the machine, remove the sealing cover from the drain pipe assembly, put the clamp on the drain pipe joint, connect air gap and clamp it with the clamp.

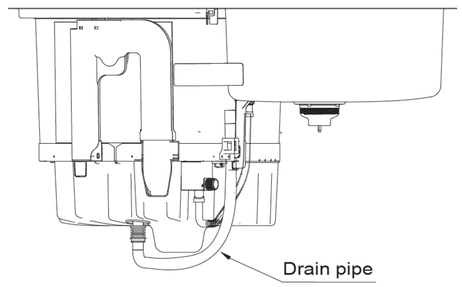

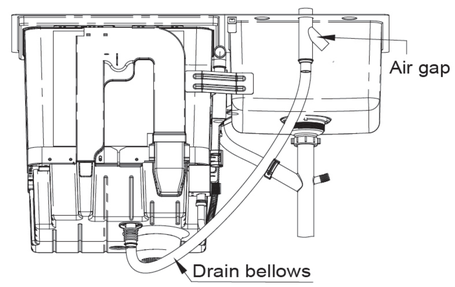

7.Use the bellows provided for the air gap to connect the air gap to Inlet C of the drain pipe assembly. To make the connection tight, use a clamp to tighten the joint.

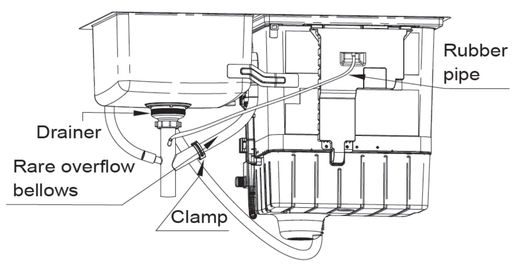

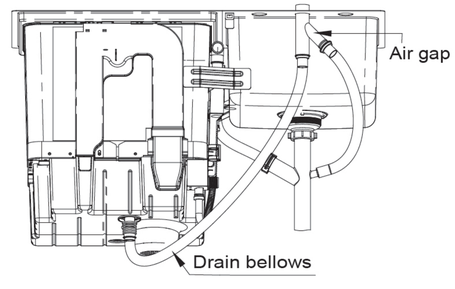

8.Complete the connection of the machine's own pipeline. Please connect the machine drain pipe assembly to the kitchen drain pipe according to the tank pipe connection requirements.

■ Option C: With food waste disposer- no air gap

Tips: If you need to install a food waste disposer, it is recommended to install the product into the cabinet first and then install the disposer, which will be more convenient. Please refer to steps 4 to 6 for details.

1.Open the inlet of food waste disposer and take out the cover. Install the disposer correctly on the sink, make sure it is tightly installed and leak-proof.

NOTE: Remove the food waste disposer plug.



1.Use a hammer and screwdriver to open the food waste disposer inlet.

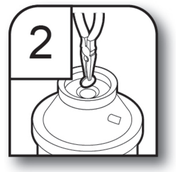

2.Use pliers to remove the food waste disposer cover.

2.Put the rubber joint E of the overflow cross assembly into the clamp first, then connect it to the food waste disposer with Opening A facing upwards, as shown in the figure below, and tighten the clamp.

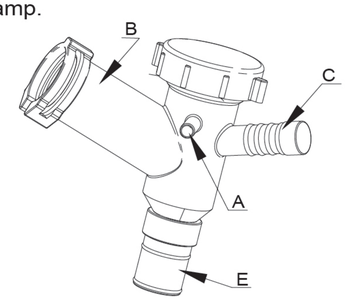

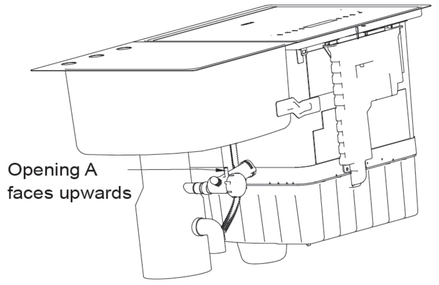

3.Connect one end of the rubber pipe to the drip hole below the door lock, and the other end to Inlet A of the overflow cross assembly.

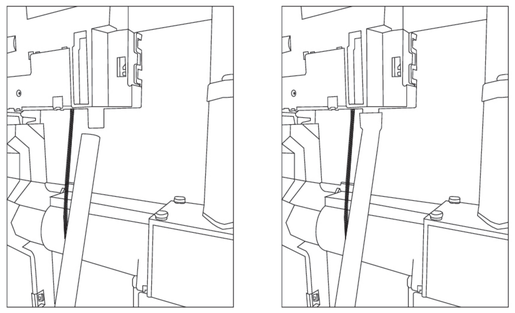

4.Remove the clamp of Inlet B of overflow cross assembly in the direction of the arrow shown in the figure below, first insert one end of the overflow bellows Connector D into the clamp, then insert it into the dishwasher overflow outlet, and tighten it with the clamp; insert the overflow bellow Connector B into Inlet B of overflow cross assembly and lock it with the removed clamp.

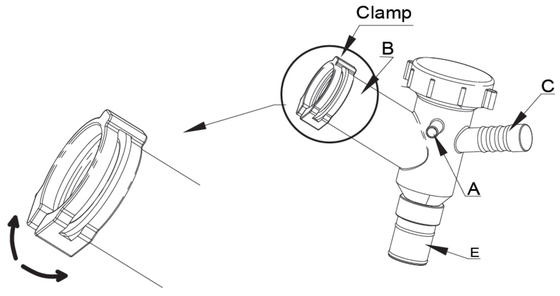

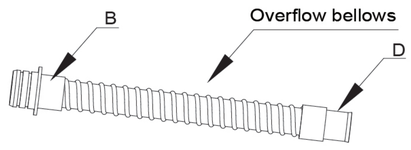

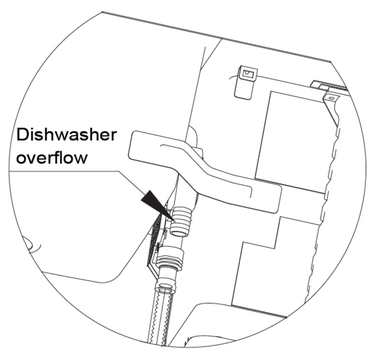

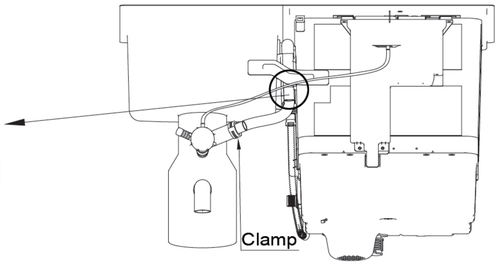

5.Remove the drain pipe from the fixing bracket of the machine, remove the sealing cover of Inlet C of overflow cross assembly, put the clamp on the drain pipe joint, connect it to Inlet C of overflow cross assembly, and clamp it with the clamp.

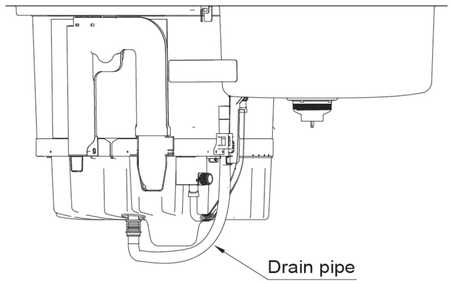

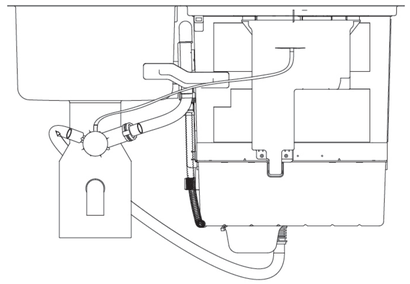

6.Complete the connection of the machine's own pipeline. Please connect the machine drain pipe assembly to the kitchen drain pipe according to the food waste disposer pipe connection requirements.

■ Option D: With food waste disposer- with air gap

Tips: If you need to install a food waste disposer, it is recommended to install the product into the cabinet first and then install the disposer, which will be more convenient. Please refer to steps 4 to 6 for details. If you need to install air gap on the product, it is recommended that you install the air gap first and then install the product into the cabinet. For the installation of the air gap, refer to steps 5-7 below.

1.Open the inlet of food waste disposer and take out the cover. Install the disposer correctly on the sink, make sure it is tightly installed and leak-proof.

NOTE: Remove the food waste disposer plug.



1.Use a hammer and screwdriver to open the food waste disposer inlet.

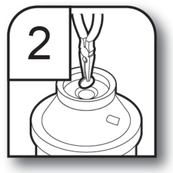

2.Use pliers to remove the food waste disposer cover.

2.Put the rubber joint E of the overflow cross assembly into the clamp first, then connect it to the food waste disposer with Opening A facing upwards, as shown in the figure below, and tighten the clamp.

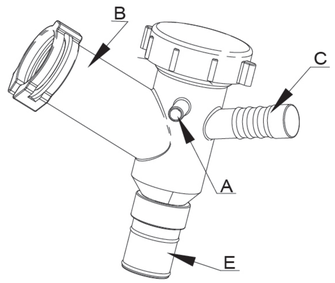

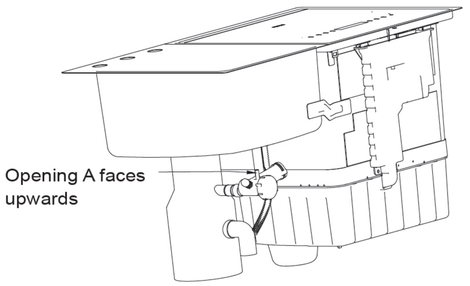

3.Connect one end of the rubber pipe to the drip hole below the door lock, and the other end to Inlet A of the overflow cross assembly.

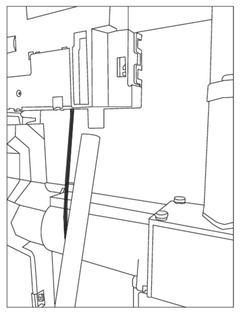

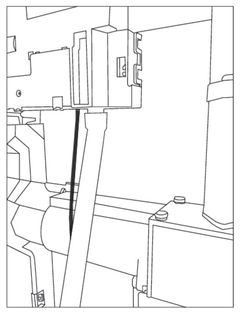

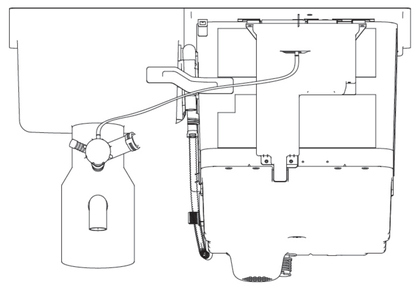

4.Remove the clamp of Inlet B of overflow cross assembly, first insert one end of the overflow bellows Connector D into the clamp, then insert it into the dishwasher overflow outlet, and tighten it with the clamp; insert the overflow bellow Connector B into Inlet B of overflow cross assembly and lock it with the removed clamp.

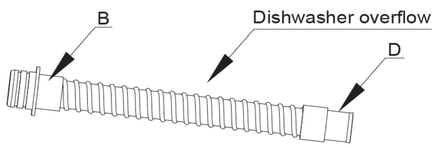

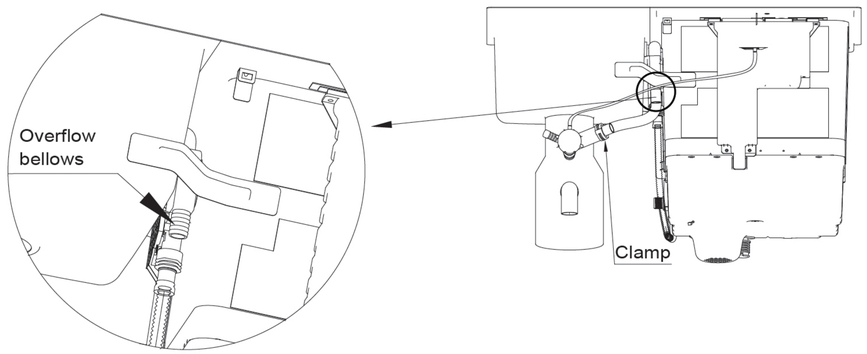

5.It is recommended to install the air gap in the position shown in the figure.

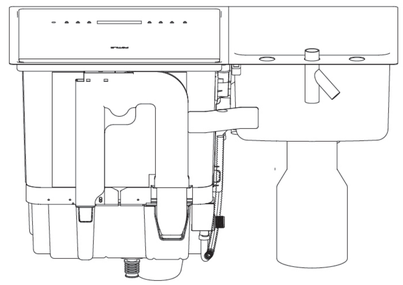

6.Remove the drain pipe from the fixing bracket of the machine, remove the sealing cover from the drain pipe assembly, put the clamp on the drain pipe joint, connect air gap and clamp it with the clamp. (Water discharge tube connector could be cut according to the actual size)

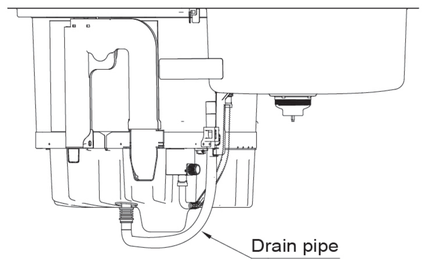

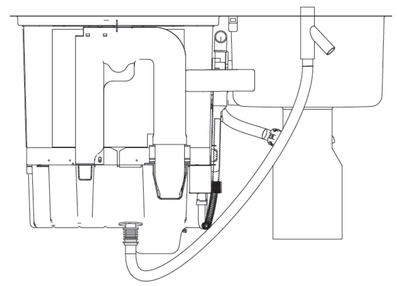

7.Use the bellows provided for the air gap to connect the air gap to Inlet C of overflow cross assembly. To make the connection tight, use a clamp to tighten the joint.

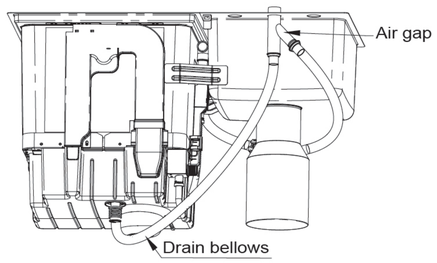

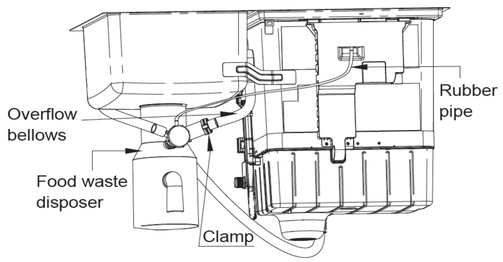

8.Complete the connection of the machine's own pipeline. Please connect the machine drain pipe assembly to the kitchen drain pipe according to the food waste disposer pipe connection requirements.

Step 4: Install the faucet and tee. The recommended installation position is shown in the figure.

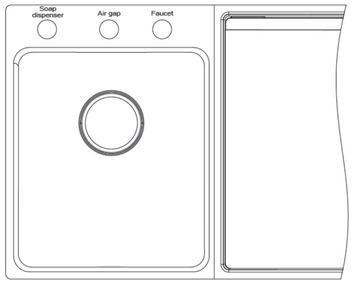

1. Install the faucet and tighten it.
2. Connect the tee at the cold water angle valve.
3. The hole near the dishwasher is the faucet hole.

Step 5: Cleaning and gluing the countertop

1. Clean the installation surface.
2. Apply glass glue along the edge of the installation hole and ensure that the glass glue is continuous.

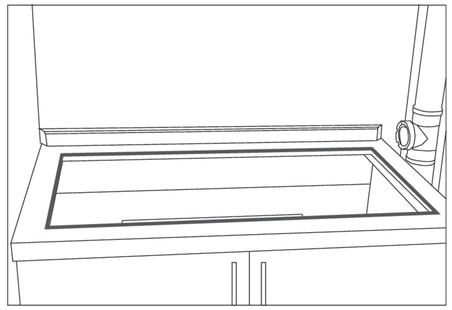

Step 6: Place in-sink dishwasher

1. Put on protective gloves and place the in-sink dishwasher into the opening.

Note: Do not hold the faucet when lifting the dishwasher to prevent the faucet from loosening and causing water leakage.

Step 7: Connect the water loop

1. Connect the cold and hot water pipes of the faucet correctly.
2. Connect the water inlet pipe of the in-sink dishwasher to the cold water valve tee and tighten it.

Note: The water inlet of in-sink dishwasher must be connected to cold water.

3. Open the angle valve, and ensure there is no water leakage at each connection.

Step 8: Connect the power supply and insert the plug into a 120V power supply.

Step 9: Check the pipeline

1. Check whether the pipe connected to the tank is leaking.
2. Check whether the pipes connected to the function tank are leaking.

Step 10: Finishing

1. Apply glass glue along the edge of the product to ensure that the gap with the countertop is sealed.
2. Turn on the power, press the door opening button to open the door, and take out all objects from the tank.
3. Place the filter panel assembly.
4. Install the spray arm: Pinch the gray buckle under the spray arm, put it to the position shown in the figure and rotate clockwise. After hearing a "click" sound, move the spray arm and make sure it rotates smoothly.

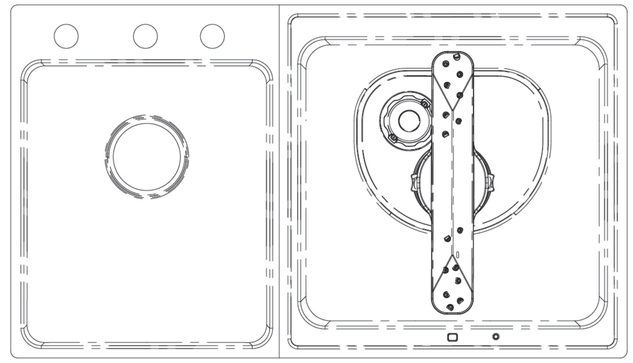

5. Complete the installation.

FOTILE

Guía de Instalación

Consérvela en un lugar seguro para su consulta

Lea atentamente estas instrucciones antes de utilizar el producto

Lavavajillas Fregadero

SD2F-P5

SD2F-P5L

CONTENTS

Estimado usuario, ¡Hola!

¡Gracias por comprar los lavavajillas de fregadero FOTILE que FOTILE ha fabricado cuidadosamente para usted. Por favor, lea atentamente las instrucciones de instalación antes de la instalación, y si tiene alguna necesidad, no dude en llamar a la línea telefónica de Servicios de FOTILE .

Capítulos del manual

Catálogo 1

Instrucciones de seguridad 2

Requisitos de instalación 3

Lista de la instalación 4

Lista de embalaje del producto 4

Accesorios de instalación 5

Herramientas de instalación 6

Instalación 7

Tamaño del producto 7

Pasos de instalación 7

I.Instrucciones de seguridad

Con el fin de evitar causar peligros y daños a la propiedad al usuario y otras personas, las siguientes son cuestiones importantes relacionadas con la seguridad. Por favor, le rogamos que cumpla estrictamente y las utilice correctamente con pleno conocimiento de su contenido.

1. La instalación de este producto deberá tener conocimientos básicos de mecánica, electricidad, y fontanería tecnología. Por favor, solicite a un fontanero profesional con licencia que lo instale.
2. La correcta instalación es responsabilidad del instalador, si el fallo del producto causado por una instalación incorrecta no será cubierto por la garantía FOTILE.
3. Se debe cortar el suministro eléctrico antes de realizar el servicio de instalación para evitar descargas eléctricas.
4. Está estrictamente prohibir el cable de alimentación, conectores y otros componentes eléctricos en el agua, si el uso del agua puede conducir a una descarga eléctrica u otras lesiones accidentales.
5. Por favor, no reforme, estire, prohíba anudar y aplique objetos pesados para apretar el cable de alimentación. De lo contrario, el cable de alimentación podría dañarse fácilmente y podrían producirse accidentes como descargas eléctricas e incendios.
6. Por favor, no toque el cable de alimentación y los componentes eléctricos con las manos mojadas o fácil de accidentes de descarga eléctrica.
7. La toma de corriente debe tener un cable de tierra fiable para garantizar la seguridad. Si no hay cable de tierra, por favor deje que un electricista con licencia instale el cable de tierra, y no conecte el cable de tierra a la tubería de gas, tubería de agua, pararrayos ni la línea telefónica. Una mala conexión a tierra puede causar descargas eléctricas y otros accidentes.
8. Si el cable de alimentación está dañado, para evitar peligros, debe ser sustituido por personal de postventa de FOTILE o profesionales.
9. La toma de corriente del aparato se instalará en un armario o en una pared adyacente al espacio bajo encimera en el que se vaya a instalar el aparato;
10. Debe haber una abertura a través de la partición entre los compartimentos especificados en (9) que sea lo suficientemente grande como para que pase el enchufe. La dimensión más larga de la abertura no será superior a 38 mm (1.5 pulgadas);
11. Los bordes de las aberturas especificadas en (10) serán lisos y redondeados en el caso de mamparas de madera y estarán protegidos de arañazos de cables de alimentación mediante el uso de protectores de bordes u otros medios en el caso de mamparas metálicas.
12. Cuando se instale o desmonte el aparato, deberá tenerse cuidado para reducir la probabilidad de que se dañe el cable de alimentación.
13. Al mover el producto, preste atención a las esquinas del tanque para evitar cortes, por favor use guantes de protección.
14. La entrada de agua del lavavajillas de fregadero de FOTILE debe estar conectada a **agua fría**. El acceso al agua caliente afectará a la función de limpieza de frutas y verduras.
15. Por favor, no deje que los niños jueguen con la película de plástico y cajas de embalaje que pueden producir accidentes de asfixia, así que por favor mantenga los materiales de embalaje lejos de los niños, los materiales de embalaje no son juguetes.
16. La encimera sobre la que se monte el producto debe ser suficiente para soportar la fuerza de 220 lbs (100Kg), y la máquina debe estar firmemente instalada en la encimera.
17. El producto está empotrado en el armario, el material del armario para instalar el producto debe ser resistente a la temperatura y humedad.
18. Al instalar el producto, la ranura de función y el medidor de gas, tubería de gas debe mantener a una distancia de 1113/16" (300mm) o más, y la caja de conexiones y el medidor de gas, tubería de gas debe mantener una distancia de 515/16" (150 mm) o más.

19. Si las leyes y reglamentos locales tienen otros requisitos para la conexión de la tubería de bajada, por favor, conecte de acuerdo con sus requisitos.
20. Por favor, guarde este manual correctamente después de la instalación para futuras consultas.

II.Requisitos de instalación

Para evitar daños personales y a la propiedad a los usuarios y a terceros, lea y siga todas las instrucciones y advertencias de seguridad.

1. No debe haber tuberías de gas, contadores de gas u otros elementos que interfieran con la ranura de función y el tubería bajante dentro del armario.

Tuberías y equipos		Espacio libre hasta tuberías de gas	
		Colocación paralela	Colocación transversal
Equipo eléctrico	Alambres o cables aislados para instalación abierta	9 7/8"(250mm)	3 15/16"(100mm)
	Cables expuestos con una tensión inferior a 1000V	39 3/8"(1,000mm)	39 3/8"(1,000mm)
	Cuadros o cajas de distribución, contadores eléctricos	11 13/16"(300mm)	No permitido
	Enchufes eléctricos, interruptores de potencia	5 15/16"(150mm)	No permitido

2. En el cuerpo del armario (o armarios vecinos) debe tener disposición del circuito de agua y del circuito eléctrico.
3. Para tener fuente de alimentación de 120V/60Hz, es necesario disponer un cable independiente de 14AWG de diámetro o más, y debe estar conectado a tierra de forma fiable.
4. La instalación del circuito de agua cumple con los requisitos de presión: 20.3 psi-145.04 psi
5. Requerimientos de altura de la manguera de desagüe: la altura desde la parte superior de la encimera de instalación hasta la tubería bajante debe ser mayor o igual a 21 11/16” (550mm)

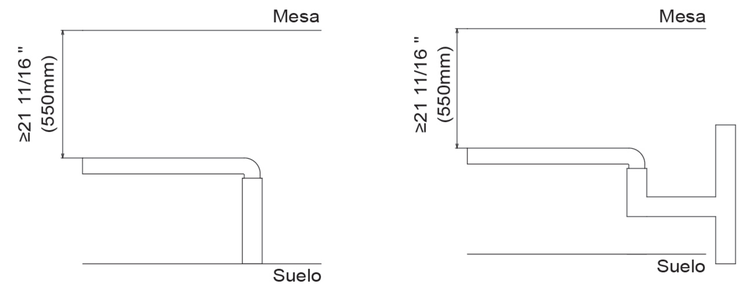

6. Dimensiones requeridas de la abertura de la encimera y dimensiones interiores del armario.

Dimensiones de la abertura de la encimera			Dimensiones interiores del armario		
Longitud	Anchura	R Ángulo	Longitud	Anchura	Altura
33 11/16"	18 15/16"	7/16"	≥33 7/8"	≥20 1/2"	≥35 7/16"
855mm	480mm	10mm	860mm	520mm	900mm

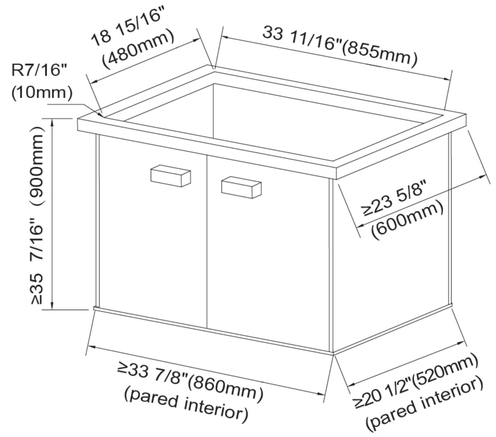

7. Tras la instalación del lavavajillas, se debe considerar que puede sacar toda la máquina de la encimera durante el mantenimiento posterior.
8. En la encimera se debe reservar al menos una altura del espacio18 1/2”, de modo que la puerta del lavavajillas se puede abrir correctamente.

■ Lista de la instalación

Lista de embalaje del producto

Instrucciones de uso y mantenimiento		Un folleto
Guía de instalación		Un folleto
Tarjeta de garantía		Una tarjeta
Rejilla		Una unidad
Conjunto de tubería bajante		Una pieza
Conjunto de desbordamiento de 4 vías		Una pieza
Fuelle de rebose		Una pieza
Manguera de goma		Una unidad

Abrazadera	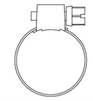	5 unidades
Brazo rociador	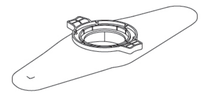	1 unidad
Conjunto del filtro	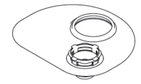	1 juego

Accesorios de instalación sugeridos (adquiera los suyos propios en función de la instalación real)

✓: Necesario ×: No necesario ◯: Opcional

Material	Nombre y especificación	Cantidad	Método de alcantarillado	
			Colador de fregadero de poste estándar de acero inoxidable 9/16”	Fregadero de la cocina
				
	Grifos	1	√	
	Dispensador de jabón	1	◯	
	cámara de aire	1	◯	
	Línea de suministro universal para lavavajillas de acero inoxidable 3/8”	1	√	
	Adaptador en ángulo recto 1-1/2”	1	√	
	Tuerca de junta deslizante 1-1/2”	1	√	
	Tubo en T de alcantarillado y desagüe de 1-1/2 pulg.	1	◯	
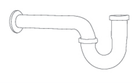	P-Trampa de plástico 1-1/2”	1	√	

Herramientas de instalación recomendadas

（Configure las herramientas de acuerdo con el entorno de instalación real）

Material	Especificaciones	Cantidad
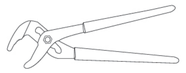	Cortatubos de plástico de una carrera PC-1250	1
	Destornillador de cabeza plana normal	1
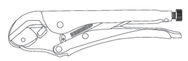	Ranura de ajuste automáti-co Alicates para juntas	1
	Llave de tuercas	1
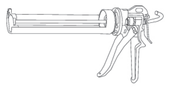	Pistola de pegamento + cemento para cristales resistente al agua y al moho	1
	Rascador de cemento para cristales	1
	Cinta métrica	1

III.Instalación

■ Tamaño del producto

unidad: in (mm)

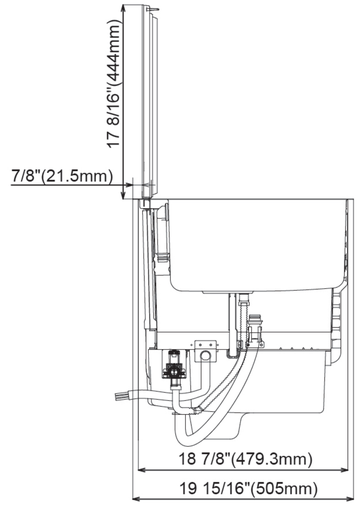

(Vista lateral)

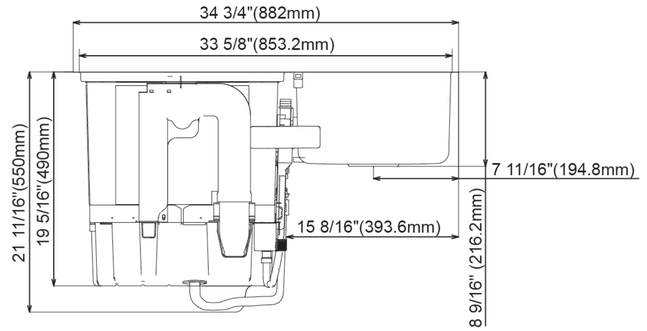

(Vista trasera)

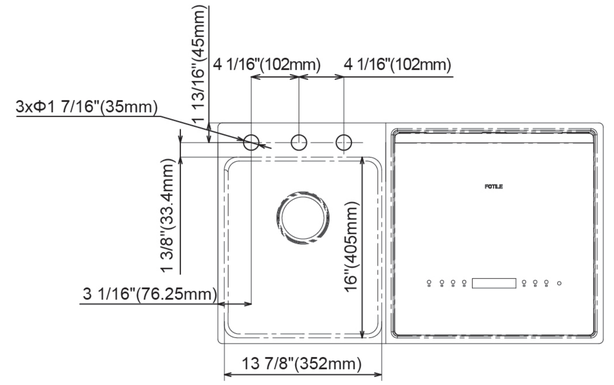

(Vista hacia abajo)

■ Pasos de instalación

Paso 1: Desembalaje

Saque toda la máquina de la caja y colóquela suave-mente.

Paso 2: Instale el tubo de entrada de agua.

Conecte la manguera de entrada de agua de 3/8” a la conexión de la válvula de entrada de agua y apriétela.

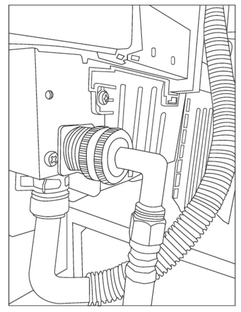

Paso 3: Instale el bajante o triturador de desperdicios de comida

Saque los componentes de la tubería bajante de la bolsa de accesorios de la caja del producto, incluidas las 4 piezas siguientes.

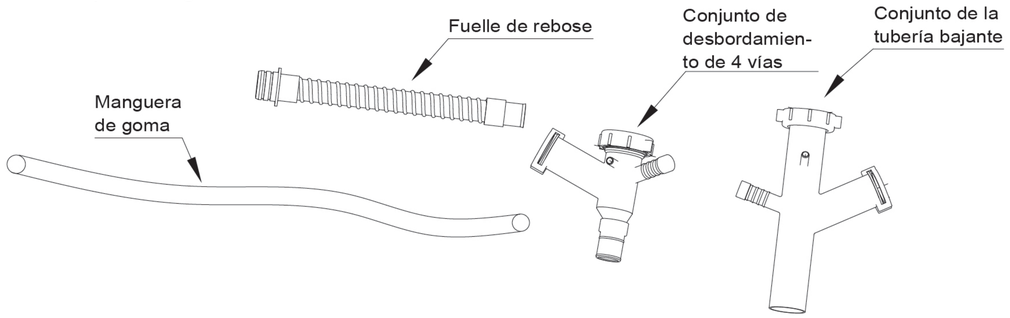

Nota:Los racores de la manguera de desagüe para lavavajillas son de construcción de diámetro variable, el extremo delantero del racor tiene un diámetro interior de 13/16” (20 mm) y el extremo trasero tiene un diámetro interior de 5/8” (14.5 mm). Cuando se utiliza el extremo trasero para la conexión, la parte delantera del accesorio se puede reducir.

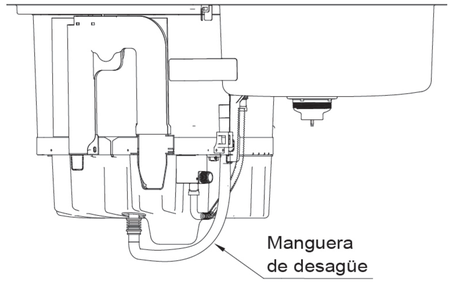

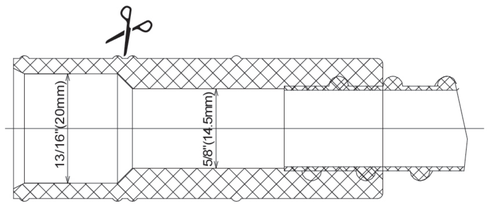

Método de instalación en diferentes escenarios

Opción A: Sin triturador de basura - Sin cámara de aire

Opción B: Sin triturador de basura - Con cámara de aire

Opción C: Con triturador de basura - Sin cámara de aire

Opción D: Con triturador de basura - Con cámara de aire

■ Opción A: Con triturador de basura- Sin cámara de aire

Opción D: Con triturador de basura-Con cámara de aire

1.Instale correctamente la bajante en el fregadero, asegurándose de que quede bien ajustada y no tenga fugas.

2.Retire la cinta adhesiva blanca de la cabeza del conjunto de la tubería bajante y asegúrese de que hay una junta en el conjunto de bajante, después instálelo en el bajante, asegurándose de que la conexión está bien ajustada y es estanca.

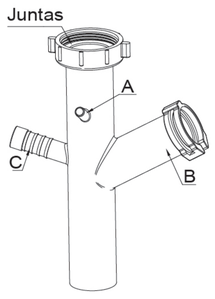

3.Conecte un extremo de la manguera de goma al orificio de goteo situado debajo de la cerradura de la puerta y el otro extremo a la entrada A del conjunto de la tubería bajante.

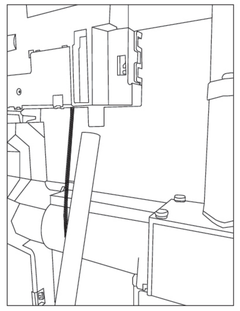

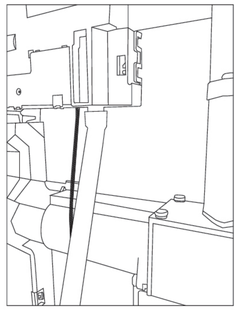

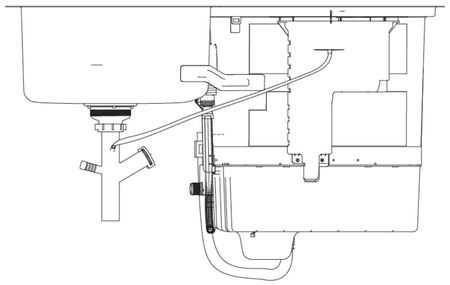

4.Retire los clips de la entrada B del conjunto de la tubería bajante en la dirección de las flechas de la figura siguiente. El accesorio D de fuelle de rebose debe insertarse primero en la abrazadera y luego en la salida del rebosadero del lavavajillas, y después apretarse con la abrazadera; el accesorio B de fuelle de rebose debe insertarse en la entrada B del conjunto de la tubería bajante y bloquearse con los clips que se han retirado.

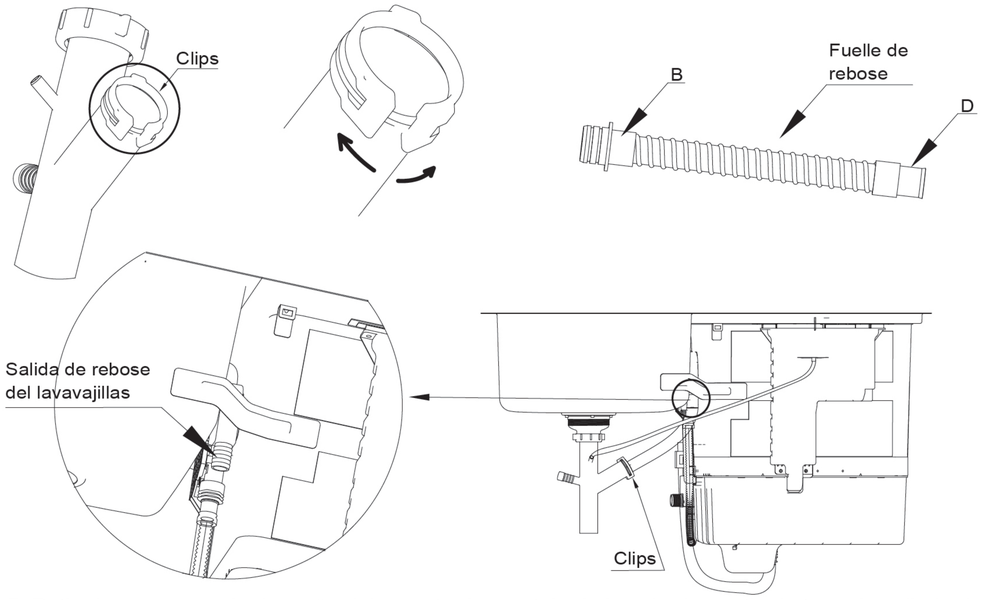

5. Retire la manguera de desagüe del soporte de montaje de la máquina, retire la tapa de sellado de la entrada C del conjunto de la tubería bajante, coloque una abrazadera en el accesorio de la manguera de desagüe, conéctela a la entrada C del conjunto de la tubería bajante y fíjela con la abrazadera.

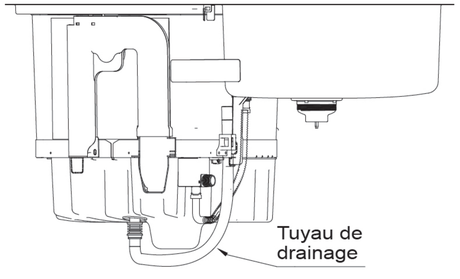

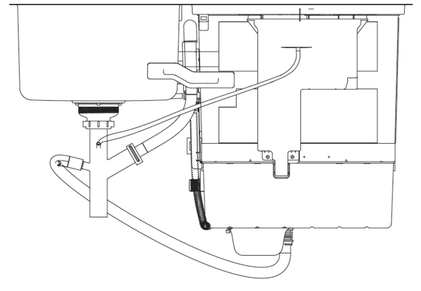

6. La máquina viene con la conexión de tuberías terminada. Por favor, conecte el conjunto de bajante de la máquina a la bajante de la cocina de acuerdo con los requisitos de fontanería del fregadero.

■ Opción B: Sin triturador de basura - Con cámara de aire

1.Instale correctamente la bajante en el fregadero, asegurándose de que quede bien ajustada y no tenga fugas.

2.Retire la cinta blanca del cabezal del conjunto de la tubería bajante y asegúrese de que hay una junta en el conjunto de bajante y, a continuación, instálelo en el bajante, asegurándose de que la conexión es estanca y hermética.

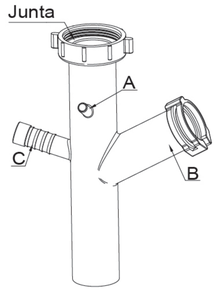

3.Conecte un extremo de la manguera de goma al orificio de goteo situado debajo de la cerradura de la puerta y el otro extremo a la entrada A del conjunto de la tubería bajante.

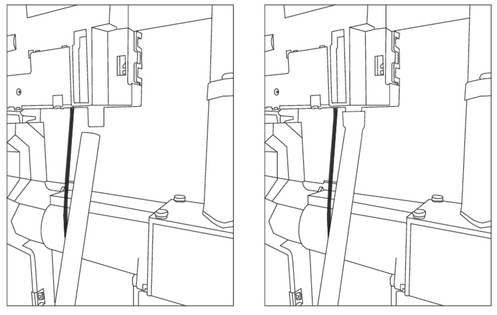

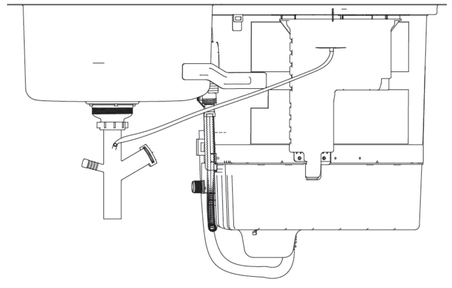

4.Retire la abrazadera de la entrada B del conjunto de la tubería bajante e inserte el extremo del accesorio D del fuelle de rebose en la abrazadera, luego en la salida de rebose del lavavajillas y apriete con la abrazadera; el accesorio B del fuelle de rebose se inserta en la entrada B del conjunto de la tubería bajante y se bloquea en su sitio con la abrazadera retirada.

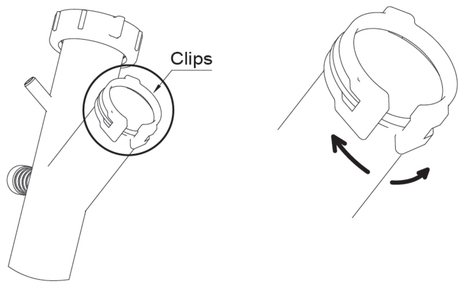

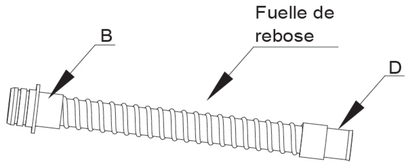

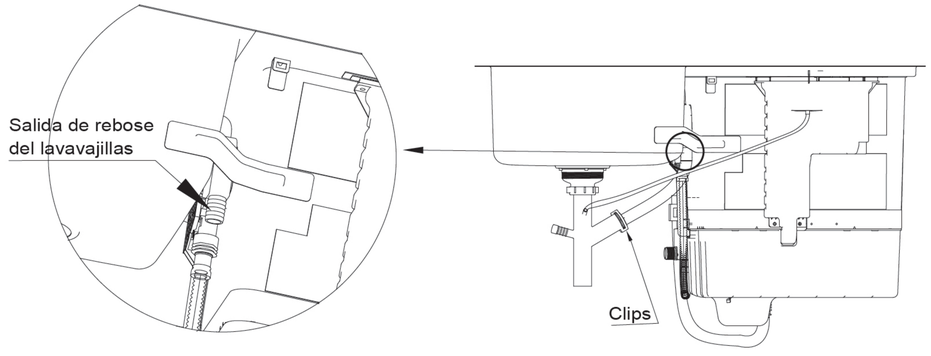

5.Se recomienda instalar el cámara de aire en el lugar indicado.

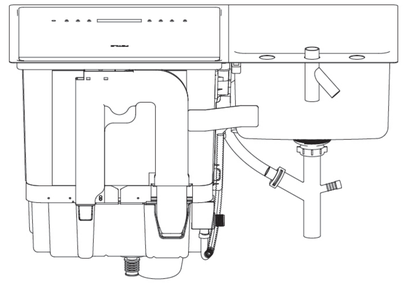

6.Retire la manguera de desagüe del soporte de montaje de la máquina, retire la tapa de sellado del conjunto de la tubería bajante, coloque una abrazadera en el racor de la manguera de desagüe, acceda al cámara de aire y bloquéelo en su sitio con una abrazadera.

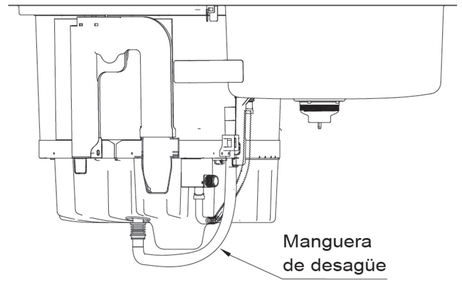

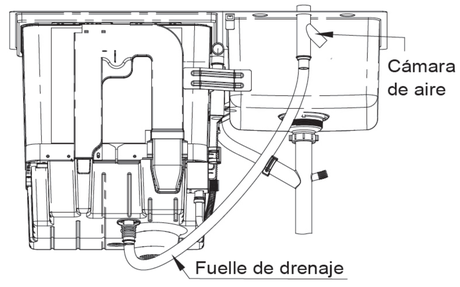

7.Conecte el cámara de aire a la entrada C del conjunto de la tubería bajante utilizando el fuelle de rebose con el cámara de aire. Para que la conexión sea estanca, utilice una abrazadera para apretar la unión.

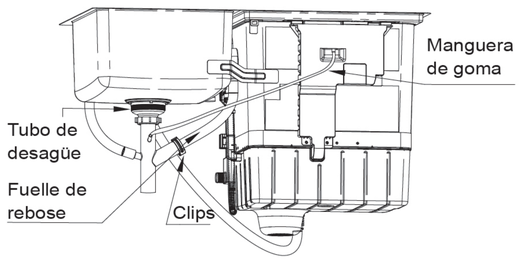

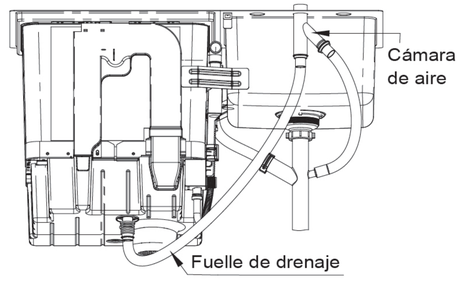

8.Se finaliza la conexión de las tuberías propias de la máquina. Por favor, conecte el conjunto de bajante de la máquina a la bajante de la cocina de acuerdo con los requisitos de fontanería del fregadero.

■ Opción C: Con Triturador de Basura -Sin cámara de aire

Consejos amigables: Si necesita instalar el triturador de basura, se recomienda instalar primero el producto en el armario antes de instalarlo, lo que será más cómodo. Específicamente, puede referirse a los pasos 4 - 6.

1.El triturador de basura abre la entrada y quita la tapa, se hunde en la instalación correcta del triturador de basura, asegúrese de que la instalación es hermética y no tiene fugas.

Nota: Retire el tapón del triturador de basura.



1.bra la entrada del triturador de basura con un martillo y un destornillador.

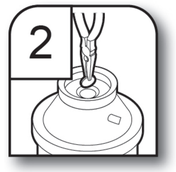

2.Retire la tapa del triturador de basura con unos alicates.

2.Deslice primero el acoplamiento de goma E del conjunto de desbordamiento de 4 vías en la abrazadera y, a continuación, conéctelo al triturador de basura con el puerto A hacia arriba en la dirección que se muestra a continuación y apriete la abrazadera.

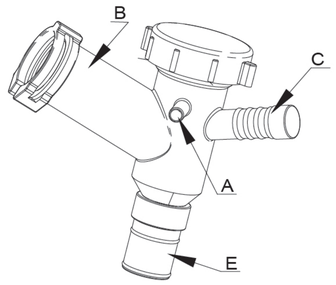

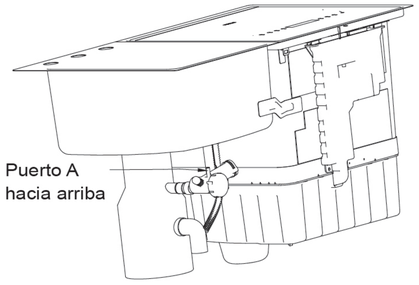

3.Conecte un extremo de la manguera de goma al orificio de goteo situado debajo del pestillo y el otro extremo a la entrada A del conjunto de desbordamiento de 4 vías.

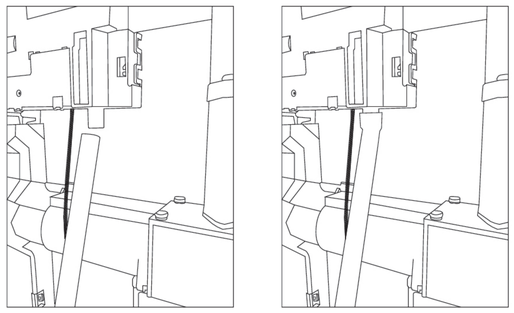

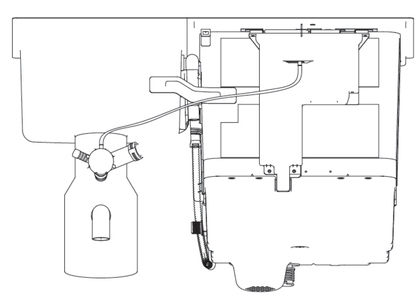

4.Retire los clips de la entrada de B del conjunto de desbordamiento de 4 vías en la dirección de las flechas de la figura siguiente. El extremo del conector del fuelle de rebose D se introduce primero en la abrazadera y luego en la salida del rebosadero del lavavajillas, y después se aprieta con la abrazadera; el conector B del fuelle de rebose se introduce en la entrada de B del conjunto de desbordamiento de 4 vías, y se bloquea con los clips que se han retirado.

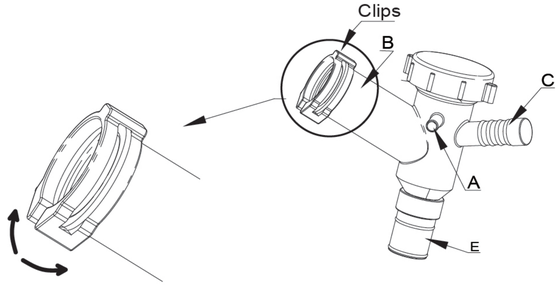

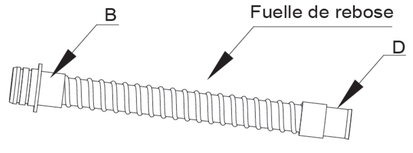

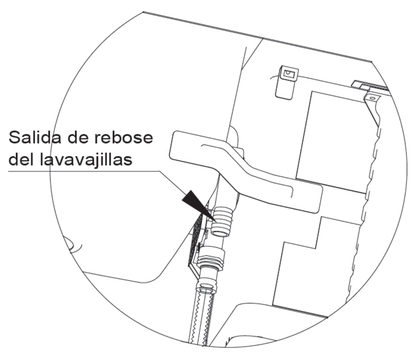

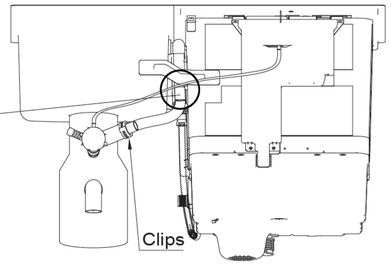

5.Retire la manguera de desagüe del soporte de montaje de la máquina, retire la tapa de sellado de la entrada C del conjunto de desbordamiento inferior de 4 vías, coloque una abrazadera en el accesorio de la manguera de desagüe, conéctela a la entrada C del conjunto de desbordamiento de 4 vías y sujétela en su sitio abrazadera.

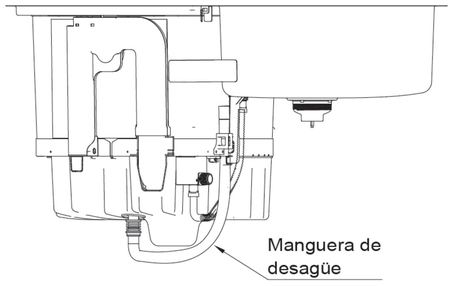

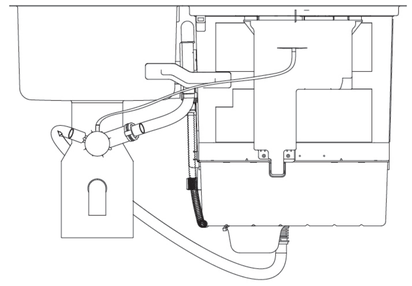

6.Se finaliza la conexión de las tuberías propias de la máquina. Conecte el conjunto de la tubería bajante de la máquina a la tubería bajante de la cocina de acuerdo con los requisitos de conexión de fontanería del triturador de basura.

■ Opción D: Con triturador de basura - Con cámara de aire

Notas amigables: Si necesita instalar el triturador de basura, se recomienda instalar primero el producto en el armario y luego instalarlo, será más conveniente. Para más detalles, por favor refiérase a los pasos 4 - 6. Si usted necesita instalar la cámara de aire en el producto, se recomienda instalar la cámara de aire primero antes de instalar el producto en el armario, por favor refiérase a los siguientes pasos 5-7 para la instalación de la cámara de aire.

1.El Triturador de Basura abra la entrada y quite la tapa, instale correctamente el triturador de basura sobre el fregadero, asegurándose de que la instalación está bien apretada y no hay fugas.

NOTA: Retire el tapón del triturador de basura.



1.Utiliza un martillo y un destornillador para abrir la entrada del triturador de basura.

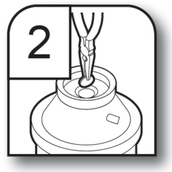

2.Retire la tapa del triturador de basura con alicate.

2.Deslice primero el acoplamiento de goma E del conjunto de desbordamiento de 4 vías en la abrazadera y, luego conéctelo al triturador de basura con la entrada hacia arriba en la dirección de A, como se muestra en el diagrama siguiente, y apriete con la abrazadera.

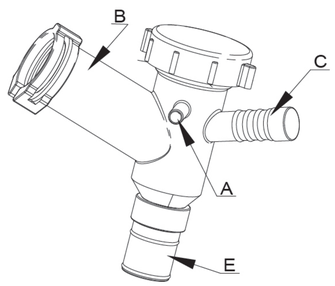

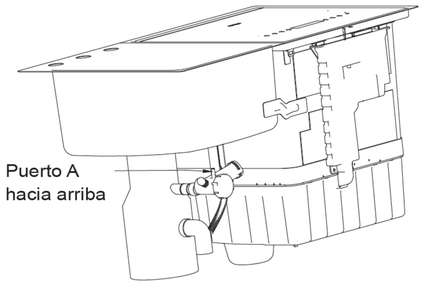

3.Conecte un extremo de la manguera de goma al orificio de goteo situado debajo del pestillo y el otro extremo a la entrada A del conjunto de desbordamiento de 4 vías.

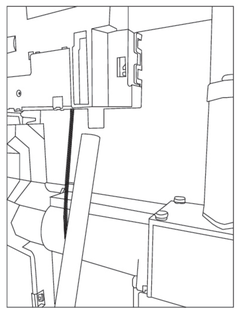

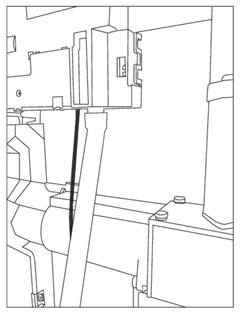

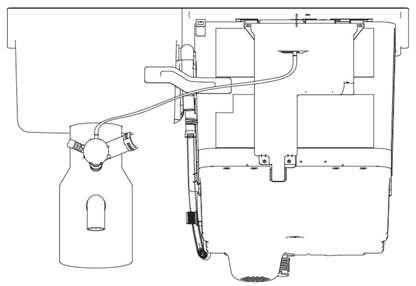

4.Retire los clips de la entrada de B del conjunto de desbordamiento de 4 vías. Coloque primero el extremo del accesorio de fuelle de rebose D en la abrazadera, luego en la salida de rebose del lavavajillas, y apriételo con la abrazadera; el accesorio de fuelle de rebose B se inserta en la entrada de B del conjunto de desbordamiento de 4 vías, y se bloquea con los clips retirados.

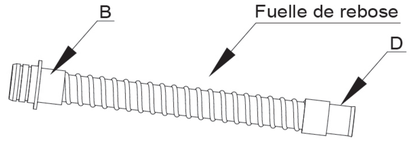

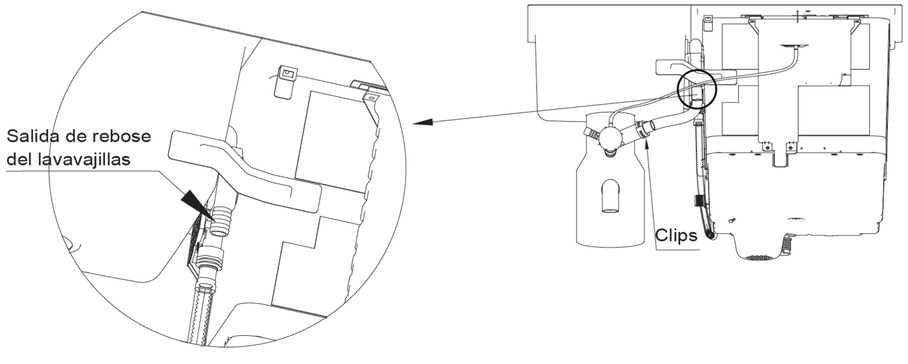

5.Se recomienda instalar el cámara de aire en el lugar indicado.

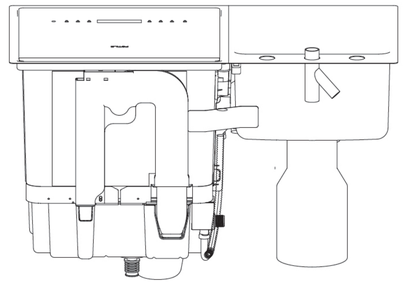

6.Retire la manguera de desagüe del soporte de montaje de la máquina, retire la tapa de sellado del conjunto de la tubería bajante, deslice una abrazadera sobre el accesorio de la manguera de desagüe, golpéela en el espacio de aire y fíjela en su sitio con la abrazadera.

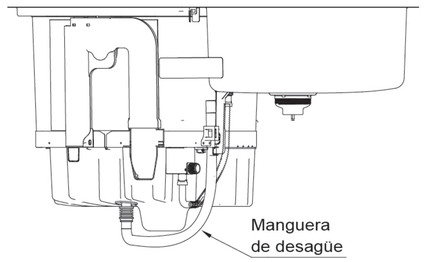

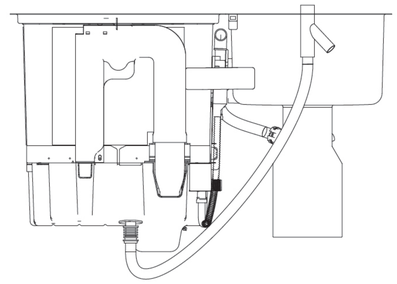

7.Conecte el cámara de aire a la entrada C del conjunto de desbordamiento de 4 vías utilizando el fuelle suministrado con el cámara de aire. Para una conexión estanca, utilice una abrazadera para apretar la unión.

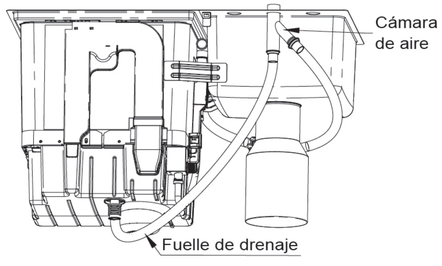

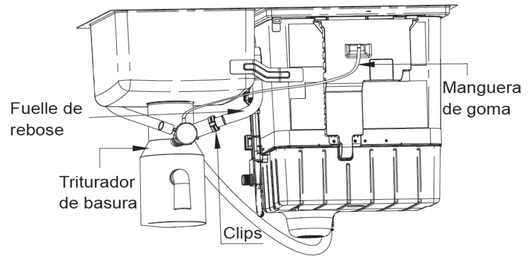

8.Se finaliza la conexión de las tuberías propias de la máquina. Por favor, conecte el conjunto de la tubería bajante de la máquina a la tubería bajante de la cocina de acuerdo con los requisitos de conexión de fontanería del triturador de basura.

Paso 4: Instale el grifo y la válvula de tres vías, la posición de instalación recomendada se muestra en la imagen.

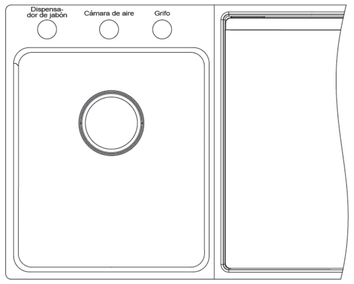

1. Instale el grifo y apriételo.
2. Conecte la válvula de tres vías en la válvula de ángulo de agua fría.
3. El agujero cerca del lavavajillas es el agujero del grifo.

Paso 5: Limpieza y pegado de la encimera

1. Limpie la encimera de instalación.
2. Ponga pegamento de vidrio a lo largo del borde de los agujeros de montaje, asegúrese de que el pegamento de vidrio es continuo y punto ininterrumpido.

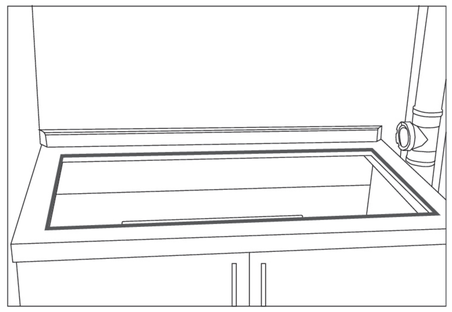

Paso 6: Colocar el lavavajillas de fregadero

1. Póngase guantes protectores para colocar el lavavajillas de fregadero en la abertura.

Nota: Está prohibido sujetar el grifo al levantar el lavavajillas, para no aflojar el grifo y provocar fugas de agua.

Paso 7: Conectar la tubería de agua

1. Conecte correctamente las tuberías de agua fría y caliente del grifo.
2. Conecte la tubería de entrada del lavavajillas del fregadero con la válvula de tres vías de la válvula de agua fría y apriétela.

Nota: La tubería de entrada del lavavajillas debe estar conectada al agua fría.

3. Abra la válvula de esquina para asegurarse de que no hay fugas de agua en todas las conexiones.

Paso 8: Conecte la fuente de alimentación e inserte el enchufe en la toma de corriente de 120V.

Paso 9: Comprobar las tuberías

1. Compruebe que no haya fugas en las tuberías conectadas al fregadero.
2. Compruebe si hay fugas de agua en las tuberías conectadas al fregadero.

Paso 10: Acabado

1. Ponga pegamento de vidrio a lo largo del borde del producto para asegurarse de que está sellado con el hueco de la encimera.
2. Conecte la corriente, pulse el botón de apertura para abrir la puerta y saque todos los objetos del depósito.
3. Coloque el conjunto de la placa del filtro.
4. Instale el brazo rociador: pellizque el clip gris debajo del brazo rociador, póngalo en la posición que se muestra en la imagen y gírelo en el sentido de las agujas del reloj, después de que escuche el sonido “clic”, marque el brazo rociador para asegurarse de que la rotación es fluida .

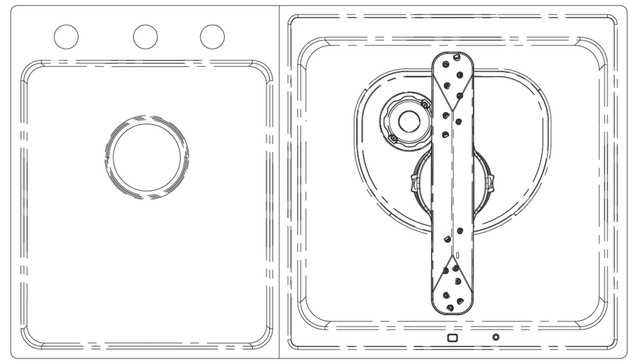

5. Finalice la instalación.

FOTILE

Manuel d’installation

Veillez conserver en lieu sûr pour référence

Veuillez lire attentivement ce Manuel avant l'installation.

Lave-vaisselle à évier

SD2F-P5

SD2F-P5L

Chère utilisatrice/cher utilisateur,

Nous vous remercions d'avoir acheté le lave-vaisselle à évier FOTILE que nous avons fabriqué minutieusement. Veuillez lire attentivement ce Manuel avant l'installation. Veuillez contacter le centre de service FOTILE chaque fois que vous avez besoin d'une assistance.

CONTENTS

Chapitres du manuel

Table des matières 1

Consignes de sécurité 2

Exigences d'installation 3

Liste d'installation 4

Liste d'emballage des produits 4

Accessoires d'installation 5

Outils d'installation 6

Installation 7

Dimensions du produit 7

Étapes d’installation 7

I. CONSIGNES DE SÉCURITÉ

Veuillez respecter strictement les consignes de sécurité importantes suivantes et comprendre complètement le contenu du Manuel avant l'utilisation afin d'éviter toute blessure ou tout dommage matériel à l'utilisateur et/ou un tiers.

1. Ce produit ne doit être installé que par un plombier professionnel certifié ayant des compétences de base en mécanique, en électricité et en tuyauterie.
2. Le personnel d'installation est responsable d'installer le produit correctement. Toute défaillance du produit due à une mauvaise installation ne sera pas couverte par la garantie de FOTILE.
3. L'alimentation électrique doit être coupée avant l'installation pour éviter tout choc électrique.
4. Il est strictement interdit de mouiller les pièces électriques telles que le cordon d'alimentation et les connecteurs, sous peine de provoquer un choc électrique ou d'autres blessures accidentelles.
5. Ne pas modifier, ni étirer, ni nouer, ni presser le cordon d'alimentation avec des objets lourds. Sinon, le cordon d'alimentation risque d'être endommagé et de provoquer ainsi un choc électrique, un incendie ou d'autres accidents.
6. Il est interdit de toucher le cordon d'alimentation ou les composants électriques avec des mains mouillées, sous peine de provoquer un choc électrique.
7. La prise d'alimentation doit être mise à la terre de manière fiable pour garantir la sécurité. S'il n'y a pas de mise à la terre, il faut demander à un électricien agréé de l'installer. Il ne faut pas connecter le fil de mise à la terre aux conduites de gaz, aux conduites d'eau potable, aux paratonnerres ou aux lignes téléphoniques. Une mauvaise mise à la terre peut provoquer un choc électrique ou d'autres accidents.
8. Si le cordon d'alimentation est endommagé, pour éviter tout danger, il doit être remplacé par le personnel du service après-vente de FOTILE ou par un professionnel.
9. La prise électrique des appareils doit être montée dans le placard ou sur le mur adjacent à l'espace sous la table où l'appareil sera installé .
10. Une ouverture suffisamment grande doit être mise en place entre les cloisons spécifiées dans le point (9) pour permettre le passage de la prise de raccordement, dont la dimension la plus longue ne doit pas dépasser 38 mm (1,5 pouces) .
11. En ce qui concerne les bords de l'ouverture spécifiée dans le point (10), ils doivent être lisses et arrondis s'il s'agit de cloisons en bois. S'il s'agit de cloisons métalliques, il faut utiliser les protecteurs de bord ou adopter un autre moyen pour éviter de rayer le cordon d'alimentation.
12. Pour éviter d'endommager le cordon d'alimentation, il faut être prudent lors de l'installation ou du démontage des appareils.
13. Il faut faire attention aux angles et porter des gants de protection lors du déplacement du produit afin d'éviter les coupures.
14. L'arrivée d'eau du lave-vaisselle à évier de FOTILE doit être raccordée à l'eau froide car l'eau chaude affectera la fonction de lavage des fruits et légumes.
15. Il faut tenir les enfants à l'écart des films en plastique et des boîtes d'emballage afin d'éviter tout risque d'étouffement. Par conséquent, il est obligé de garder les matériaux d'emballage loin des enfants. Les matériaux d'emballage ne sont pas des jouets.
16. Le plan de travail sur lequel le produit est monté doit être suffisamment solide pour supporter 220 lbs (100Kg), et l'ensemble de l'appareil doit être solidement fixé sur le plan de travail.
17. Ce produit est encastré dans un placard dont le matériau doit être résistant à la température et à l'humidité.
18. Lors de l'installation du produit, la distance entre la fente de fonction, le compteur de gaz et le tuyau de gaz doit être supérieure à 1113/16" (300mm), et la distance entre la boîte de jonction, le compteur de gaz et le tuyau de gaz doit être supérieure à 515/16" (150mm).

19. Il est obligé de respecter les exigences relatives au raccordement de tuyaux d'égout stipulées dans les lois et réglementations locales pour raccorder le tuyau d'égout.
20. Après l'installation, il vaut mieux conserver soigneusement ce Manuel pour toute référence ultérieure.

II. EXIGENCES D'INSTALLATION

Veuillez lire et respecter toutes les consignes de sécurité et tous les avertissements afin d'éviter toute blessure ou tout dommage matériel à l'utilisateur et/ou un tiers.

1.Le placard ne peut pas contenir d'articles tels que des tuyaux de gaz, des compteurs de gaz et d'autres éléments qui interfèrent avec la fente de fonction et le tuyau d'égout.

Tuyaux et équipements		Distance avec les conduites de gaz	
		Pose parallèle	Pose croisée
Équipements électriques	Fils ou câbles isolés pour installation ouverte	9 7/8" (250mm)	3 15/16" (100mm)
	Fils nus d'une tension inférieure à 1000 V	39 3/8" (1,000mm)	39 3/8" (1,000mm)
	Tableaux ou boîtes de distribution, compteurs d'électricité	11 13/16" (300mm)	Inadmissible
	Prises électriques, interrupteurs	5 15/16" (150mm)	Inadmissible

2. La tuyauterie d'eau et la connexion électrique doivent être disponibles dans l'armoire (ou l'armoire adjacente).
3. Une alimentation électrique de 120 V/60 Hz avec une mise à la terre fiable doit être disponible. Il est nécessaire de disposer d'un câblage séparé d'un diamètre de 14 AWG ou plus.
4. La pression de la tuyauterie d'eau doit être comprise entre 20,3-145,04 psi.
5. Hauteur du tuyau d'évacuation : la hauteur entre le dessus du plan d'installation et le tuyau d'égout doit être supérieure ou égale à 21 11/16" (550mm).

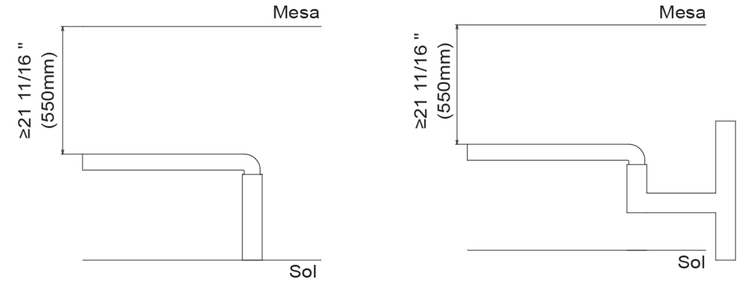

6. Dimensions de l'ouverture sur la table et dimensions intérieures du placard.

Dimensions de l'ouverture sur la table			Dimensions intérieures du placard		
Longueur	Largeur	Angle R	Longueur	Largeur	Hauteur
33 11/16"	18 15/16"	7/16"	≥33 7/8"	≥20 1/2"	≥35 7/16"
855mm	480mm	10mm	860mm	520mm	900mm

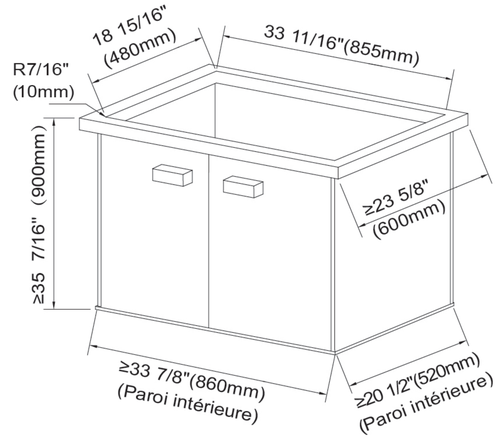

7. Lors de l'installation du lave-vaisselle, il est nécessaire de considérer si toute la machine peut être sortie du placard lors d'un entretien ultérieur.
8. Il faut réserver au moins 18 1/2” d'espace sur la table pour que la porte du lave-vaisselle puisse s'ouvrir normalement.

■ Liste d'installation

Liste d'emballage des produits

Instructions pour l'utilisation et l'entretien		1
Manuel d'installation		1
Carte de garantie		1
Support de cuvette		1jeu
Composant de tuyau d'égout		1
Composant à quatre voies de débordement		1
Soufflet de débordement		1
Tube en caoutchouc		1

Collier de serrage	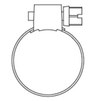	5
Bras de pulvérisation	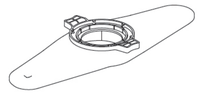	1
Composant du filtre	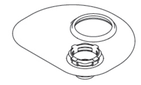	1jeu

Accessoires d'installation recommandés (veuillez acheter en fonction de l'installation réelle)

√ : obligatoire × : pas besoin ◯ : optionnel

Matière	Nom et spécification	Quantité	Méthode d'assainissement	
			Crépine d'évier à colonne standard en acier inoxydable 9/16”	Dispositif de traitement d'évier de cuisine
				
	Robinetterie	1	√	
	Distributeur de savon	1	◯	
	Entrefer	1	◯	
	Ligne d'alimentation universelle en acier inoxydable pour lave-vaisselle 3/8’’	1	√	
	Adaptateur à angle droit 1-1/2"	1	√	
	Écrou à joint coulissant 1-1/2"	1	√	
	Té de tuyau Tuyau d'égout et de drainage Hub x Hub x Hub Té 1-1/2 in	1	◯	
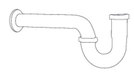	Purgeur en plastique de type P 1-1/2’’	1	√	

Outils d'installation recommandés

（Veuillez acheter en fonction de l'installation réelle）

Matière	Nom et spécification	Quantité
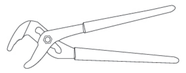	PC-1250 Coupe-tube en plastique à course unique	1
	Tournevis à tête plate	1
	Pince à joints rainurés auto-ajustables	1
	Clé à écrou de blocage	1
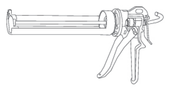	Pistolet à colle + ciment de verre imperméable et résistant à la moisissure	1
	Grattoir à ciment pour verre	1
	Ruban à mesurer	1

III. INSTALLATION

■ Dimensions du produit

unité: in (mm)

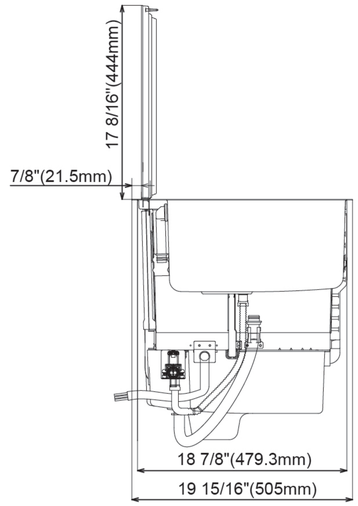

(Vue latérale)

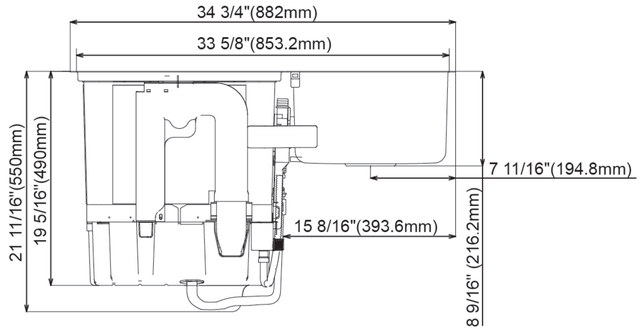

(Vue arrière)

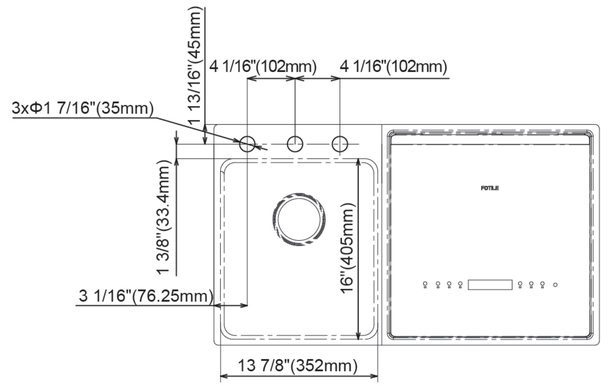

(Vue de dessus)

■ Étapes d’installation

Étape1 : Déballage

Sortez l'ensemble de la machine de la boîte et placez-la de manière stable.

Étape 2 : Installation du tuyau d’entrée d'eau

Raccordez le tuyau d’entrée d'eau de 3/8’’ au raccord de la vanne d'arrivée d'eau, puis serrez.

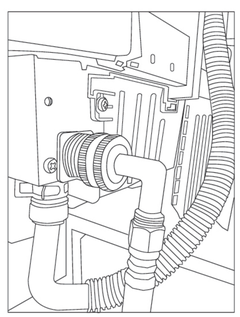

Étape 3 : Installation du dispositif de drainage ou du dispositif de traitement des déchets de cuisine

Sortez les composants du tuyau d’égout du sac d'accessoires de la boîte du produit, y compris les 4 pièces suivantes.

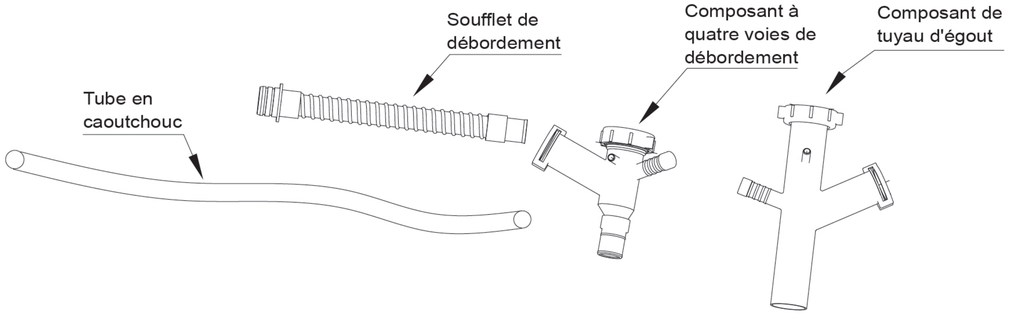

Description : Le joint du tuyau de drainage du lave-vaisselle adopte la structure de diamètre variable. Le diamètre intérieur de l'extrémité avant du joint est de 13/16" (20mm) et le diamètre intérieur de l'extrémité arrière est de 5/8" (14,5mm). Lorsque l'extrémité arrière est utilisée pour effectuer un raccordement, l'extrémité avant du raccord peut être soustraite.

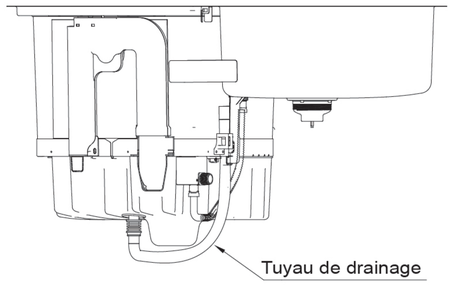

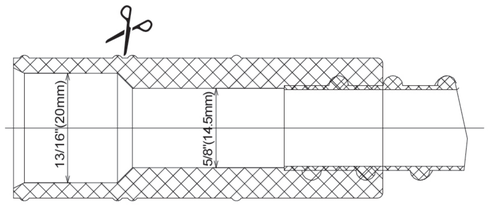

Installation dans différents scénarios

Option A : sans dispositif de traitement des déchets - sans entrefer
Option B : sans dispositif de traitement des déchets - avec entrefer
Option C : avec dispositif de traitement des déchets - sans entrefer
Option D : avec dispositif de traitement des déchets - avec entrefer

■ Option A : sans dispositif de traitement des déchets de cuisine - sans entrefer

1. Installez correctement le dispositif de drainage sur l'évier tout en assurant l’étanchéité sans fuite d’eau.
2. Enlevez le ruban adhésif blanc à la tête du composant de tuyau d’égout et assurez-vous qu'il y a un joint d’étanchéité dessus, installez-le sur le dispositif de drainage en assurant l’étanchéité sans fuite d’eau.

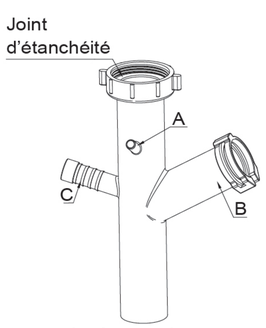

3. Raccordez une extrémité du tube en caoutchouc à l'orifice d'égouttage situé sous la serrure de la porte et l'autre extrémité à l'entrée A du composant de tuyau d’égout.

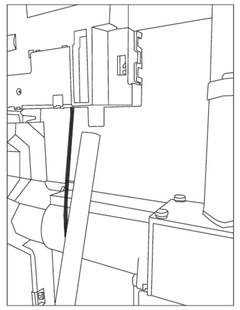

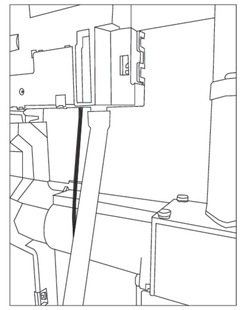

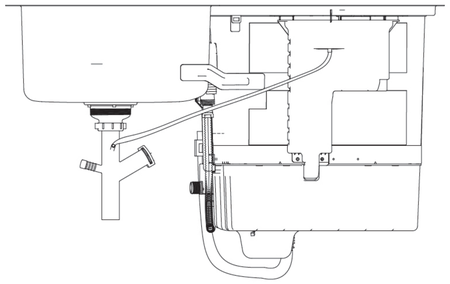

4. Enlevez les clips à l'entrée B du composant de tuyau d’égout dans le sens des flèches de la figure ci-dessous. Le raccord D du soufflet de débordement doit être inséré d'abord dans le collier, puis dans la sortie de débordement du lave-vaisselle, et ensuite serré avec le collier ; le raccord B du soufflet de débordement doit être inséré dans l'entrée B du composant de tuyau d’égout et bloqué avec les clips démontés.

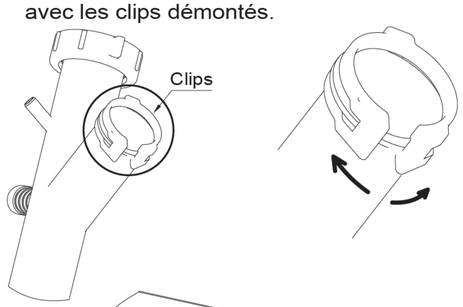

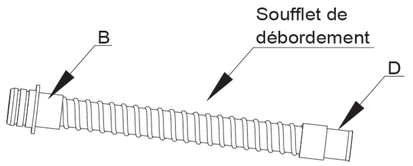

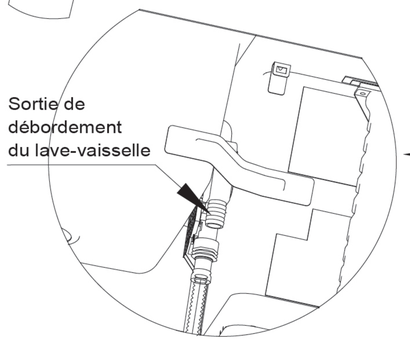

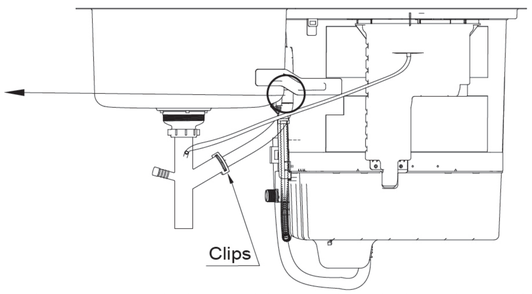

5. Retirez le tuyau de vidange du support de montage de la machine, retirez le bouchon d'étanchéité à l'entrée C du composant de tuyau d’égout, mettez un collier sur le raccord du tuyau de vidange, fixez-le à l'entrée C du composant de tuyau d’égout et fixez-le avec le collier.

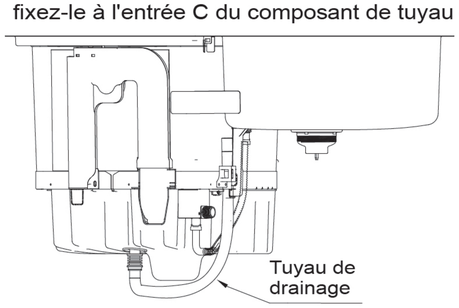

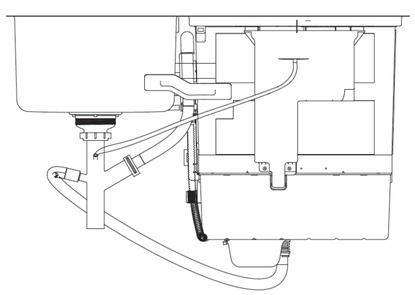

6. La tuyauterie de la machine est raccordée. Veuillez raccorder le composant du tuyau d’égout de la machine au tuyau d’égout de la cuisine conformément aux exigences en matière de raccordement des tuyaux.

■ Option B : sans dispositif de traitement des déchets - avec entrefer

1.Installez correctement le dispositif de drainage sur l'évier tout en assurant l'étanchéité sans fuite d'eau.

2.Enlevez le ruban adhésif blanc à la tête du composant de tuyau d'égout et assurez-vous qu'il y a un joint d'étanchéité dessus, installez-le sur le dispositif de drainage en assurant l'étanchéité sans fuite d'eau.

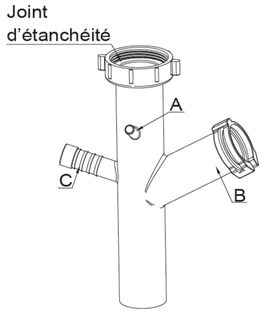

3.Raccordez une extrémité du tube en caoutchouc à l'orifice d'égouttage situé sous la serrure de la porte et l'autre extrémité à l'entrée A du composant de tuyau d'égout.

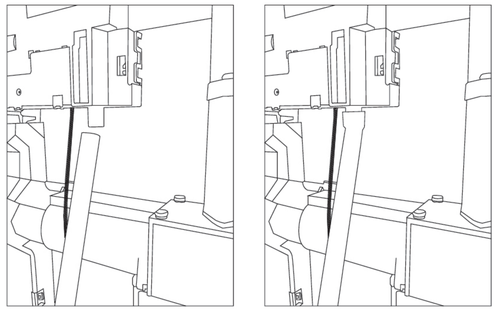

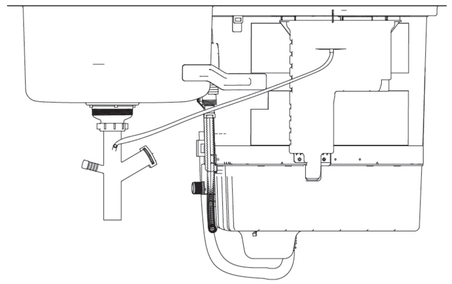

4.Enlevez les clips à l'entrée B du composant de tuyau d'égout. Le raccord D du soufflet de débordement doit être inséré d'abord dans le collier, puis dans la sortie de débordement du lave-vaisselle, et ensuite serré avec le collier ; le raccord B du soufflet de débordement doit être inséré dans l'entrée B du composant de tuyau d'égout et bloqué avec les clips démontés.

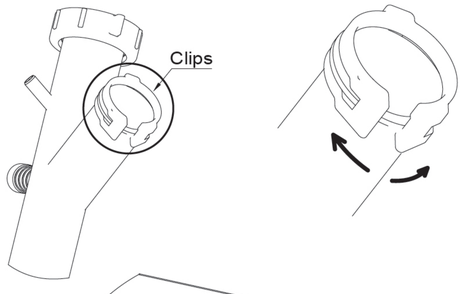

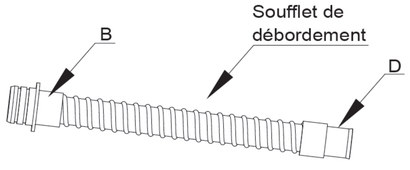

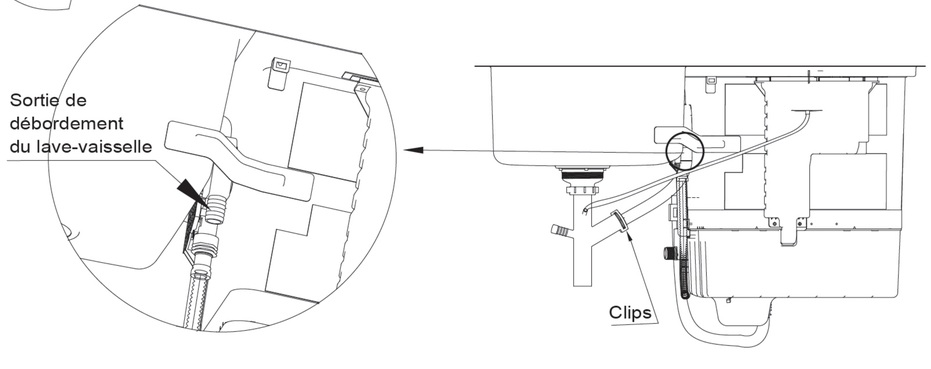

5.Il est recommandé d'installer l'entrefer à la position illustrée dans la figure ci-dessous.

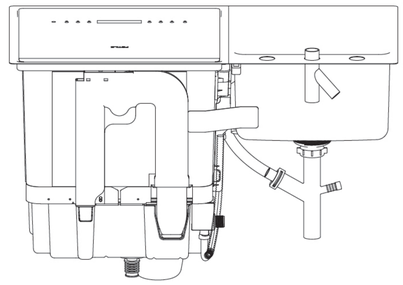

6.Retirez le tuyau de vidange du support de montage de la machine, retirez le couvercle d'étanchéité du composant de tuyau d'égout, mettez un collier sur le raccord du tuyau de vidange, connectez l'entrefer et fixez-le avec le collier.

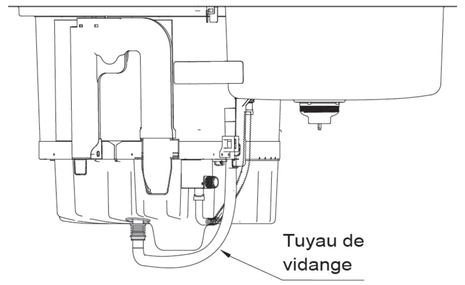

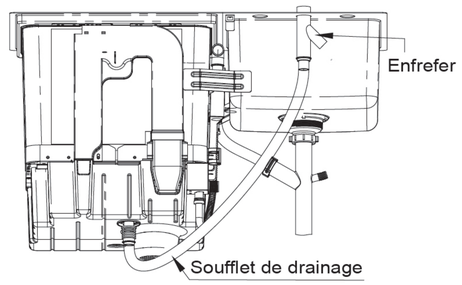

7.Raccordez l'entrefer à l'entrée C du composant de tuyau d'égout à l'aide du soufflet fourni avec l'entrefer. Pour assurer l'étanchéité, il faut utiliser un collier pour serrer le joint.

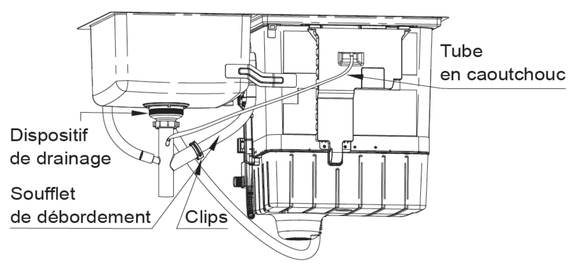

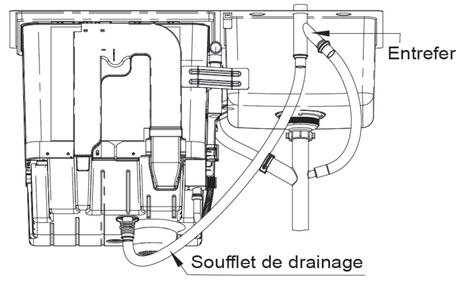

8.La tuyauterie de la machine est raccordée. Veuillez raccorder le composant du tuyau d'égout de la machine au tuyau d'égout de la cuisine conformément aux exigences en matière de raccordement des tuyaux.

■ Option C : avec dispositif de traitement des déchets - sans entrefer

Remarque : Si vous devez installer le dispositif de traitement de déchets, il est recommandé d'installer d'abord le produit dans le placard, ce qui sera plus pratique. Vous pouvez vous référer aux étapes quatre à six pour plus de détails.

1.Percez l'entrée du dispositif de traitement de déchets et retirez le couvercle. Installez correctement le dispositif de traitement de déchets sur l'évier tout en assurant l'étanchéité sans fuite d'eau.

Remarque : le bouchon du dispositif de traitement de déchets doit être retiré.



1.Percez l'entrée du dispositif de traitement de déchets à l'aide d'un marteau et d'un tournevis.

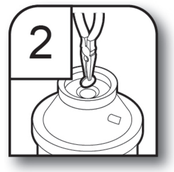

2.Retirez le couvercle du dispositif de traitement de déchets à l'aide d'une pince.

2.Mettez d'abord le joint en caoutchouc E du composant à quatre voies de débordement dans le collier, puis suivez l'image ci-dessous avec l'accès A vers le haut. Connectez le dispositif de traitement de déchets et serrez fermement le collier.

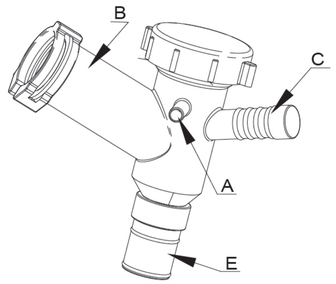

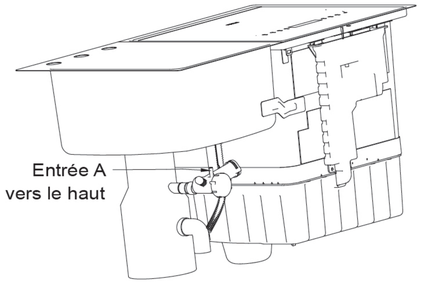

3.Raccordez une extrémité du tube en caoutchouc à l'orifice d'égouttage situé sous la serrure de la porte et l'autre extrémité à l'entrée A du composant à quatre voies de débordement.

4.Enlevez les clips à l'entrée B du composant de tuyau d'égout dans le sens des flèches de la figure ci-dessous. Le raccord D du soufflet de débordement doit être inséré d'abord dans le collier, puis dans la sortie de débordement du lave-vaisselle, et ensuite serré avec le collier ; le raccord B du soufflet de débordement doit être inséré dans l'entrée B du composant à quatre voies de débordement et bloqué avec les clips démontés.

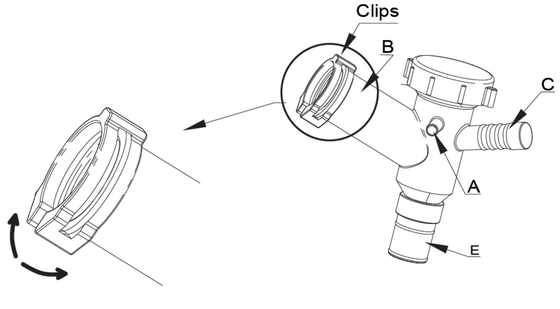

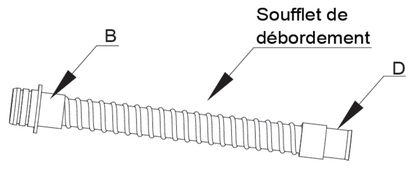

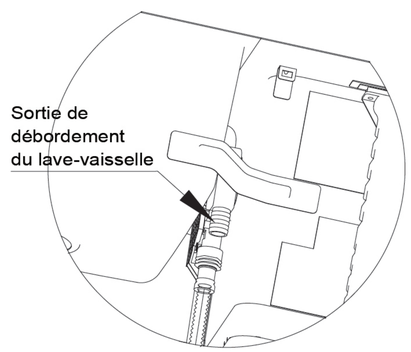

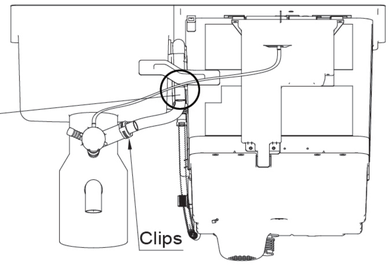

5.Retirez le tuyau de vidange du support de montage de la machine, retirez le couvercle d'étanchéité à l'entrée C du composant à quatre voies de débordement inférieur, mettez un collier sur le raccord du tuyau de vidange, fixez-le à l'entrée C du composant à quatre voies de débordement et fixez-le avec le collier.

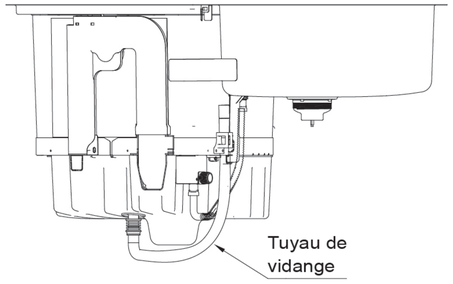

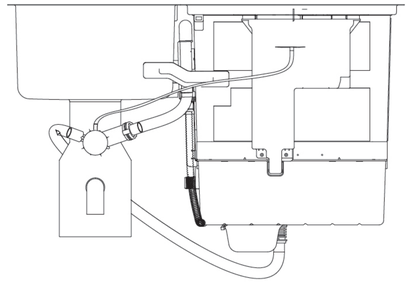

6.La tuyauterie de la machine est raccordée. Veuillez raccorder le composant du tuyau d'égout de la machine au tuyau d'égout de la cuisine conformément aux exigences en matière de raccordement des tuyaux du dispositif de traitement des déchets.

■ Option D : avec dispositif de traitement des déchets - avec entrefer

Remarque : Si vous devez installer le dispositif de traitement de déchets, il est recommandé d'installer d'abord le produit dans le placard, ce qui sera plus pratique. Vous pouvez vous référer aux étapes quatre à six pour plus de détails. Si vous devez installer l'entrefer sur le produit, il est recommandé d'installer d'abord l'entrefer avant d'installer le produit dans le placard. Vous pouvez vous référer aux étapes cinq à sept pour l'installation de l'entrefer.

1.Percez l'entrée du dispositif de traitement de déchets et retirez le couvercle. Installez correctement le dispositif de traitement de déchets sur l'évier tout en assurant l'étanchéité sans fuite d'eau.

Remarque : le bouchon du dispositif de traitement de déchets doit être retiré.



1.Percez l'entrée du dispositif de traitement de déchets à l'aide d'un marteau et d'un tournevis.

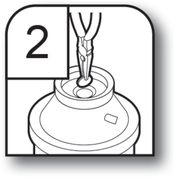

2.Retirez le couvercle du dispositif de traitement de déchets à l'aide d'une pince.

2.Mettez d'abord le joint en caoutchouc E du composant à quatre voies de débordement dans le collier, puis suivez l'image ci-dessous avec l'accès A vers le haut. Connectez le dispositif de traitement de déchets et serrez fermement le collier.

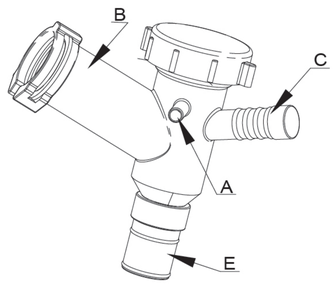

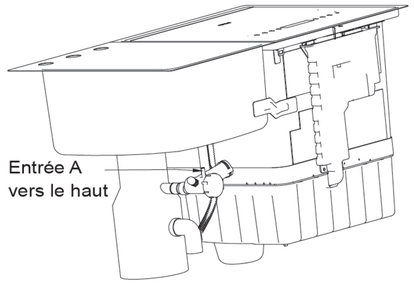

3.Raccordez une extrémité du tube en caoutchouc à l'orifice d'égouttage situé sous la serrure de la porte et l'autre extrémité à l'entrée A du composant de tuyau d'égout.

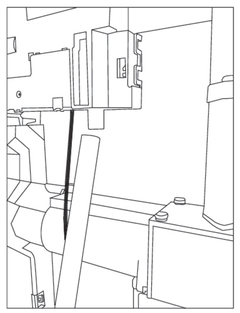

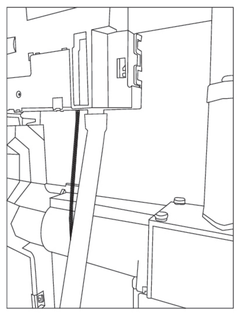

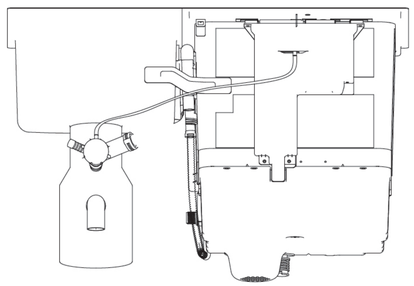

4.Enlevez les clips à l'entrée B du composant à quatre voies de débordement. Le raccord D du soufflet de débordement doit être inséré d'abord dans le collier, puis dans la sortie de débordement du lave-vaisselle, et ensuite serré avec le collier ; le raccord B du soufflet de débordement doit être inséré dans l'entrée B du composant à quatre voies de débordement et bloqué avec les clips démontés.

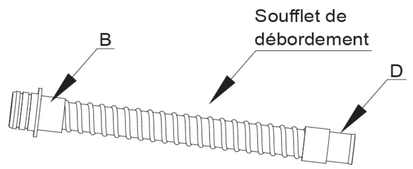

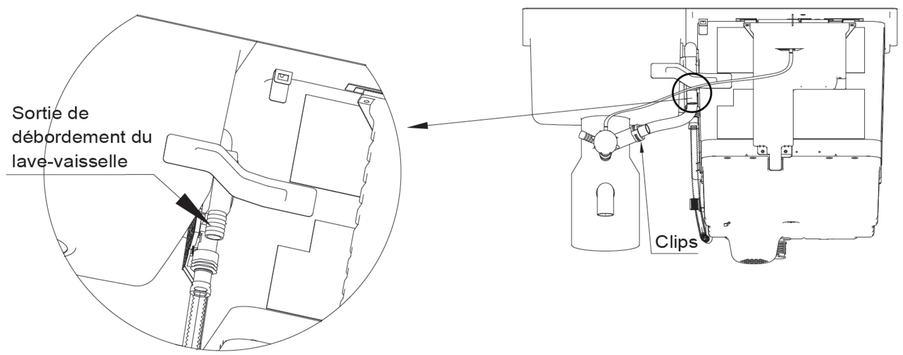

5.Il est recommandé d'installer l'entrefer à la position illustrée dans la figure ci-dessous.

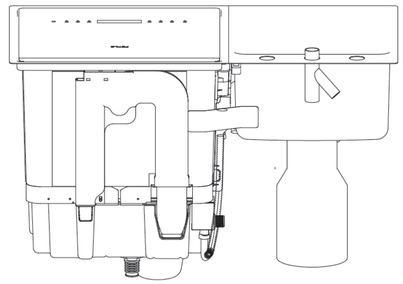

6.Retirez le tuyau de vidange du support de montage de la machine, retirez le couvercle d'étanchéité du composant de tuyau d'égout, mettez un collier sur le raccord du tuyau de vidange, connectez l'entrefer et fixez-le avec le collier.

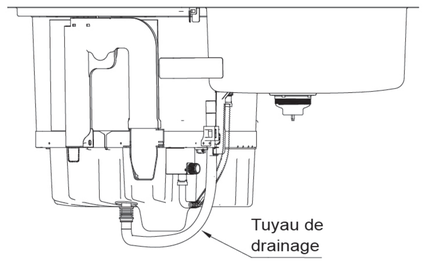

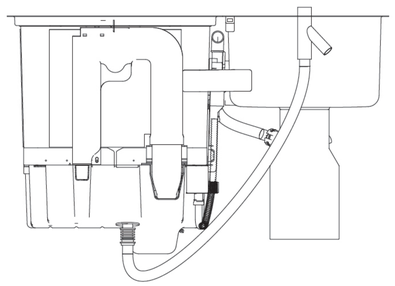

7.Raccordez l'entrefer à l'entrée C du composant à quatre voies de débordement à l'aide du soufflet fourni avec l'entrefer. Pour assurer l'étanchéité, il faut utiliser un collier pour serrer le joint.

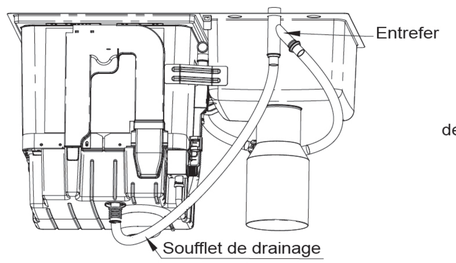

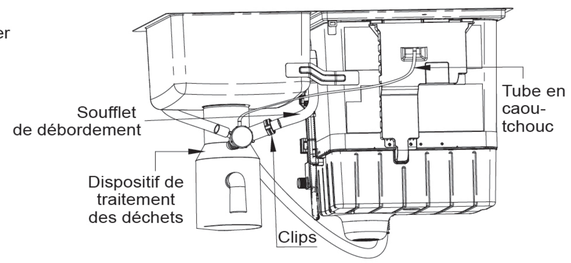

8.La tuyauterie de la machine est raccordée. Veuillez raccorder le composant du tuyau d'égout de la machine au tuyau d'égout de la cuisine conformément aux exigences en matière de raccordement des tuyaux du dispositif de traitement des déchets.

Étape 4 : Installez le robinet et le té. La position d'installation recommandée est indiquée sur l'image.

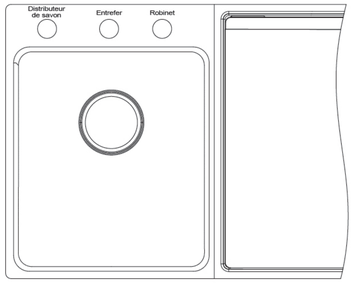

1. Installez et serrez le robinet.
2. Connectez le té à la vanne d'angle d'eau froide.
3. Le trou près du lave-vaisselle est celui de robinet.

Étape 5 : Nettoyage et collage de la table

1. Nettoyez la table d'installation.
2. Percez de la colle à verre le long du bord du trou d'installation tout en assurant que la colle à verre est continue.

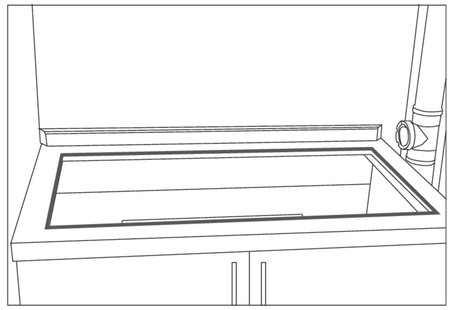

Étape 6 : Placez le lave-vaisselle à évier

1. Mettez des gants de protection pour placer le lave-vaisselle à évier dans l'ouverture.

Remarque : Il est interdit de tenir le robinet dans la main lorsque vous soulevez le lave-vaisselle, car cela peut desserrer le robinet et provoquer une fuite d'eau.

Étape 7 : Raccordez la tuyauterie

1. Raccordez correctement les tuyaux d'eau froide et d'eau chaude du robinet.
2. Raccordez le tuyau d'entrée du lave-vaisselle à évier au té du robinet d'eau froide et serrez.

Remarque : le tuyau d'entrée du lave-vaisselle doit être raccordé à l'eau froide.

3. Ouvrez le robinet d'angle pour confirmer qu'il n'y a pas de fuite d'eau au niveau de tous les raccordements.

Étape 8 : Branchez l'alimentation électrique et insérez la fiche dans une source d'alimentation de 120 V.

Étape 9 : Vérifiez la tuyauterie

1. Vérifiez l'étanchéité de la tuyauterie reliée à l'évier.
2. Vérifiez l'étanchéité de la tuyauterie reliée à l'évier de fonction.

Étape 10 : Finition

1. Placez de la colle à verre le long du bord du produit pour assurer l'étanchéité de l'espace avec la table.
2. Branchez l'alimentation, appuyez sur le bouton d'ouverture pour ouvrir la porte et sortez tous les objets à l'intérieur de l'évier.
3. Mettez en place l'assemblage de la plaque filtrante.
4. Installez le bras de pulvérisation : pincez les clips gris sous le bras de pulvérisation, mettez-le dans la position indiquée sur l'image et tournez-le dans le sens des aiguilles d'une montre, après avoir entendu un son « clic », remuez le bras de pulvérisation pour s'assurer que la rotation est normale.

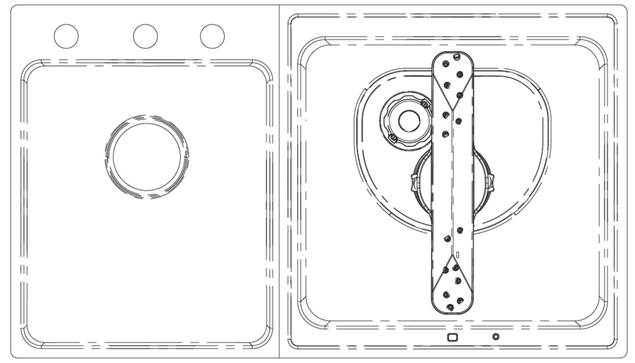

5. L'installation est finie.

FOTILE

安装指南

请妥善保管，以备参阅

使用产品前请仔细阅读
本说明书

水槽洗碗机

SD2F-P5
SD2F-P5L

CONTENTS

尊敬的用户，您好！

感谢您选购方太公司为您精心制造的方太水槽洗碗机产品，安装前请仔细通读本安装说明，

如有任何需要敬请致电方太服务热线。

手册章节

目录 ---------- 1

安全须知 ---------- 2

安装要求 ---------- 2

安装清单 ---------- 4

产品包装清单 ---------- 4

安装辅材 ---------- 5

安装工具 ---------- 6

安装 ---------- 7

产品尺寸 ---------- 7

安装步骤 ---------- 7

一、安全须知

为了避免对使用人员及其他人员造成危害及财产损害，如下均为有关安全的重要事项，敬请严格遵守，并在充分理解内容的基础上正确使用。

1、安装本产品须有基本的机械、电气、管道技能技术，请持证的专业水管工来安装。
2、正确的安装是安装者的责任，如因安装不当导致的产品故障将不在方太保修范围内。
3、在提供安装服务之前必须切断电源以免触电。
4、严禁电源线、接插件等电器部件沾水，如果沾水使用可能会导致触电或其它意外伤害。
5、请不要对电源线进行改制、拉伸、禁止结扣及施加重物挤压等。否则易导致电源线破损而发生触电和火灾等事故。
6、请不要用潮湿的手触摸电源线及电器部件否则易发生触电事故。
7、电源插座必须具有可靠的接地线以确保安全。如没有接地线请让持证的电工安装接地线，不得将接地线接于煤气管、自来水管、避雷针及电话线上。接地不良可能引起触电及其他事故。
8、如果电源线损坏为了避免危险，必须方太售后人员或专业人员更换。
9、电器的电源插座应安装在柜子里，或安装在与安装电器的台下空间相邻的墙上。
10、在(9)中规定的隔间之间必须有一个开口，其大小足以让连接插头通过。开口的最长尺寸不应超过38毫米（1.5英寸）。
11、(10)中规定的开口的边缘，如果是木质隔断，应光滑圆润，如果是金属隔断，应使用边缘保护器或者其他方式保护电源线不会划伤。
12、在安装或拆除器具时，应小心谨慎，以减少损坏电源线的可能性。
13、移动产品时要注意槽体边角以免割伤，请带上防护手套。
14、方太水槽洗碗机进水必须接入**冷水**。接入热水会影响果蔬清洗功能。
15、请勿让儿童玩耍塑料薄膜和包装箱这可能会产生窒息事故，所以请让包装材料远离儿童，包装材料不是玩具。
16、安装产品的台面要有足够支撑220 lbs（100Kg）的强度，整机必须牢固的安装在台面上。
17、本产品是嵌入在橱柜内的，安装产品的橱柜材料必须耐温耐湿。
18、安装产品时，功能槽与燃气表、燃气管道应保持11 13/16"(300mm)以上的距离，接线盒与燃气表、燃气管道应保持5 15/16"(150mm)以上的距离。
19、若当地法律法规对下水管连接有其他要求的按其要求连接。
20、安装完后请妥善保存本说明书，以备将来参考。

二、安装要求

为避免对用户及其他人员造成人身和财产损失，请阅读并遵守所有安全说明和警告。

1、柜体内不能有燃气管、燃气表等干涉功能槽与下水管的物品。

管道和设备		与燃气管道的净距	
		平行铺设	交叉铺设
电气设备	明装的绝缘电线或电缆	9 7/8"(250mm)	3 15/16"(100mm)
	电压小于1000V的裸露电线	39 3/8"(1,000mm)	39 3/8"(1,000mm)
	配电盘或配电箱、电表	11 13/16"(300mm)	不允许
	电插座、电源开关	5 15/16"(150mm)	不允许

2、柜体内（或相邻柜）内要有水路和电路的布置。
3、要有120V/60Hz电源，需单独布置线径为14AWG以上的电线，且必须可靠接地。
4、安装水路符合要求压力：20.3 psi-145.04 psi
5、排水管高度要求：安装台面顶部到下水管的高度应大于等于21 11/16"(550mm)

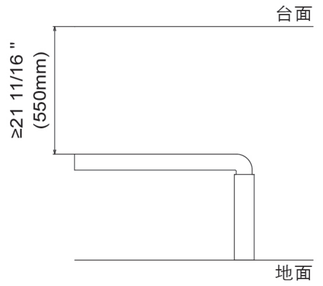

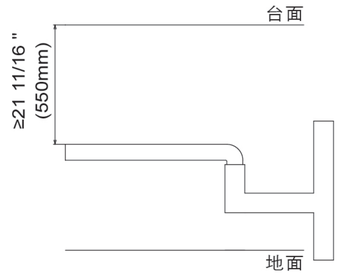

6、台面开孔尺寸和柜内尺寸要求。

台面开孔尺寸			橱柜内壁尺寸		
长	宽	R角	长	宽	高
33 11/16"	18 15/16"	7/16"	≥33 7/8"	≥20 1/2"	≥35 7/16"
855mm	480mm	10mm	860mm	520mm	900mm

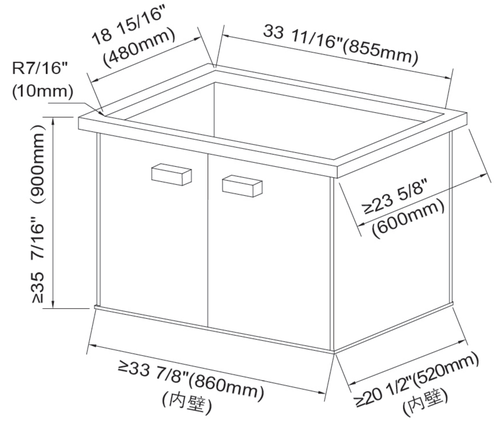

7、洗碗机安装后必须考虑后期维修时能从台面把整机拿出来。
8、台面上至少预留18 1/2"的空间高度，以便洗碗机门能正常打开。

■ 安装清单

产品包装清单

使用与保养说明		1本
安装指南		1本
保修卡		1张
碗架		1套
下水管组件		1个
溢水四通组件		1个
溢水波纹管		1个
橡胶管		1根
卡箍	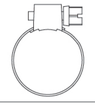	5个
喷淋臂	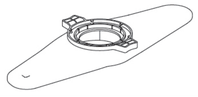	1个
过滤组件	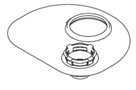	1套

建议安装辅材（请根据实际安装情况自行购买）

✓：必须　×：不用　◯：可选

材料	名称及规格	数量	下水方式	
			Standard Post Sink Strainer in Stainless Steel 9/16"	Kitchen Sink Disposal
				
	Faucets	1	√	
	Soap dispenser	1	◯	
	Air gap	1	◯	
	Stainless Steel Universal Dishwasher Supply Line 3/8"	1	√	
	Right-angle adaptor 1-1/2"	1	√	
	Slip Joint Nut 1-1/2”	1	√	
	Tee pipe Sewer and Drain Hub x Hub x Hub Tee 1-1/2 in	1	◯	
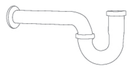	Plastic P-Trap 1-1/2"	1	√	

建议安装工具

（请根据实际安装环境来配置相应工具）

材料	规格	数量
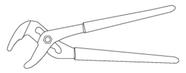	PC-1250 Single Stroke Plastic Pipe Cutter	1
	Regular Flat Head screwdriver	1
	Self Adjusting Groove Joint Pliers	1
	Lock Nut Wrench	1
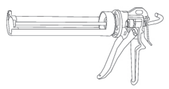	Glue gun + waterproof and mildew proof glass cement	1
	Glass cement scraper	1
	Tape Measure	1

三、安装

■ 产品尺寸

单位: in (mm)

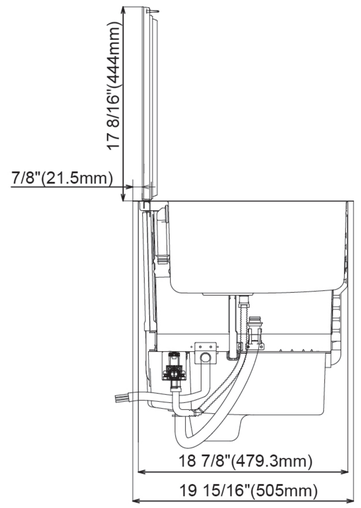

（侧视图）

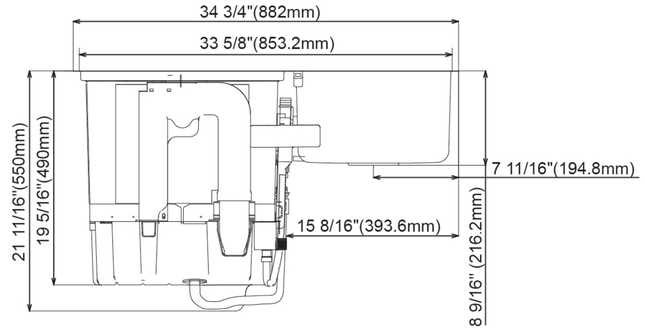

（后视图）

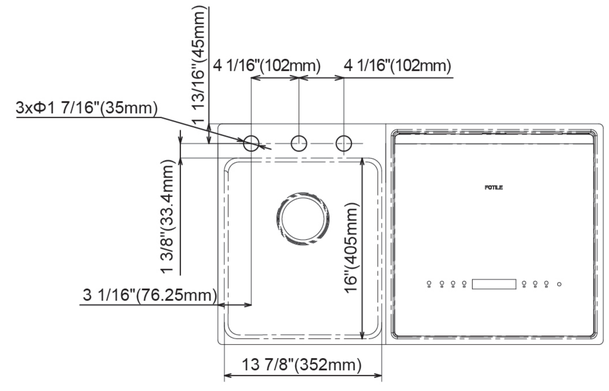

（俯视图）

■ 安装步骤

第一步：开箱

从包装箱取出整机，平稳放置。

第二步：安装进水管

把3/8"接口的进水连接管接到进水阀连接处，拧紧。

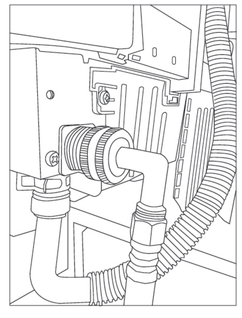

第三步：安装下水器或厨余处理器

从产品包装箱附件袋内取出下水管部件，包括以下4个零部件。

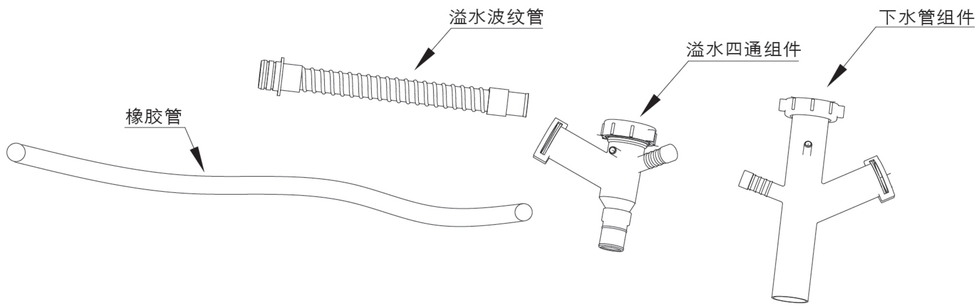

说明：洗碗机排水管接头为变径结构，接头前端内径为13/16”（20mm），后端内径为5/8”（14.5mm）。当使用后端进行连接时，可将接头前端减掉。

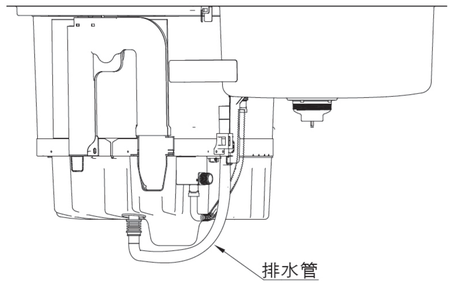

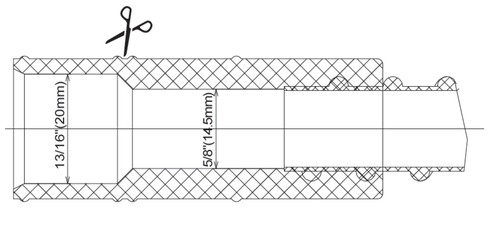

不同场景下的安装方式

选项A：无垃圾处理器—无Air Gap　　选项C：有垃圾处理器—无Air Gap

选项B：无垃圾处理器—有Air Gap　　选项D：有垃圾处理器—有Air Gap

■ 选项A：无垃圾处理器—无Air Gap

1.水槽上正确安装下水器，确保安装紧密不漏水。

2.撕掉下水管组件头部的白色胶带，确保下水管组件上有密封垫然后将其装在下水器上，确保连接紧密不漏水。

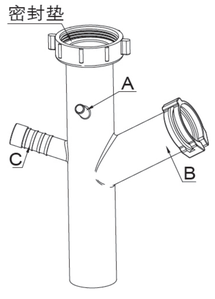

3.将橡胶管的一端接入门锁下方的滴水孔，另一端接入下水管组件A接入口。

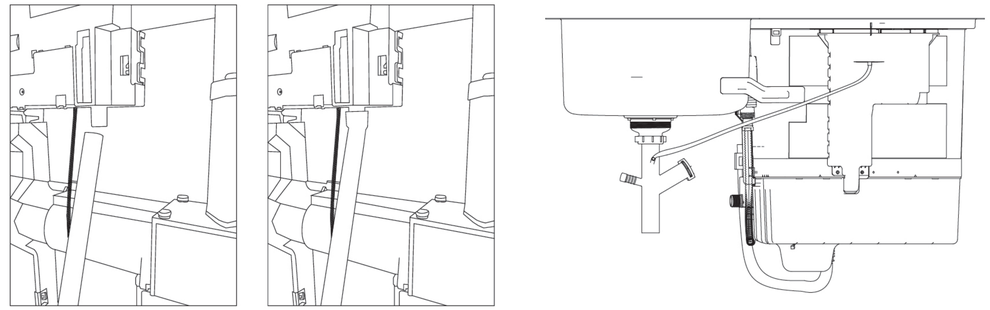

4.将下水管组件上B接入口的卡扣按照下图箭头方向拆下，溢水波纹管D接头一端先套入卡箍，然后套入洗碗机溢水出口，用卡箍卡紧；溢水波纹管B接头插入下水管组件B接入口，并用拆下的卡扣锁住。

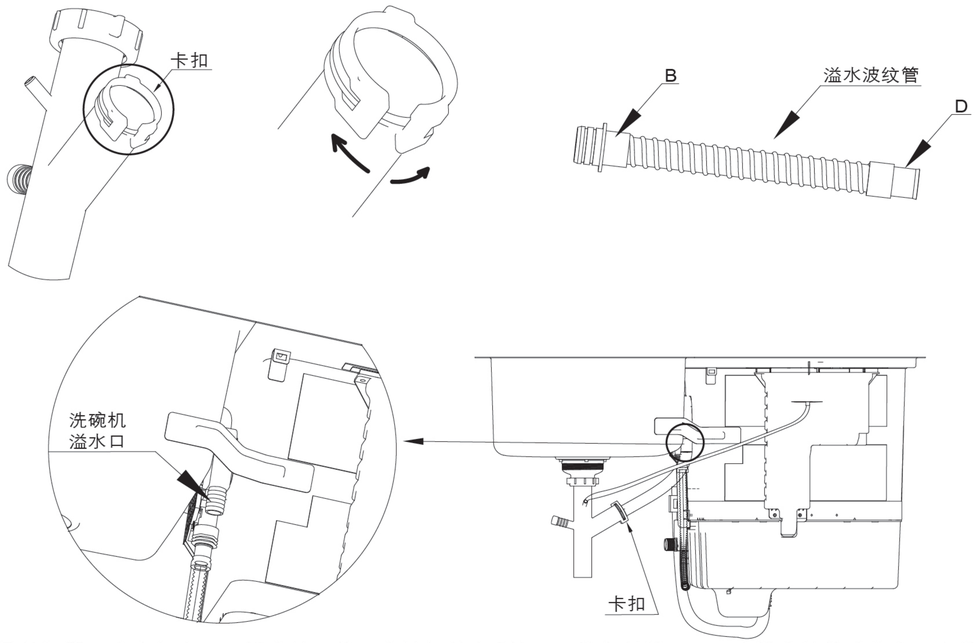

5.从机器固定支架上取下排水管，将下水管组件上C接入口的密封盖取下，在排水管接头上套入卡箍，接到下水管组件上C接入口上，并用卡箍卡好。

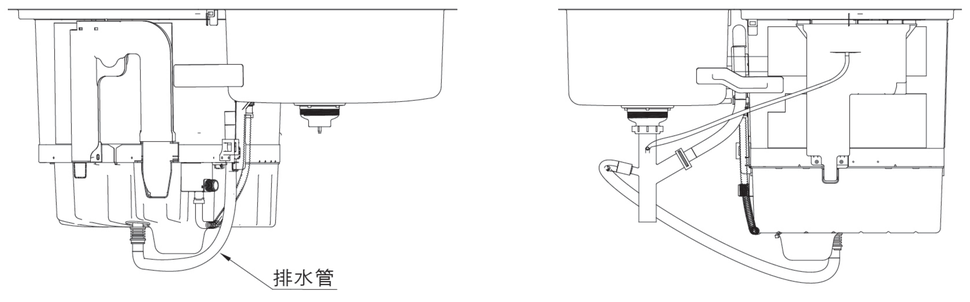

6.机器自带管路连接完成。请根据水槽管路连接要求把机器下水管组件跟厨房下水管进行连接。

■ 选项B：无垃圾处理器—有Air Gap

1.水槽上正确安装下水器，确保安装紧密不漏水。

2.撕掉下水管组件头部的白色胶带，确保下水管组件上有密封垫然后将其装在下水器上，确保连接紧密不漏水。

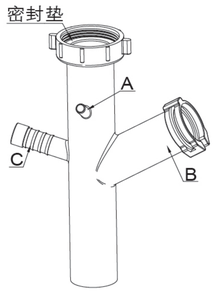

3.将橡胶管的一端接入门锁下方的滴水孔，另一端接入下水管组件A接入口。

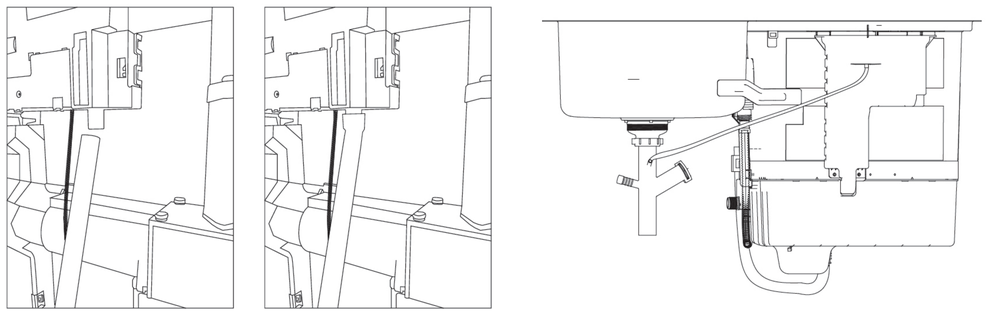

4.将下水管组件上B接入口的卡扣拆下，将溢水波纹管D接头一端先套入卡箍，然后套入洗碗机溢水出口，用卡箍卡紧；溢水波纹管B接头插入下水管组件B接入口，并用拆下的卡扣锁住。

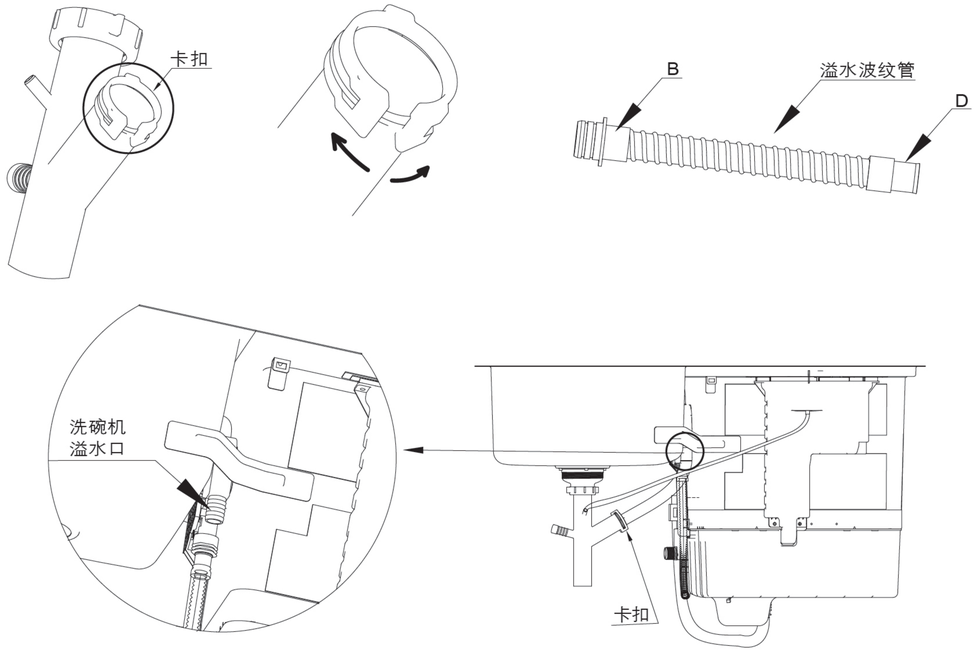

5.建议将Air gap 安装在如图所示位置。

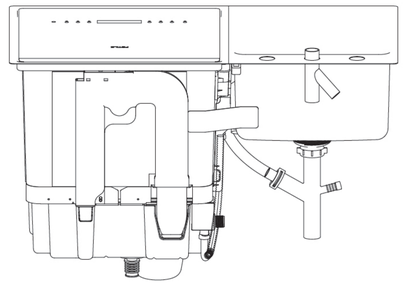

6.从机器固定支架上取下排水管，将下水管组件上的密封盖取下，排水管接头上套入卡箍，接入Air gap，并用卡箍卡好锁紧。

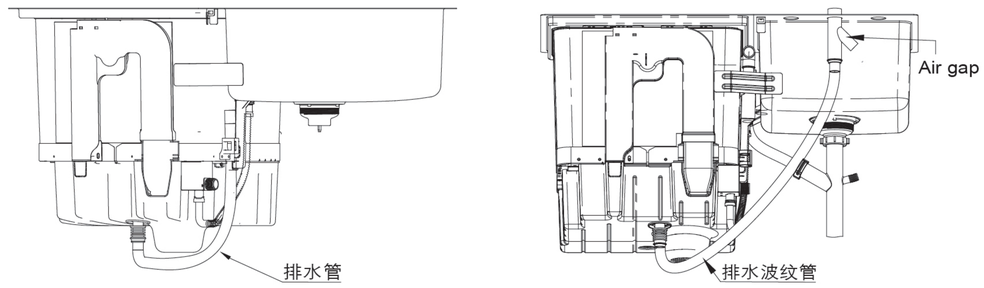

7.用Air gap配套的波纹管将Air gap与下水管组件C接入口之间连接好。为使得连接紧密，请使用卡箍将接头处卡紧。

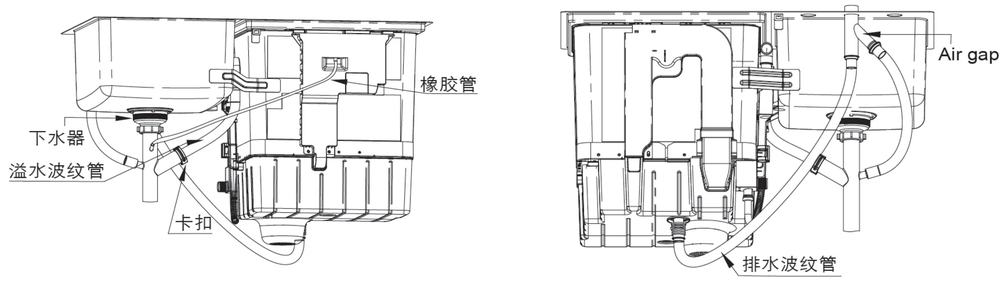

8.机器自带管路连接完成。请根据水槽管路连接要求把机器下水管组件跟厨房下水管进行连接。

■ 选项C：有垃圾处理器—无Air Gap

温馨提示：若您需要安装垃圾处理器，建议先将产品装入橱柜后，再进行安装，这样会更便利。具体可参照第四-六步。

1.垃圾处理器捅开进口并取出盖子，水槽上正确安装垃圾处理器，确保安装紧密不漏水。

注意：移除垃圾处理器塞子。



1.用锤子和螺丝刀将垃圾处理器进口捅开。

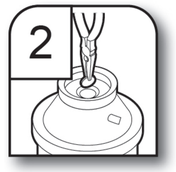

2.用钳子夹下垃圾处理器盖子。

2.将溢水四通组件橡胶接头E先套入卡箍，然后按照下图方向A口朝上，接入垃圾处理器，并将卡箍卡紧。

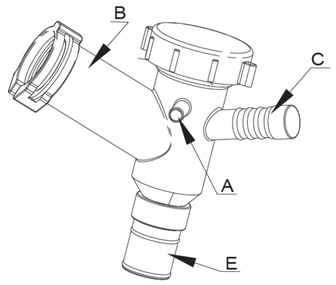

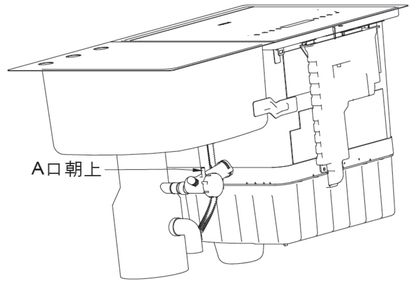

3.将橡胶管的一端接入门锁下方的滴水孔，另一端接入溢水四通组件A接入口。

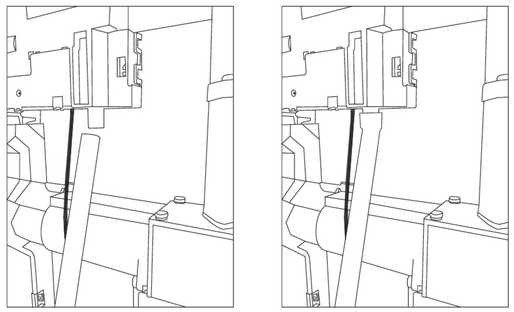

4.将溢水四通组件B接入口上的卡扣按照下图箭头方向将其拆下，溢水波纹管D接头一端先套入卡箍，然后套入洗碗机溢水出口，用卡箍卡紧；溢水波纹管B接头插入溢水四通组件B接入口，并用拆下的卡扣锁住。

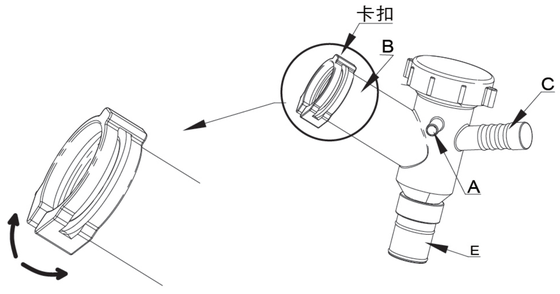

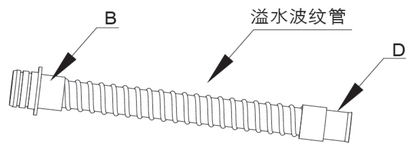

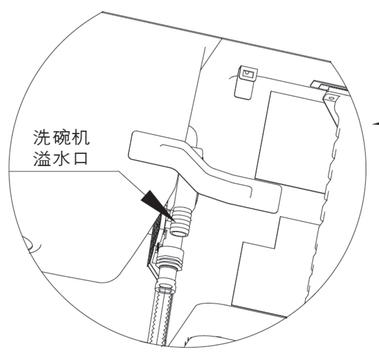

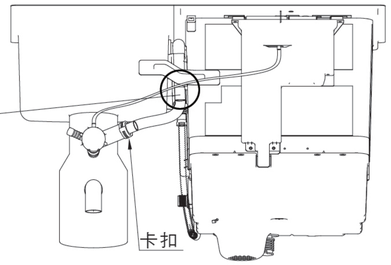

5.从机器固定支架上取下排水管，将下溢水四通组件C接入口的密封盖取下，在排水管接头上套入卡箍，接到溢水四通组件C接入口上，并用卡箍卡好。

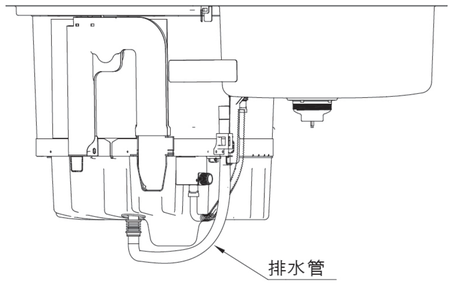

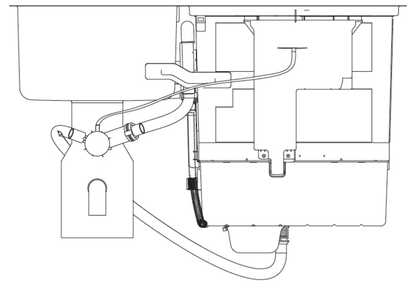

6.机器自带管路连接完成。请根据垃圾处理器管路连接要求把机器下水管组件跟厨房下水管进行连接。

■ 选项D：有垃圾处理器—有Air Gap

温馨提示：若您需要安装垃圾处理器，建议先将产品装入橱柜后，再进行安装，这样会更便利。具体可参照第四-六步。若您需要在产品上安装Air gap，建议先将Air gap安装好后再将产品装入橱柜，Air Gap的安装参照下面5-7步。

1.垃圾处理器捅开进口并取出盖子，水槽上正确安装垃圾处理器，确保安装紧密不漏水。

注意：移除垃圾处理器塞子。



1.用锤子和螺丝刀将垃圾处理器进口捅开。

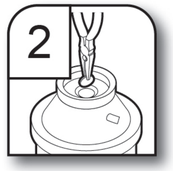

2.用钳子夹下垃圾处理器盖子。

2.将溢水四通组件橡胶接头E先套入卡箍，然后按照下图方向A接入口朝上，接入垃圾处理器，并将卡箍卡紧。

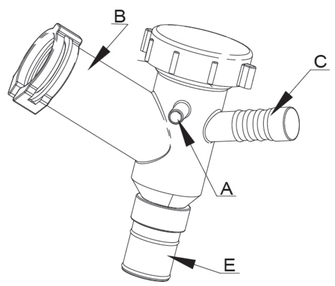

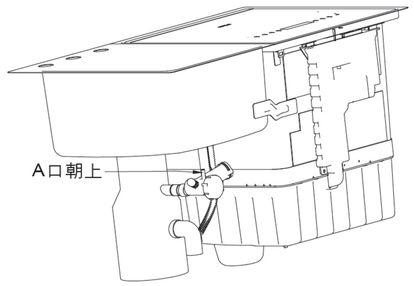

3.将橡胶管的一端接入门锁下方的滴水孔，另一端接入溢水四通组件A接入口。

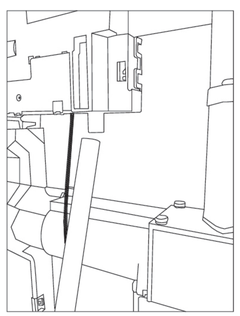

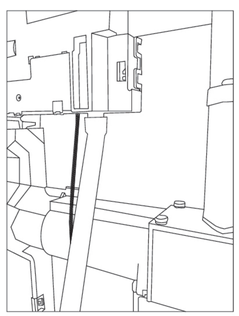

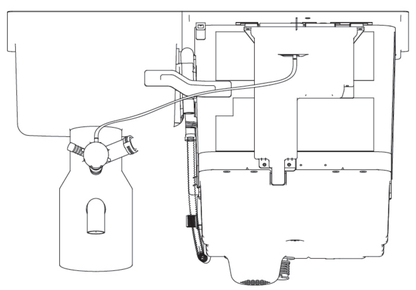

4.将溢水四通组件B接入口上的卡扣拆下，将溢水波纹管D接头一端先套入卡箍，然后套入洗碗机溢水出口，用卡箍卡紧；溢水波纹管B接头插入溢水四通组件B接入口，并用拆下的卡扣锁住。

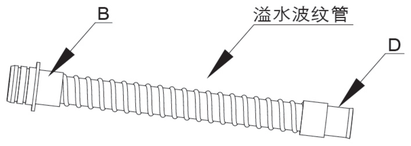

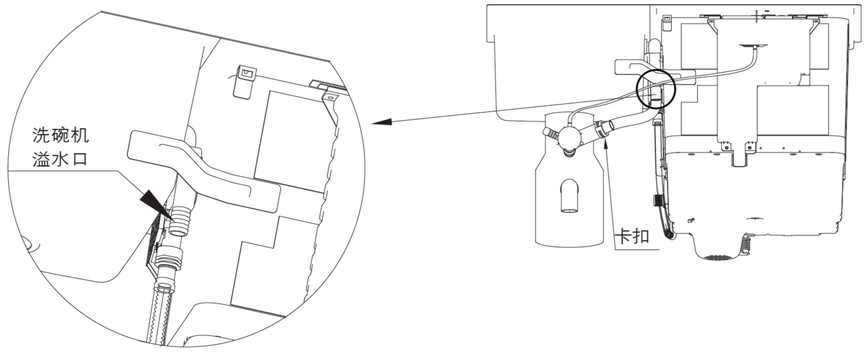

5.建议将Air gap安装在如图所示位置。

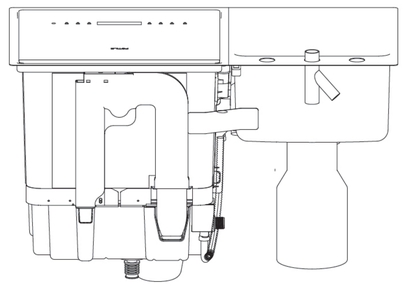

6.从机器固定支架上取下排水管，将下水管组件上的密封盖取下，排水管接头上套入卡箍，接入Air gap，并用卡箍卡好锁紧。

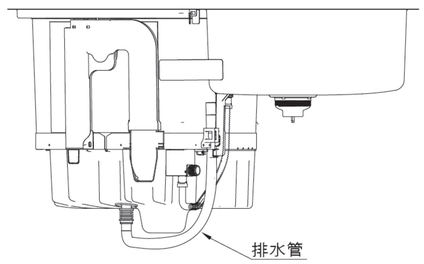

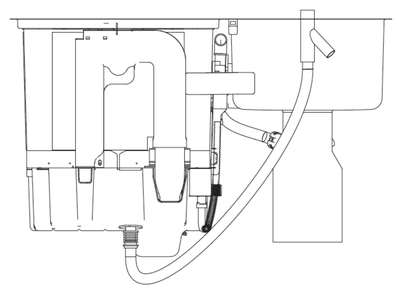

7.用Air gap配套的波纹管将Air gap与溢水四通组件C接入口之间连接好。为使得连接紧密，请使用卡箍将接头处卡紧。

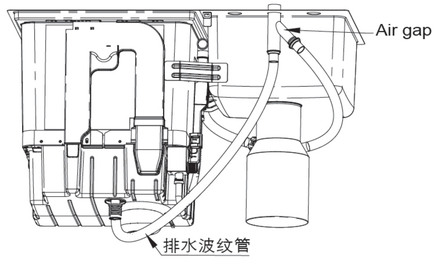

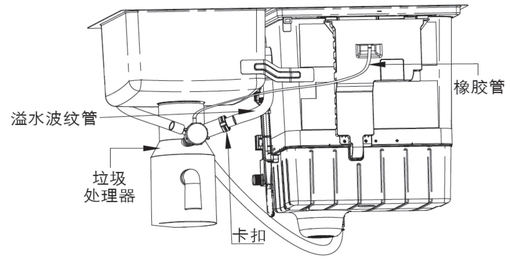

8.机器自带管路连接完成。请根据垃圾处理器管路连接要求把机器下水管组件跟厨房下水管进行连接。

第四步：安装水龙头与三通，推荐的安装位置如图所示。

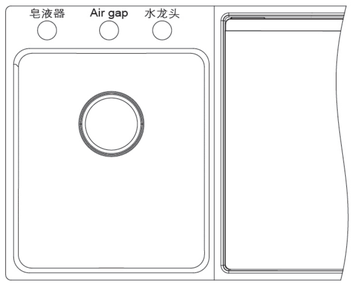

1、安装水龙头并紧固。
2、在冷水角阀处连接好三通。
3、靠近洗碗机的孔为水龙头孔。

第五步：台面清洁、打胶
1、清理安装台面。
2、沿安装孔边缘打玻璃胶，确保玻璃胶连续不断点。

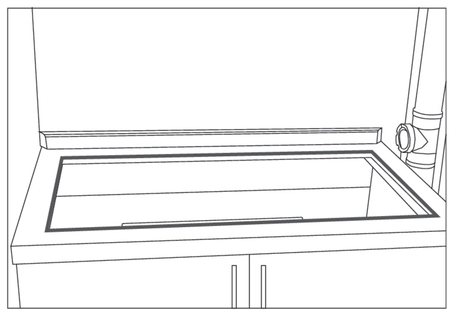

第六步：放置水槽洗碗机
1、带上防护手套将水槽洗碗机放入开孔中。
注：抬洗碗机时禁止手持水龙头，以免水龙头松脱导致漏水。

第七步：连接水路
1、正确连接水龙头冷、热水管。
2、连接水槽洗碗机的进水管与冷水阀三通并拧紧。
注：洗碗机进水管必须接冷水。
3、打开角阀，确保各连接处无漏水

第八步：连接电源，将插头插入120V电源。

第九步：检查管路
1、检查与水槽相连接的管路是否漏水。
2、检查与功能槽相连接的管路是否漏水。

第十步：收尾
1、沿产品边缘打上玻璃胶，确保与台面间隙密封。
2、接通电源，按开门键开门，取出槽内所有物件。
3、放上过滤板组件。
4、安装喷淋臂：捏住喷淋臂下方灰色卡扣，放至图示位置并顺时针旋转，听到“咔哒”声后，拨动喷淋臂，确保旋转顺畅。

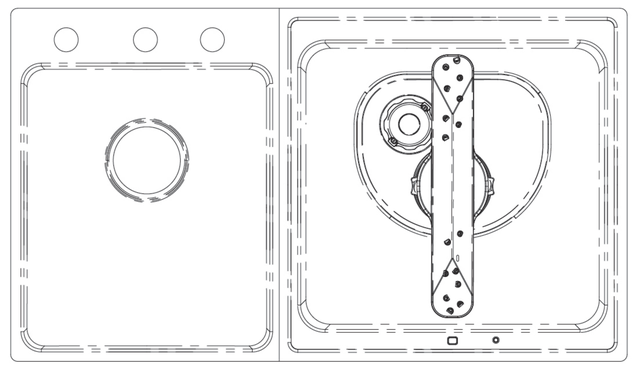

5、完成安装。