BEVERAGE DISPENSER

MODEL:LYJ10LX2/LYJ10LX3/LYJ10LX4/LYJ12LX1/LYJ12LX2 /LYJ12LX3/LYJ12LX4/LYJ18LX1/LYJ18LX2/LYJ18LX3

BEVERAGE DISPENSER

MODEL:LYJ10LX2/LYJ10LX3/LYJ10LX4/LYJ12LX1/LYJ12LX2/LYJ12LX3/LYJ12LX4/LYJ18LX1/LYJ18LX2/LYJ18LX3

Main technology parameters

Model	LYJ18L	LYJ18Lx2	LYJ18Lx3
Power Supply	220V-240V 50Hz 110V-130V 60Hz		
Power	Cold 300w	Cold 370W	Cold 512W
Cold-beverage temperature	7-12℃	7-12℃	7-12℃

Model	LYJ12L	LYJ12Lx2	LYJ12Lx3	LYJ12Lx4
Power Supply	220V-240V 50Hz 110V-130V 60Hz			
Power	Cold 246W	Cold 286W	Cold 370W	Cold 510W
Cold-beverage temperature	7-12℃	7-12℃	7-12℃	7-12℃

Model	LYJ10Lx2	LYJ10Lx3	LYJ10Lx4
Power Supply	220V-240V 50Hz 110V-130V 60Hz		
Power	Cold 270W	Cold 430W	Cold 440W
Cold-beveraget emperature	7-12℃	7-12℃	7-12℃

Tips:

Please purchase a model that is suitable for the local voltage

	Warning-To reduce the risk of injury, user must read instructions manual carefully.
	Indoor Use Only
	CORRECT DISPOSAL This product is subject to the provision of european Directive 2012/19/EU. The symbol showing a wheelie bin crossed through indicates that the product requires separate refuse collection in the European Union. This applies to the product and all accessories marked with this symbol. Products marked as such may not be discarded with normal domestic waste, but must be taken to acollection point for recycling electrical and electronic devices.

Important Safeguards

When using electrical appliances, basic safety precautions should be followed, including the following.

1. READ ALL INSTRUCTIONS.

2. **Unplug from outlet when not in use, before putting on or taking off parts, and before cleaning.**

3. Please check that the specified supply voltage in the product is consistent with the supply voltage(AC only).

4. This appliance can be used by children aged from 8 years and above and persons with reduced physical, sensory or mental capabilities or lack of experience and knowledge if they have been given supervision or instruction concerning use of the appliance in a safe way and understand the hazards involved.

5. Children shall not play with the appliance. Cleaning and user maintenance shall not be made by children without supervision.

6. To protect against electrical hazards, do not put the Drink Mixer in water

or other liquids
7. Avoid contact with moving parts.
8. Do not operate the Drink Mixer or any other electrical equipment with a damaged cord or plug, or after the unit malfunctions or is dropped or damaged in any manner. Return it to the nearest authorized service facility for examination, repair, or adjustment.
9. Do not use outdoors. **FOR HOUSEHOLD USE ONLY**
10. Do not let the cord hang over the edge of the table or counter or touch hot surfaces.
11. Put this instruction manual in a safe place. Do not discard.
12. If the supply cord is damaged, it must be replaced by the manufacturer, its service agent or similarly qualified persons in order to avoid a hazard.
13. **Electric Shock Danger!** Non-professional personnel are forbidden to repair the products, otherwise it may result in electrical shock. When failures happen, it should be repaired by a qualified maintenance personnel.
14. **WARNING!** It is strictly prohibited to put the main body of the machine and the power cord into any liquid. The machine must be fully cool before cleaning.
15. Do not place the product directly on the fire or near the source of fire, otherwise the product will be damaged or even result in danger. Once part of the product is on fire, do not directly use water to extinguish the fire. Use a wet cloth to cover the fire site.
16. When the plug is plugged into the socket, it must be plugged to the end, otherwise it will cause the components overheating and burning due to poor contact.
17. Do not leave the product to work with no one watching. If the machine is overheating, please stop working immediately and unplug the power.

FCC Information:

CAUTION: Changes or modifications not expressly approved by the party responsible for compliance could void the user's authority to operate the

equipment!
This device complies with Part 15 of the FCC Rules. Operation is subject to the following two conditions:
1) This product may cause harmful interference.
2)This product must accept any interference received, including interference that may cause undesired operation.
WARNING: Changes or modifications to this product not expressly approved by the party.responsible for compliance could void the user's authority to operate the product.
Note: This product has been tested and found to comply with the limits for a Class B digital device pursuant to Part 15 of the FCC Rules, These limits are designed to provide reasonable protection against harmful interference in a residential installation.
This product generates, uses and can radiate radio frequency energy, and if not installed and used in accordance with the instructions, may cause harmful interference to radio communications. However, there is no guarantee that interference will not occur in a particular installation. If this product does cause harmful interference to radio or television reception,which can be determined by turning the product off and on, the user is encouraged to try to correct the interference by one or more of the following measures.
• Reorient or relocate the receiving antenna.
• Increase the distance between the product and receiver.
• Connect the product to an outlet on a circuit different from that to which the receiver is connected.
• Consult the dealer or an experienced radio/TV technician for assistance.

Chapter One Safety Precaution

Notice	• Prevent water and conductive liquid entering into the machine; • Please do not throw stick and other things into the machine; • When the machine is in moving process, the angle should not beyond 45°; • The distance between ventilation slot and wall should not be less than 20CM, to keep good ventilation, dry and clean.
Safety warning	The machine should be operated by professional or others have been trained; • To ensure personal safety, please keep the machine properly grounded; • Ensure that the power supply is the same as the nameplate, and the working voltage bias between rated voltage is ±10%; • If the power wire is damaged, it should be changed by the professionals to avoid danger; • When stop using , disassembling or do some cleaning, please cut off the power; • To avoid electric shock, please do not pour water on the plug, motor and other electrical components. • Foamed material flammable, the user may not arbitrarily discarded or dispose, should be in accordance with the relevant provisions of the state by the designated department recycling.

Chapter Two Basic structure

Exploded view (two bowl) **Agitator type**

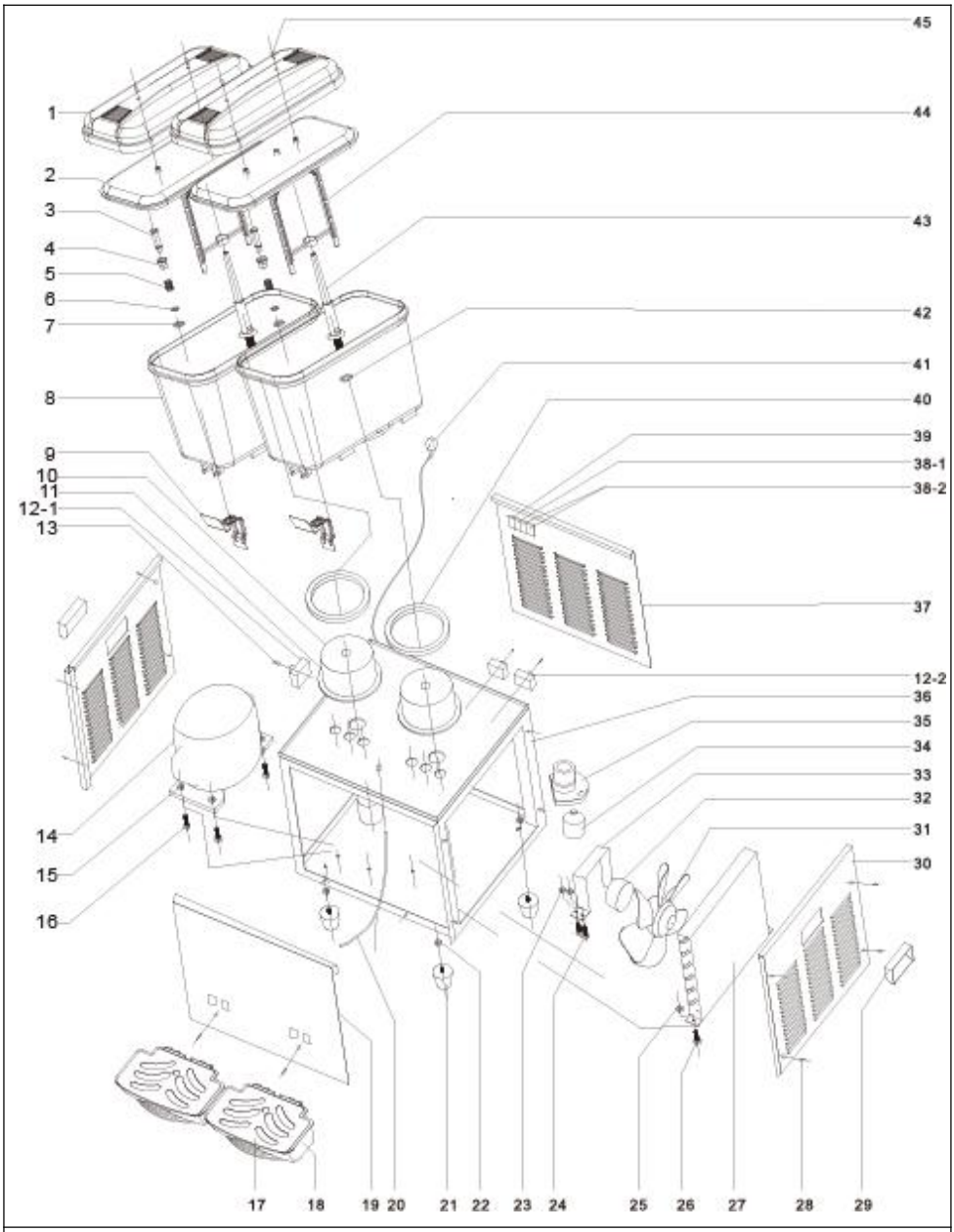

Diagram for reference only, please in kind prevail.

Tips:The structure of other cylinder blocks is similar to this structure, but the quantity may vary

1	Roof	24	Support fixed screw rod
2	inner Roof	25	Outer hex nut
3	Stainless steel spout	26	Outer hex screw
4	fixed nut	27	Condenser
5	Spring	28	Mounting screw for coaming
6	Stainless steel cover	29	Left/right handle
7	C- snap spring	30	Left/right panel
8	Tank	31	Fan
9	oulet handle	32	Fan motor
10	Evaporator	33	holder of fan motor
11	seal ring of evaporator	34	Mix motor
12-1	Cold temperature control	35	Mixing motor base
13-12-1	Temperature control screw	36	Main body frame
14	compressor	37	Back panel
15	Outer hex nut	38-1	Mix switch
16	Outer hex screw	38-2	Cooling switch
17	roof of Water tray	39	Heating switch
18	box of watertray	40	Seal ring for tank
19	Front panel	41	Power line
20	Capillary drain	42	small seal ring of Mix pole
21	Machine foot	43	Mix pole
22	Outer hex nut	44	Mix leaf
23	Support fixed nut	45	Tank screw

Exploded view (two bowl) Agitator type

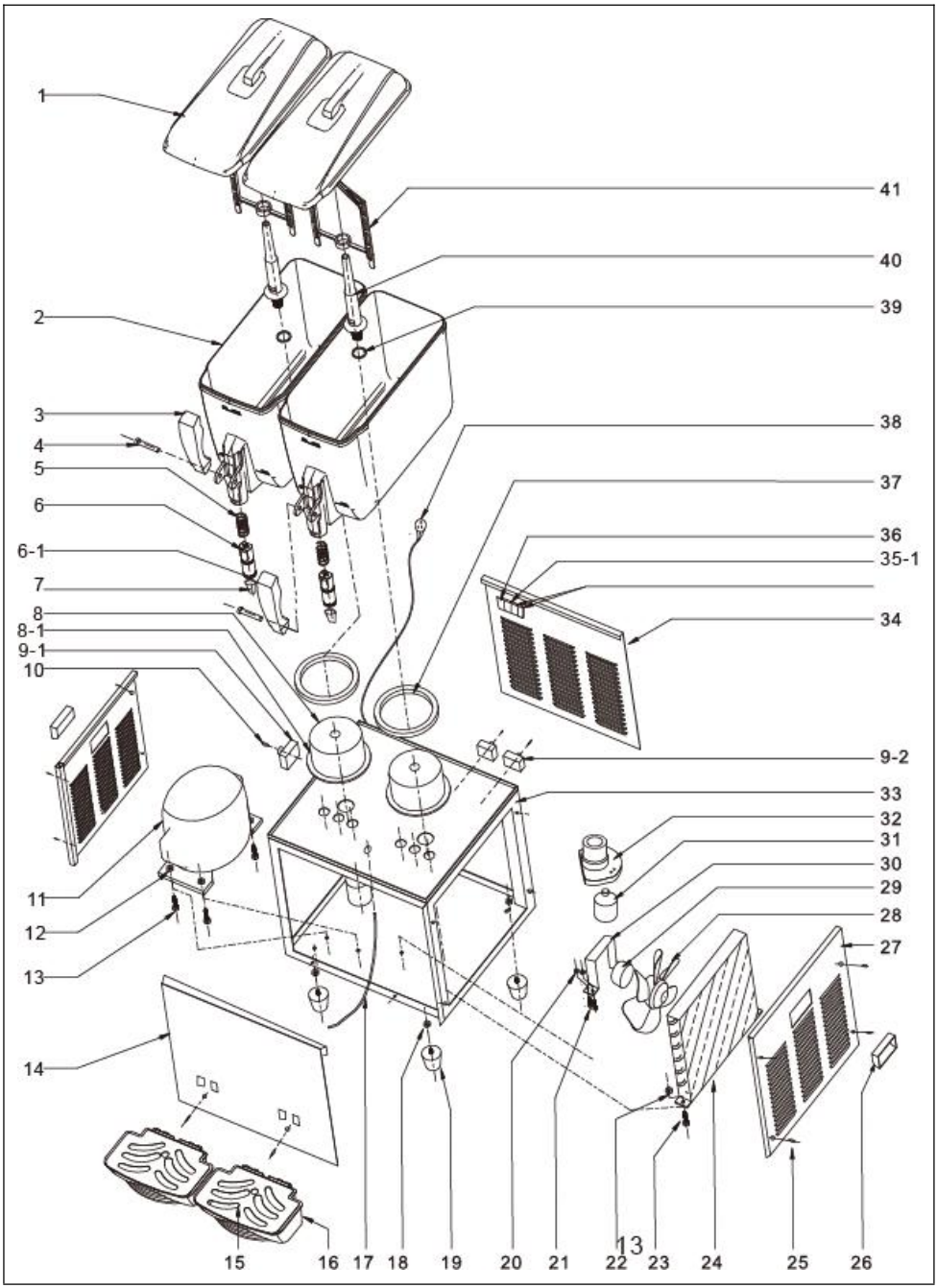
1
2
3
4
5
6
6-1
7
8
8-1
9-1
10
11
12
13
14
15
16
17
18
19
20
21
22
23
24
25
26
27
28
29
30
31
32
33
34
35-1
36
37
38
39
40
41
9-2
13

Diagram for reference only, please in kind prevail.			
Tips: The structure of other cylinder blocks is similar to this structure, but the quantity may vary			
1	Roof	21	Support fixed screw rod
2	Tank	22	Outer hex nut
3	handle	23	Outer hex screw
4	Pin of handle	24	Condenser
5	Spring	25	Mounting screw for coaming
6	Plunger	26	Left/right handle
6-1	small Seal ring	27	Left/right panel
7	Nipple	28	Fan
8	Evaporator	29	Fan motor
8-1	Small Seal ring for Evaporator	30	holder of fan
9-1	Cold temperature control	31	the holder of fan motor
10-9-1	Temperature control screw	32	Mixing motor
11	Compressor	33	Main body frame
12	Outer hex nut	34	Back panel
13	Outer hex screw	35-1	Cooling switch
14	Front panel	36	Startup switch
15	Roof of Watertray	37	Seal ring of tank
16	the box of watertray	38	Power line
17	Capillary drain	39	Seal ring of Mix pole
18	Support fixed nut	40	Mix pole
19	Machine foot	41	Mix leaf
20	Support fixed nut		

Chapter Three Installation and operation

A.Installation

1)Remove the package and move out the machine to a proper place, and check the goods
according to the packing list, if there exists differences, please contact with distributor.

2)Operating environment

a.Ambient temperature range: 10℃~38℃

Ambient humidity: relative humidity ≤90%

b.The machine should be placed indoors at a drafty environment, for better ventilation efficiency, more than 20cm space is required around the machine.

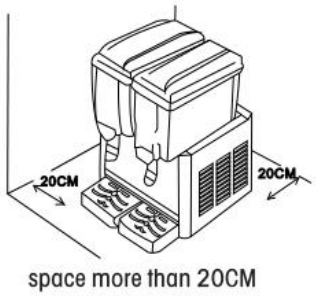

c.Avoid direct sunlight and keep the machine away from heat source, in order to avoid water and other liquid splashing into machine,do not place it at a humid or easily-splashing place.

3)Installation of the Tank Assembly

2)Clean the machine

a.Please wash the machine on time, in order to stay healthy.

b.Turn all the power off.

c.Let the remaining liquid out of cylinder ,then remove the cylinder < just hold andmove slowly >

d.Cleaning cylinder:

Take off the nut or valve plate,then remove the gaske and impeller.

No	Part
1	Cylinder
2	Handle
3	Spring
4	Pin
5	Out water mouth
6	Outlet sealing ring

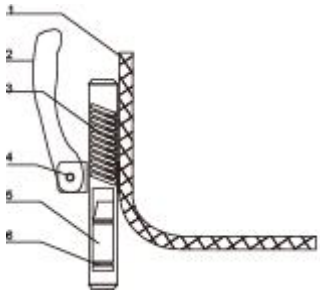

No	Part
1	Cylinder
2	Plate
3	Self-fapping screws
4	Spring
5	Nut
6	Valve plate
7	Spool
8	Gasket

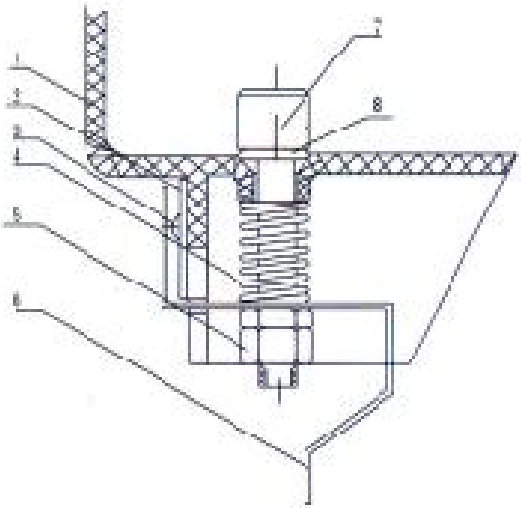

Water Outlet Dismounting Method

The water outlet is inslalled at the tank , we have toup lift the bottom (see①) then pull out in the fron(see②)

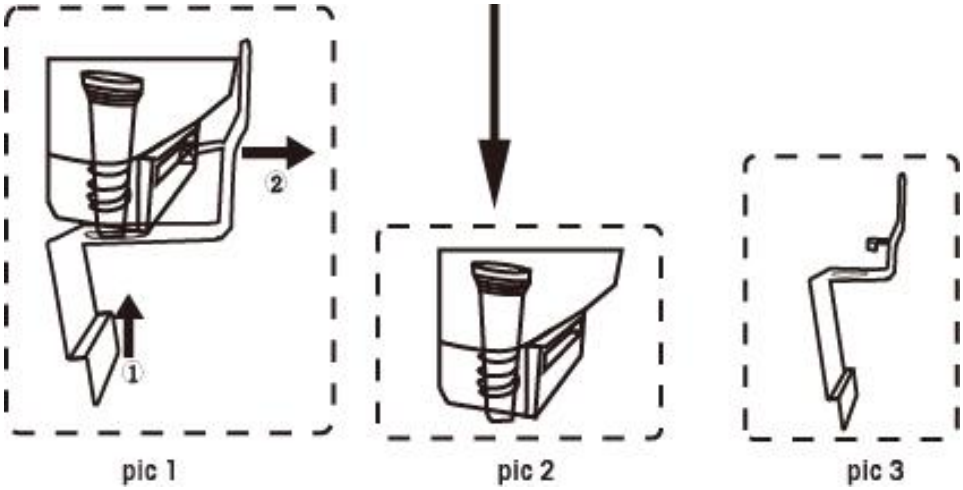

Handle removal method

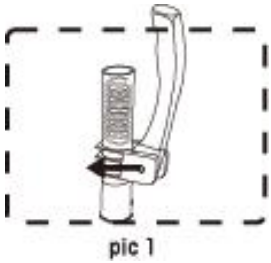 pic 1	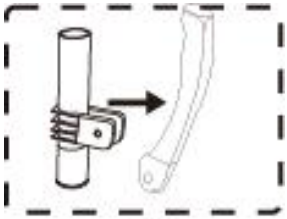 pic 2	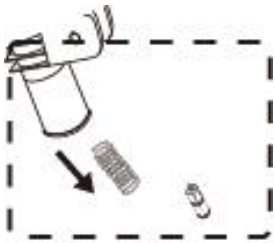 pic 3
Pull out the plunger pin first	Then remove the handle	Finally take out the plunger and spring

3)Plug in

The socket and other appliance should comply with user's local electrical regulations and national rules, also the voltage and current should comply with the rated value according to nameplate, (if use external plug, should use connection board with right current), and the machines should be properly grounded.

If the voltage ranges too much(beyond the rated value ±10%), it may cause the machine can not start, or break the PCB board, or break compressor. In this condition, adding a appropriate voltage stabilizer is necessary.

B.Testing

When the tank is installed well, firstly pour in a little drinking water. Check the bottom of the tank and dispensing mouth, if there is a slight leakage on the bottom of the tank, use your hand diagonally to take the tank and press downward, to make sure the tank and O-ring into the right place; if there is leakage on the dispensing mouth, please check the O-ring is in proper place, or change it if it is necessary. Then add beverage into the bowls and switch on cooling.

Chapter Four Usage instruction

A.Ingredients preparation

1)Ingredients include : dried fruit powder, syrup or plum juice and drinking water, mix the fruit juice and the drinking water according to certain proportion (for delicious advisable). Stir mixed liquor completely in a clean container, and particles are not allowed; otherwise the dispensing mouth will be blocked.

2)The temperature of mixed liquor cannot exceed 35℃ .

3)Please remember that do not use too thick juice or drink with precipitate, otherwise easily result in water pipe blockage.

⚠**Warning:** connect or use drinking water, the formula materials should conform to the requirements of the food hygiene license.

B.Operation method

1) Pour the drink into the tank and make sure the drink shall not exceed the maximum level line, not less than the minimum level line.

2) Plug the power plug after pouring the drink, turn on the refrigeration and stirring switches to run the machine. When the machine reaches the set temperature, it will stop refrigeration, but will keep rotating.

3) After turning off the refrigeration switch, it need to wait for 3 minutes for turning on the switch again, otherwise it will damage the compressor.

4) Temperature rage: for cold drink: 7 -12℃;
5) Empty drinks in bowl when it's off business hours to prolong key parts service lifetime

Chapter Five Daily clean and maintenance

A. Cleaning

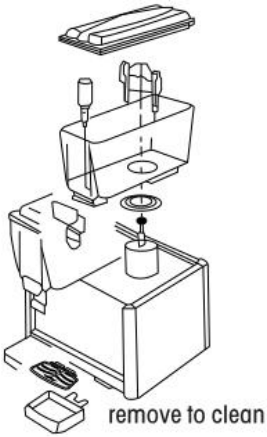

1)Wash all parts of bowl thoroughly in mild detergent and warm water
2)Rinse in clean running water.
3)Reassemble all parts of bowl.
4)Pour sanitizer and water into bowl. Turn on beater motor and allow sanitizer to flow inside of the bowl for a period of time.
5)Drain liquid through the valve completely and thoroughly during each step of the cleaning process (wash, rinse, sanitize, rinse).

⚠**Notice:** 1.The bowls assembly should be cleaned everyday.
2. O-ring should be checked after cleaning, and must be replaced if they are worn.
3.In case of parts heat cracking, with high temperature disinfection is prohibited and do not use more than 60℃ boiled water to clean the tank and components.

B.Maintenance

Use a cleaning cloth or brush to clear away all the dust and attachments on the surface or inside of the machine regularly. Do not flush the interior of machine with water directly. Before cleaning, please cut off power and disconnect the plug, it is very important.

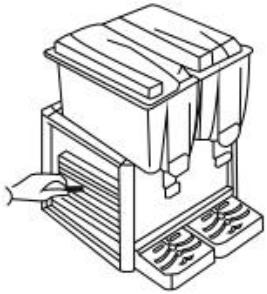

turn off clean ash

1)Cut off the power firstly, and disassemble all the panels of machines, then clear the dust attached to compressor, copper pipe and bottom panel. Using water is forbidden.

2)After being used over a period of time, the condenser maybe thick with dust, and this will affect radiating heat and cause bad cooling, so it needs periodic cleaning (every half year)

Step 1: Disconnected the main power switch.

Step 2: Remove the back panel and side panels.

Panel Dismounting Method

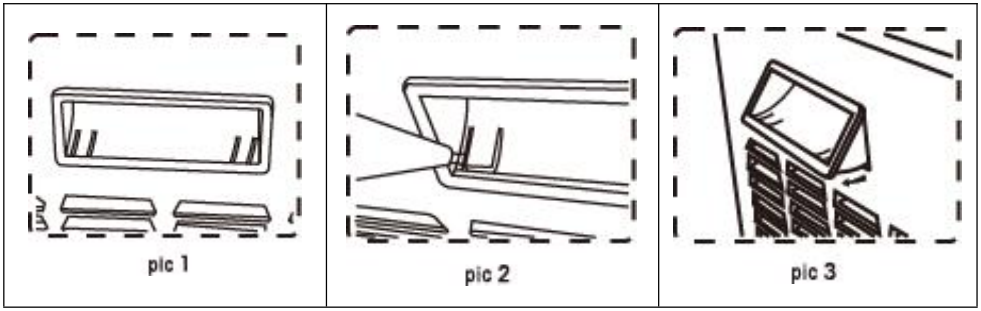

In order to take off the panel ,we have to take off the handle first (see pic 1)	Using slot type screwdriver pry up the panel side(see pic 2)	Pry up both side of the handle , then take off the handle from panel

Step 3: Clean dust with tools such as vacuum cleaner, high-pressure air and hairbrush, be careful while cleaning to avoid damaging the fins of the condenser.
3)Check all the screws and nuts if they are loose or rusty, and fasten or replace them to avoid causing noise.
4)Finally, assemble all the panels, fasten all screws, and clear the surface.

Chapter Six Trouble shooting

The following table lists showed the possible machine fault and its reason and processing method. For general simple fault, can follow the table processing method and processing, such as the fault is still cannot be ruled out, as well as more complex fault, please contact professional maintenance staff immediately, never sloppy handling, so as not to bring you unnecessary loss.

Troubles	Causes	Repair methods
Compressor stops Working	1 .The supply power off or not connected Switch damaged Circuit trouble 0ver load and the protector broken	1 .Check the supply power and socket Replace the switch Check and repair Check and replace
Compressor runs but no refrigeration	1 .Capillary stop 2.The refrigeration fluid leaked the electrical broken	1.replace the capillary or dry filter Check the systems and add the medicine Replace the electrical machine

Winnowing water abnormally	1 .differences in the pump inside impeller and holes damaged circuit damaged big clearance between the impeller and crock	1.clean 2.Replace the impeller and pump 3.check and repair 4.adjust the clearance
Crock leaking	Sealing ring old or installed badly	Replace or re-instal
Valve leaking	Sealing ring old or installed badly	Replace or re-instal

Manufacturer: Shanghaimuxinmuyeyouxiangongsi
Address: Shuangchenglu 803nong11hao1602A-1609shi, baoshanqu, shanghai 200000 CN.
Imported to AUS: SIHAO PTY LTD. 1 ROKEVA STREETEASTWOOD NSW 2122 Australia
Imported to USA: Sanven Technology Ltd. Suite 250, 9166 Anaheim Place, Rancho Cucamonga, CA 91730

UK	REP

YH CONSULTING LIMITED. C/O YH Consulting Limited Office 147, Centurion House, London Road, Staines-upon-Thames, Surrey, TW18 4AX

EC	REP

E-CrossStu GmbH
Mainzer Landstr.69,
60329 Frankfurt am Main.

Machine Translated by Google

DISTRIBUTEUR DE BOISSONS

Modèle : LYJ10LX2/LYJ10LX3/LYJ10LX4/LYJ12LX1/LYJ12LX2.
/LYJ12LX3/LYJ12LX4/LYJ18LX1/LYJ18LX2/LYJ18LX3

Machine Translated by Google

DISTRIBUTEUR DE BOISSONS

Modèle : LYJ10LX2/LYJ10LX3/LYJ10LX4/LYJ12LX1/LYJ12LX2/LYJ12L.
X3/LYJ12LX4/LYJ18LX1/LYJ18LX2/LYJ18LX3

Machine Translated by Google

Principaux paramètres technologiques

Modèle	LYJ18L	LYJ18Lx2	LYJ18Lx3
Source de courant	220V-240V 50Hz 110V-130V 60Hz		
Pouvoir	Froid 300w	Froid 370W	Froid 512W
Boisson froide température	7-12	7-12	7-12

Modèle	LYJ12L	LYJ12Lx2	LYJ12Lx3	LYJ12Lx4
Source de courant	220V-240V 50Hz 110V-130V 60Hz			
Pouvoir	Froid 246W	Froid 286W	Froid 370W	Froid 510W
Boisson froide température	7-12	7-12	7-12	7-12

Modèle	LYJ10Lx2	LYJ10Lx3	LYJ10Lx4
Source de courant	220V-240V 50Hz 110V-130V 60Hz		
Pouvoir	Froid 270W	Froid 430W	Froid 440W
Boisson froide température	7-12	7-12	7-12

Conseils:

Veuillez acheter un modèle adapté à la tension locale

Machine Translated by Google

	Avertissement-Pour réduire le risque de blessure, l'utilisateur doit lire attentivement le manuel d'instructions.
	Utilisation en intérieur uniquement
	ÉLIMINATION CORRECTE Ce produit est soumis aux dispositions de la directive européenne 2012/19/UE. Le symbole représentant une poubelle barrée à travers indique que le produit nécessite des déchets séparés collection dans l'Union européenne. Ceci s'applique au produit et tous les accessoires marqués de ce symbole. Produits marqués en tant que tel, il ne doit pas être jeté avec les ordures ménagères normales, mais doivent être déposés dans un point de collecte pour le recyclage des appareils électriques et appareils électroniques.

Garanties importantes

Lors de l'utilisation d'appareils électriques, des précautions de sécurité de base doivent être suivi, y compris les suivants.

1. LISEZ TOUTES LES INSTRUCTIONS.

2. Débranchez-le de la prise lorsque vous ne l'utilisez pas, avant de le mettre ou de l'enlever. pièces détachées et avant le nettoyage.

3. Veuillez vérifier que la tension d'alimentation spécifiée dans le produit est compatible avec la tension d'alimentation (AC uniquement).

4. Cet appareil peut être utilisé par des enfants âgés de 8 ans et plus et les personnes ayant des capacités physiques, sensorielles ou mentales réduites ou manquant d'expérience et de connaissances s'ils ont été supervisés ou instructions concernant l'utilisation de l'appareil en toute sécurité et comprendre les dangers encourus.

5. Les enfants ne doivent pas jouer avec l'appareil. Nettoyage et utilisateur l'entretien ne doit pas être effectué par des enfants sans surveillance.

6. Pour vous protéger contre les risques électriques, ne mettez pas le mélangeur à boissons dans l'eau.

Machine Translated by Google

ou d'autres liquides

7. Évitez tout contact avec les pièces mobiles.

8. N'utilisez pas le mélangeur à boissons ou tout autre équipement électrique avec un cordon ou fiche endommagé, ou après un dysfonctionnement de l'appareil, une chute ou endommagé de quelque manière que ce soit. Renvoyez-le au centre de service agréé le plus proche pour examen, réparation ou ajustement.

9. Ne pas utiliser à l'extérieur. POUR USAGE DOMESTIQUE UNIQUEMENT

10. Ne laissez pas le cordon pendre du bord de la table ou du comptoir et ne touchez pas surfaces chaudes.

11. Conservez ce manuel d'instructions dans un endroit sûr. Ne pas jeter.

12. Si le cordon d'alimentation est endommagé, il doit être remplacé par le fabricant, son agent de service ou des personnes de qualification similaire afin d'éviter tout danger.

13. Risque de choc électrique ! Il est interdit au personnel non professionnel de réparez les produits, sinon cela pourrait entraîner un choc électrique. Quand des pannes surviennent, il doit être réparé par un service de maintenance qualifié personnel.

14. AVERTISSEMENT ! Il est strictement interdit de mettre le corps principal de la machine et le cordon d'alimentation dans n'importe quel liquide. La machine doit être complètement refroidie avant nettoyage.

15. Ne placez pas le produit directement sur le feu ou à proximité d'une source d'incendie, sinon le produit sera endommagé ou même mis en danger. Une fois partie du produit est en feu, n'utilisez pas directement de l'eau pour éteindre le feu. Utiliser un chiffon humide pour couvrir le lieu de l'incendie.

16. Lorsque la fiche est branchée dans la prise, elle doit être branchée jusqu'au bout, sinon les composants surchaufferont et brûleront en raison de Mauvais contact.

17. Ne laissez pas le produit fonctionner sans que personne ne vous surveille. Si la machine est en surchauffe, veuillez arrêter de travailler immédiatement et débrancher l'alimentation.

Informations FCC :

ATTENTION : Changements ou modifications non expressément approuvés par la partie responsable de la conformité pourrait annuler le droit de l'utilisateur à utiliser le

Machine Translated by Google

équipement!

Cet appareil est conforme à la partie 15 des règles FCC. L'exploitation est soumise à les deux conditions suivantes :

1) Ce produit peut provoquer des interférences nuisibles.

2) Ce produit doit accepter toute interférence reçue, y compris interférences pouvant entraîner un fonctionnement indésirable.

AVERTISSEMENT : les changements ou modifications apportés à ce produit ne sont pas expressément approuvé par la partie. Responsable de la conformité pourrait annuler le droit de l'utilisateur autorité pour exploiter le produit.

Remarque : Ce produit a été testé et déclaré conforme aux limites de un appareil numérique de classe B conformément à la partie 15 des règles de la FCC. Ces limites sont conçus pour fournir une protection raisonnable contre les interférences nuisibles dans une installation résidentielle.

Ce produit génère, utilise et peut émettre de l'énergie radiofréquence, et s'il n'est pas installé et utilisé conformément aux instructions, peut provoquer interférences nuisibles aux communications radio. Cependant, il n'y a pas garantir qu'aucune interférence ne se produira dans une installation particulière. Si ce le produit provoque des interférences nuisibles à la radio ou à la télévision réception, qui peut être déterminée en éteignant et en allumant le produit, le L'utilisateur est encouragé à essayer de corriger les interférences par un ou plusieurs des mesures suivantes. •

Réorientez ou déplacez l'antenne de réception. •

Augmentez la distance entre le produit et le récepteur. • Connectez le produit à une prise sur un circuit différent de celui auquel le récepteur est connecté.

• Consultez le revendeur ou un technicien radio/TV expérimenté pour obtenir de l'aide.

Chapitre un : précaution de sécurité

Machine Translated by Google

Avis	• Empêcher l'eau et les liquides conducteurs de pénétrer dans le machine; • Veuillez ne pas jeter de bâton ou d'autres objets dans la machine ; • Lorsque la machine est en mouvement, l'angle doit pas au-delà de 45° ; • La distance entre la fente de ventilation et le mur ne doit pas être moins de 20 cm, pour garder une bonne ventilation, sèche et propre.
Sécurité avertissement	La machine doit être utilisée par un professionnel ou autre avoir été formé ; • Pour garantir votre sécurité personnelle, veuillez garder la machine correctement mis à la terre ; • Assurez-vous que l'alimentation électrique est la même que celle indiquée sur la plaque signalétique et que la polarisation de tension de fonctionnement entre la tension nominale est ±10 % ; • Si le câble d'alimentation est endommagé, il doit être remplacé par le professionnels pour éviter le danger ; • Lorsque vous arrêtez d'utiliser, démontez ou effectuez un nettoyage, veuillez couper l'alimentation ; • Pour éviter les chocs électriques, veuillez ne pas verser d'eau sur le prise, moteur et autres composants électriques. • Matériau en mousse inflammable, l'utilisateur ne peut pas arbitrairement jetés ou éliminés, doivent être conformes aux dispositions pertinentes de l'État par le département désigné recyclage.

Chapitre deux Structure de base

Vue éclatée (deux bols)
Type d'agitateur

Machine Translated by Google

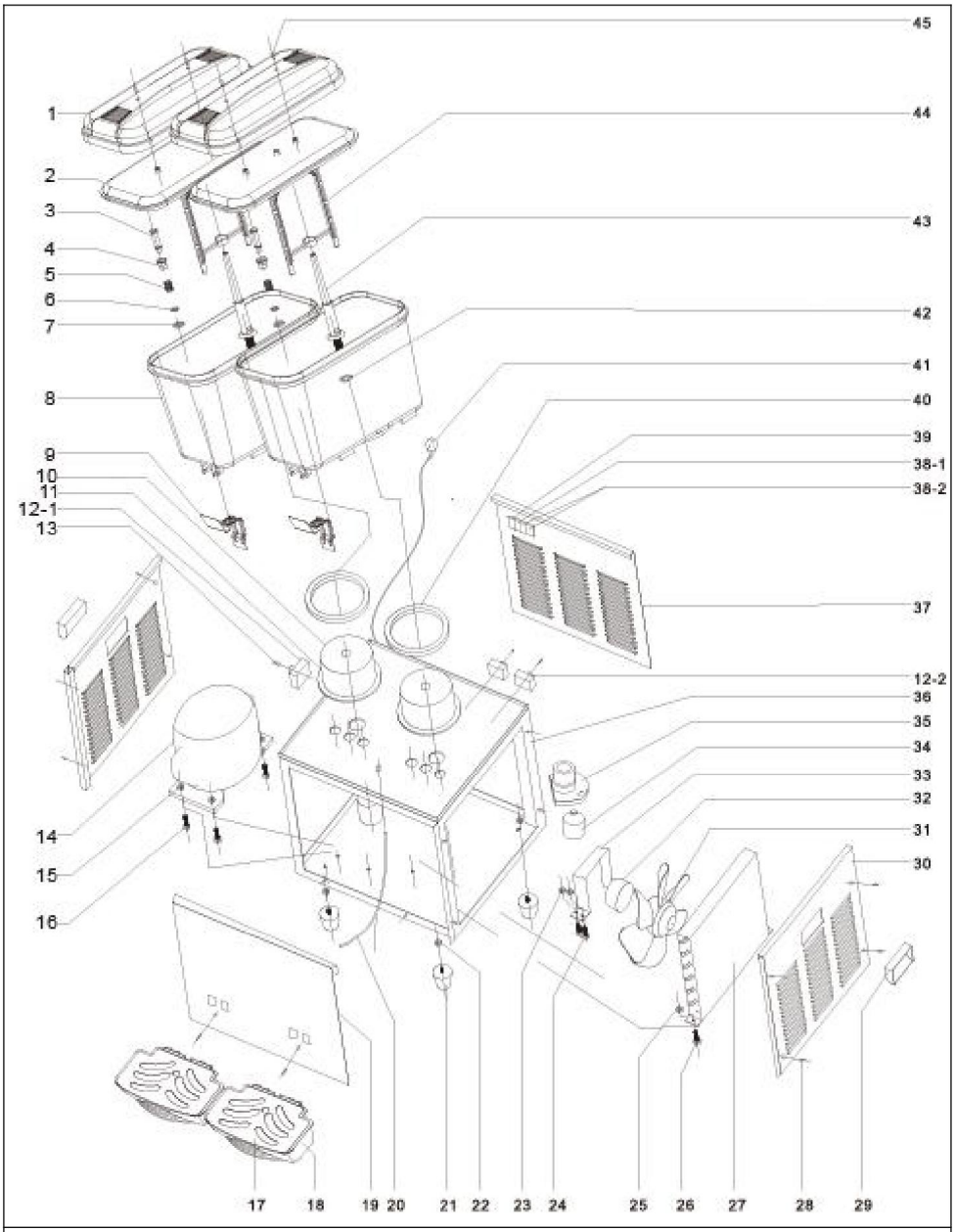

Diagramme à titre de référence uniquement, veuillez prévaloir en nature.

Conseils : La structure des autres blocs-cylindres est similaire à cette structure, mais la quantité peut varier

Machine Translated by Google

1	Toit	24	Support tige à vis fixe
2	Toit intérieur	25	Écrou hexagonal extérieur
3	Bec verseur en acier inoxydable	26	Vis hexagonale extérieure
4	écrou fixe	27	Condenseur
5	Printemps	28	Vis de montage pour surbau
6	Couvercle en acier inoxydable	29	Poignée gauche/droite
7	Ressort à pression en C	30	Panneau gauche/droite
8	Réservoir	31	Ventilateur
9	poignée de sortie	32	Moteur de ventilateur
dix	Évaporateur	33	support de moteur de ventilateur
11	bague d'étanchéité de l'évaporateur	34	Moteur de mélange
12-1	Contrôle de la température froide 35		Base moteur mélangeur
13-12-1	Contrôle de la température vis	36	Châssis principal
14	compresseur	37	Panneau arrière
15	Écrou hexagonal extérieur	38-1	Commutateur de mixage
16	Vis hexagonale extérieure	38-2	Interrupteur de refroidissement
17	toit du bac à eau	39	Interrupteur de chauffage
18	boîte de bac à eau	40	Bague d'étanchéité pour réservoir
19	Panneau avant	41	Ligne électrique
20	Drain capillaire	42	petite bague d'étanchéité du pôle Mix
21	Pied de machine	43	Pôle Mix
22	Écrou hexagonal extérieur	44	Mélanger les feuilles
23	Support écrou fixe	45	Vis de réservoir

Vue éclatée (deux bols) Type d'agitateur

Machine Translated by Google

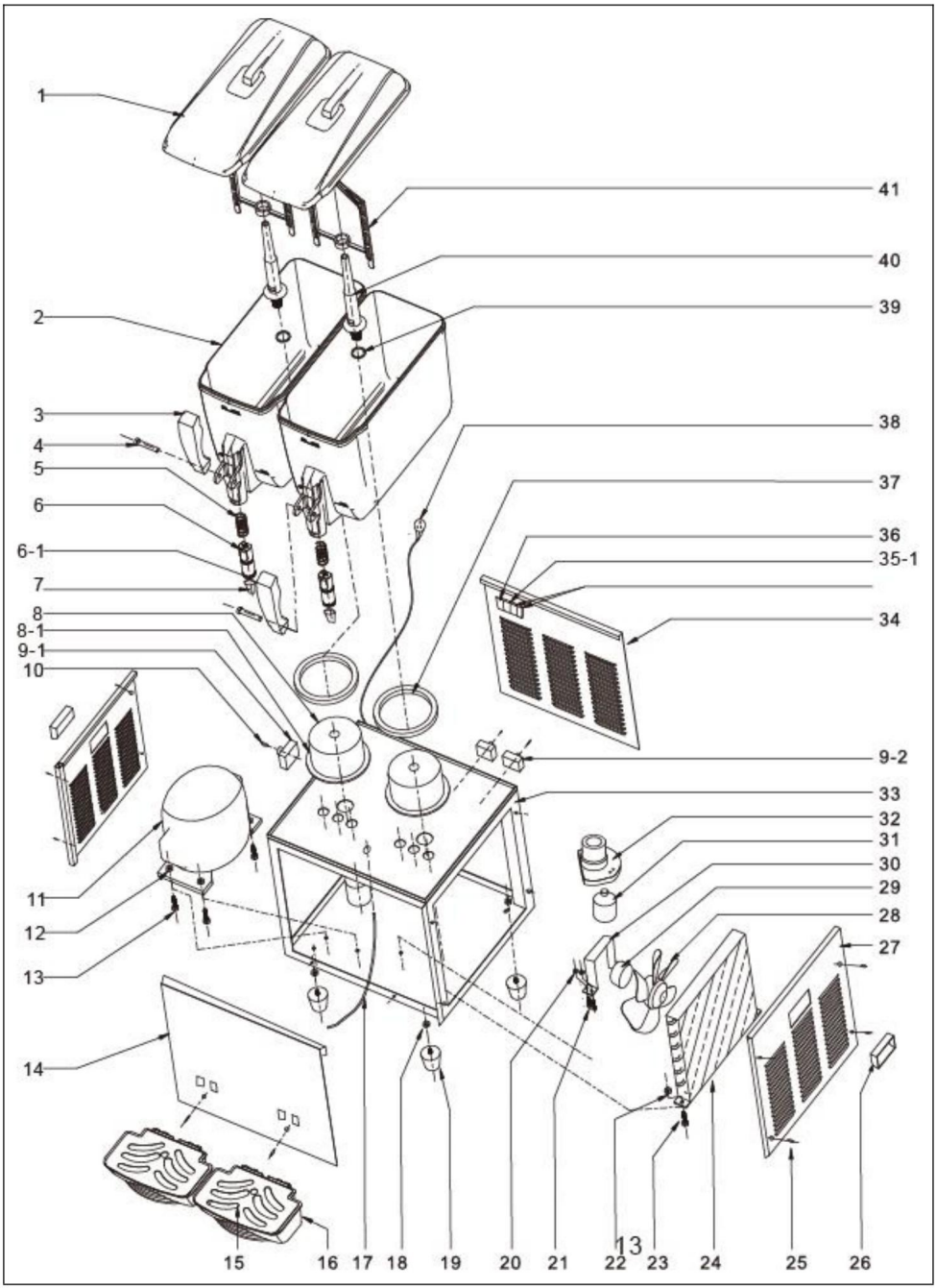

Machine Translated by Google

Diagramme à titre de référence uniquement, veuillez prévaloir en nature.

Conseils : La structure des autres blocs-cylindres est similaire à cette structure, mais la quantité peut varier

1	Toit	21	Support tige à vis fixe
2	Réservoir	22	Écrou hexagonal extérieur
3	poignée	23	Vis hexagonale extérieure
4	Goupille de poignée	24	Condenseur
5	Printemps	25	Vis de montage pour surbau
6	Piston	26	Poignée gauche/droite
6-1	petite bague d'étanchéité	27	Panneau gauche/droite
7	Mamelon	28	Ventilateur
8	Évaporateur	29	Moteur de ventilateur
8-1	Petite bague d'étanchéité pour Évaporateur	30	titulaire d'un ventilateur
9-1	Contrôle de la température froide	31	le support du moteur du ventilateur
10-9-1	Contrôle de la température vis	32	Moteur de mélange
11	Compresseur	33	Châssis principal
12	Écrou hexagonal extérieur	34	Panneau arrière
13	Vis hexagonale extérieure	35-1	Interrupteur de refroidissement
14	Panneau avant	36	Commutateur de démarrage
15	Toit du bac à eau	37	Bague d'étanchéité du réservoir
16	la boîte de bac à eau	38	Ligne électrique
17	Drain capillaire	39	Bague d'étanchéité du pôle Mix
18	Support écrou fixe	40	Pôle Mix
19	Pied de machine	41	Mélanger les feuilles
20	Support écrou fixe		

Machine Translated by Google

Chapitre trois Installation et fonctionnement

A.Installation

1) Retirez le colis et déplacez la machine vers un endroit approprié, et vérifiez les marchandises selon
la liste de colisage. S'il existe des différences, veuillez contacter le distributeur.

2) Environnement de
fonctionnement a. Plage de température ambiante :
10 ~ 38 Humidité ambiante : humidité relative ≤
90 % b. La machine doit être placée à l'intérieur dans un environnement venteux, pour une meilleure efficacité de ventilation, plus de 20 cm d'espace est requis autour de la machine. .

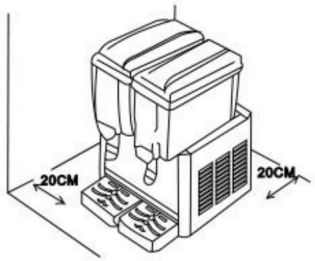

space more than 20CM

c. Évitez la lumière directe du soleil et gardez la machine à l'écart de la source de chaleur. Afin d'éviter les éclaboussures d'eau et d'autres liquides dans la machine, ne la placez pas dans un endroit humide ou facilement éclaboussé.
3) Installation de l'ensemble réservoir

2) Nettoyez la machine a.
Veuillez laver la machine à temps, afin de rester en bonne santé. b. Coupez
toute l'alimentation. c. Laissez
le liquide restant sortir du cylindre, puis retirez le cylindre < il suffit de le maintenir et de le déplacer lentement > d.
Cylindre de nettoyage :

Machine Translated by Google

Retirez l'écrou ou la plaque de valve, puis retirez le joint et la turbine.

Non	Partie
1	Cylindre
2	Poignée
3	Printemps
4	Épingle
5	J'ai l'eau à la bouche
6	Bague d'étanchéité de sortie

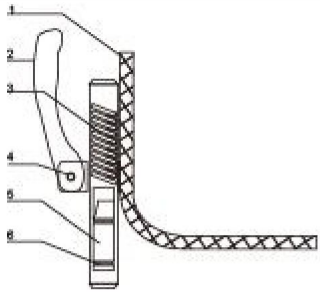

Non	Partie
1	Cylindre
2	Plaque
3	vis autotaraudeuses
4	Printemps
5	Noix
6	Plaque de soupape
7	Bobine
8	Joint

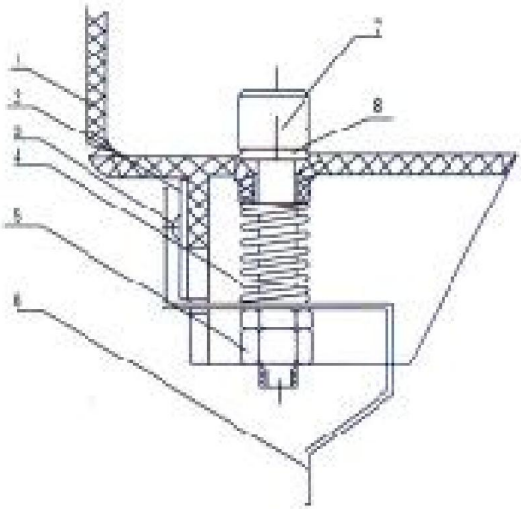

Méthode de démontage de la sortie d'eau

La sortie d'eau est installée au niveau du réservoir , il faut soulever le bas (voir)

puis retirez-vous par l'avant (voir)

Machine Translated by Google

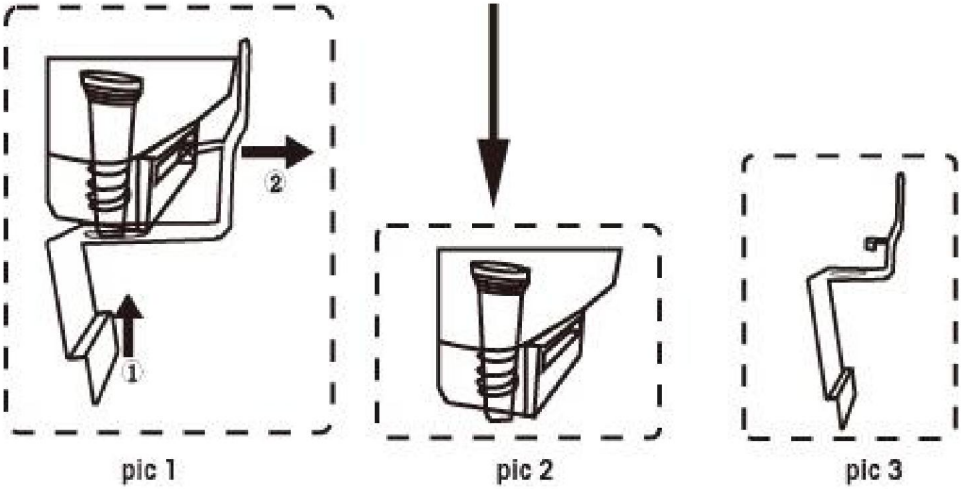

Méthode de suppression de la poignée

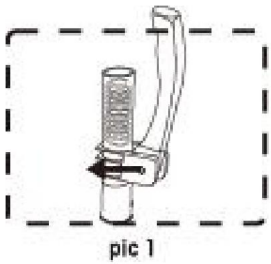	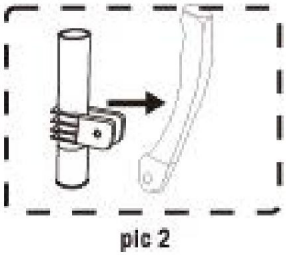	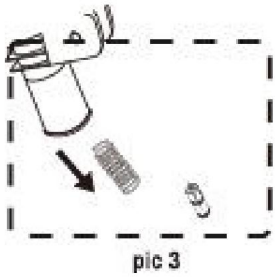
Retirez d'abord la tige du piston	Retirez ensuite le poignée	Retirez enfin le piston et le ressort

3) Branchez

la prise et les autres appareils doivent être conformes aux réglementations électriques locales de l'utilisateur et aux règles nationales. La tension et le courant doivent également être conformes à la valeur nominale indiquée sur la plaque signalétique (si vous utilisez une prise externe, vous devez utiliser une carte de connexion avec le bon courant). et les machines doivent être correctement mises à la terre.

Si la tension est trop élevée (au-delà de la valeur nominale ± 10 %), la machine peut ne pas démarrer, casser la carte PCB ou casser le compresseur.

Dans cette condition, l'ajout d'un stabilisateur de tension approprié est nécessaire.

Machine Translated by Google

B. Tests

Lorsque le réservoir est bien installé, versez d'abord un peu d'eau potable. Vérifier le fond du réservoir et l'embouchure de distribution, s'il y a une légère fuite sur le fond du réservoir, utilisez votre main en diagonale pour prendre le réservoir et appuyez sur vers le bas, pour vous assurer que le réservoir et le joint torique sont au bon endroit ; s'il y a fuite sur la bouche de distribution, veuillez vérifier que le joint torique est en bon état place, ou changez-le si nécessaire. Ajoutez ensuite la boisson dans les bols et allumer le refroidissement.

Chapitre quatre Instructions d'utilisation

A. Préparation des ingrédients

1) Les ingrédients comprennent : poudre de fruits secs, sirop ou jus de prune et boisson l'eau, mélangez le jus de fruit et l'eau potable selon certaines proportion (pour délicieux conseillé). Remuez complètement la liqueur mélangée dans un le récipient et les particules ne sont pas autorisés ; sinon le la bouche de distribution sera bloquée.

2) La température de la liqueur mélangée ne peut pas dépasser 35 .

3) N'oubliez pas de ne pas utiliser de jus trop épais ou de boire avec des précipités, sinon cela entraînerait facilement un blocage des conduites d'eau.

⚠ Attention : raccorder ou utiliser de l'eau potable, les matériaux de la formule doit être conforme aux exigences de la licence d'hygiène alimentaire.

B. Méthode de fonctionnement

1) Versez la boisson dans le réservoir et assurez-vous que la boisson ne dépasse pas le Ligne de niveau maximum, pas inférieure à la ligne de niveau minimum.

2) Branchez la prise d'alimentation après avoir versé la boisson, allumez le réfrigérateur et en remuant les interrupteurs pour faire fonctionner la machine. Lorsque la machine atteint le réglage température, il arrêtera la réfrigération, mais continuera à tourner.

3) Après avoir éteint l'interrupteur de réfrigération, il faut attendre 3 minutes pour rallumer l'interrupteur, sinon cela endommagera le compresseur.

Machine Translated by Google

4) Plage de température : pour les boissons froides : 7 -12 ;

5) Videz les boissons dans le bol en dehors des heures de bureau pour prolonger les parties clés durée de vie

Chapitre cinq Nettoyage et entretien quotidiens

A. Nettoyage

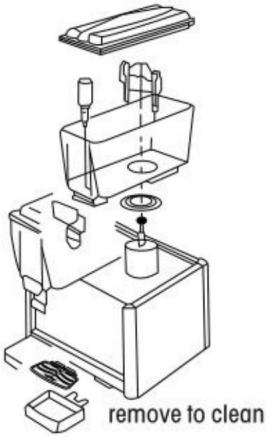

1) Lavez soigneusement toutes les parties du bol avec un détergent doux et de l'eau tiède.

2) Rincer à l'eau courante propre.

3) Réassemblez toutes les pièces du bol.

4) Versez le désinfectant et l'eau dans le bol. Allumez le moteur du batteur et laissez le désinfectant s'écoule à l'intérieur du bol pendant un certain temps.

5) Vidangez complètement et soigneusement le liquide à travers la valve pendant chaque étape du processus de nettoyage (laver, rincer, désinfecter, rincer).

⚠ Remarque : 1. L'ensemble des bols doit être nettoyé tous les jours.

2. Le joint torique doit être vérifié après le nettoyage et doit être remplacé s'il sont usés.

3. En cas de fissuration thermique des pièces, une désinfection à haute température est nécessaire. interdit et n'utilisez pas plus de 60 d'eau bouillie pour nettoyer le réservoir et composants.

Machine Translated by Google

B. Entretien

Utilisez un chiffon de nettoyage ou une brosse pour éliminer toute la poussière et les accessoires présents sur régulièrement la surface ou l'intérieur de la machine. Ne rincez pas l'intérieur de Machine avec de l'eau directement. Avant le nettoyage, veuillez couper l'alimentation et débranchez la prise, c'est très important.

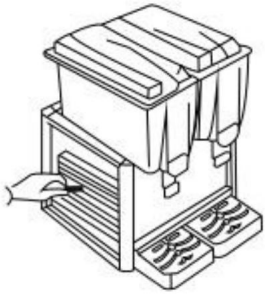

turn off clean ash

1) Coupez d'abord l'alimentation électrique et démontez tous les panneaux des machines, puis éliminez la poussière attachée au compresseur, au tuyau en cuivre et au panneau inférieur. L'utilisation de l'eau est interdite.

2) Après avoir été utilisé pendant un certain temps, le condenseur peut être épais poussière, ce qui affectera la chaleur rayonnante et provoquera un mauvais refroidissement, il faut donc nettoyage périodique (tous les six mois)

Étape 1 : Débranchez l'interrupteur d'alimentation principal.

Étape 2 : Retirez le panneau arrière et les panneaux latéraux.

Méthode de démontage du panneau

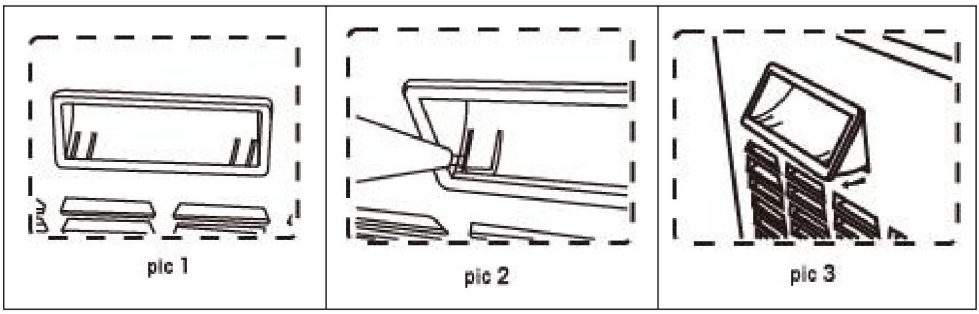

Machine Translated by Google

Afin de retirer le panneau, nous devons d'abord retirer la poignée. (voir photo 1)	À l'aide d'un tournevis à fente, soulevez le côté du panneau (voir photo 2).	Soulever les deux côtés de la poignée , puis décolle la poignée du panneau

Étape 3 : Nettoyez la poussière avec des outils tels qu'un aspirateur, de l'air haute pression et une brosse à cheveux. Soyez prudent lors du nettoyage pour éviter d'endommager les ailettes du condenseur.

3) Vérifiez toutes les vis et écrous s'ils sont desserrés ou rouillés, et fixez-les ou remplacez-les pour éviter de provoquer du bruit.
4) Enfin, assemblez tous les panneaux, fixez toutes les vis et dégagez la surface.

Chapitre six Dépannage

Les listes du tableau suivant montrent les défauts possibles de la machine, leur raison et leur méthode de traitement. Pour un défaut général simple, vous pouvez suivre la méthode de traitement et le traitement du tableau, tel que le défaut ne peut toujours pas être exclu, ainsi que pour un défaut plus complexe, veuillez contacter immédiatement le personnel de maintenance professionnel, jamais de manipulation bâclée, afin de ne pas vous apporter inutilement perte.

Troubles	Causes	Méthodes de réparation
Le compresseur cesse de fonctionner	1. L'alimentation est coupée ou non connectée Interrupteur endommagé Problème de circuit 0ver charge et le protecteur cassé	1. Vérifiez l'alimentation et la prise. Remplacer l'interrupteur Vérifier et réparer Vérifier et remplacer
Le compresseur fonctionne mais non réfrigération	1 .Arrêt capillaire 2.Le liquide de réfrigération a fui l'électricité est cassée	1.remplacez le capillaire ou le filtre sec Vérifiez les systèmes et ajoutez le médicament Remplacer la machine électrique

Machine Translated by Google

Vannage anormal de l'eau	1 .différences dans le pompe à l'intérieur de la turbine et des trous circuit endommagé endommagé grand jeu entre la turbine et le pot	1.propre 2. Remplacez la turbine et la pompe 3. Vérifiez et réparez 4. Ajustez le jeu
Le pot fuit	Bague d'étanchéité ancienne ou mal installée	Remplacer ou réinstaller
Fuite de la vanne	Bague d'étanchéité ancienne ou mal installée	Remplacer ou réinstaller

Fabricant : Shanghaimuxinmuyeyouxiangongsi Adresse : Shuangchenglu 803nong11hao1602A-1609shi, baoshanqu, shanghai 200000 CN.

Importé en Australie : SIHAO PTY LTD. 1 ROKEVA STREETASTWOOD NSW 2122 Australie

Importé aux États-Unis : Sanven Technology Ltd. Suite 250, 9166 Anaheim Place, Rancho Cucamonga, CA 91730

REPRÉSENTANT DU ROYAUME-UNI	YH CONSULTING LIMITÉE. C/O YH Consulting Limited Bureau 147, Centurion House, London Road, Staines-upon-Thames, Surrey, TW18 4AX
REPRÉSENTANT CE	E-CrossStu GmbH Mainzer Landstr.69, 60329 Francfort-sur-le-Main.

Machine Translated by Google

Machine Translated by Google

GETRÄNKESPENDER

MODELL: LYJ10LX2/LYJ10LX3/LYJ10LX4/LYJ12LX1/LYJ12LX2 /LYJ12LX3/LYJ12LX4/LYJ18LX1/LYJ18LX2/LYJ18LX3

Machine Translated by Google

GETRÄNKESPENDER

MODELL: LYJ10LX2/LYJ10LX3/LYJ10LX4/LYJ12LX1/LYJ12LX2/LYJ12L X3/LYJ12LX4/LYJ18LX1/LYJ18LX2/LYJ18LX3

Machine Translated by Google

Wichtigste Technologieparameter

Modell	LYJ18L	LYJ18Lx2	LYJ18Lx3
Stromversorgung	220 V – 240 V, 50 Hz, 110 V – 130 V, 60 Hz		
Leistung	Kalt 300 W	Kalt 370W	Kalt 512W
Kaltgetränke Temperatur	7-12ÿ	7-12ÿ	7-12ÿ

Modell	LYJ12L	LYJ12Lx2	LYJ12Lx3	LYJ12Lx4
Stromversorgung	220 V – 240 V, 50 Hz, 110 V – 130 V, 60 Hz			
Leistung	Kalt 246W	Kalt 286W	Kalt 370W	Kalt 510 W
Kaltgetränke Temperatur	7-12ÿ	7-12ÿ	7-12ÿ	7-12ÿ

Modell	LYJ10Lx2	LYJ10Lx3	LYJ10Lx4
Stromversorgung	220 V – 240 V, 50 Hz, 110 V – 130 V, 60 Hz		
Leistung	Kalt 270W	Kalt 430W	Kalt 440W
Kaltgetränke Temperatur	7-12ÿ	7-12ÿ	7-12ÿ

Tipps:

Bitte kaufen Sie ein Modell, das für die örtliche Spannung geeignet ist

Machine Translated by Google

	Warnung-Um das Verletzungsrisiko zu verringern, muss der Benutzer Lesen Sie die Bedienungsanleitung sorgfältig durch.
	Nur Innen benutzen
	KORREKTE ENTSORGUNG Dieses Produkt unterliegt den Bestimmungen der europäischen Richtlinie 2012/19/EU. Das Symbol einer durchgestrichenen Mülltonne durch bedeutet, dass das Produkt einer getrennten Entsorgung unterliegt Sammlung in der Europäischen Union. Dies gilt für das Produkt und alle mit diesem Symbol gekennzeichneten Zubehörteile. Produkte mit diesem dürfen nicht mit dem normalen Hausmüll entsorgt werden, sondern müssen an einer Sammelstelle für das Recycling von Elektro- und Elektronikgeräten abgegeben werden. elektronische Geräte.

Wichtige Sicherheitsmaßnahmen

Beim Gebrauch von Elektrogeräten sind grundlegende Sicherheitsvorkehrungen zu treffen befolgt, einschließlich des Folgenden.

1. LESEN SIE ALLE ANWEISUNGEN.

2. **Ziehen Sie den Stecker aus der Steckdose, wenn Sie das Gerät nicht benutzen, bevor Sie es an- oder ausziehen Teile und vor der Reinigung.**

3. Bitte überprüfen Sie, ob die angegebene Versorgungsspannung im Produkt im Einklang mit der Versorgungsspannung (nur AC).

4. Dieses Gerät kann von Kindern ab 8 Jahren verwendet werden und Personen mit eingeschränkten physischen, sensorischen oder geistigen Fähigkeiten oder Mangel erfahrungs- und kenntnisbezogen, wenn sie beaufsichtigt werden oder Anweisungen zur sicheren Verwendung des Geräts gelesen und verstanden haben. die damit verbundenen Gefahren.

5. Kinder dürfen nicht mit dem Gerät spielen. Reinigung und Benutzer Wartungsarbeiten dürfen nicht von Kindern ohne Aufsicht durchgeführt werden.

6. Zum Schutz vor elektrischen Gefahren den Drink Mixer nicht in Wasser legen

Machine Translated by Google

oder andere Flüssigkeiten

7. Kontakt mit beweglichen Teilen vermeiden.

8. Betreiben Sie den Drink Mixer oder andere elektrische Geräte nicht mit einem beschädigtes Kabel oder Stecker, oder nach Fehlfunktionen des Geräts oder nach einem Sturz oder beschädigt wurde. Bringen Sie es zur nächsten autorisierten Servicestelle zurück. zur Prüfung, Reparatur oder Einstellung.

9. Nicht im Freien verwenden. **NUR FÜR DEN HAUSHALTSGEBRAUCH**

10. Lassen Sie das Kabel nicht über die Tisch- oder Thekenkante hängen oder berühren heiße Oberflächen.

11. Bewahren Sie diese Bedienungsanleitung an einem sicheren Ort auf. Werfen Sie sie nicht weg.

12. Wenn das Netzkabel beschädigt ist, muss es vom Hersteller ersetzt werden. von seinem Kundendienstvertreter oder einer ähnlich qualifizierten Person ersetzt werden, um Gefährdungen zu vermeiden.

13. **Stromschlaggefahr!** Nichtfachkräften ist es untersagt, reparieren, da es sonst zu einem Stromschlag kommen kann. Wenn Störungen auftreten, sollte es von einem qualifizierten Wartungspersonal repariert werden Personal.

14. **WARNUNG!** Es ist strengstens verboten, den Hauptkörper der Maschine und das Netzkabel in Flüssigkeiten tauchen. Die Maschine muss vollständig abgekühlt sein, bevor Reinigung.

15. Stellen Sie das Produkt nicht direkt aufs Feuer oder in die Nähe einer Feuerquelle, da das Produkt sonst beschädigt wird oder sogar eine Gefahr darstellt. Sobald ein Teil Wenn das Produkt brennt, verwenden Sie kein Wasser, um das Feuer zu löschen. Verwenden Sie ein feuchtes Tuch zum Abdecken der Feuerstelle.

16. Wenn der Stecker in die Steckdose gesteckt wird, muss er bis zum Ende eingesteckt werden, sonst kommt es zu einer Überhitzung und Verbrennung der Komponenten aufgrund schlechter Kontakt.

17. Lassen Sie das Produkt nicht unbeaufsichtigt arbeiten. Wenn die Maschine überhitzt, beenden Sie die Arbeit bitte sofort und ziehen Sie den Netzstecker.

FCC-Informationen:

ACHTUNG: Änderungen oder Modifikationen, die nicht ausdrücklich von der Partei genehmigt wurden Verantwortlichen kann die Berechtigung des Benutzers zum Betrieb des

Machine Translated by Google

Ausrüstung!

Dieses Gerät entspricht Teil 15 der FCC-Bestimmungen. Der Betrieb unterliegt die folgenden beiden Bedingungen:

1) Dieses Produkt kann schädliche Störungen verursachen.

2) Dieses Produkt muss alle Störungen akzeptieren, einschließlich Störungen, die zu unerwünschtem Betrieb führen können.

ACHTUNG: Änderungen oder Modifikationen an diesem Produkt, die nicht ausdrücklich von der für die Einhaltung verantwortlichen Partei genehmigt werden, kann zum Erlöschen der Berechtigung zum Betrieb des Produkts.

Hinweis: Dieses Produkt wurde getestet und entspricht den Grenzwerten für ein digitales Gerät der Klasse B gemäß Teil 15 der FCC-Regeln. Diese Grenzwerte sind so konzipiert, dass sie einen angemessenen Schutz gegen schädliche Störungen bieten in einer Wohnanlage.

Dieses Produkt erzeugt und verwendet Hochfrequenzenergie und kann diese auch ausstrahlen. Wenn die Installation und Verwendung nicht gemäß den Anweisungen erfolgt, kann dies zu Störungen des Funkverkehrs. Es gibt jedoch keine garantieren, dass bei einer bestimmten Installation keine Störungen auftreten. Wenn dies Das Produkt verursacht Störungen beim Radio- und Fernsehempfang Empfang, der durch Aus- und Einschalten des Produkts überprüft werden kann, Der Benutzer wird aufgefordert, die Störung durch eine oder mehrere der folgenden Maßnahmen zu beheben: folgende Maßnahmen: • Richten Sie die Empfangsantenne neu aus oder stellen Sie sie woanders auf. • Vergrößern Sie den Abstand zwischen Produkt und Empfänger. • Schließen Sie das Produkt an eine Steckdose an, die sich in einem anderen Stromkreis befindet als der, an den es angeschlos der Receiver ist angeschlossen.

• Wenden Sie sich an den Händler oder einen erfahrenen Radio-/Fernsehtechniker.

Kapitel Eins Sicherheitsvorkehrungen

Machine Translated by Google

Beachten	• Verhindern Sie das Eindringen von Wasser und leitfähigen Flüssigkeiten in das Maschine; • Bitte werfen Sie keine Stöcke oder andere Gegenstände in die Maschine; • Wenn die Maschine in Bewegung ist, sollte der Winkel nicht über 45° hinaus; • Der Abstand zwischen Lüftungsschlitz und Wand sollte nicht weniger als 20 cm, um eine gute Belüftung, Trockenheit und Sauberkeit zu gewährleisten.
Sicherheit Warnung	Die Maschine sollte von einem Fachmann oder anderen Personen bedient werden geschult wurden; • Zur Gewährleistung der persönlichen Sicherheit halten Sie bitte die Maschine ordnungsgemäß geerdet; • Stellen Sie sicher, dass die Stromversorgung mit dem Typenschild übereinstimmt und die Betriebsspannung zwischen der Nennspannung und der ±10%; • Wenn das Stromkabel beschädigt ist, sollte es vom Fachleute, um Gefahren zu vermeiden; • Wenn Sie das Gerät nicht mehr verwenden, auseinandernehmen oder reinigen, schalten Sie bitte die Stromversorgung aus; • Um einen Stromschlag zu vermeiden, gießen Sie bitte kein Wasser auf das Stecker, Motor und andere elektrische Komponenten. • Schaumstoff entflammbar, der Benutzer darf nicht willkürlich entsorgt oder entsorgt werden, sollte in Übereinstimmung mit den einschlägigen Bestimmungen des Staates durch die zuständige Abteilung Recycling.

Kapitel Zwei Grundstruktur

Explosionszeichnung (zwei Becken)
Rührwerkstyp

Machine Translated by Google

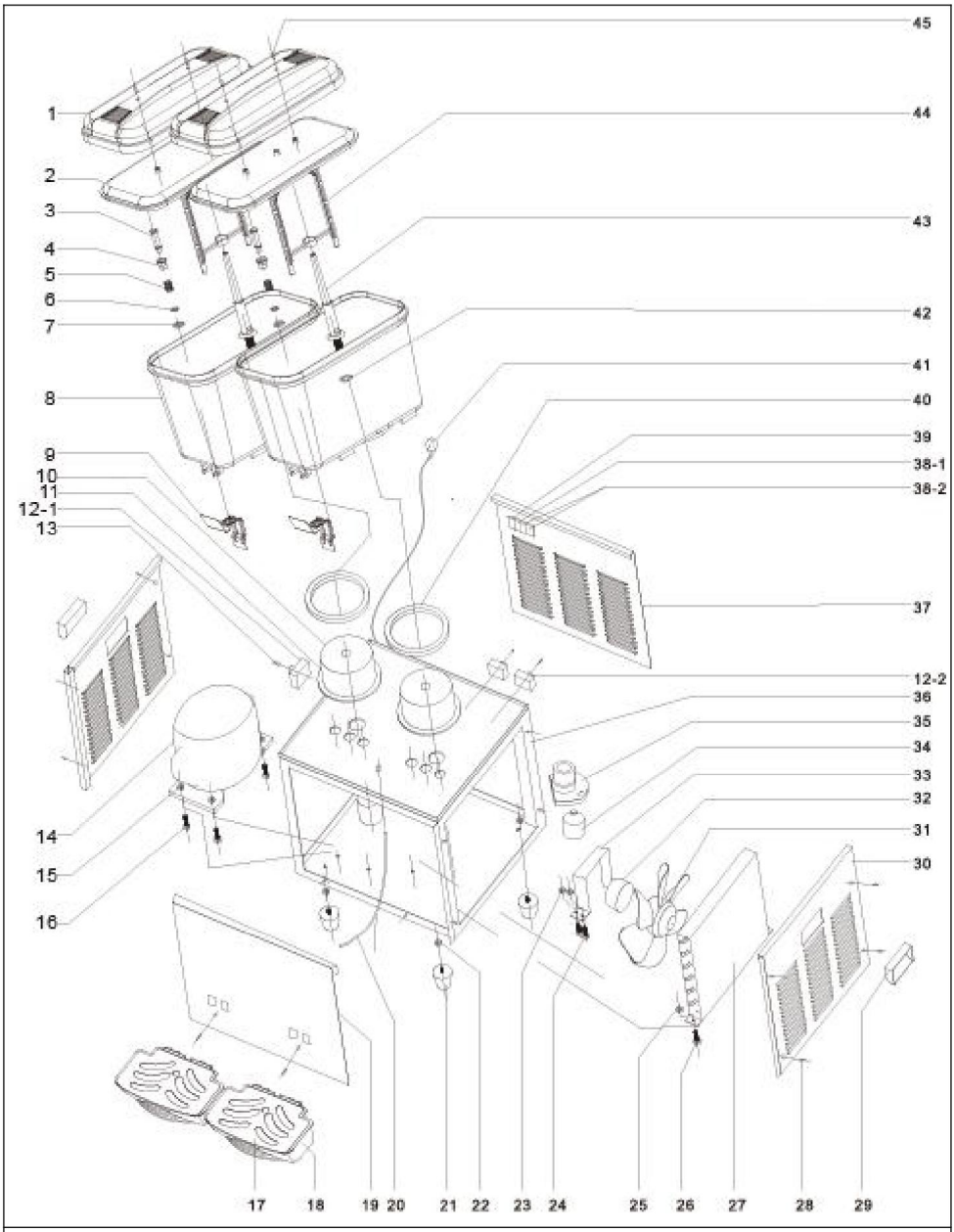

Das Diagramm dient nur als Referenz. Bitte beachten Sie, dass die Angaben in der Realität maßgeblich sind.

Tipps:Die Struktur anderer Zylinderblöcke ähnelt dieser Struktur, aber

Die Menge kann variieren

Machine Translated by Google

1	Dach	24	Stützen Sie die feste Schraubenstange
2	inneres Dach	25	Äußere Sechskantmutter
3	Auslauf aus Edelstahl	26	Außensechskantschraube
4	feste Mutter	27	Kondensator
5	Frühling	28	Befestigungsschraube für Süllrand
6	Abdeckung aus Edelstahl	29	Linker/rechter Griff
7	C - Schnappfeder	30	Linkes/rechtes Bedienfeld
8	Panzer	31	Lüfter
9	Auslaufgriff	32	Lüftermotor
10	Verdampfer	33	Halter für Lüftermotor
11	Dichtring des Verdampfers	34	Mischmotor
12-1	Kalttemperierung 35		Mischmotorsockel
13-12-1	Temperaturkontrolle schrauben	36	Hauptkörperrahmen
14	Kompressor	37	Rückseite
15	Äußere Sechskantmutter	38-1	Mix-Schalter
16	Außensechskantschraube	38-2	Kühlschalter
17	Dach der Wasserschale	39	Heizungsschalter
18	Kiste mit Wasserschale	40	Dichtring für Tank
19	Frontblende	41	Stromleitung
20	Kapillardrainage	42	kleiner Dichtring der Mixstange
21	Maschinenfuß	43	Mix-Stange
22	Äußere Sechskantmutter	44	Blattmischung
23	Stützfeste Mutter	45	Tankschraube

Explosionszeichnung (Zwei-Schüssel) Rührwerkstyp

Machine Translated by Google

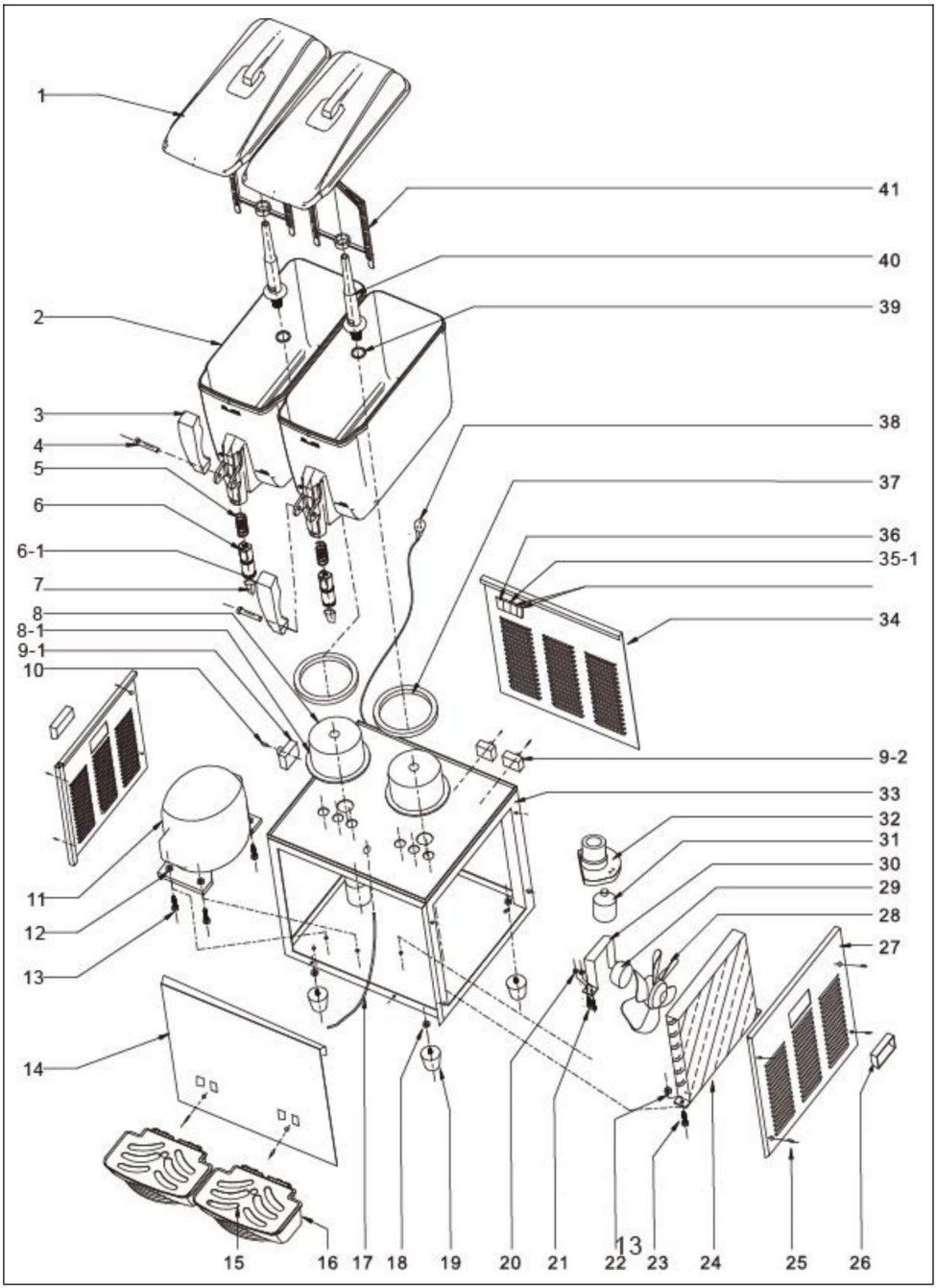

Machine Translated by Google

Das Diagramm dient nur als Referenz. Bitte beachten Sie, dass die Angaben in der Realität maßgeblich sind.

Tipps:Die Struktur anderer Zylinderblöcke ähnelt dieser Struktur, aber Die Menge kann variieren

1	Dach	21	Stützen Sie die feste Schraubenstange
2	Panzer	22	Äußere Sechskantmutter
3	handhaben	23	Außensechskantschraube
4	Stift des Griffs	24	Kondensator
5	Frühling	25	Befestigungsschraube für Süllrand
6	Kolben	26	Linker/rechter Griff
6-1	kleiner Dichtring	27	Linkes/rechtes Bedienfeld
7	Nippel	28	Lüfter
8	Verdampfer	29	Lüftermotor
8-1	Kleiner Dichtring für Verdampfer	30	Halter des Ventilators
9-1	Kalte Temperaturregelung	31	der Halter des Lüftermotors
10-9-1	Temperaturkontrolle schrauben	32	Mischmotor
11	Kompressor	33	Hauptkörperrahmen
12	Äußere Sechskantmutter	34	Rückseite
13	Außensechskantschraube	35-1	Kühlschalter
14	Frontblende	36	Startschalter
15	Dach der Wasserschale	37	Dichtring des Tanks
16	die Kiste mit dem Wasserbehälter	38	Stromleitung
17	Kapillardrainage	39	Dichtring der Mixstange
18	Stützfeste Mutter	40	Mix-Stange
19	Maschinenfuß	41	Blattmischung
20	Stützfeste Mutter		

Machine Translated by Google

Kapitel Drei Installation und Betrieb

A.Installation

1) Entfernen Sie die Verpackung, stellen Sie die Maschine an einen geeigneten Ort und überprüfen Sie die Ware anhand der

Packliste. Wenn es Unterschiede gibt, wenden Sie sich bitte an den Händler.

2) Betriebsumgebung a.

Umgebungstemperaturbereich: 10 °C bis 38 °C.

Umgebungsfeuchtigkeit: relative Luftfeuchtigkeit ÿ 90 %. b.

Die Maschine sollte in Innenräumen in einer zugigen Umgebung aufgestellt werden. Für eine bessere Belüftung ist um die Maschine herum ein Platz von mehr als 20 cm erforderlich.

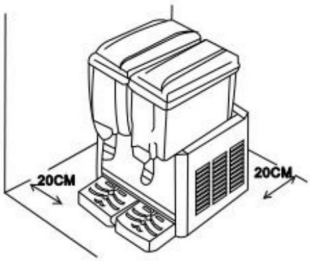

space more than 20CM

c. Vermeiden Sie direkte Sonneneinstrahlung und halten Sie die Maschine von Wärmequellen fern.

Um das Eindringen von Wasser oder anderen Flüssigkeiten in die Maschine zu verhindern, stellen Sie sie nicht an einen feuchten oder spritzgefährdeten Ort.

3)Installation der Tankbaugruppe

2)Reinigen Sie die Maschine .

a.Bitte waschen Sie die Maschine rechtzeitig, damit sie gesundheitlich unbedenklich bleibt.

b.Schalten Sie die gesamte

Stromversorgung aus. c.Lassen Sie die restliche Flüssigkeit aus dem Zylinder ab und entfernen Sie dann den Zylinder <einfach festhalten und

langsam bewegen> d.Reinigung des Zylinders:

Machine Translated by Google

Nehmen Sie die Mutter oder Ventilplatte ab und entfernen Sie dann die Dichtung und das Laufrad.

NEIN	Teil
1	Zylinder
2	Handhaben
3	Frühling
4	Stift
5	Wasser aus dem Mund
6	Auslassdichtring

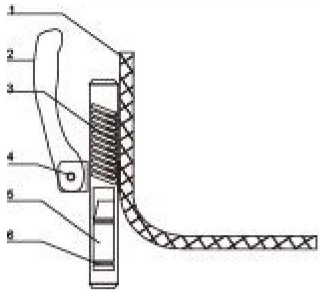

NEIN	Teil
1	Zylinder
2	Platte
3	selbstschneidende Schrauben
4	Frühling
5	Nuss
6	Ventilplatte
7	Spule
8	Dichtung

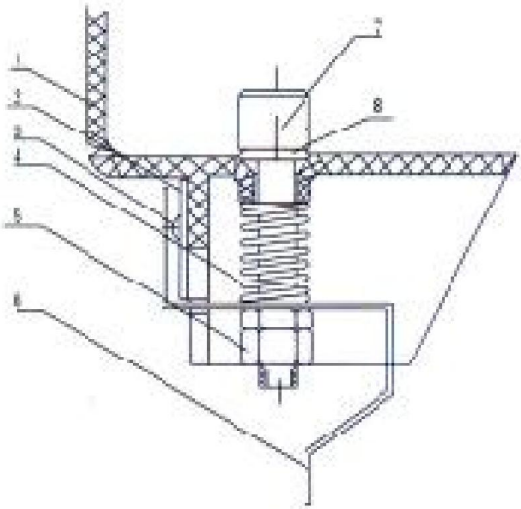

Methode zur Demontage des Wasserauslasses

Der Wasserauslass ist am Tank angebracht , wir müssen den Boden anheben (siehe ÿ) dann vorne herausziehen (siehe ÿ)

Machine Translated by Google

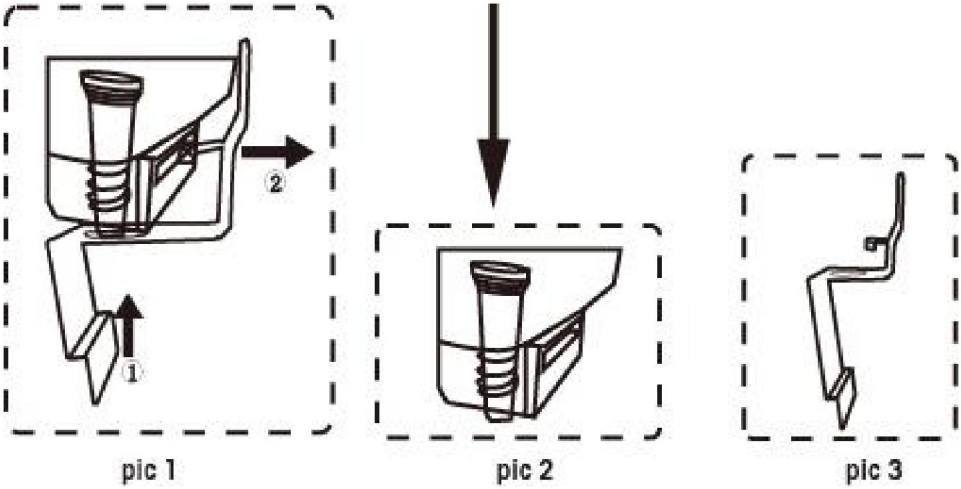

Methode zum Entfernen des Griffs

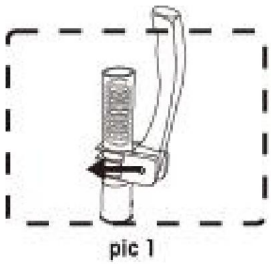 pic 1	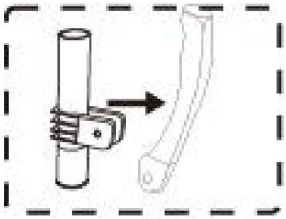 pic 2	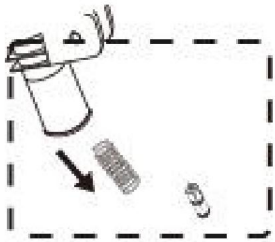 pic 3
Ziehen Sie zuerst den Kolbenstift heraus	Entfernen Sie dann die handhaben	Zum Schluss den Kolben und die Feder herausnehmen

3) Einstecken.

Die Steckdose und andere Geräte müssen den örtlichen Elektrovorschriften und nationalen Regeln des Benutzers entsprechen. Auch Spannung und Stromstärke müssen den Nennwerten laut Typenschild entsprechen (bei Verwendung eines externen Steckers muss eine Anschlussplatine mit der richtigen Spannung verwendet werden) und die Maschinen müssen ordnungsgemäß geerdet sein.

Wenn die Spannung zu stark schwankt (über dem Nennwert ±10 %), kann es dazu führen, dass die Maschine nicht startet oder die Leiterplatte bzw. der Kompressor kaputt geht.

In diesem Fall ist das Hinzufügen eines geeigneten Spannungsstabilisators erforderlich.

Machine Translated by Google

B.Testen

Wenn der Tank richtig installiert ist, gießen Sie zunächst etwas Trinkwasser ein. Überprüfen Sie der Boden des Tanks und der Abgabeöffnung, wenn es ein leichtes Leck gibt den Boden des Tanks, greifen Sie mit der Hand diagonal nach dem Tank und drücken Sie nach unten, um sicherzustellen, dass der Tank und der O-Ring an der richtigen Stelle sind; wenn es Leckage an der Dosieröffnung, überprüfen Sie bitte den O-Ring in der richtigen Platzieren oder ändern, wenn es nötig ist. Dann Getränk in die Schalen geben und Kühlung einschalten.

Kapitel Vier Gebrauchsanweisung

A.Zubereitung der Zutaten

1)Zutaten sind: Trockenfruchtpulver, Sirup oder Pflaumensaft und Trink Wasser, mischen Sie den Fruchtsaft und das Trinkwasser nach bestimmten Anteil (für leckere ratsam). Mischen Sie den Likör vollständig in einem sauberen Behälter und Partikel sind nicht erlaubt, sonst wird die Die Ausgabeöffnung wird blockiert.

2) Die Temperatur des gemischten Alkohols darf 35 °C nicht überschreiten.

3) Denken Sie daran, keinen zu dicken Saft zu verwenden oder Getränke mit Niederschlag zu trinken, da es sonst leicht zu einer Verstopfung der Wasserleitung kommen kann.

⚠ **Achtung:** Beim Anschluss oder bei der Verwendung von Trinkwasser sind die sollte den Anforderungen der Lebensmittelhygiene-Lizenz entsprechen.

B.Betriebsmethode

1) Gießen Sie das Getränk in den Tank und achten Sie darauf, dass das Getränk die Maximalpegellinie, nicht niedriger als die Minimalpegellinie.

2) Nach dem Einschenken des Getränks den Netzstecker einstecken, die Kühlung einschalten und Rührschalter, um die Maschine zu betreiben. Wenn die Maschine die eingestellte Temperatur erreicht, wird die Kühlung gestoppt, die Rotation läuft aber weiter.

3) Nach dem Ausschalten des Kühlschalters muss 3 Minuten gewartet werden, bis bevor Sie den Schalter wieder einschalten, da sonst der Kompressor beschädigt wird.

Machine Translated by Google

4) Temperaturbereich: für kalte Getränke: 7–12 °C;

5) Leeren Sie Getränke außerhalb der Geschäftszeiten in die Schüssel, um die Haltbarkeit wichtiger Teile zu verlängern Lebensdauer

Kapitel Fünf: Tägliche Reinigung und Wartung

A. Reinigung

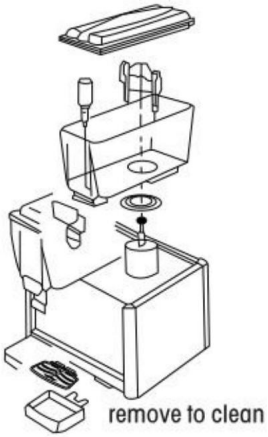

1) Waschen Sie alle Teile der Schüssel gründlich mit einem milden Reinigungsmittel und warmem Wasser.

2) Unter fließendem klarem Wasser abspülen.

3) Alle Teile der Schüssel wieder zusammensetzen.

4)Gießen Sie Desinfektionsmittel und Wasser in die Schüssel. Schalten Sie den Rührmotor ein und lassen Sie Desinfektionsmittel für eine gewisse Zeit in die Schüssel fließen lassen.

5) Lassen Sie die Flüssigkeit bei jedem Schritt des Reinigungsvorgangs (Waschen, Spülen, Desinfizieren, Spülen).

Hinweis: 1. Die Schüsseleinheit sollte täglich gereinigt werden.

2. O-Ringe sollten nach der Reinigung überprüft und bei Bedarf ausgetauscht werden. sind getragen.

3.Bei Teilen, die Hitze reißen, ist eine Desinfektion mit hoher Temperatur verboten und verwenden Sie zum Reinigen des Tanks kein über 60 °C heißes abgekochtes Wasser und Komponenten.

Machine Translated by Google

B. Wartung

Entfernen Sie mit einem Reinigungstuch oder einer Bürste Staub und Anhaftungen von die Oberfläche oder das Innere der Maschine regelmäßig. Spülen Sie nicht das Innere der Maschine direkt mit Wasser. Vor der Reinigung bitte Strom abschalten und Ziehen Sie den Stecker ab. Das ist sehr wichtig.

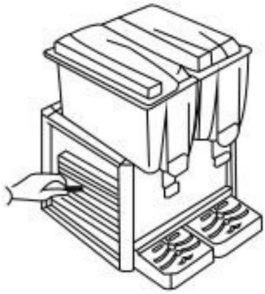

turn off clean ash

1) Schalten Sie zuerst die Stromversorgung ab und demontieren Sie alle Maschinenteile. Entfernen Sie dann den Staub vom Kompressor, dem Kupferrohr und der Bodenplatte.

Die Verwendung von Wasser ist verboten.

2)Nach längerem Gebrauch kann der Kondensator dick werden mit

Staub, und dies wird die Strahlungswärme beeinflussen und eine schlechte Kühlung verursachen, so dass es braucht

regelmäßige Reinigung (halbjährlich)

Schritt 1: Hauptschalter ausschalten.

Schritt 2: Entfernen Sie die Rückwand und die Seitenwände.

Methode zur Demontage des Panels

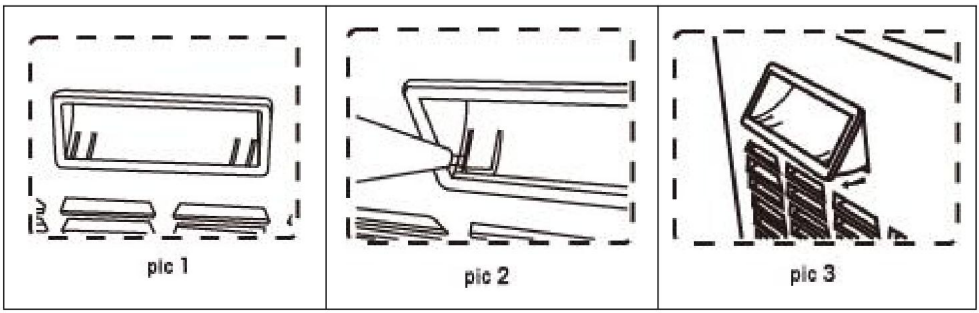

Machine Translated by Google

Um das Panel abnehmen zu können, müssen wir zuerst den Griff abnehmen (siehe Bild 1)	Hebeln Sie die Plattenseite mit einem Schlitzschraubendreher hoch (siehe Bild 2).	Hebeln Sie beide Seiten des Griffs hoch, dann abheben der Griff vom Panel

Schritt 3: Entfernen Sie den Staub mit Werkzeugen wie Staubsauger, Hochdruckluft und Haarbürste. Gehen Sie beim Reinigen vorsichtig vor, um die Lamellen des Kondensators nicht zu beschädigen.

3) Überprüfen Sie alle Schrauben und Muttern auf Lockerheit oder Rost und ziehen Sie sie fest oder ersetzen Sie sie, um Geräusche zu vermeiden.
4) Abschließend alle Platten montieren, alle Schrauben festziehen und die Oberfläche säubern.

Kapitel Sechs Fehlerbehebung

In der folgenden Tabelle sind mögliche Maschinenfehler, deren Ursachen und Behandlungsmethoden aufgeführt. Bei einfachen Fehlern können Sie der Tabelle mit den Behandlungsmethoden und -methoden folgen. Wenn der Fehler immer noch nicht ausgeschlossen werden kann, sowie bei komplexeren Fehlern, wenden Sie sich bitte umgehend an professionelles Wartungspersonal. Gehen Sie niemals schlampig vor, um unnötige Verluste zu vermeiden.

Probleme	Ursachen	Reparaturmethoden
Kompressor funktioniert nicht mehr	1. Die Stromversorgung ist ausgeschaltet oder nicht angeschlossen Schalter beschädigt Schaltungsstörung Überlastung und die Beschützer kaputt	1. Überprüfen Sie die Stromversorgung und die Steckdose Ersetzen Sie den Schalter Prüfen und reparieren Prüfen und ersetzen
Kompressor läuft, aber keine Kühlung	1.Kapillarstopp 2.Die Kältemittelflüssigkeit ist ausgelaufen die Elektrik kaputt	1.Ersetzen Sie den Kapillar- oder Trockenfilter Überprüfen Sie die Systeme und fügen Sie das Medikament hinzu Ersetzen Sie die elektrische Maschine

Machine Translated by Google

Ungewöhnliches Worfeln von Wasser	1. Unterschiede in der Pumpe im Laufrad und Löcher beschädigt Schaltung beschädigt großer Abstand zwischen das Laufrad und der Topf	1.sauber 2. Ersetzen Sie das Laufrad und die Pumpe. 3. Überprüfen und reparieren Sie 4. Stellen Sie das Spiel ein
Topf undicht	Dichtring alt oder schlecht eingebaut	Ersetzen oder neu installieren
Ventil undicht	Dichtring alt oder schlecht eingebaut	Ersetzen oder neu installieren

Hersteller: Shanghaimuxinmuyeyouxiangongsi **Adresse:** Shuangchenglu 803nong11hao1602A-1609shi, baoshanqu, Shanghai 200000 CN.

Nach AUS importiert: SIHAO PTY LTD. 1 ROKEVA STREETEASTWOOD NSW 2122 Australien

Importiert in die USA: Sanven Technology Ltd. Suite 250, 9166 Anaheim Place, Rancho Cucamonga, CA 91730

UK REP

YH CONSULTING LIMITED. C/O YH Consulting Limited Office 147, Centurion House, London Road, Staines-upon-Thames, Surrey, TW18 4AX

Vertreter der EG

E-CrossStu GmbH

Mainzer Landstr.69,
60329 Frankfurt am Main.

Machine Translated by Google

Machine Translated by Google

DISPENSER DI BEVANDE

MODELLO:LYJ10LX2/LYJ10LX3/LYJ10LX4/LYJ12LX1/LYJ12LX2 /LYJ12LX3/LYJ12LX4/LYJ18LX1/LYJ18LX2/LYJ18LX3

Machine Translated by Google

DISPENSER DI BEVANDE

MODELLO:LYJ10LX2/LYJ10LX3/LYJ10LX4/LYJ12LX1/LYJ12LX2/LYJ12LX3/LYJ12LX4/LYJ18LX1/LYJ18LX2/LYJ18LX3

Machine Translated by Google

Principali parametri tecnologici

Modello	LYJ18L	LYJ18Lx2	LYJ18Lx3
Alimentazione elettrica	220 V-240 V 50 Hz 110 V-130 V 60 Hz		
Energia	Freddo 300w	Freddo 370 W	Freddo 512 W
Bevanda fredda temperatura	7-12ÿ	7-12ÿ	7-12ÿ

Modello	LYJ12L	LYJ12Lx2	LYJ12Lx3	LYJ12Lx4
Alimentazione elettrica	220 V-240 V 50 Hz 110 V-130 V 60 Hz			
Energia	Freddo 246 W	Freddo 286 W	Freddo 370 W	Freddo 510W
Bevanda fredda temperatura	7-12ÿ	7-12ÿ	7-12ÿ	7-12ÿ

Modello	LYJ10Lx2	LYJ10Lx3	LYJ10Lx4
Alimentazione elettrica	220 V-240 V 50 Hz 110 V-130 V 60 Hz		
Energia	Freddo 270 W	Freddo 430 W	Freddo 440 W
Bevanda fredda temperatura	7-12ÿ	7-12ÿ	7-12ÿ

Suggerimenti:

Si prega di acquistare un modello adatto alla tensione locale

Machine Translated by Google

	Avvertenza: per ridurre il rischio di lesioni, l'utente deve leggere attentamente il manuale di istruzioni.
	Solo per uso interno
	CORRETTO SMALTIMENTO Questo prodotto è soggetto alle disposizioni della Direttiva europea 2012/19/UE. Il simbolo che mostra un bidone della spazzatura barrato attraverso indica che il prodotto necessita di raccolta differenziata raccolta nell'Unione Europea. Questo vale per il prodotto e tutti gli accessori contrassegnati da questo simbolo. Prodotti contrassegnati come tali non possono essere smaltiti con i normali rifiuti domestici, ma deve essere portato in un punto di raccolta per il riciclaggio di materiale elettrico e dispositivi elettronici.

Precauzioni importanti

Quando si utilizzano apparecchi elettrici, dovrebbero essere le precauzioni di sicurezza di base seguito, compreso quanto segue.

1. LEGGERE TUTTE LE ISTRUZIONI.

2. **Scollegare dalla presa quando non in uso, prima di indossare o togliere parti e prima della pulizia.**

3. Verificare che la tensione di alimentazione specificata nel prodotto sia coerente con la tensione di alimentazione (solo CA).

4. Questo apparecchio può essere utilizzato da bambini di età pari o superiore a 8 anni e persone con capacità o carenze fisiche, sensoriali o mentali ridotte di esperienza e conoscenza se hanno ricevuto supervisione o istruzioni relative all'uso dell'apparecchio in modo sicuro e comprenderle i pericoli coinvolti.

5. I bambini non devono giocare con l'apparecchio. Pulizia e utente la manutenzione non deve essere effettuata da bambini senza supervisione.

6. Per proteggersi dai rischi elettrici, non immergere il Drink Mixer nell'acqua

Machine Translated by Google

o altri liquidi

7. Evitare il contatto con parti in movimento.

8. Non utilizzare il Drink Mixer o qualsiasi altra apparecchiatura elettrica con a cavo o spina danneggiati, o dopo che l'unità non funziona correttamente o è caduta o danneggiato in alcun modo. Restituirlo al centro di assistenza autorizzato più vicino per esame, riparazione o regolazione.

9. Non utilizzare all'aperto. **SOLO PER USO DOMESTICO**

10. Non lasciare che il cavo penda dal bordo del tavolo o del bancone o si tocchi superfici calde.

11. Conservare questo manuale di istruzioni in un luogo sicuro. Non scartare.

12. Se il cavo di alimentazione è danneggiato, deve essere sostituito dal produttore, dal proprio agente di servizio o da persone similmente qualificate per evitare pericoli.

13. **Pericolo di scossa elettrica!** E' vietato l'accesso al personale non professionale riparare i prodotti, altrimenti potrebbero verificarsi scosse elettriche. Quando si verificano guasti, deve essere riparato da un tecnico qualificato personale.

14. **ATTENZIONE!** È severamente vietato posizionare il corpo principale della macchina e il cavo di alimentazione in qualsiasi liquido. La macchina deve essere completamente fredda prima pulizia.

15. Non posizionare il prodotto direttamente sul fuoco o vicino alla fonte del fuoco, altrimenti il prodotto verrà danneggiato o addirittura sarà pericoloso. Una volta parte del prodotto è in fiamme, non utilizzare direttamente l'acqua per estinguere l'incendio. Utilizzo un panno umido per coprire il luogo dell'incendio.

16. Quando la spina è inserita nella presa, deve essere inserita fino in fondo, altrimenti si causerà il surriscaldamento e la combustione dei componenti a causa di scarso contatto.

17. Non lasciare il prodotto in funzione senza che nessuno lo guardi. Se la macchina si sta surriscaldando, interrompere immediatamente il funzionamento e scollegare l'alimentazione.

Informazioni FCC:

ATTENZIONE: Variazioni o modifiche non espressamente approvate dalla parte responsabile della conformità potrebbe annullare l'autorità dell'utente a utilizzare il

Machine Translated by Google

attrezzatura!

Questo dispositivo è conforme alla Parte 15 delle norme FCC. L'operazione è soggetta a le seguenti due condizioni:

1) Questo prodotto può causare interferenze dannose.

2) Questo prodotto deve accettare qualsiasi interferenza ricevuta, inclusa interferenze che potrebbero causare un funzionamento indesiderato.

ATTENZIONE: cambiamenti o modifiche a questo prodotto non espressamente approvato dalla parte responsabile della conformità potrebbe invalidare quella dell'utente autorità per utilizzare il prodotto.

Nota: questo prodotto è stato testato ed è risultato conforme ai limiti previsti per un dispositivo digitale di Classe B ai sensi della Parte 15 delle Norme FCC, Questi limiti sono progettati per fornire una protezione ragionevole contro interferenze dannose in un'installazione residenziale.

Questo prodotto genera, utilizza e può irradiare energia in radiofrequenza e se non installato e utilizzato secondo le istruzioni, potrebbe causare interferenze dannose alle comunicazioni radio. Tuttavia, non c'è garantire che non si verifichino interferenze in una particolare installazione. Se questo il prodotto causa interferenze dannose alla radio o alla televisione ricezione, che può essere determinata spegnendo e accendendo il prodotto, il l'utente è invitato a provare a correggere l'interferenza con uno o più dei seguenti misure. •

Riorientare o riposizionare l'antenna ricevente. •

Aumentare la distanza tra il prodotto e il ricevitore. • Collegare il prodotto ad una presa su un circuito diverso da quello a cui il ricevitore è collegato.

• Consultare il rivenditore o un tecnico radio/TV esperto per assistenza.

Capitolo Uno Precauzioni di sicurezza

Machine Translated by Google

Avviso	• Evitare che acqua e liquidi conduttivi penetrino all'interno macchina; • Si prega di non gettare bastoncini o altri oggetti nella macchina; • Quando la macchina è in movimento, l'angolo dovrebbe essere corretto non oltre i 45°; • La distanza tra la fessura di ventilazione e la parete non deve essere inferiore meno di 20 cm, per mantenere una buona ventilazione, asciutta e pulita.
Sicurezza avvertimento	La macchina deve essere utilizzata da professionisti o altri sono stati addestrati; • Per garantire la sicurezza personale, conservare la macchina adeguatamente messo a terra; • Assicurarsi che l'alimentazione sia la stessa indicata sulla targhetta e che la polarizzazione della tensione di lavoro tra la tensione nominale lo sia ±10%; • Se il cavo di alimentazione è danneggiato, deve essere sostituito da professionisti per evitare il pericolo; • Quando si smette di utilizzare, smontare o fare qualche pulizia, interrompere l'alimentazione; • Per evitare scosse elettriche, non versare acqua sul spina, motore e altri componenti elettrici. • Materiale espanso infiammabile, l'utente non può arbitrariamente scartato o smaltito, deve essere conforme al disposizioni pertinenti dello Stato da parte del dipartimento designato raccolta differenziata.

Capitolo Due Struttura di base

Vista esplosa (due vasche) **Tipo di agitatore**

Machine Translated by Google

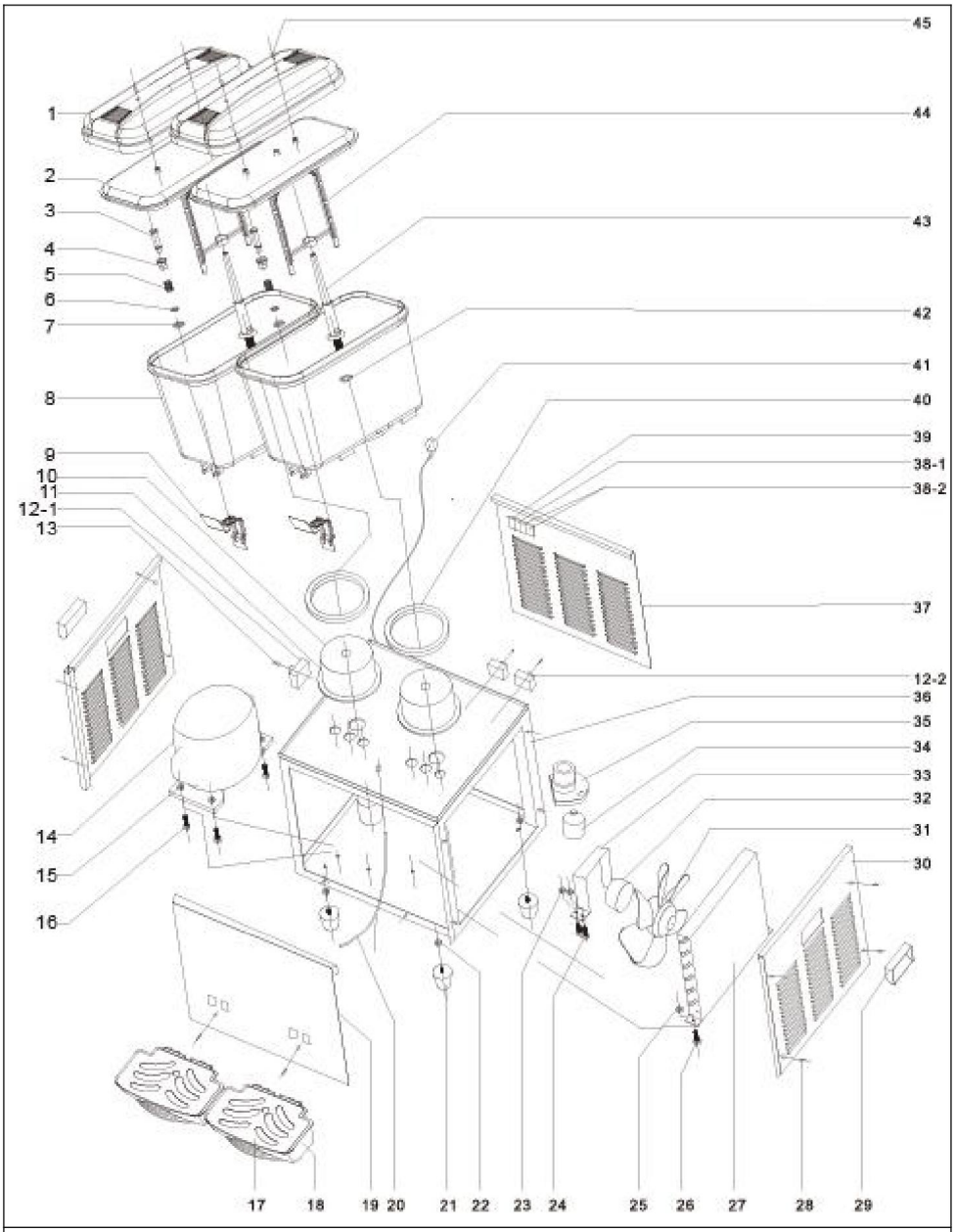

Diagramma solo come riferimento, per favore prevalga in natura.

Suggerimenti:La struttura di altri blocchi cilindri è simile a questa struttura, ma la quantità può variare

Machine Translated by Google

1	Tetto	24	Supporto asta a vite fissa
2	Tetto interno	25	Dado esagonale esterno
3	Beccuccio in acciaio inossidabile	26	Vite esagonale esterna
4	dado fisso	27	Condensatore
5	Primavera	28	Vite di montaggio per mastra
6	Copertura in acciaio inossidabile	29	Maniglia sinistra/destra
7	C-molla a scatto	30	Pannello sinistro/destro
8	Cisterna	31	Fan
9	maniglia di uscita	32	Motore della ventola
10	Evaporatore	33	supporto del motore del ventilatore
11	anello di tenuta dell'evaporatore	34	Motore misto
12-1	Controllo della temperatura fredda 35		Base motore di miscelazione
13-12-1	Controllo della temperatura vite	36	Telaio del corpo principale
14	compressore	37	Pannello posteriore
15	Dado esagonale esterno	38-1	Interruttore di miscelazione
16	Vite esagonale esterna	38-2	Interruttore di raffreddamento
17	tetto del vassoio dell'acqua	39	Interruttore del riscaldamento
18	scatola di vaschetta dell'acqua	40	Anello di tenuta per serbatoio
19	Pannello frontale	41	Linea elettrica
20	Drenaggio capillare	42	anello di tenuta piccolo del palo Mix
21	Piede della macchina	43	Polo misto
22	Dado esagonale esterno	44	Mescolare la foglia
23	Supporto dado fisso	45	Vite del serbatoio

Vista esplosa (due vasche) Tipo agitatore

Machine Translated by Google

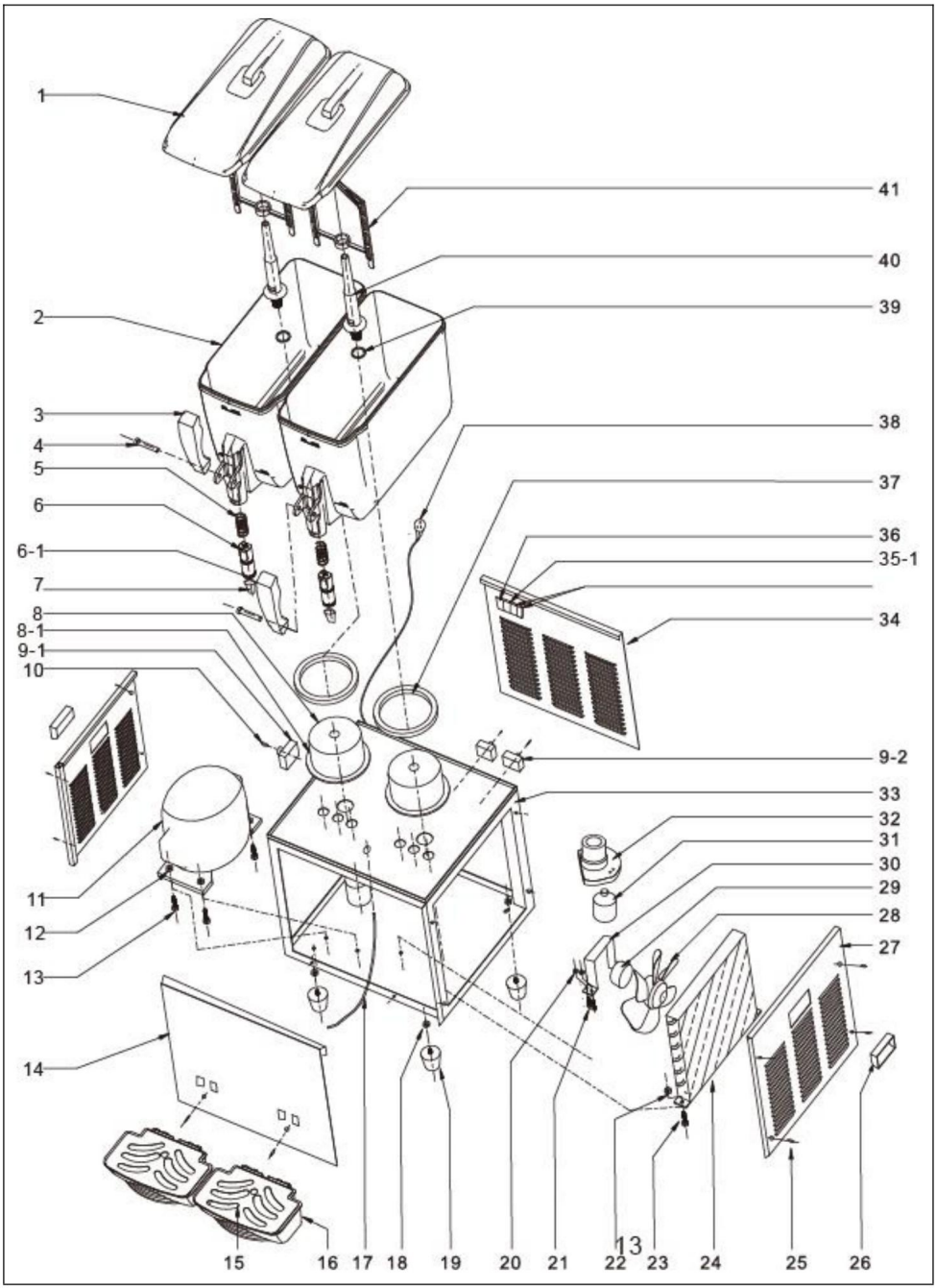

Machine Translated by Google

Diagramma solo come riferimento, per favore prevalga in natura.

Suggerimenti:La struttura di altri blocchi cilindri è simile a questa struttura, ma la quantità può variare

1	Tetto	21	Supporto asta a vite fissa
2	Cisterna	22	Dado esagonale esterno
3	maniglia	23	Vite esagonale esterna
4	Perno della maniglia	24	Condensatore
5	Primavera	25	Vite di montaggio per mastra
6	Stantuffo	26	Maniglia sinistra/destra
6-1	piccolo anello di tenuta	27	Pannello sinistro/destro
7	Capezzolo	28	Fan
8	Evaporatore	29	Motore della ventola
8-1	Anello di tenuta piccolo per Evaporatore	30	titolare del ventilatore
9-1	Controllo della temperatura fredda	31	il supporto del motore del ventilatore
10-9-1	Controllo della temperatura vite	32	Motore di miscelazione
11	Compressore	33	Telaio del corpo principale
12	Dado esagonale esterno	34	Pannello posteriore
13	Vite esagonale esterna	35-1	Interruttore di raffreddamento
14	Pannello frontale	36	Interruttore di avvio
15	Tetto del vassoio dell'acqua	37	Anello di tenuta del serbatoio
16	la scatola del vassoio dell'acqua	38	Linea elettrica
17	Drenaggio capillare	39	Anello di tenuta del palo Mix
18	Supporto dado fisso	40	Polo misto
19	Piede della macchina	41	Mescolare la foglia
20	Supporto dado fisso		

Machine Translated by Google

Capitolo Tre Installazione e funzionamento

A.Installazione

1)Rimuovere l'imballaggio e spostare la macchina in un luogo adeguato e controllare la merce in base alla lista di
imballaggio, se esistono differenze, contattare il distributore.

2) Ambiente operativo a.
Intervallo di temperatura ambiente: 10 ÿ ~ 38 ÿ
Umidità ambientale: umidità relativa ÿ 90% b. La
macchina deve essere posizionata all'interno in un ambiente con correnti d'aria. Per una migliore efficienza di ventilazione, è necessario uno spazio di più di 20 cm attorno alla
macchina .

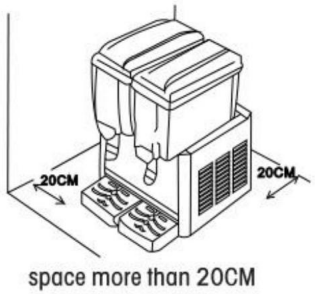

c. Evitare la luce solare diretta e tenere la macchina lontana da fonti di calore, per evitare schizzi d'acqua e altri liquidi nella macchina, non posizionarla in un luogo umido o soggetto a spruzzi facili.
3)Installazione del gruppo serbatoio

2) Pulisci la macchina a.
Lava la macchina in tempo per mantenerla in salute. b.Spegnere tutta
l'alimentazione. c.Lasciare
uscire il liquido rimanente dal cilindro, quindi rimuovere il cilindro <basta tenerlo premuto e muoversi lentamente>
d.Cilindro di pulizia:

Machine Translated by Google

Togliere il dado o la piastra della valvola, quindi rimuovere la guarnizione e la girante.

NO	Parte
1	Cilindro
2	Maniglia
3	Primavera
4	Spillo
5	Fuori la bocca dell'acqua
6	Anello di tenuta uscita

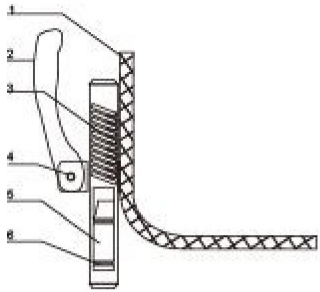

NO	Parte
1	Cilindro
2	Piatto
3	viti autofilettanti
4	Primavera
5	Noce
6	Piastra della valvola
7	Bobina
8	Guarnizione

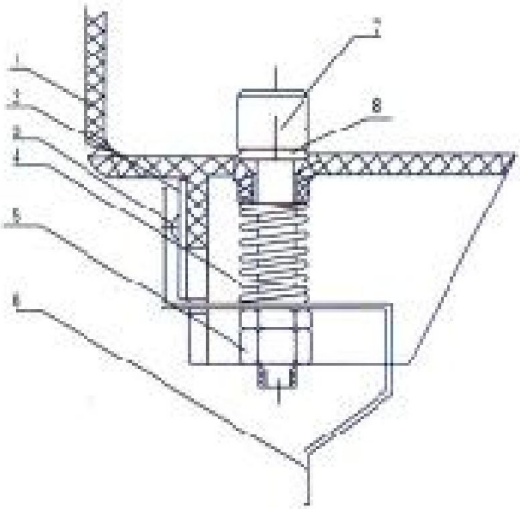

Metodo di smontaggio dell'uscita dell'acqua

L'uscita dell'acqua è integrata nel serbatoio , dobbiamo sollevare il fondo (vediÿ)

quindi estrarlo dalla parte anteriore (vedere ÿ)

Machine Translated by Google

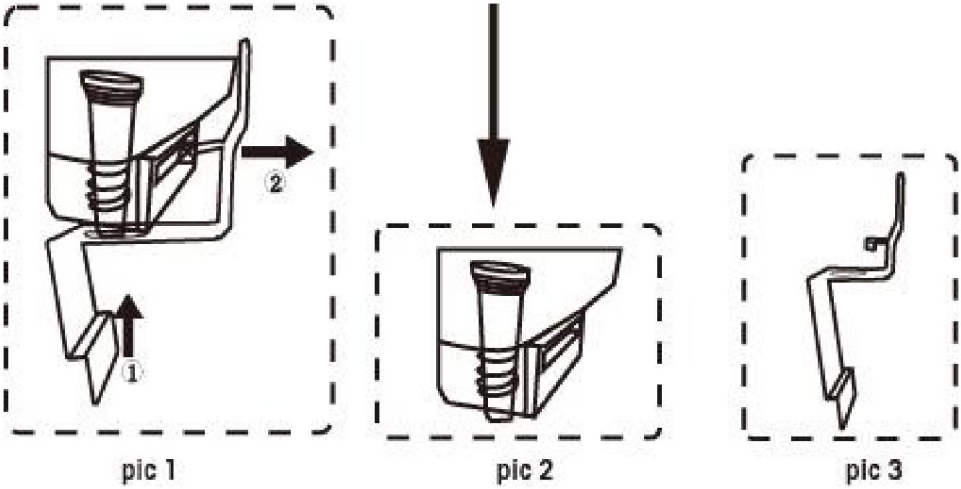

Metodo di rimozione della maniglia

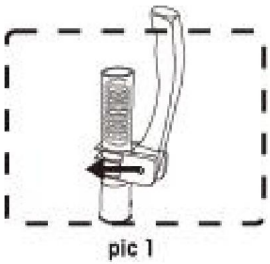 pic 1	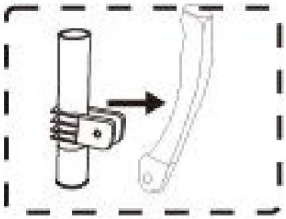 pic 2	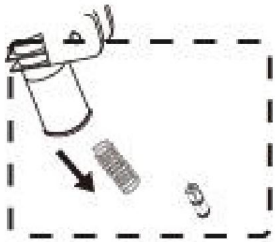 pic 3
Estrarre prima lo stantuffo	Quindi rimuovere il maniglia	Infine estrarre lo stantuffo e la molla

3)

Collegamento La presa e gli altri apparecchi devono essere conformi alle normative elettriche locali e nazionali dell'utente, inoltre la tensione e la corrente devono essere conformi al valore nominale secondo la targhetta (se si utilizza una spina esterna, utilizzare la scheda di connessione con la corrente corretta), e le macchine dovrebbero essere adeguatamente messe a terra.

Se la tensione varia eccessivamente (oltre il valore nominale ±10%), potrebbe verificarsi l'impossibilità di avviare la macchina, la rottura della scheda PCB o la rottura del compressore. In questa condizione è necessario aggiungere un opportuno stabilizzatore di tensione.

Machine Translated by Google

B.Test

Quando il serbatoio è installato correttamente, versare innanzitutto un po' di acqua potabile. Controllo il fondo del serbatoio e la bocca di erogazione, se vi è una leggera perdita sul fondo del serbatoio, utilizzare la mano in diagonale per prendere il serbatoio e premere verso il basso, per assicurarsi che il serbatoio e l'O-ring siano nella posizione corretta; se c'è perdite sulla bocca di erogazione, controllare che l'O-ring sia corretto posizionare o modificarlo se necessario. Quindi aggiungere la bevanda nelle ciotole e attivare il raffreddamento.

Capitolo Quattro Istruzioni per l'uso

A.Preparazione degli ingredienti

1) Gli ingredienti includono: polvere di frutta secca, sciroppo o succo di prugna e bevande acqua, mescolare il succo di frutta e l'acqua potabile secondo determinate modalità proporzione (per delizioso consigliabile). Mescolare completamente il liquore misto in un ambiente pulito contenitore e particelle non sono consentite; altrimenti il la bocca di erogazione verrà bloccata.

2) La temperatura del liquore misto non può superare i 35 ÿ.

3) Ricordarsi di non utilizzare succhi troppo densi o bevande con precipitato, altrimenti si potrebbe facilmente verificare il blocco del tubo dell'acqua.

Attenzione: collegare o utilizzare acqua potabile, i materiali della formula devono essere conformi ai requisiti della licenza di igiene alimentare.

B. Metodo operativo

1) Versare la bevanda nel serbatoio e assicurarsi che la bevanda non superi la tanica linea di livello massimo, non inferiore alla linea di livello minimo.

2) Collegare la spina dopo aver versato la bevanda, accendere il frigorifero e gli interruttori di agitazione per far funzionare la macchina. Quando la macchina raggiunge il set temperatura, interromperà la refrigerazione, ma continuerà a ruotare.

3) Dopo aver spento l'interruttore di refrigerazione, è necessario attendere 3 minuti riaccendendo l'interruttore, altrimenti si danneggerà il compressore.

Machine Translated by Google

4) Intervallo di temperatura: per bevande fredde: 7 -12 ÿ;

5) Svuotare le bevande nella ciotola al di fuori dell'orario lavorativo per prolungare la durata delle parti fondamentali durata del servizio

Capitolo Cinque Pulizia e manutenzione quotidiana

R. Pulizia

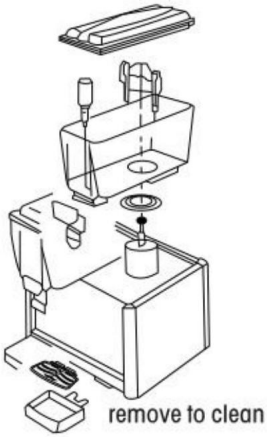

1)Lavare accuratamente tutte le parti della ciotola con un detergente delicato e acqua tiepida

2)Sciacquare con acqua corrente pulita.

3)Rimontare tutte le parti della ciotola.

4)Versare il disinfettante e l'acqua nella ciotola. Accendere il motore dell'agitatore e consentire il disinfettante possa fluire all'interno della ciotola per un certo periodo di tempo.

5) Scaricare completamente il liquido attraverso la valvola durante ciascuna operazione fase del processo di pulizia (lavare, risciacquare, igienizzare, risciacquare).

Avviso: 1. Il gruppo delle ciotole deve essere pulito ogni giorno.

2. L'O-ring deve essere controllato dopo la pulizia e, se necessario, sostituito sono indossati.

3. In caso di rottura termica delle parti, è necessario eseguire la disinfezione ad alta temperatura vietato e non utilizzare acqua bollita a una temperatura superiore a 60 ÿ per pulire il serbatoio e componenti.

Machine Translated by Google

B.Manutenzione

Utilizzare un panno o una spazzola per la pulizia per rimuovere tutta la polvere e gli accessori regolarmente la superficie o l'interno della macchina. Non sciacquare l'interno macchina con acqua direttamente. Prima della pulizia, interrompere l'alimentazione e staccare la spina, è molto importante.

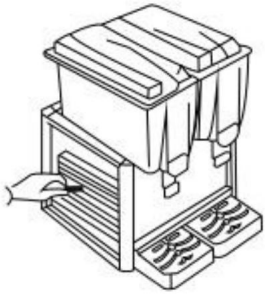

turn off clean ash

1) Interrompere innanzitutto l'alimentazione e smontare tutti i pannelli delle macchine, quindi eliminare la polvere attaccata al compressore, al tubo di rame e al pannello inferiore. E' vietato l'uso dell'acqua.

2) Dopo essere stato utilizzato per un certo periodo di tempo, il condensatore potrebbe essere denso polvere, e questo influenzerà il calore radiante e causerà un cattivo raffreddamento, quindi è necessario pulizia periodica (ogni semestre)

Passaggio 1: scollegare l'interruttore di alimentazione principale.

Passaggio 2: rimuovere il pannello posteriore e i pannelli laterali.

Metodo di smontaggio del pannello

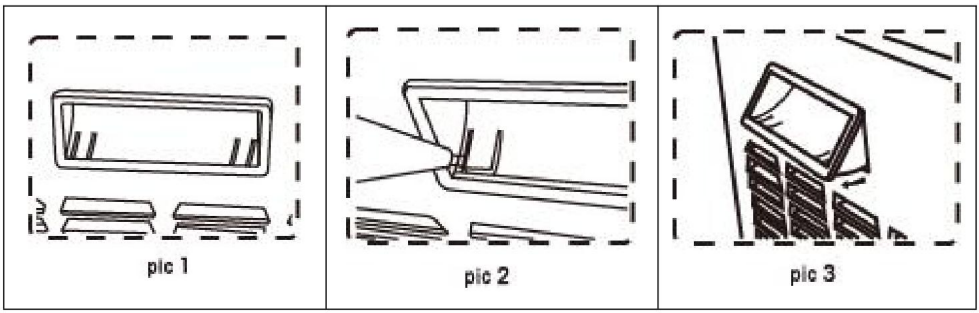

Machine Translated by Google

Per togliere il pannello dobbiamo prima togliere la maniglia (vedi foto 1)	Usando un cacciavite a fessura, sollevare il lato del pannello (vedi foto 2)	Solleva entrambi i lati della maniglia , poi decollare la maniglia dal pannello

Passaggio 3: pulire la polvere con strumenti come aspirapolvere, aria ad alta pressione e spazzola per capelli, fare attenzione durante la pulizia per evitare di danneggiare le alette del condensatore.

3) Controllare tutte le viti e i dadi se sono allentati o arrugginiti e fissarli o sostituirli per evitare rumore.

4) Infine, assemblare tutti i pannelli, serrare tutte le viti e pulire la superficie.

Capitolo Sei Risoluzione dei problemi

La tabella seguente elenca i possibili guasti della macchina, il motivo e il metodo di elaborazione. Per guasti generali semplici, è possibile seguire il metodo di elaborazione e l'elaborazione della tabella, poiché il guasto non può ancora essere escluso, così come per guasti più complessi, contattare immediatamente il personale di manutenzione professionale, mai una gestione trascurata, in modo da non causare inutili perdita.

Problemi	Cause	Metodi di riparazione
Il compressore smette di funzionare	1. L'alimentazione è spenta o non collegata Interruttore danneggiato Guasto al circuito 0ver caricato e il protettore rotto	1. Controllare l'alimentazione e la presa Sostituire l'interruttore Controllare e riparare Controllare e sostituire
Il compressore funziona ma no refrigerazione	1 .Arresto capillare 2.Perdita di liquido refrigerante l'impianto elettrico rotto	1.sostituire il capillare o il filtro a secco Controllare i sistemi e aggiungere il medicinale Sostituire la macchina elettrica

Machine Translated by Google

Svuotamento anomalo dell'acqua	1 .differenze nel pompa all'interno della girante e dei fori danneggiati, circuito danneggiato, grande spazio tra loro la girante e il coccio	1.pulito 2.Sostituire la girante e la pompa 3.controllare e riparare 4.regolare il gioco
Perdita di coccio	Anello di tenuta vecchio o installato male	Sostituisci o reinstalla
Perdita della valvola	Anello di tenuta vecchio o installato male	Sostituisci o reinstalla

Produttore: Shanghaimuxinmuyeyouxiangongsi **Indirizzo:** Shuangchenglu 803nong11hao1602A-1609shi, baoshanqu, shanghai 200000 CN.

Importato in AUS: SIHAO PTY LTD. 1 ROKEVA STREETEASTWOOD NSW 2122 Australia

Importato negli Stati Uniti: Sanven Technology Ltd. Suite 250, 9166 Anaheim Place, Rancho Cucamonga, CA 91730

REP. DEL REGNO UNITO	YH CONSULTAZIONE LIMITATA. C/O YH Consulting Limited Office 147, Centurion House, London Road, Staines-upon-Thames, Surrey, TW18 4AX
REP.CE	E-CrossStu GmbH Mainzer Landstr.69, 60329 Francoforte sul Meno.

Machine Translated by Google

Machine Translated by Google

DISPENSADOR DE BEBIDAS

MODELO: LYJ10LX2/LYJ10LX3/LYJ10LX4/LYJ12LX1/LYJ12LX2
/LYJ12LX3/LYJ12LX4/LYJ18LX1/LYJ18LX2/LYJ18LX3

Machine Translated by Google

DISPENSADOR DE BEBIDAS

MODELO: LYJ10LX2/LYJ10LX3/LYJ10LX4/LYJ12LX1/LYJ12LX2/LYJ12L
X3/LYJ12LX4/LYJ18LX1/LYJ18LX2/LYJ18LX3

Machine Translated by Google

Principales parámetros tecnológicos.

Modelo	LYJ18L	LYJ18Lx2	LYJ18Lx3
Fuente de alimentación	220V-240V 50Hz 110V-130V 60Hz		
Fuerza	Frío 300w	Frío 370W	Frío 512W
bebida fría temperatura	7-12	7-12	7-12

Modelo	LYJ12L	LYJ12Lx2	LYJ12Lx3	LYJ12Lx4
Fuente de alimentación	220V-240V 50Hz 110V-130V 60Hz			
Fuerza	Frío 246W	Frío 286W	Frío 370W	Frío 510W
bebida fría temperatura	7-12	7-12	7-12	7-12

Modelo	LYJ10Lx2	LYJ10Lx3	LYJ10Lx4
Fuente de alimentación	220V-240V 50Hz 110V-130V 60Hz		
Fuerza	Frío 270W	Frío 430W	Frío 440W
Bebida fría temperatura	7-12	7-12	7-12

Consejos:

Compre un modelo que sea adecuado para el voltaje local.

Machine Translated by Google

	Advertencia: para reducir el riesgo de lesiones, el usuario debe leer manual de instrucciones con atención.
	Solamente para uso en interiores
	ELIMINACIÓN CORRECTA Este producto está sujeto a las disposiciones de la directiva europea. 2012/19/UE. El símbolo que muestra un contenedor con ruedas cruzado. a través indica que el producto requiere rechazo por separado recogida en la Unión Europea. Esto se aplica al producto. y todos los accesorios marcados con este símbolo. Productos marcados como tal no se puede desechar con la basura doméstica normal, pero deben llevarse a un punto de recogida para el reciclaje de aparatos eléctricos y dispositivos electrónicos.

Consideraciones importantes

Al utilizar aparatos eléctricos, se deben tomar precauciones básicas de seguridad. seguido, incluidos los siguientes.

1. LEA TODAS LAS INSTRUCCIONES.
2. Desenchufe del tomacorriente cuando no esté en uso, antes de ponerse o quitarse piezas y antes de limpiarlas.
3. Compruebe que el voltaje de suministro especificado en el producto sea consistente con el voltaje de suministro (solo CA).
4. Este aparato puede ser utilizado por niños a partir de 8 años. y personas con capacidades físicas, sensoriales o mentales reducidas o con carencia de experiencia y conocimiento si han recibido supervisión o instrucciones relativas al uso del aparato de forma segura y comprender los peligros involucrados.
5. Los niños no deben jugar con el aparato. Limpieza y usuario El mantenimiento no podrá ser realizado por niños sin supervisión.
6. Para protegerse contra riesgos eléctricos, no coloque el mezclador de bebidas en agua.

Machine Translated by Google

u otros líquidos

7. Evite el contacto con las piezas móviles.

8. No opere el mezclador de bebidas ni ningún otro equipo eléctrico con un cable o enchufe dañado, o después de que la unidad funcione mal o se caiga o dañado de cualquier manera. Devuélvalo al centro de servicio autorizado más cercano. para examen, reparación o ajuste.

9. No utilizar al aire libre. SÓLO PARA USO DOMÉSTICO

10. No deje que el cable cuelgue del borde de la mesa o mostrador ni toque superficies calientes.

11. Guarde este manual de instrucciones en un lugar seguro. No descartes.

12. Si el cable de alimentación está dañado, debe ser reemplazado por el fabricante, su agente de servicio o personas igualmente calificadas para evitar riesgos.

13. ¡ Peligro de descarga eléctrica! El personal no profesional tiene prohibido repare los productos, de lo contrario podría provocar una descarga eléctrica. Cuando Si ocurren fallas, debe ser reparado por un técnico de mantenimiento calificado. personal.

14. ¡ ADVERTENCIA! Está estrictamente prohibido colocar el cuerpo principal de la máquina y el cable de alimentación en cualquier líquido. La máquina debe estar completamente fría antes limpieza.

15. No coloque el producto directamente sobre el fuego o cerca de la fuente de fuego, de lo contrario el producto se dañará o incluso resultará en peligro. una vez parte del producto está en llamas, no utilice agua directamente para extinguir el fuego. Usar un paño húmedo para cubrir el lugar del incendio.

16. Cuando el enchufe está enchufado al tomacorriente, debe estar enchufado hasta el final, de lo contrario, los componentes se sobrecalentarán y quemarán debido a contacto pobre.

17. No deje el producto funcionando sin que nadie esté mirando. Si la máquina se está sobrecalentando, deje de funcionar inmediatamente y desconecte la alimentación.

Información de la FCC:

PRECAUCIÓN: Cambios o modificaciones no aprobados expresamente por la parte responsable del cumplimiento podría anular la autoridad del usuario para operar el

Machine Translated by Google

¡equipo!

Este dispositivo cumple con la Parte 15 de las normas de la FCC. La operación está sujeta a las dos condiciones siguientes:

1) Este producto puede causar interferencias perjudiciales.

2) Este producto debe aceptar cualquier interferencia recibida, incluida interferencias que puedan causar un funcionamiento no deseado.

ADVERTENCIA: Los cambios o modificaciones a este producto no están expresamente aprobado por el responsable del cumplimiento podría anular el derecho del usuario autoridad para operar el producto.

Nota: Este producto ha sido probado y cumple con los límites de un dispositivo digital de Clase B de conformidad con la Parte 15 de las Reglas de la FCC. Estos límites están diseñados para proporcionar una protección razonable contra interferencias dañinas en una instalación residencial.

Este producto genera, utiliza y puede irradiar energía de radiofrecuencia y Si no se instala y utiliza de acuerdo con las instrucciones, puede causar interferencias perjudiciales a las comunicaciones por radio. Sin embargo, no hay Garantizar que no se produzcan interferencias en una instalación concreta. Si esto El producto causa interferencias dañinas a la radio o la televisión. recepción, que se puede determinar apagando y encendiendo el producto, el Se recomienda al usuario que intente corregir la interferencia mediante uno o más de los siguientes medidas. • Reorientar o reubicar la antena receptora. • Aumente la distancia entre el producto y el receptor. • Conecte el producto a una toma de corriente de un circuito diferente al que está conectado. el receptor está conectado.

• Consulte al distribuidor o a un técnico experimentado en radio/TV para obtener ayuda.

Capítulo uno Precauciones de seguridad

Machine Translated by Google

Aviso	• Evite que entre agua y líquido conductor en el máquina; • No arroje palos ni otras cosas dentro de la máquina; • Cuando la máquina está en proceso de movimiento, el ángulo debe no más allá de 45°; • La distancia entre la ranura de ventilación y la pared no debe ser Menos de 20 cm, para mantener una buena ventilación, seco y limpio.
Seguridad advertencia	La máquina debe ser operada por profesionales u otras personas. han sido entrenados; • Para garantizar la seguridad personal, mantenga la máquina debidamente conectado a tierra; • Asegúrese de que la fuente de alimentación sea la misma que la placa de identificación y que la polarización del voltaje de trabajo entre el voltaje nominal sea ±10%; • Si el cable de alimentación está dañado, debe ser cambiado por el profesionales para evitar peligros; • Cuando deje de usar, desmontar o realizar alguna limpieza, corte la energía; • Para evitar descargas eléctricas, no vierta agua sobre el enchufe, motor y otros componentes eléctricos. • Material espumado inflamable, el usuario no puede arbitrariamente desechar o eliminar, debe realizarse de acuerdo con las disposiciones pertinentes del estado por el departamento designado reciclaje.

Capítulo Dos Estructura básica

Vista despiezada (dos cuencos) Tipo de agitador

Machine Translated by Google

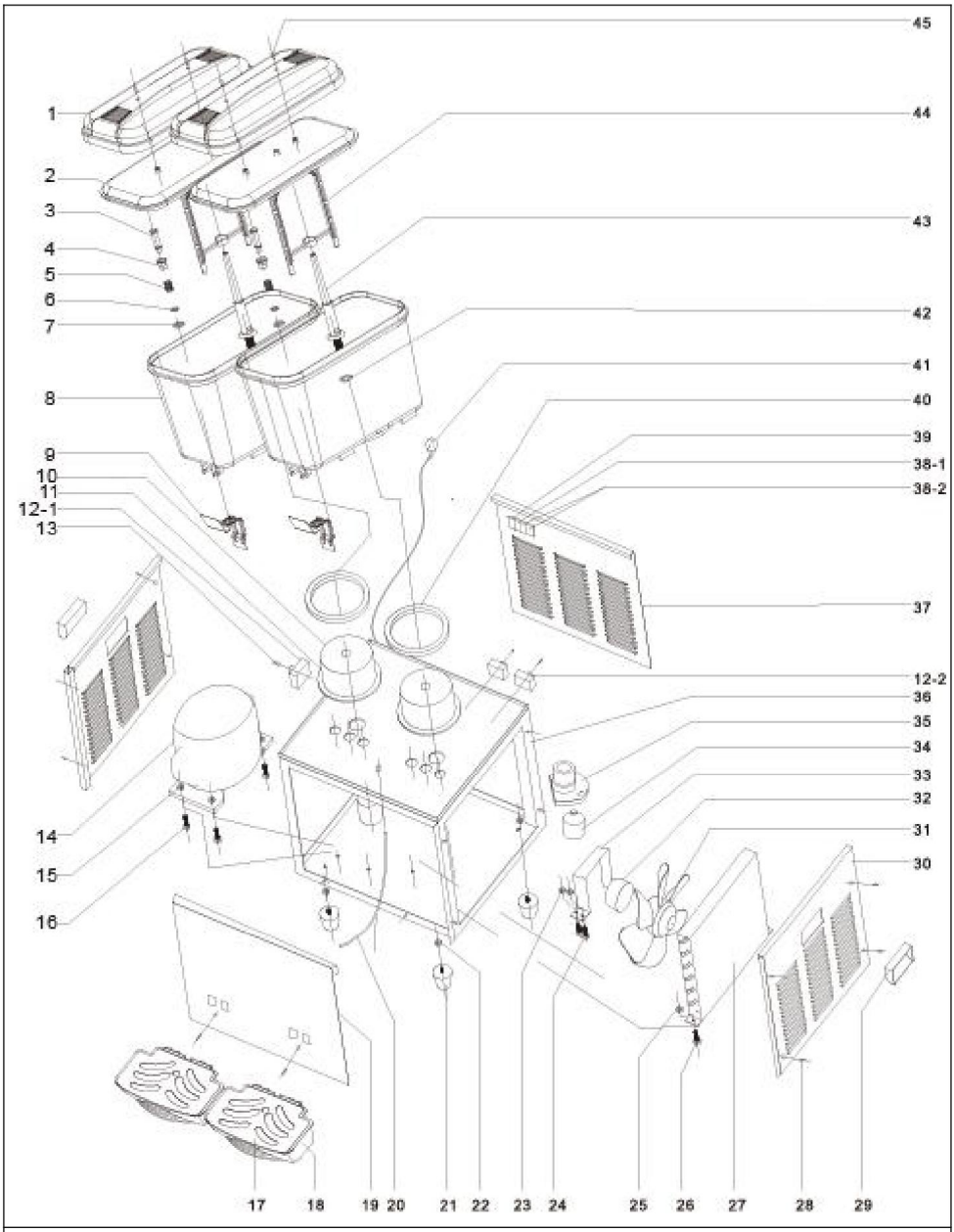

Diagrama solo como referencia, prevalece el tipo.

Consejos: La estructura de otros bloques de cilindros es similar a esta estructura, pero la cantidad puede variar

Machine Translated by Google

1	Techo	24	Soporte varilla roscada fija
2	techo interior	25	Tuerca hexagonal exterior
3	Caño de acero inoxidable	26	Tornillo hexagonal exterior
4	tuerca fija	27	Condensador
5	Primavera	28	Tornillo de montaje para brazola
6	Cubierta de acero inoxidable	29	Mango izquierdo/derecho
7	C-resorte rápido	30	Panel izquierdo/derecho
8	Tanque	31	Admirador
9	manija de salida	32	Motor del ventilador
10	Evaporador	33	soporte del motor del ventilador
11	anillo de sello del evaporador	34	motor de mezcla
12-1	Control de temperatura fría 35		Base del motor de mezcla
13-12-1	Control de temperatura tornillo	36	Estructura del cuerpo principal
14	compresor	37	Panel posterior
15	Tuerca hexagonal exterior	38-1	interruptor de mezcla
dieciséis	Tornillo hexagonal exterior	38-2	interruptor de enfriamiento
17	techo de bandeja de agua	39	interruptor de calefacción
18	caja de bandeja de agua	40	Anillo de sellado para tanque
19	Panel frontal	41	Línea eléctrica
20	Drenaje capilar	42	anillos de sellado pequeños del polo Mix
21	Pie de máquina	43	polo de mezcla
22	Tuerca hexagonal exterior	44	mezclar hoja
23	Tuerca fija de soporte	45	Tornillo del tanque

Vista despiezada (dos tazones) Tipo agitador

Machine Translated by Google

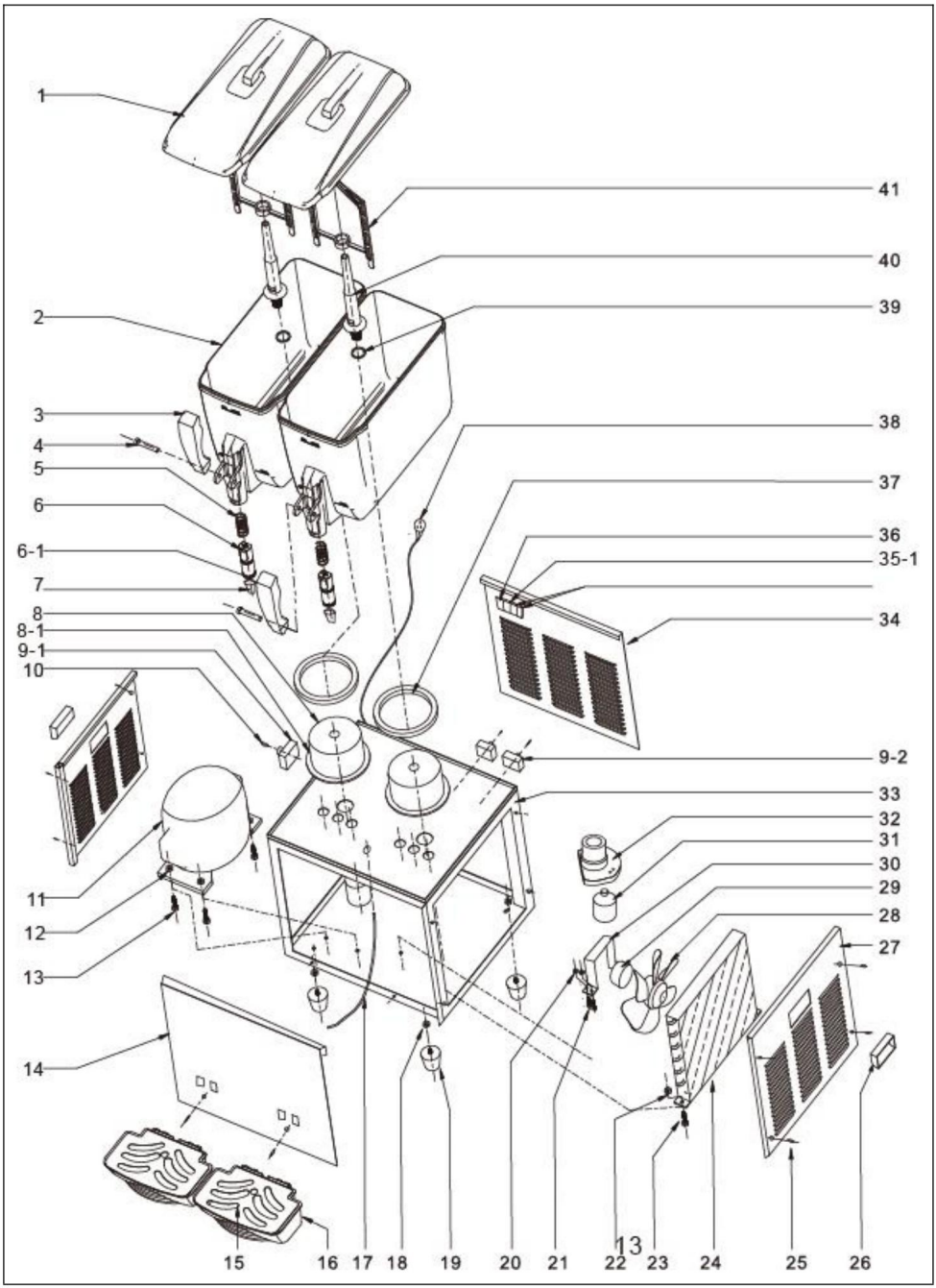

Machine Translated by Google

Diagrama solo como referencia, prevalece el tipo.

Consejos: La estructura de otros bloques de cilindros es similar a esta estructura, pero la cantidad puede variar

1	Techo	21	Soporte varilla roscada fija
2	Tanque	22	Tuerca hexagonal exterior
3	manejar	23	Tornillo hexagonal exterior
4	Pasador de mango	24	Condensador
5	Primavera	25	Tornillo de montaje para brazola
6	Émbolo	26	Mango izquierdo/derecho
6-1	Anillo de sello pequeño	27	Panel izquierdo/derecho
7	Pezón	28	Admirador
8	Evaporador	29	Motor del ventilador
8-1	Anillo de sello pequeño para Evaporador	30	titular del ventilador
9-1	Control de temperatura fría	31	El soporte del motor del ventilador.
10-9-1	Control de temperatura tornillo	32	motor de mezcla
11	Compresor	33	Estructura del cuerpo principal
12	Tuerca hexagonal exterior	34	Panel posterior
13	Tornillo hexagonal exterior	35-1	interruptor de enfriamiento
14	Panel frontal	36	interruptor de inicio
15	Techo de bandeja de agua	37	Anillo de sellado del tanque
dieciséis	la caja de bandeja de agua	38	Línea eléctrica
17	Drenaje capilar	39	Anillo de sellado del polo de mezcla
18	Tuerca fija de soporte	40	polo de mezcla
19	Pie de máquina	41	mezclar hoja
20	Tuerca fija de soporte		

Machine Translated by Google

Capítulo tres Instalación y funcionamiento

A.Instalación

1) Retire el paquete y mueva la máquina a un lugar adecuado y verifique la mercancía de acuerdo con la lista
de empaque; si existen diferencias, comuníquese con el distribuidor.

2)Entorno operativo a.Rango
de temperatura ambiente: 10 ~38 Humedad
ambiente: humedad relativa ≤90% b.La máquina debe
colocarse en un ambiente interior con corrientes de aire; para una mejor eficiencia de ventilación, se requiere más de 20 cm de espacio alrededor de la máquina .

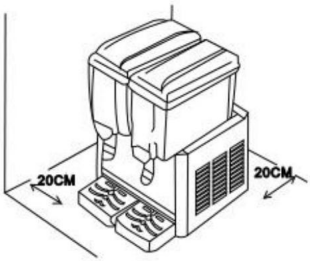

space more than 20CM

c. Evite la luz solar directa y mantenga la máquina alejada de fuentes de calor; para evitar que agua y otros líquidos salpiquen la máquina, no la coloque en un lugar húmedo o donde se salpique fácilmente.
3)Instalación del conjunto del tanque

2) Limpie la máquina a.
Lave la máquina a tiempo para mantenerse saludable. b.Apague toda la
energía. c. Deje que el líquido
restante salga del cilindro y luego retire el cilindro <simplemente sosténgalo y muévalo lentamente> d. Limpieza del
cilindro:

Machine Translated by Google

Retire la tuerca o la placa de la válvula, luego retire la junta y el impulsor.

No	Parte
1	Cilindro
2	Manejar
3	Primavera
4	Alfiler
5	Fuera la boca de agua
6	Anillo de sellado de salida

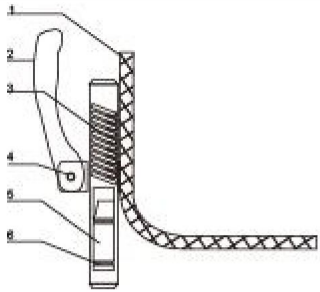

No	Parte
1	Cilindro
2	Lámina
3	tornillos autorroscantes
4	Primavera
5	Tuerca
6	Placa de la válvula
7	Carrete
8	Empaquetadura

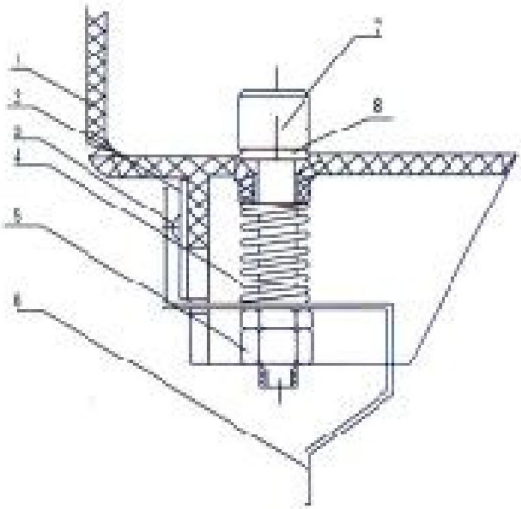

Método de desmontaje de la salida de agua

La salida de agua está instalada en el tanque. , tenemos que levantar la parte inferior (ver) luego sáquelo por el frente (ver)

Machine Translated by Google

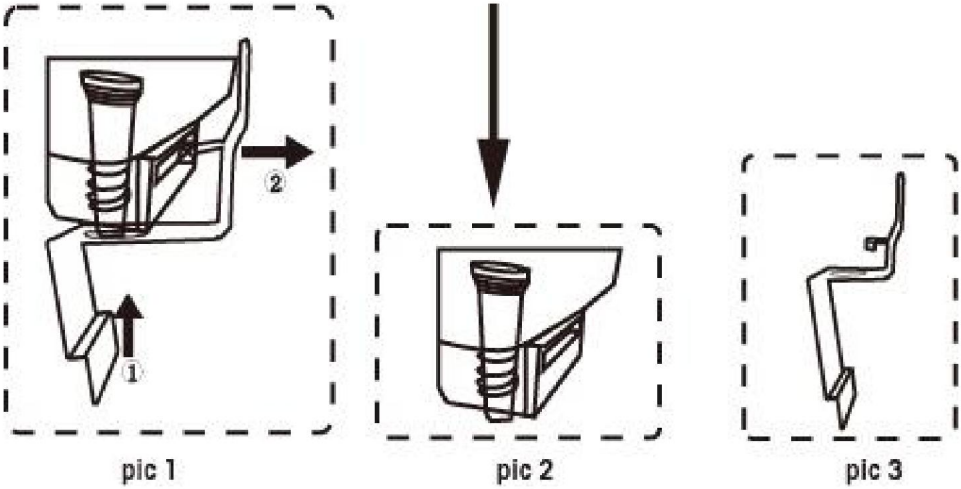

Método de extracción del mango

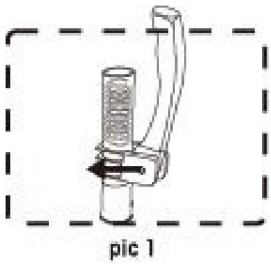 pic 1	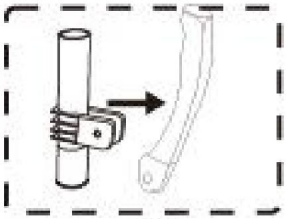 pic 2	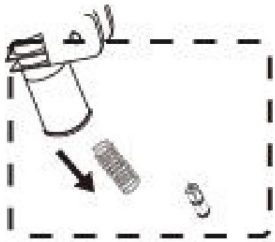 pic 3
Primero saque el pasador del émbolo.	Luego retire el manejar	Finalmente saca el émbolo y el resorte.

3) Enchufe

el enchufe y otros aparatos deben cumplir con las regulaciones eléctricas locales y las normas nacionales del usuario, además el voltaje y la corriente deben cumplir con el valor nominal según la placa de identificación (si usa un enchufe externo, debe usar una placa de conexión con la corriente correcta). y las máquinas deben estar adecuadamente conectadas a tierra.

Si el voltaje varía demasiado (más allá del valor nominal ±10%), puede causar que la máquina no pueda arrancar, romper la placa PCB o romper el compresor.

En esta condición, es necesario agregar un estabilizador de voltaje apropiado.

Machine Translated by Google

B. Pruebas

Cuando el tanque esté bien instalado, primero vierta un poco de agua potable. Controlar el fondo del tanque y la boca dispensadora, si hay una ligera fuga en el fondo del tanque, use su mano en diagonal para tomar el tanque y presione hacia abajo, para asegurarse de que el tanque y la junta tórica estén en el lugar correcto; si hay fuga en la boca dispensadora, verifique que la junta tórica esté en la posición adecuada. lugar, o cambiarlo si es necesario. Luego agregue la bebida a los tazones y encienda el enfriamiento.

Capítulo cuatro Instrucciones de uso

A.Preparación de ingredientes

1) Los ingredientes incluyen: polvo de frutos secos, almíbar o jugo de ciruela y bebida. agua, mezcle el jugo de fruta y el agua potable según ciertos proporción (para delicioso aconsejable). Revuelva completamente el licor mezclado en un recipiente limpio. contenedor y partículas no están permitidas; de lo contrario el La boca dispensadora quedará bloqueada.

2) La temperatura del licor mezclado no puede exceder los 35 .

3) Recuerde que no use jugo demasiado espeso ni beba con precipitado, de lo contrario se bloqueará fácilmente la tubería de agua.

⚠ Advertencia: conecte o use agua potable, los materiales de la fórmula debe ajustarse a los requisitos de la licencia de higiene alimentaria.

B. Método de operación

1) Vierta la bebida en el tanque y asegúrese de que la bebida no exceda el línea de nivel máximo, no menor que la línea de nivel mínimo.

2) Enchufe el enchufe después de servir la bebida, encienda la refrigeración y interruptores de agitación para hacer funcionar la máquina. Cuando la máquina alcanza el set temperatura, detendrá la refrigeración, pero seguirá girando.

3) Después de apagar el interruptor de refrigeración, es necesario esperar 3 minutos para encienda el interruptor nuevamente, de lo contrario dañará el compresor.

Machine Translated by Google

4) Rango de temperatura: para bebidas frías: 7 -12 ;

5) Vacíe las bebidas en el recipiente cuando no esté en horario comercial para prolongar las partes clave vida útil

Capítulo Cinco Limpieza y mantenimiento diarios

A. Limpieza

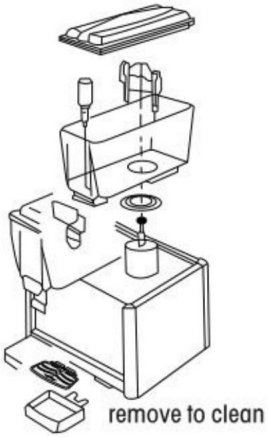

1) Lave bien todas las partes del recipiente con un detergente suave y agua tibia.

2) Enjuague con agua corriente limpia.

3)Vuelva a montar todas las piezas del recipiente.

4) Vierta el desinfectante y el agua en un recipiente. Encienda el motor del batidor y deje que el desinfectante fluya dentro del recipiente durante un período de tiempo.

5) Drene el líquido a través de la válvula completa y completamente durante cada paso del proceso de limpieza (lavar, enjuagar, desinfectar, enjuagar).

⚠ Aviso: 1.El conjunto de tazones debe limpiarse todos los días.

2. La junta tórica debe revisarse después de la limpieza y debe reemplazarse si están desgastados.

3. En caso de que las piezas se agrieten por calor, se recomienda la desinfección a alta temperatura. Está prohibido y no utilice agua hervida a más de 60 para limpiar el tanque. y componentes.

Machine Translated by Google

B.Mantenimiento

Utilice un paño de limpieza o un cepillo para quitar todo el polvo y los accesorios del la superficie o el interior de la máquina con regularidad. No enjuague el interior de máquina con agua directamente. Antes de limpiar, corte la energía y desconecta el enchufe, es muy importante.

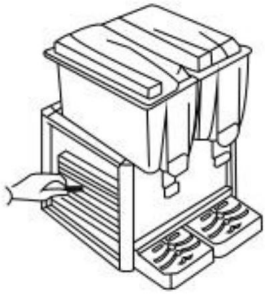

turn off clean ash

1) Primero corte la energía y desmonte todos los paneles de las máquinas. luego limpie el polvo adherido al compresor, la tubería de cobre y el panel inferior. Está prohibido utilizar agua.

2) Después de usarse durante un período de tiempo, el condensador puede espesarse con polvo, y esto afectará el calor radiante y causará un mal enfriamiento, por lo que necesita limpieza periódica (cada medio año)

Paso 1: desconectó el interruptor de alimentación principal.

Paso 2: Retire el panel trasero y los paneles laterales.

Método de desmontaje del panel

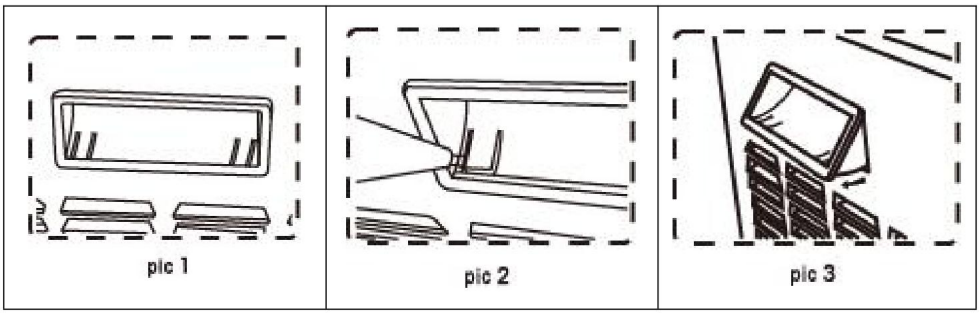

Machine Translated by Google

Para quitar el panel, primero tenemos que quitar el mango. (ver foto 1)	Con un destornillador plano, levante el lado del panel (ver imagen 2)	Levante ambos lados del mango , entonces despega el mango del panel

Paso 3: Limpie el polvo con herramientas como aspiradora, aire a alta presión y cepillo para el cabello, tenga cuidado al limpiar para evitar dañar las aletas del condensador.

3)Revise todos los tornillos y tuercas si están flojos u oxidados, y apriételos o reemplácelos para evitar causar ruido.
4)Finalmente, monte todos los paneles, apriete todos los tornillos y limpie la superficie.

Capítulo seis Solución de problemas

Las siguientes tablas muestran la posible falla de la máquina y su motivo y método de procesamiento. Para fallas generales simples, puede seguir el método de procesamiento de la tabla y el procesamiento, por ejemplo, la falla aún no se puede descartar, así como fallas más complejas, comuníquese con el personal de mantenimiento profesional de inmediato, nunca lo maneje descuidadamente, para no traerle cosas innecesarias. pérdida.

Nubes	Causas	Métodos de reparación
El compresor deja de funcionar	1. La fuente de alimentación está apagada o no conectada. Interruptor dañado Problema en el circuito Sobrecarga y el protector roto	1.Compruebe la fuente de alimentación y el enchufe. Reemplace el interruptor comprobar y reparar Comprobar y reemplazar
El compresor funciona pero no. refrigeración	1. Parada capilar 2. Fuga de líquido refrigerante el electrico roto	1.reemplace el filtro capilar o seco Verifique los sistemas y agregue el medicamento. Reemplazar la máquina eléctrica.

Machine Translated by Google

Aventamiento de agua anormal	1 .diferencias en el bomba dentro del impulsor y orificios dañados circuito dañado gran espacio libre entre el impulsor y la vasija	1.limpiar 2.Reemplace el impulsor y la bomba 3.verifique y repare 4.ajuste la holgura
vasija goteando	Anillo de sellado viejo o mal instalado	Reemplazar o reinstalar
válvula con fugas	Anillo de sellado viejo o mal instalado	Reemplazar o reinstalar

Fabricante: Shanghaimuxinmuyeyouxiangongsi Dirección: Shuangchenglu 803nong11hao1602A-1609shi, baoshanqu, shanghai 200000 CN.

Importado a AUS: SIHAO PTY LTD. 1 ROKEVA STREETASTWOOD NSW 2122 Australia

Importado a EE. UU.: Sanven Technology Ltd. Suite 250, 9166 Anaheim Place, Rancho Cucamonga, CA 91730

REPRESENTANTE DEL REINO UNIDO	YH CONSULTING LIMITADO. C/O YH Consulting Limited Oficina 147, Centurion House, London Road, Staines-upon-Thames, Surrey, TW18 4AX
REPRESENTANTE DE LA CE	E-CrossStu GmbH Mainzer Landstr.69, 60329 Fráncfort del Meno.

Machine Translated by Google

Machine Translated by Google

DOZOWNIK NAPOJÓW

MODELU: LYJ10LX2/LYJ10LX3/LYJ10LX4/LYJ12LX1/LYJ12LX2
/LYJ12LX3/LYJ12LX4/LYJ18LX1/LYJ18LX2/LYJ18LX3

Machine Translated by Google

DOZOWNIK NAPOJÓW

MODELU: LYJ10LX2/LYJ10LX3/LYJ10LX4/LYJ12LX1/LYJ12LX2/LYJ12LX3/LYJ12LX4/LYJ18LX1/LYJ18LX2/LYJ18LX3

Machine Translated by Google

Główne parametry technologiczne

Model	LYJ18L	LYJ18Lx2	LYJ18Lx3
Zasilacz	220 V-240 V 50 Hz 110 V-130 V 60 Hz		
Moc	Zimno 300w	Zimno 370 W	Zimno 512 W
Zimny napój temperatura	7-12 ℃	7-12 ℃	7-12 ℃

Model	LYJ12L	LYJ12Lx2	LYJ12Lx3	LYJ12Lx4
Zasilacz	220 V-240 V 50 Hz 110 V-130 V 60 Hz			
Moc	Zimno 246 W	Zimno 286 W	Zimno 370 W	Zimno 510 W
Zimny napój temperatura	7-12 ℃	7-12 ℃	7-12 ℃	7-12 ℃

Model	LYJ10Lx2	LYJ10Lx3	LYJ10Lx4
Zasilacz	220 V-240 V 50 Hz 110 V-130 V 60 Hz		
Moc	Zimny 270W	Zimny 430W	Zimny 440W
Zimny napój temperatura	7-12 ℃	7-12 ℃	7-12 ℃

Porady:

Należy zakupić model odpowiedni do lokalnego napięcia

Machine Translated by Google

	Ostrzeżenie — aby zmniejszyć ryzyko obrażeń, użytkownik musi przeczytać instrukcję obsługi.
	Do użytku wewnątrz
	PRAWIDŁOWA UTYLIZACJA Ten produkt podlega postanowieniom dyrektywy europejskiej 2012/19/UE. Przekreślony symbol przedstawiający kosz na śmieci na kółkach przez wskazuje, że produkt wymaga osobnego odpadu zbiórka w Unii Europejskiej. Dotyczy to produktu oraz wszystkie akcesoria oznaczone tym symbolem. Produkty oznaczone jako takie nie mogą być wyrzucane wraz ze zwykłymi odpadami domowymi, ale należy oddać do punktu zbiórki sprzętu elektrycznego i recyklingowego urządzenia elektryczne.

Ważni ochroniarze

Podczas korzystania z urządzeń elektrycznych należy zachować podstawowe środki ostrożności następnie, w tym następujące.

1. PRZECZYTAJ WSZYSTKIE INSTRUKCJE.

2. Odłącz od gniazdka, gdy nie jest używane, przed założeniem lub zdjęciem części i przed czyszczeniem.

3. Sprawdź, czy określone napięcie zasilania produktu jest zgodne zgodne z napięciem zasilania (tylko AC).

4. To urządzenie może być używane przez dzieci w wieku od 8 lat i starsze oraz osoby o ograniczonych zdolnościach fizycznych, sensorycznych lub umysłowych lub ich braku doświadczenia i wiedzy, jeśli zapewniono im nadzór lub instrukcje dotyczące bezpiecznego użytkowania urządzenia i zrozumiałe związane z tym zagrożenia.

5. Dzieciom nie wolno bawić się urządzeniem. Czyszczenie i użytkownik konserwacja nie może być wykonywana przez dzieci bez nadzoru.

6. Aby zabezpieczyć się przed porażeniem elektrycznym, nie zanurzaj miksera w wodzie

Machine Translated by Google

lub inne płyny

7. Unikaj kontaktu z ruchomymi częściami.

8. Nie używaj miksera do napojów ani żadnego innego urządzenia elektrycznego za pomocą: uszkodzony przewód lub wtyczka, a także po awarii urządzenia lub jego upuszczeniu uszkodzony w jakikolwiek sposób. Zwróć go do najbliższego autoryzowanego serwisu do sprawdzenia, naprawy lub regulacji.

9. Nie stosować na zewnątrz. WYŁĄCZNIE DO UŻYTKU DOMOWEGO

10. Nie pozwól, aby przewód zwisał z krawędzi stołu lub blatu lub dotykał go gorące powierzchnie.

11. Umieść niniejszą instrukcję obsługi w bezpiecznym miejscu. Nie wyrzucaj.

12. Jeżeli przewód zasilający jest uszkodzony, producent musi go wymienić, swojego agenta serwisowego lub podobnie wykwalifikowaną osobę, aby uniknąć zagrożenia.

13. Niebezpieczeństwo porażenia prądem! Zabrania się tego personelowi nieprofesjonalnemu naprawiać produkty, w przeciwnym razie może dojść do porażenia prądem. Gdy wystąpią awarie, należy je naprawić w wykwalifikowanym serwisie personel.

14. OSTRZEŻENIE! Surowo zabrania się stawiania głównego korpusu maszyny i przewód zasilający do jakiejkolwiek cieczy. Wcześniej maszyna musi całkowicie ostygnąć czyszczenie.

15. Nie stawiać produktu bezpośrednio na ogniu lub w pobliżu źródła ognia, gdyż może to spowodować uszkodzenie produktu lub nawet spowodować zagrożenie. Raz część produktu się pali, nie używać bezpośrednio wody do gaszenia pożaru. Używać mokrą szmatką do przykrycia miejsca pożaru.

16. Gdy wtyczka jest włożona do gniazdka, należy ją włożyć do końca, w przeciwnym razie spowoduje to przegrzanie i spalenie elementów na skutek słaby kontakt.

17. Nie pozostawiaj produktu do pracy bez nadzoru. Jeśli maszyna przegrzewa się, należy natychmiast przerwać pracę i odłączyć zasilanie.

Informacje FCC:

UWAGA: Zmiany lub modyfikacje, które nie zostały wyraźnie zatwierdzone przez stronę odpowiedzialny za zgodność, może unieważnić uprawnienia użytkownika do obsługi

Machine Translated by Google

sprzęt!

To urządzenie jest zgodne z częścią 15 przepisów FCC. Eksploatacja podlega następujące dwa warunki:

1) Ten produkt może powodować szkodliwe zakłócenia.

2) Ten produkt musi akceptować wszelkie odbierane zakłócenia, w tym zakłóceń, które mogą powodować niepożądane działanie.

OSTRZEŻENIE: Zmiany lub modyfikacje tego produktu nie są dokonywane w sposób wyraźny zatwierdzone przez stronę odpowiedzialną za zgodność, może unieważnić uprawnienia użytkownika uprawnienia do obsługi produktu.

Uwaga: ten produkt został przetestowany i stwierdzono, że jest zgodny z ograniczeniami dot urządzenie cyfrowe klasy B zgodnie z częścią 15 przepisów FCC, te ograniczenia zostały zaprojektowane w celu zapewnienia rozsądnej ochrony przed szkodliwymi zakłóceniami w instalacji mieszkaniowej.

Ten produkt generuje, wykorzystuje i może emitować energię o częstotliwości radiowej oraz jeśli nie zostanie zainstalowany i używany zgodnie z instrukcją, może spowodować szkodliwe zakłócenia w komunikacji radiowej. Jednak nie ma gwarantują, że w konkretnej instalacji nie wystąpią zakłócenia. Jeśli to produkt rzeczywiście powoduje szkodliwe zakłócenia w odbiorze radia lub telewizji odbioru, co można sprawdzić poprzez wyłączenie i włączenie produktu zachęca się użytkownika do podjęcia próby skorygowania zakłóceń za pomocą jednego lub większej liczby następujące środki. •

Zmień orientację lub położenie anteny odbiorczej. • Zwiększ odległość pomiędzy produktem a odbiornikiem. • Podłącz produkt do gniazdka w innym obwodzie niż ten, do którego jest podłączony odbiornik jest podłączony.

• Skonsultuj się ze sprzedawcą lub doświadczonym technikiem radiowo-telewizyjnym w celu uzyskania pomocy.

Rozdział pierwszy Środki ostrożności

Machine Translated by Google

Ogłoszenie	• Zapobiegaj przedostawaniu się wody i cieczy przewodzących do wnętrza maszyna; • Proszę nie wrzucać do urządzenia patyków ani innych przedmiotów; • Kiedy maszyna jest w ruchu, kąt powinien być ustawiony nie więcej niż 45°; • Nie powinna być zachowana odległość pomiędzy szczeliną wentylacyjną a ścianą mniej niż 20 cm, aby zachować dobrą wentylację, suchość i czystość.
Bezpieczeństwo ostrzeżenie	Maszyna powinna być obsługiwana przez profesjonalistę lub inną osobę zostali przeszkoleni; • Aby zapewnić bezpieczeństwo osobiste, prosimy zachować maszynę prawidłowo uziemiony; • Upewnij się, że zasilanie jest takie samo jak na tabliczce znamionowej, a napięcie robocze jest zgodne z napięciem znamionowym ±10%; • Jeżeli przewód zasilający jest uszkodzony, należy go wymienić w serwisie profesjonaliści, aby uniknąć niebezpieczeństwa; • Po zakończeniu użytkowania, demontażu lub czyszczeniu należy odłączyć zasilanie; • Aby uniknąć porażenia prądem, nie polewaj urządzenia wodą wtyczka, silnik i inne elementy elektryczne. • Materiał piankowy łatwopalny, użytkownik nie może dowolnie wyrzucić lub pozbyć się, powinno być zgodne z odpowiednich przepisów państwa przez wyznaczony wydział recykling.

Rozdział drugi Podstawowa struktura

Widok rozłożony (dwie miski) Typ mieszadła

Machine Translated by Google

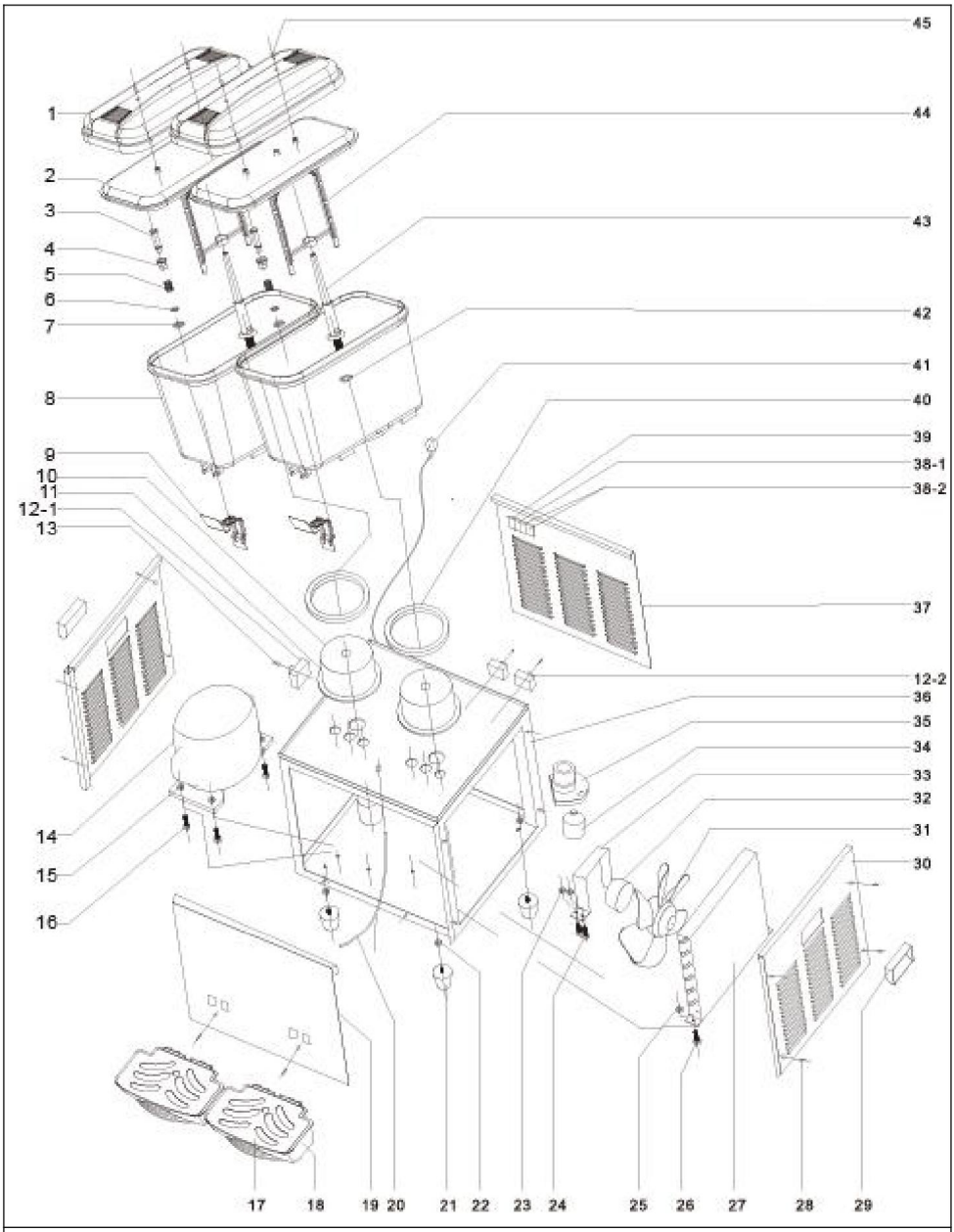

Schemat ma wyłącznie charakter poglądowy. Proszę o pierwszeństwo w naturze.

Wskazówki:Struktura innych bloków cylindrów jest podobna do tej struktury, ale ilość może się różnić

Machine Translated by Google

1	Dach	24	Podpora stałego pręta śrubowego
2	wewnętrzny dach	25	Zewnętrzna nakrętka sześciokątna
3	Wylewka ze stali nierdzewnej	26	Zewnętrzna śruba sześciokątna
4	nakrętka stała	27	Skraplacz
5	Wiosna	28	Śruba montażowa do nadchodzi
6	Pokrywa ze stali nierdzewnej	29	Lewy/prawy uchwyt
7	C-sprężyna zatrzaskowa	30	Lewy/prawy panel
8	Czołg	31	Wentylator
9	uchwyt wyjściowy	32	Silnik wentylatora
10	Parownik	33	uchwyt silnika wentylatora
11	pierścień uszczelniający parownika	34	Silnik mieszany
12-1	Kontrola zimnej temperatury 35		Podstawa silnika mieszającego
13-12-1	Kontrola temperatury śruba	36	Główna rama korpusu
14	kompresor	37	Tylny panel
15	Zewnętrzna nakrętka sześciokątna	38-1	Przełącznik mieszania
16	Zewnętrzna śruba sześciokątna	38-2	Przełącznik chłodzenia
17	dach tacy na wodę	39	Przełącznik ogrzewania
18	pudełko z tacą na wodę	40	Pierścień uszczelniający zbiornika
19	Przedni panel	41	Linia napięcia
20	Drenaż kapilarny	42	mały pierścień uszczelniający słupa Mix
21	Stopa maszynowa	43	Biegun mieszania
22	Zewnętrzna nakrętka sześciokątna	44	Wymieszaj liść
23	Podpora stałej nakrętki	45	Śruba zbiornika
Widok rozłożony (dwie misy) Typ mieszadła			

Machine Translated by Google

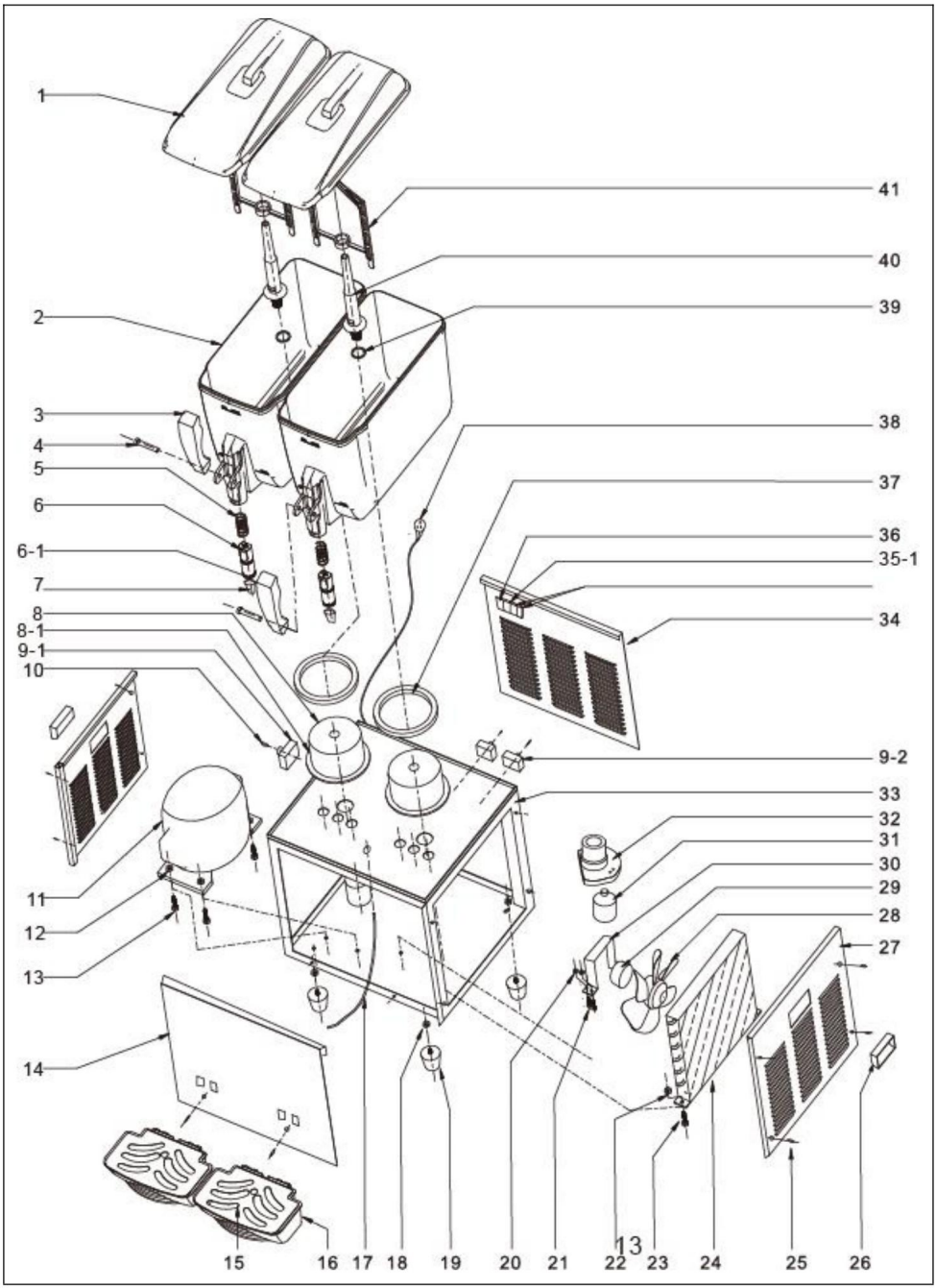

Machine Translated by Google

Schemat ma wyłącznie charakter poglądowy. Proszę o pierwszeństwo w naturze.

Wskazówki: Struktura innych bloków cylindrów jest podobna do tej struktury, ale ilość może się różnić

1	Dach	21	Podpora stałego pręta śrubowego
2	Czołg	22	Zewnętrzna nakrętka sześciokątna
3	uchwyt	23	Zewnętrzna śruba sześciokątna
4	Sworzeń uchwytu	24	Skraplacz
5	Wiosna	25	Śruba montażowa do nadchodzi
6	Tłok nurnikowy	26	Lewy/prawy uchwyt
6-1	mały pierścień uszczelniający	27	Lewy/prawy panel
7	Sutek	28	Wentylator
8	Parownik	29	Silnik wentylatora
8-1	Mały pierścień uszczelniający do Parownik	30	uchwyt wentylatora
9-1	Kontrola zimnej temperatury	31	uchwyt silnika wentylatora
10-9-1	Kontrola temperatury śruba	32	Silnik mieszający
11	Kompresor	33	Główna rama korpusu
12	Zewnętrzna nakrętka sześciokątna	34	Tylny panel
13	Zewnętrzna śruba sześciokątna	35-1	Przełącznik chłodzenia
14	Przedni panel	36	Przełącznik uruchamiania
15	Dach tacki wodnej	37	Pierścień uszczelniający zbiornika
16	pudełko z tacą na wodę	38	Linia napięcia
17	Drenaż kapilarny	39	Pierścień uszczelniający słupa Mix
18	Podpora stałej nakrętki	40	Biegun mieszania
19	Stopa maszynowa	41	Wymieszaj liść
20	Podpora stałej nakrętki		

Machine Translated by Google

Rozdział trzeci Instalacja i obsługa

A. Instalacja

1) Usuń opakowanie, przesuń maszynę w odpowiednie miejsce i sprawdź towar zgodnie z listą przewozową, w
przypadku różnic skontaktuj się z dystrybutorem.

2) Środowisko pracy a. Zakres
temperatur otoczenia: 10 ℃ ~ 38 ℃ Wilgotność otoczenia:
wilgotność względna 90% b. Maszynę należy umieścić w
pomieszczeniu z przeciągami, aby zapewnić lepszą wydajność wentylacji, wokół urządzenia wymagana jest przestrzeń większa niż 20 cm .

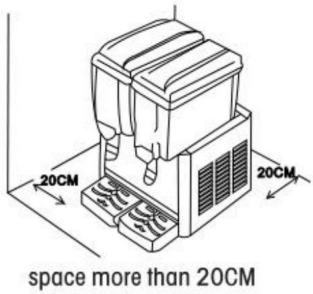

c. Unikaj bezpośredniego światła słonecznego i trzymaj urządzenie z dala od źródeł ciepła, aby uniknąć rozpryskiwania się wody i innych płynów do urządzenia, nie umieszczaj go w wilgotnym lub łatwo rozpryskującym się miejscu.
3)Montaż zespołu zbiornika

2) Wyczyść maszynę a. Aby
zachować zdrowie, umyj maszynę na czas. b.Wyłącz całe zasilanie. c. Wypuść
pozostały płyn z cylindra, a
następnie wyjmij cylinder < po prostu przytrzymaj i poruszaj się powoli > d. Czyszczenie cylindra:

Machine Translated by Google

Zdejmij nakrętkę lub płytkę zaworu, następnie wyjmij uszczelkę i wirnik.

NIE	Część
1	Cylinder
2	Uchwyt
3	Wiosna
4	Szpilka
5	Wylot wody
6	Pierścień uszczelniający wylot

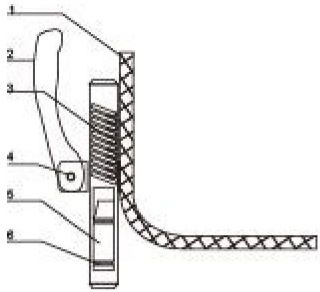

NIE	Część
1	Cylinder
2	Płyta
3	wkręty samogwintujące
4	Wiosna
5	Orzech
6	Płyta zaworowa
7	Szpula
8	Uszczelka

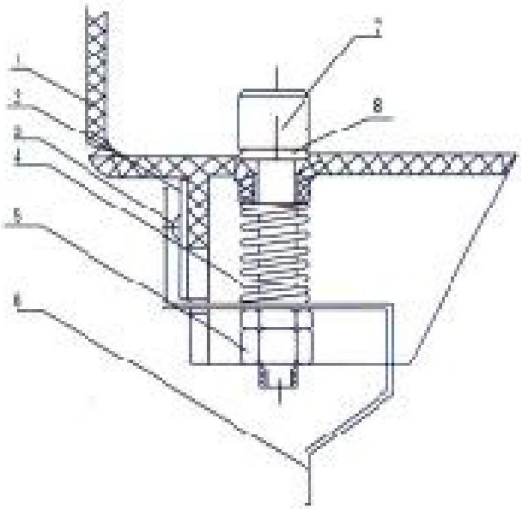

Metoda demontażu wylotu wody

Wylot wody zamontowany jest przy zbiorniku , mamy podniesienie na dół (patrz) następnie pociągnij z przodu (patrz)

Machine Translated by Google

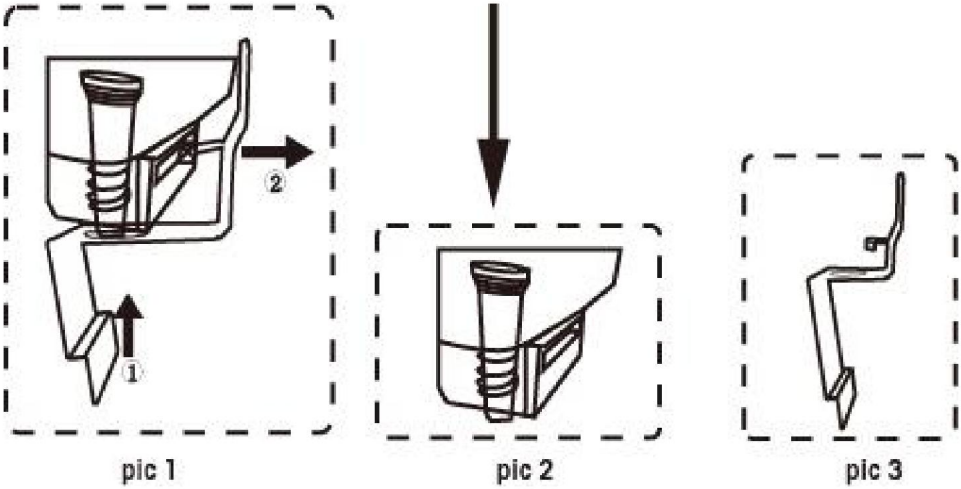

Metoda usuwania uchwytu

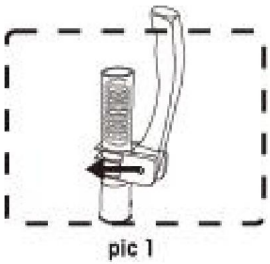	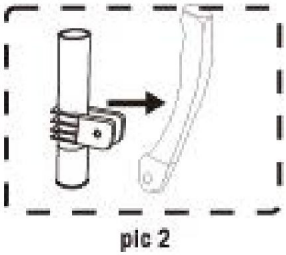	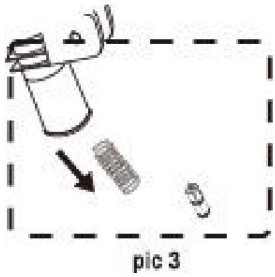
Najpierw wyciągnij trzpień tłoka	Następnie usuń uchwyt	Na koniec wyjmij tłok i sprężynę

3) Podłącz

Gniazdko i inne urządzenie powinny być zgodne z lokalnymi przepisami elektrycznymi użytkownika i przepisami krajowymi, a napięcie i prąd powinny być zgodne z wartościami znamionowymi zgodnie z tabliczką znamionową (w przypadku korzystania z wtyczki zewnętrznej należy użyć płytki przyłączeniowej o odpowiednim prądzie), a maszyny powinny być odpowiednio uziemione.

Jeśli napięcie będzie zbyt duże (powyżej wartości znamionowej ±10%), może to spowodować niemożność uruchomienia maszyny, uszkodzenie płytki PCB lub uszkodzenie sprężarki.

W takim stanie konieczne jest dodanie odpowiedniego stabilizatora napięcia.

Machine Translated by Google

B. Testowanie

Gdy zbiornik jest dobrze zamontowany, najpierw wlej do niego odrobinę wody pitnej. Sprawdzać dno zbiornika i otwór dozujący, jeśli występuje niewielki wyciek dna zbiornika, użyj ręki ukośnie, aby chwycić zbiornik i naciśnij w dół, aby upewnić się, że zbiornik i O-ring znajdują się na właściwym miejscu; Jeśli jest wyciek na ustach dozownika, sprawdź, czy pierścień uszczelniający jest prawidłowo założony miejscu lub zmienić je, jeżeli zajdzie taka potrzeba. Następnie wlać napój do misek i włączyć chłodzenie.

Rozdział czwarty Instrukcja użytkowania

A. Przygotowanie składników

1) Składniki obejmują: suszone owoce w proszku, syrop lub sok śliwkowy i picie wody, wymieszaj sok owocowy i wodę pitną zgodnie z pewnymi proporcja (dla pysznego wskazane). Wymieszaj całkowicie zmieszany alkohol w czystym miejscu pojemnik i cząstki są niedozwolone; w przeciwnym razie otwór dozujący zostanie zablokowany.

2) Temperatura zmieszanego alkoholu nie może przekraczać 35 ℃.

3) Należy pamiętać, aby nie używać zbyt gęstego soku ani napojów z osadem, w przeciwnym razie łatwo może dojść do zatkania rury wodnej.

⚠ Ostrzeżenie: podłącz lub użyj wody pitnej, formuły materiałów powinny odpowiadać wymaganiom pozwolenia na higienę żywności.

B. Metoda działania

1) Wlej napój do zbiornika i upewnij się, że nie przekracza on poziomu linia maksymalnego poziomu, nie mniejsza niż linia minimalnego poziomu.

2) Po nalaniu napoju podłącz wtyczkę do prądu, włącz chłodzenie i przełączniki mieszające umożliwiające uruchomienie maszyny. Gdy maszyna osiągnie zestaw temperatury, zatrzyma chłodzenie, ale będzie się nadal obracać.

3) Po wyłączeniu wyłącznika chłodzenia należy odczekać 3 minuty ponowne włączenie przełącznika, w przeciwnym razie spowoduje to uszkodzenie sprężarki.

Machine Translated by Google

4) Zakres temperatury: dla zimnego napoju: 7 -12 ℃;

5) Opróżnij miski z napojami poza godzinami pracy, aby przedłużyć kluczowe czynności żywotność usługi

Rozdział piąty Codzienne czyszczenie i konserwacja

Czyszczenie

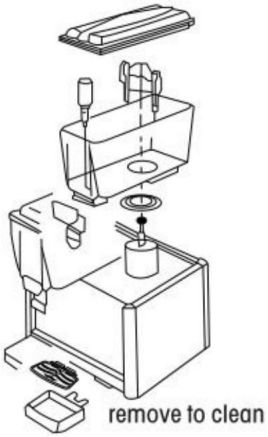

1) Dokładnie umyj wszystkie części miski w łagodnym detergencie i ciepłej wodzie

2) Wypłucz w czystej, bieżącej wodzie.

3) Zmontuj ponownie wszystkie części miski.

4) Wlej środek dezynfekujący i wodę do miski. Włącz silnik ubijaka i pozwól środek dezynfekujący przepływający przez miskę przez pewien czas.

5) Podczas każdego czyszczenia całkowicie i dokładnie spuścić ciecz przez zawór etap procesu czyszczenia (mycie, płukanie, odkażanie, płukanie).

⚠ Uwaga: 1. Zespół mis należy czyścić codziennie.

2. Po czyszczeniu należy sprawdzić oring i w razie potrzeby wymienić są noszone.

3. W przypadku pękania pod wpływem ciepła części należy przeprowadzić dezynfekcję w wysokiej temperaturze zabronione i nie używaj do czyszczenia zbiornika przegotowanej wody o temperaturze przekraczającej 60 ℃ i komponenty.

Machine Translated by Google

B. Konserwacja

Użyj ściereczki do czyszczenia lub szczotki, aby usunąć cały kurz i akcesoria regularnie czyść powierzchnię lub wnętrze urządzenia. Nie płucz wnętrza maszynę bezpośrednio wodą. Przed czyszczeniem należy odłączyć zasilanie i odłącz wtyczkę, to bardzo ważne.

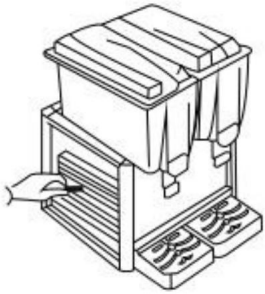

turn off clean ash

1) Najpierw odetnij zasilanie i zdemontuj wszystkie panele maszyn, następnie usuń kurz ze sprężarki, rury miedzianej i panelu dolnego. Zabrania się używania wody.

2) Po pewnym czasie użytkowania kondensator może być gęsty kurz, co będzie miało wpływ na promieniowanie cieplne i spowoduje złe chłodzenie, więc jest potrzebne okresowe czyszczenie (co pół roku)

Krok 1: Odłącz główny wyłącznik zasilania.

Krok 2: Zdejmij panel tylny i panele boczne.

Metoda demontażu panelu

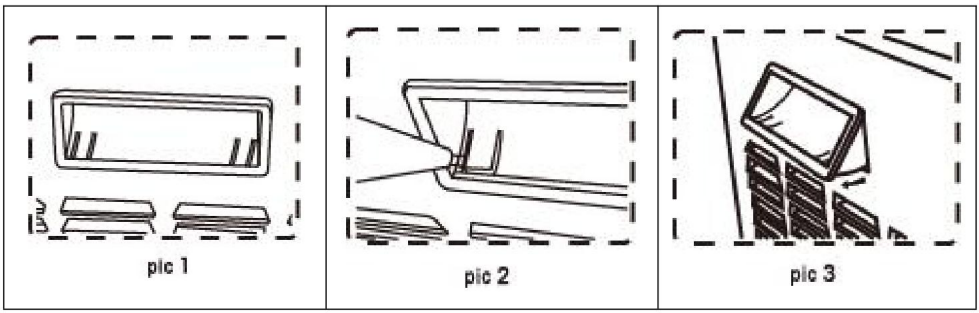

Machine Translated by Google

Aby zdjąć panel należy najpierw zdjąć uchwyt (patrz zdjęcie 1)	Za pomocą śrubokręta płaskiego podważ bok panelu (patrz rys. 2)	Podważ obie strony uchwytu , potem wystartuj uchwyt z panelu

Krok 3: Usuń kurz za pomocą odkurzacza, sprężonego powietrza i szczotki do włosów. Podczas czyszczenia zachowaj ostrożność, aby nie uszkodzić żeberek skraplacza.

3) Sprawdź wszystkie śruby i nakrętki, czy nie są poluzowane lub zardzewiałe, a następnie dokręć je lub wymień, aby uniknąć powodowania hałasu.
4) Na koniec zmontuj wszystkie panele, przykręć wszystkie śruby i oczyść powierzchnię.

Rozdział szósty Rozwiązywanie problemów

W poniższej tabeli przedstawiono możliwe usterki maszyny oraz ich przyczynę i metodę przetwarzania. W przypadku ogólnych prostych usterek, można postępować zgodnie z metodą przetwarzania tabeli i przetwarzaniem, na przykład usterki nadal nie można wykluczyć, a także bardziej złożoną usterką, należy natychmiast skontaktować się z profesjonalnym personelem konserwacyjnym, nigdy niedbałym obchodzeniem się, aby nie powodować niepotrzebnych problemów strata.

Kłopoty	Powoduje	Metody naprawy
Sprężarka przestaje działać	1. Zasilanie wyłączone lub niepodłączone Przełącznik uszkodzony Problem z obwodem 0ver obciążenie i ochraniacz uszkodzony	1.Sprawdź zasilanie i gniazdko Wymień przełącznik Sprawdź i napraw Sprawdź i wymień
Sprężarka działa, ale nie chłodzenie	1.Zablokowanie kapilary. 2.Wyciek płynu chłodniczego zepsuta instalacja elektryczna	1.wymień filtr kapilarny lub suchy Sprawdź systemy i dodaj lek Wymień maszynę elektryczną

Machine Translated by Google

Nieprawidłowo przesiewa wodę	1. różnice w pompa wewnątrz wirnika i otworów uszkodzony obwód uszkodzony duży luz pomiędzy wirnik i garnek	1. czyste 2.Wymień wirnik i pompę. 3.Sprawdź i napraw. 4.Wyreguluj luz
Wyciek garnka	Pierścień uszczelniający jest stary lub źle zamontowany	Wymień lub zainstaluj ponownie
Zawór nieszczelny	Pierścień uszczelniający jest stary lub źle zamontowany	Wymień lub zainstaluj ponownie

Producent: Shanghaimuxinmuyeyouxiangongsi Adres: Shuangchenglu 803nong11hao1602A-1609shi, baoshanqu, szanghaj 200000 CN.

Import do AUS: SIHAO PTY LTD. 1 ROKEVA STREETEASTWOOD NSW 2122 Australia

Import do USA: Sanven Technology Ltd. Suite 250, 9166 Anaheim Place, Rancho Cucamonga, CA 91730

REPUBLIKA Wielkiej Brytanii	YH CONSULTING SPÓŁKA Z OGRANICZONĄ ODPOWIEDZIALNOŚCIĄ. C/O YH Consulting Limited Office 147, Centurion House, London Road, Staines-upon-Thames, Surrey, TW18 4AX
REPREZENT KE	E-CrossStu GmbH Mainzer Landstr.69, 60329 Frankfurt nad Menem.

Machine Translated by Google

Machine Translated by Google

DRANKENDISPENSER

MODEL:LYJ10LX2/LYJ10LX3/LYJ10LX4/LYJ12LX1/LYJ12LX2 /LYJ12LX3/LYJ12LX4/LYJ18LX1/LYJ18LX2/LYJ18LX3

Machine Translated by Google

DRANKENDISPENSER

MODEL:LYJ10LX2/LYJ10LX3/LYJ10LX4/LYJ12LX1/LYJ12LX2/LYJ12LX3/LYJ12LX4/LYJ18LX1/LYJ18LX2/LYJ18LX3

Machine Translated by Google

Belangrijkste technologieparameters

Model	LYJ18L	LYJ18Lx2	LYJ18Lx3
Stroomvoorziening	220V-240V 50Hz 110V-130V 60Hz		
Stroom	Koud 300w	Koud 370W	Koud 512W
Koude drank temperatuur	7-12 ÿ	7-12 ÿ	7-12 ÿ

Model	LYJ12L	LYJ12Lx2	LYJ12Lx3	LYJ12Lx4
Stroomvoorziening	220V-240V 50Hz 110V-130V 60Hz			
Stroom	Koud 246W	Koud 286W	Koud 370W	Koud 510W
Koude drank temperatuur	7-12 ÿ	7-12 ÿ	7-12 ÿ	7-12 ÿ

Model	LYJ10Lx2	LYJ10Lx3	LYJ10Lx4
Stroomvoorziening	220V-240V 50Hz 110V-130V 60Hz		
Stroom	Koud 270W	Koud 430W	Koud 440W
Koude drank temperatuur	7-12 ÿ	7-12 ÿ	7-12 ÿ

Tips:

Koop een model dat geschikt is voor de plaatselijke netspanning

Machine Translated by Google

	Waarschuwing-Om het risico op letsel te verminderen, moet de gebruiker dit lezen gebruiksaanwijzing zorgvuldig.
	Alleen binnenshuis te gebruiken
	CORRECTE VERWIJDERING Dit product valt onder de bepalingen van de Europese richtlijn 2012/19/EU. Het symbool met een gekruiste kliko through geeft aan dat het product gescheiden afval vereist collectie in de Europese Unie. Dit geldt voor het product en alle accessoires gemarkeerd met dit symbool. Producten gemarkeerd mag als zodanig niet bij het normale huisvuil worden weggegooid, maar moet naar een inzamelpunt worden gebracht voor het recyclen van elektrische en elektronische apparaten.

Belangrijke veiligheidsmaatregelen

Bij het gebruik van elektrische apparaten moeten de basisveiligheidsmaatregelen in acht worden genomen gevolgd, waaronder het volgende.

1. LEES ALLE INSTRUCTIES.

2. **Haal de stekker uit het stopcontact als u hem niet gebruikt, voordat u hem aan- of uittrekt onderdelen en vóór het reinigen.**

3. Controleer of de opgegeven voedingsspanning in het product klopt consistent met de voedingsspanning (alleen AC).

4. Dit apparaat kan worden gebruikt door kinderen vanaf 8 jaar en personen met verminderde fysieke, zintuiglijke of mentale vermogens of gebreken van ervaring en kennis als zij onder toezicht staan of instructies over het veilige gebruik van het apparaat en dat u deze begrijpt de gevaren die daarmee gepaard gaan.

5. Kinderen mogen niet met het apparaat spelen. Reiniging en gebruiker onderhoud mag niet door kinderen zonder toezicht worden uitgevoerd.

6. Ter bescherming tegen elektrische gevaren mag u de Drinkmixer niet in water plaatsen

Machine Translated by Google

of andere vloeistoffen

7. Vermijd contact met bewegende delen.

8. Bedien de Drinkmixer of andere elektrische apparatuur niet met een beschadigd snoer of stekker, of nadat het apparaat defect is geraakt of gevallen is op welke manier dan ook beschadigd. Breng het terug naar het dichtstbijzijnde erkende servicecentrum voor onderzoek, reparatie of aanpassing.

9. Niet buitenshuis gebruiken. **ALLEEN VOOR HUISHOUDELIJK GEBRUIK**

10. Laat het snoer niet over de rand van de tafel of het aanrecht hangen of aanraken hete oppervlakken.

11. Bewaar deze handleiding op een veilige plaats. Niet weggooien.

12. Als het netsnoer beschadigd is, moet het vervangen worden door de fabrikant, een serviceagent of vergelijkbaar gekwalificeerde personen om gevaar te voorkomen.

13. **Gevaar voor elektrische schokken!** Het is verboden voor niet-professioneel personeel repareer de producten, anders kan dit leiden tot een elektrische schok. Wanneer Als er storingen optreden, moet het door een gekwalificeerde onderhoudsmonteur worden gerepareerd personeel.

14. **WAARSCHUWING!** Het is ten strengste verboden om het hoofdgedeelte van de machine te plaatsen en het netsnoer in een vloeistof. De machine moet eerst volledig afgekoeld zijn schoonmaak.

15. Plaats het product niet direct op het vuur of in de buurt van de vuurbron, anders wordt het product beschadigd of ontstaat er zelfs gevaar. Eenmaal onderdeel Als het product in brand staat, gebruik dan niet direct water om de brand te blussen. Gebruik een natte doek om de brandhaard af te dekken.

16. Wanneer de stekker in het stopcontact wordt gestoken, moet deze tot het uiteinde worden aangesloten, anders zullen de onderdelen oververhit raken en verbranden als gevolg van slecht contact.

17. Laat het product niet werken terwijl niemand toekijkt. Als de machine oververhit raakt, stop dan onmiddellijk met werken en haal de stekker uit het stopcontact.

FCC-informatie:

LET OP: Wijzigingen of aanpassingen die niet uitdrukkelijk door de partij zijn goedgekeurd die verantwoordelijk is voor naleving kan de bevoegdheid van de gebruiker om het apparaat te bedienen ongeldig maken

Machine Translated by Google

apparatuur!

Dit apparaat voldoet aan Deel 15 van de FCC-regels. De werking is onderhevig aan de volgende twee voorwaarden:

1) Dit product kan schadelijke interferentie veroorzaken.

2)Dit product moet alle ontvangen interferentie accepteren, inclusief interferentie die een ongewenste werking kan veroorzaken.

WAARSCHUWING: Wijzigingen of aanpassingen aan dit product zijn niet uitdrukkelijk toegestaan goedgekeurd door de partij die verantwoordelijk is voor de naleving kan het recht van de gebruiker ongeldig maken bevoegdheid om het product te bedienen.

Let op: Dit product is getest en voldoet aan de limieten voor een digitaal apparaat van Klasse B overeenkomstig Deel 15 van de FCC-regels, deze limieten zijn ontworpen om redelijke bescherming te bieden tegen schadelijke interferentie in een wooninstallatie.

Dit product genereert, gebruikt en kan radiofrequentie-energie uitstralen als dit niet volgens de instructies wordt geïnstalleerd en gebruikt, kan dit leiden tot schadelijke interferentie van radiocommunicatie. Er is echter geen garanderen dat er geen interferentie zal optreden in een bepaalde installatie. Als dit product veroorzaakt schadelijke interferentie op radio of televisie ontvangst, die kan worden bepaald door het product uit en weer in te schakelen De gebruiker wordt aangeraden te proberen de interferentie door een of meer van de volgende apparaten te corrigeren volgende maatregelen. • Heroriënteer of verplaats de ontvangstantenne. • Vergroot de afstand tussen het product en de ontvanger. • Sluit het product aan op een stopcontact op een ander circuit dan dat waarop de ontvanger is aangesloten.

• Raadpleeg de dealer of een ervaren radio-/tv-technicus voor hulp.

Hoofdstuk één Veiligheidsvoorzorg

Machine Translated by Google

Kennisgeving	• Voorkom dat water en geleidende vloeistoffen in de behuizing terechtkomen machine; • Gooi geen stokjes en andere dingen in de machine; • Wanneer de machine in beweging is, moet de hoek gelijk zijn niet verder dan 45°; • De afstand tussen ventilatiespleet en muur mag niet groot zijn minder dan 20 cm, voor een goede ventilatie, droog en schoon.
Veiligheid waarschuwing	De machine moet worden bediend door professionals of anderen zijn opgeleid; • Bewaar de machine om de persoonlijke veiligheid te garanderen goed geaard; • Zorg ervoor dat de voeding hetzelfde is als op het typeplaatje en dat de werkspanning tussen de nominale spanning ligt ±10%; • Als de stroomkabel beschadigd is, moet deze door de installateur worden vervangen professionals om gevaar te vermijden; • Wanneer u stopt met gebruiken, demonteren of schoonmaken, schakel dan de stroom uit; • Om elektrische schokken te voorkomen, giet u geen water op het apparaat stekker, motor en andere elektrische componenten. • Geschuimd materiaal is brandbaar, de gebruiker mag dit niet willekeurig doen weggegooid of weggegooid, moet in overeenstemming zijn met de relevante bepalingen van de staat door de aangewezen afdeling recycling.

Hoofdstuk twee Basisstructuur

Exploded view (twee kommen) **Type roerwerk**

Machine Translated by Google

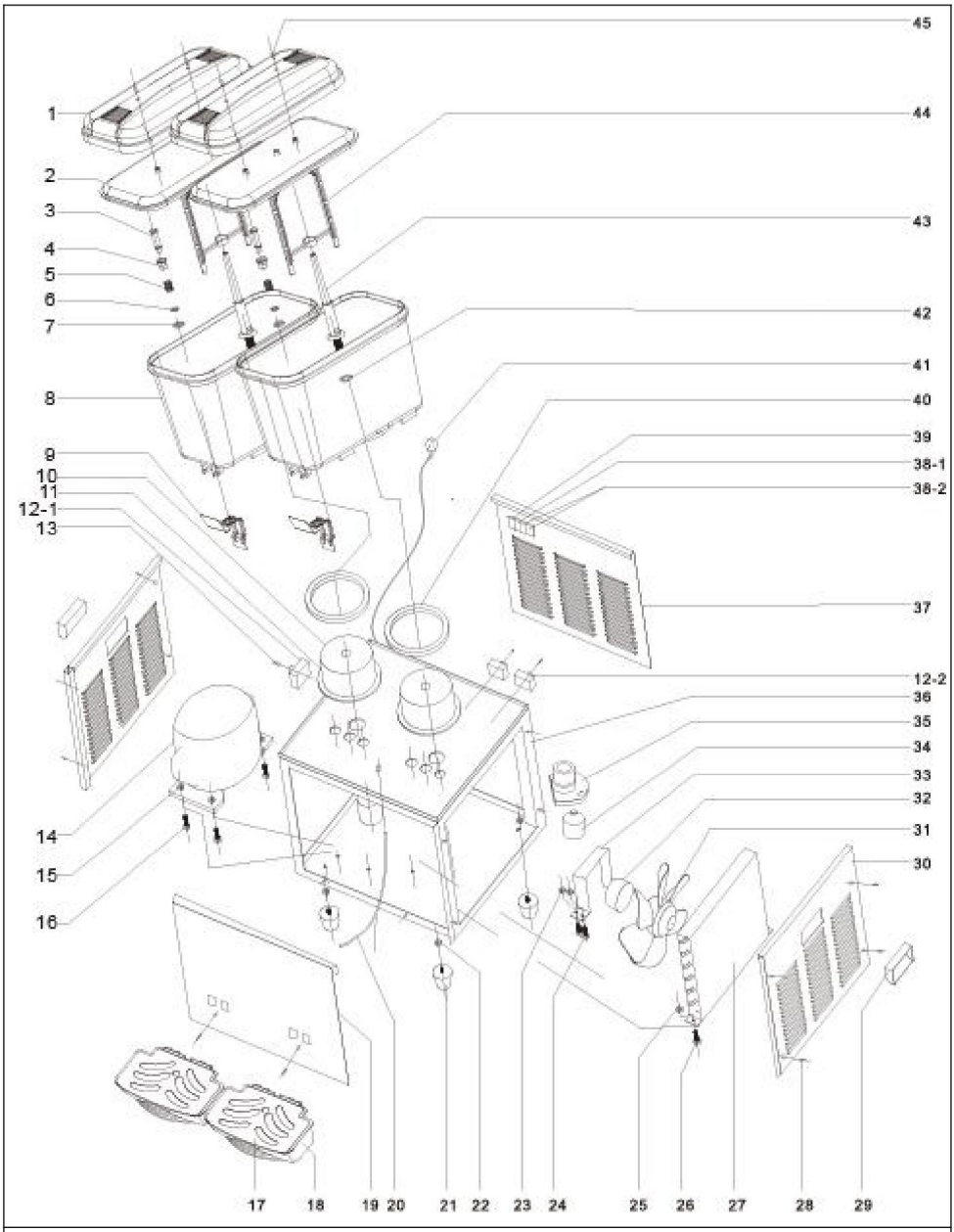

Diagram alleen ter referentie, gelieve in natura te prevaleren.

Tips: De structuur van andere cilinderblokken is vergelijkbaar met deze structuur, maar de hoeveelheid kan variëren

Machine Translated by Google

1	Dak	24	Ondersteuning van vaste schroefstang
2	binnenste dak	25	Buitenste zeskantmoer
3	Roestvrijstalen tuit	26	Buitenste zeskantschroef
4	vaste moer	27	Condensator
5	Lente	28	Bevestigingsschroef tbv luikhoofd
6	Roestvrijstalen deksel	29	Links/rechts handvat
7	C-snapveer	30	Links/rechts paneel
8	Tank	31	Fan
9	uitlaathandvat	32	Ventilatormotor
10	Verdamper	33	houder van ventilatormotor
11	afdichtingsring van verdamper	34	Mengmotor
12-1	Koudetemperatuurregeling 35		Mengmotorbasis
13-12-1	Temperatuurregeling schroef	36	Frame van het hoofdgedeelte
14	compressor	37	Achterpaneel
15	Buitenste zeskantmoer	38-1	Mengschakelaar
16	Buitenste zeskantschroef	38-2	Koeling schakelaar
17	dak van waterbak	39	Verwarming schakelaar
18	doos met waterbak	40	Afdichtingsring voor tank
19	Voorpaneel	41	Hoogspanningslijn
20	Capillaire afvoer	42	kleine afdichtring van Mix-paal
21	Machinevoet	43	Meng paal
22	Buitenste zeskantmoer	44	Meng blad
23	Ondersteuning vaste moer	45	Tankschroef

Explosietekening (twee kommen) Roerwerktype

Machine Translated by Google

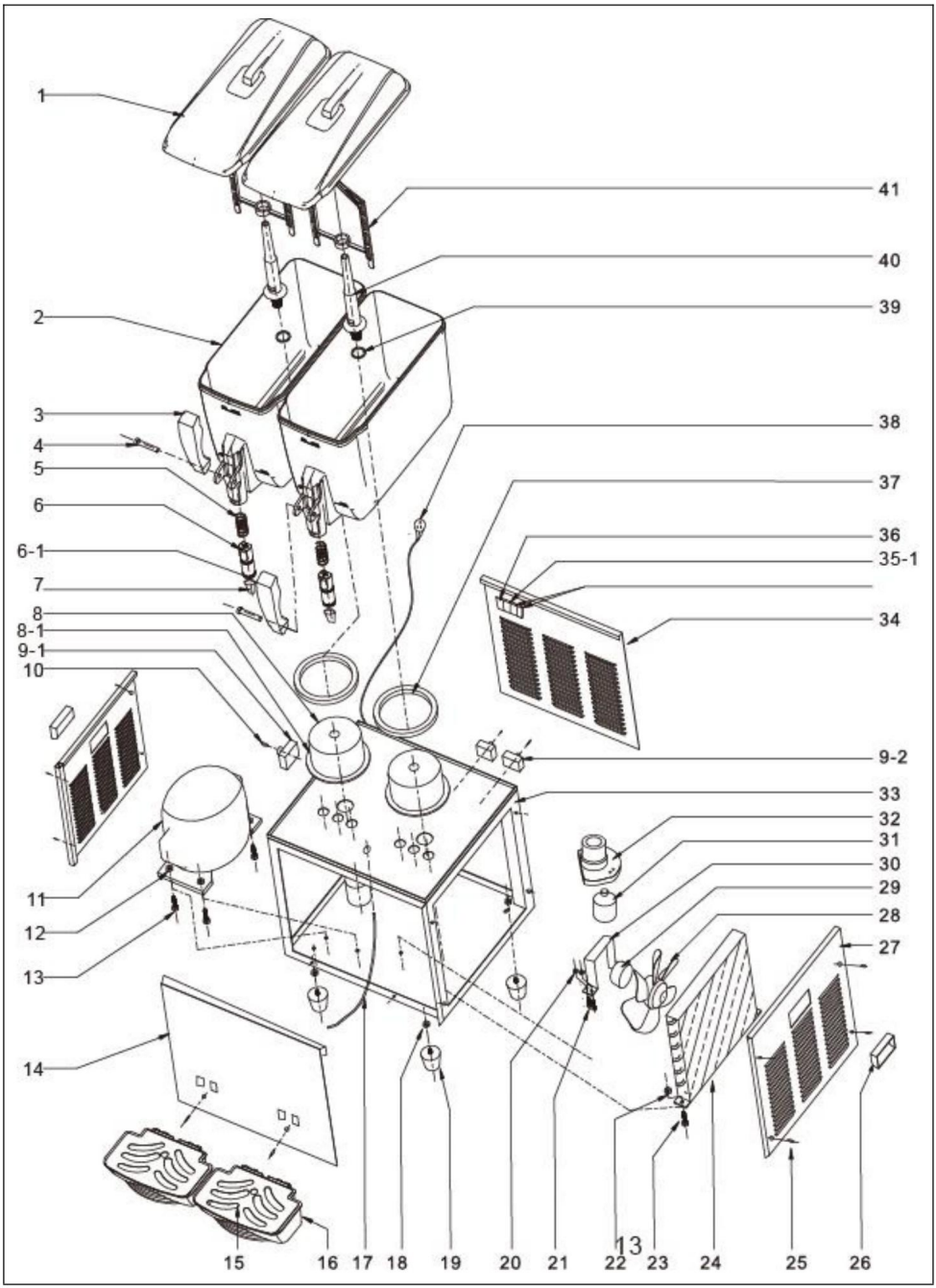

Machine Translated by Google

Diagram alleen ter referentie, gelieve in natura te prevaleren.

Tips: De structuur van andere cilinderblokken is vergelijkbaar met deze structuur, maar de hoeveelheid kan variëren

1	Dak	21	Ondersteuning van vaste schroefstang
2	Tank	22	Buitenste zeskantmoer
3	hendel	23	Buitenste zeskantschroef
4	Pin van handvat	24	Condensator
5	Lente	25	Bevestigingsschroef tbv luikhoofd
6	Plunjer	26	Links/rechts handvat
6-1	kleine afdichtring	27	Links/rechts paneel
7	Tepel	28	Fan
8	Verdamper	29	Ventilatormotor
8-1	Kleine Afdichtring tbv Verdamper	30	houder van ventilator
9-1	Koude temperatuurregeling	31	de houder van de ventilatormotor
10-9-1	Temperatuurregeling schroef	32	Mengmotor
11	Compressor	33	Frame van het hoofdgedeelte
12	Buitenste zeskantmoer	34	Achterpaneel
13	Buitenste zeskantschroef	35-1	Koeling schakelaar
14	Voorpaneel	36	Opstartschakelaar
15	Dak van waterbak	37	Afdichtingsring van tank
16	de doos met waterbak	38	Hoogspanningslijn
17	Capillaire afvoer	39	Afdichtring van Mixpaal
18	Ondersteuning vaste moer	40	Meng paal
19	Machinevoet	41	Meng blad
20	Ondersteuning vaste moer		

Machine Translated by Google

Hoofdstuk Drie Installatie en bediening

A. Installatie

1) Verwijder het pakket en verplaats de machine naar een juiste plaats, en controleer de goederen volgens
de paklijst. Als er verschillen zijn, neem dan contact op met de distributeur.

2) Bedrijfsomgeving a.
Omgevingstemperatuurbereik: 10 ÿ ~ 38 ÿ
Omgevingsvochtigheid: relatieve vochtigheid ÿ 90% b.
De machine moet binnenshuis in een tochtige omgeving worden geplaatst. Voor een betere ventilatie-efficiëntie is meer dan 20 cm ruimte rond de machine vereist .

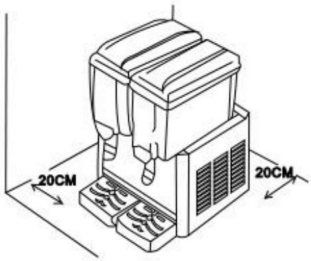

space more than 20CM

c.Vermijd direct zonlicht en houd de machine uit de buurt van een warmtebron. Om te voorkomen dat water en andere vloeistoffen in de machine spatten, plaats deze niet op een vochtige of gemakkelijk spattende plaats.
3)Installatie van de tankconstructie

2) Maak de machine
schoon a. Was de machine op tijd, zodat u gezond blijft. b. Schakel alle
stroom uit. c. Laat de
resterende vloeistof uit de cilinder lopen en verwijder vervolgens de cilinder < gewoon vasthouden en langzaam
bewegen > d. Cilinder reinigen:

Machine Translated by Google

Verwijder de moer of klepplaat en verwijder vervolgens de pakking en de waaier.

Nee	Deel
1	Cilinder
2	Hendel
3	Lente
4	Pin
5	Uit watermond
6	Uitlaatafdichtring

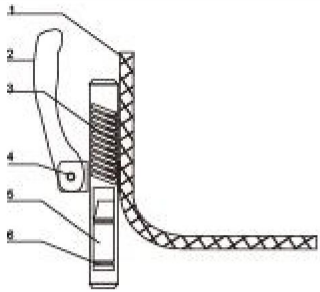

Nee	Deel
1	Cilinder
2	Bord
3	Zelfborgende schroeven
4	Lente
5	Noot
6	Ventiel plaat
7	Spoel
8	Pakking

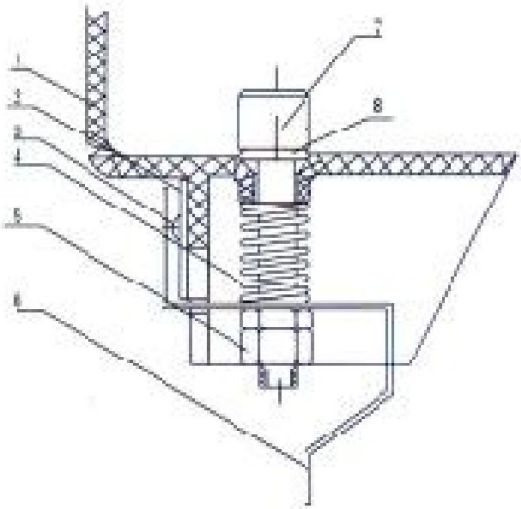

Demontagemethode voor wateruitlaat

De wateruitlaat is bij de tank geïnstalleerd , we moeten de bodem omhoog tillen (zieÿ) trek dan aan de voorkant eruit (zieÿ)

Machine Translated by Google

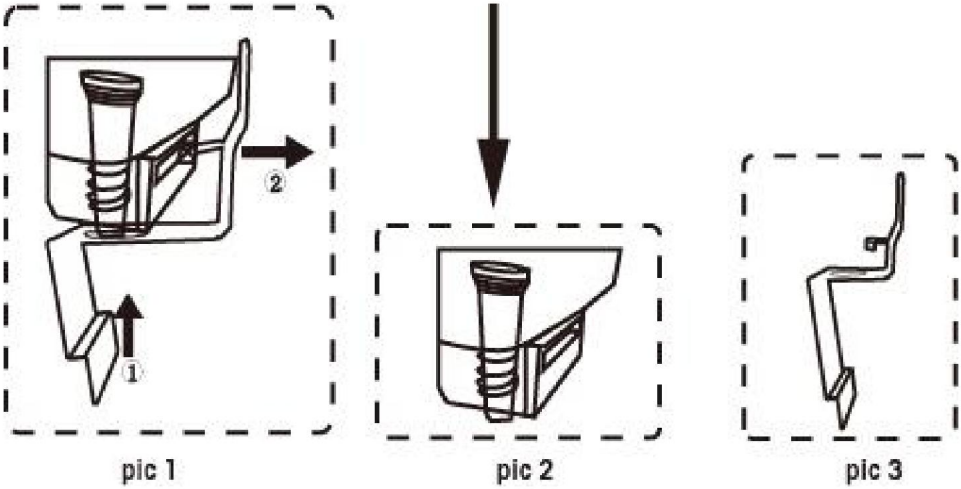

Methode voor het verwijderen van het handvat

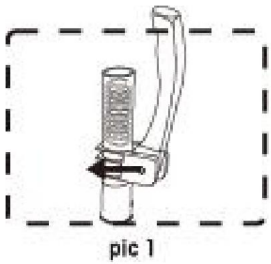 pic 1	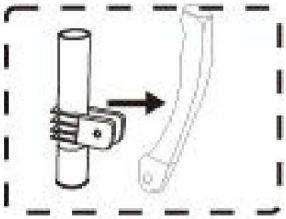 pic 2	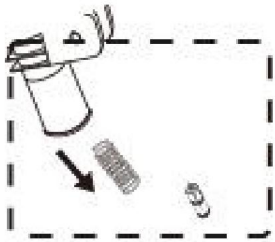 pic 3
Trek eerst de plunjerpen eruit	Verwijder vervolgens de hendel	Haal ten slotte de plunjer en de veer eruit

3) Sluit de

stekker aan. Het stopcontact en ander apparaat moeten voldoen aan de lokale elektrische voorschriften en nationale regels van de gebruiker, ook de spanning en stroom moeten voldoen aan de nominale waarde volgens het typeplaatje (als u een externe stekker gebruikt, moet u een aansluitbord met de juiste stroom gebruiken), en de machines moeten goed geaard zijn.

Als de spanning te hoog is (buiten de nominale waarde ±10%), kan dit ertoe leiden dat de machine niet kan starten, of dat de printplaat kapot gaat, of dat de compressor kapot gaat.

In deze omstandigheden is het toevoegen van een geschikte spanningsstabilisator noodzakelijk.

Machine Translated by Google

B.Testen

Als de tank goed is geïnstalleerd, giet je er eerst een beetje drinkwater in. Rekening de bodem van de tank en de doseermond, als er een lichte lekkage is de bodem van de tank, gebruik je hand diagonaal om de tank te pakken en druk op naar beneden, om ervoor te zorgen dat de tank en de O-ring op de juiste plaats zitten; als dat zo is lekkage op de doseermond, controleer of de O-ring goed zit plaatsen of wijzigen als dat nodig is. Voeg vervolgens de drank toe aan de kommen en koeling inschakelen.

Hoofdstuk Vier Gebruiksinstructies

A. Bereiding van ingrediënten

1) Ingrediënten zijn onder meer: gedroogd fruitpoeder, siroop of pruimensap en drinken water, meng het vruchtensap en het drinkwater volgens bepaalde voorwaarden verhouding (voor heerlijk aan te raden). Roer de gemengde drank volledig schoon container en deeltjes zijn niet toegestaan; anders de de uitgiftemond wordt geblokkeerd.

2) De temperatuur van gemengde drank mag niet hoger zijn dan 35 ÿ.

3) Houd er rekening mee dat u geen te dik sap gebruikt of drinkt met neerslag, anders kan de waterleiding gemakkelijk verstopt raken.

Waarschuwing: sluit of gebruik drinkwater, de formulematerialen moeten voldoen aan de eisen van de voedselhygiënevergunning.

B. Bedieningsmethode

1) Giet de drank in de tank en zorg ervoor dat de drank de limiet niet overschrijdt maximale niveaulijn, niet lager dan de minimumniveaulijn.

2) Steek de stekker in het stopcontact nadat u de drank heeft uitgeschonken, zet de koeling aan en roerschakelaars om de machine te laten werken. Wanneer de machine de set bereikt temperatuur stopt de koeling, maar blijft draaien.

3) Nadat u de koelschakelaar hebt uitgeschakeld, moet u 3 minuten wachten door de schakelaar weer aan te zetten, anders zal de compressor beschadigd raken.

Machine Translated by Google

4) Temperatuurwoede: voor koude dranken: 7 -12 ÿ;

5) Lege drankjes in de kom buiten kantooruren om belangrijke onderdelen te verlengen levensduur van de dienst

Hoofdstuk vijf Dagelijkse reiniging en onderhoud

A. Reiniging

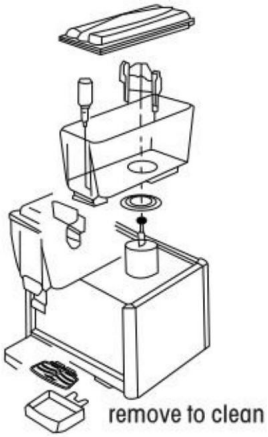

1)Was alle delen van de kom grondig af met een mild schoonmaakmiddel en warm water

2) Spoel af met schoon stromend water.

3) Zet alle onderdelen van de kom weer in elkaar.

4) Giet het ontsmettingsmiddel en water in de kom. Schakel de kloppermotor in en laat toe het ontsmettingsmiddel gedurende een bepaalde tijd in de kom stroomt.

5) Laat de vloeistof tijdens elk proces volledig en grondig door de klep lopen stap van het reinigingsproces (wassen, spoelen, ontsmetten, spoelen).

Opmerking: 1. De kommen moeten elke dag worden schoongemaakt.

2. De O-ring moet na het reinigen worden gecontroleerd en indien nodig worden vervangen zijn gedragen.

3.In het geval dat onderdelen door hitte barsten, is desinfectie op hoge temperatuur mogelijk verboden en gebruik niet meer dan 60°C gekookt water om de tank schoon te maken en componenten.

Machine Translated by Google

B. Onderhoud

Gebruik een schoonmaakdoekje of borstel om al het stof en de hulpstukken te verwijderen het oppervlak of de binnenkant van de machine regelmatig. Spoel de binnenkant niet uit machine met water direct. Schakel vóór het reinigen de stroom uit en Haal de stekker uit het stopcontact, dit is erg belangrijk.

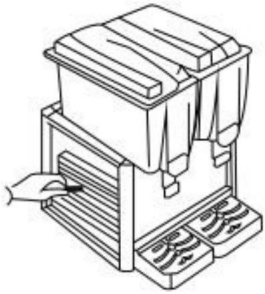

turn off clean ash

1) Schakel eerst de stroom uit en demonteer alle panelen van machines, Verwijder vervolgens het stof dat vastzit aan de compressor, de koperen leiding en het onderpaneel. Het gebruik van water is verboden.

2) Na langdurig gebruik kan de condensor dik worden stof, en dit zal de stralingswarmte beïnvloeden en slechte koeling veroorzaken, dus dat is nodig periodieke schoonmaak (halfjaarlijks)

Stap 1: Koppel de hoofdschakelaar los.

Stap 2: Verwijder het achterpaneel en de zijpanelen.

Paneel demontagemethode

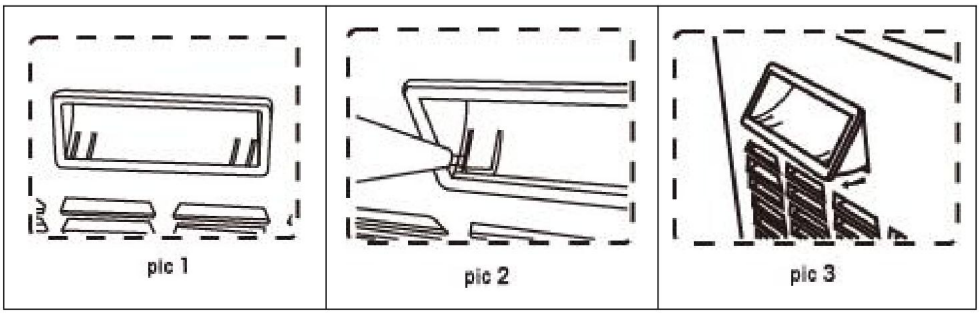

Machine Translated by Google

Om het paneel eraf te halen, moeten we eerst het handvat eraf halen (zie foto 1)	Gebruik een gleufschroevendraaier om de paneelzijde omhoog te wrikken (zie foto 2)	Wrik beide zijden van de handgreep omhoog , dan opstijgen het handvat van het paneel

Stap 3: Verwijder stof met gereedschap zoals een stofzuiger, hogedruklucht en haarborstel. Wees voorzichtig tijdens het schoonmaken om beschadiging van de vinnen van de condensor te voorkomen.

3) Controleer of alle schroeven en moeren los of roestig zijn, en draai ze vast of vervang ze om lawaai te voorkomen.

4) Monteer ten slotte alle panelen, draai alle schroeven vast en maak het oppervlak schoon.

Hoofdstuk zes Problemen oplossen

De volgende tabellijsten tonen de mogelijke machinefout, de reden en de verwerkingsmethode. Voor algemene, eenvoudige fouten kunt u de tabelverwerkingsmethode en -verwerking volgen, omdat de fout nog steeds niet kan worden uitgesloten, en voor meer complexe fouten kunt u onmiddellijk contact opnemen met professioneel onderhoudspersoneel, nooit slordige bediening, om u niet onnodig te maken verlies.

Problemen	Oorzaken	Reparatiemethoden
Compressor stopt met werken	1. De voeding is uitgeschakeld of niet aangesloten Schakelaar beschadigd Circuitproblemen 0ver laden en de beschermer kapot	1. Controleer de voedingsspanning en het stopcontact Vervang de schakelaar Controleer en repareer Controleer en vervang
Compressor draait, maar nee koeling	1.Capillaire stop. 2.De koelvloeistof lekt de elektrische kapot	1. Vervang het capillaire of droge filter Controleer de systemen en voeg het medicijn toe Vervang de elektrische machine

Machine Translated by Google

Abnormaal water wannen	1.verschillen in de pomp binnen waaier en gaten beschadigd circuit beschadigd grote speling ertussen de waaier en de kruik	1.schoon 2. Vervang de waaier en de pomp. 3. Controleer en repareer 4. Pas de speling aan
Kruik lekt	Afdichtring oud of slecht geïnstalleerd	Vervangen of opnieuw installeren
Klep lekt	Afdichtring oud of slecht geïnstalleerd	Vervangen of opnieuw installeren

Fabrikant: Shanghaimuxinmuyeyouxiangongsi **Adres:** Shuangchenglu 803nong11hao1602A-1609shi, baoshanqu, shanghai 200000 CN.

Geïmporteerd naar AUS: SIHAO PTY LTD. 1 ROKEVA STREETEASTWOOD NSW 2122 Australië

Geïmporteerd naar de VS: Sanven Technology Ltd. Suite 250, 9166 Anaheim Place, Rancho Cucamonga, CA 91730

Britse REP

YH CONSULTING LIMITED. C/O YH Consulting Limited Office 147, Centurion House, London Road, Staines-upon-Thames, Surrey, TW18 4AX

EG REP

E-CrossStu GmbH

Mainzer Landstr.69,
60329 Frankfurt am Main.

Machine Translated by Google

Machine Translated by Google

DRYCKDISPENSER

MODELL:LYJ10LX2/LYJ10LX3/LYJ10LX4/LYJ12LX1/LYJ12LX2 /LYJ12LX3/LYJ12LX4/LYJ18LX1/LYJ18LX2/LYJ18LX3

Machine Translated by Google

DRYCKDISPENSER

MODELL:LYJ10LX2/LYJ10LX3/LYJ10LX4/LYJ12LX1/LYJ12LX2/LYJ12LX3/LYJ12LX4/LYJ18LX1/LYJ18LX2/LYJ18LX3

Machine Translated by Google

Huvudsakliga tekniska parametrar

Modell	LYJ18L	LYJ18Lx2	LYJ18Lx3
Strömförsörjning	220V-240V 50Hz 110V-130V 60Hz		
Kraft	Kall 300w	Kall 370W	Kall 512W
Kall dryck temperatur	7-12ÿ	7-12ÿ	7-12ÿ

Modell	LYJ12L	LYJ12Lx2	LYJ12Lx3	LYJ12Lx4
Strömförsörjning	220V-240V 50Hz 110V-130V 60Hz			
Kraft	Kall 246W	Kall 286W	Kall 370W	Kall 510W
Kall dryck temperatur	7-12ÿ	7-12ÿ	7-12ÿ	7-12ÿ

Modell	LYJ10Lx2	LYJ10Lx3	LYJ10Lx4
Strömförsörjning	220V-240V 50Hz 110V-130V 60Hz		
Kraft	Kall 270W	Kall 430W	Kall 440W
Kall dryck emperature	7-12ÿ	7-12ÿ	7-12ÿ

Tips:

Köp en modell som är lämplig för den lokala spänningen

Machine Translated by Google

	Varning - För att minska risken för skada måste användaren läsa bruksanvisningen noggrant.
	Endast för inomhusbruk
	KORREKT AVFALLSHANTERING Denna produkt omfattas av bestämmelserna i det europeiska direktivet 2012/19/EU. Symbolen som visar en soptunna korsad genom indikerar att produkten kräver separat avfall insamling i Europeiska unionen. Detta gäller produkten och alla tillbehör märkta med denna symbol. Produkter märkta får som sådan inte slängas med vanligt hushållsavfall, men måste tas till en insamlingsplats för återvinning av elektriska och elektroniska apparater.

Viktiga säkerhetsåtgärder

När du använder elektriska apparater bör grundläggande säkerhetsåtgärder vara följt, inklusive följande.

1. LÄS ALLA INSTRUKTIONER.

2. **Dra ut kontakten ur uttaget när den inte används, innan du sätter på eller tar av dig delar och före rengöring.**

3. Kontrollera att den specificerade matningsspänningen i produkten är överensstämmer med matningsspänningen (endast AC).

4. Denna apparat kan användas av barn från 8 år och uppåt och personer med nedsatt fysisk, sensorisk eller mental förmåga eller brist av erfarenhet och kunskap om de har fått handledning eller instruktioner angående användning av apparaten på ett säkert sätt och förstå de inblandade farorna.

5. Barn får inte leka med apparaten. Rengöring och användare underhåll får inte utföras av barn utan tillsyn.

6. För att skydda mot elektriska faror, lägg inte dryckesblandaren i vatten

Machine Translated by Google

eller andra vätskor

7. Undvik kontakt med rörliga delar.

8. Använd inte dryckesmixern eller någon annan elektrisk utrustning med en skadad sladd eller kontakt, eller efter att enheten inte fungerar eller tappats eller skadad på något sätt. Lämna tillbaka den till närmaste auktoriserade serviceverkstad för undersökning, reparation eller justering.

9. Använd inte utomhus. **ENDAST FÖR HUSHÅLLSBRUK**

10. Låt inte sladden hänga över kanten på bordet eller bänken eller röra den heta ytor.

11. Förvara denna bruksanvisning på ett säkert ställe. Kasta inte.

12. Om nätsladden är skadad måste den bytas ut av tillverkaren, dess serviceombud eller liknande kvalificerade personer för att undvika fara.

13. **Elektrisk stöt Fara!** Icke-professionell personal är förbjuden att reparera produkterna, annars kan det leda till elektriska stötar. När fel inträffar, bör det repareras av ett kvalificerat underhåll personal.

14. **VARNING!** Det är strängt förbjudet att placera maskinens huvuddel och nätsladden i valfri vätska. Maskinen måste vara helt sval innan rengöring.

15. Placera inte produkten direkt på elden eller nära brandkällan, annars kommer produkten att skadas eller till och med leda till fara. En gång del av produkten brinner, använd inte direkt vatten för att släcka branden. Använda sig av en våt trasa för att täcka brandplatsen.

16. När stickkontakten är ansluten till uttaget måste den vara ansluten till ändan, annars gör det att komponenterna överhettas och brinner p.g.a. dålig kontakt.

17. Lämna inte produkten att fungera utan att någon tittar. Om maskinen är överhettad, vänligen sluta arbeta omedelbart och koppla ur strömmen.

FCC-information:

VARNING: Ändringar eller modifieringar som inte uttryckligen godkänts av parten ansvarig för efterlevnad kan ogiltigförklara användarens behörighet att använda

Machine Translated by Google

Utrustning!

Denna enhet uppfyller del 15 av FCC-reglerna. Driften är föremål för följande två villkor:

1) Denna produkt kan orsaka skadliga störningar.

2) Denna produkt måste acceptera alla mottagna störningar, inklusive störningar som kan orsaka oönskad funktion.

VARNING: Ändringar eller modifieringar av denna produkt inte uttryckligen godkänd av parten.ansvarig för efterlevnad kan ogiltigförklara användarens behörighet att använda produkten.

Obs: Denna produkt har testats och befunnits följa gränserna för en digital enhet av klass B i enlighet med del 15 av FCC-reglerna, dessa gränser är utformade för att ge rimligt skydd mot skadlig störning i en bostadsanläggning.

Denna produkt genererar, använder och kan utstråla radiofrekvensenergi, och om den inte installeras och används i enlighet med instruktionerna, kan orsaka skadliga störningar på radiokommunikation. Det finns dock ingen garantera att störningar inte kommer att inträffa i en viss installation. Om det här produkten orsakar skadliga störningar på radio eller TV mottagning, vilket kan bestämmas genom att stänga av och på produkten användaren uppmuntras att försöka korrigera störningen av en eller flera av de följande åtgärder. • Rikta om eller flytta mottagningsantennen. • Öka avståndet mellan produkten och mottagaren. • Anslut produkten till ett uttag på en annan krets än den till vilken mottagaren är ansluten.

• Kontakta återförsäljaren eller en erfaren radio-/TV-tekniker för hjälp.

Kapitel 1 Säkerhetsföreskrifter

Machine Translated by Google

Lägga märke till	• Förhindra att vatten och ledande vätska kommer in i maskin; • Släng inte pinne och andra saker i maskinen; • När maskinen är i rörelse bör vinkeln inte över 45°; • Avståndet mellan ventilationsöppningen och väggen bör inte vara mindre än 20 cm, för att hålla god ventilation, torr och ren.
Säkerhet varning	Maskinen ska användas av professionella eller andra har utbildats; • För att säkerställa personlig säkerhet, vänligen behåll maskinen korrekt jordad; • Se till att strömförsörjningen är densamma som märkskylten och att arbetsspänningsförspänningen mellan märkspänningen är ±10%; • Om strömkabeln är skadad bör den bytas av proffs för att undvika fara; • När du slutar använda , demonterar eller gör lite rengöring, vänligen slå av strömmen; • För att undvika elektriska stötar, häll inte vatten på stickpropp, motor och andra elektriska komponenter. • Skummat material brandfarligt, användaren får inte godtyckligt kasseras eller kasseras, bör vara i enlighet med relevanta bestämmelser i staten av den utsedda avdelningen återvinning.

Kapitel två Grundläggande struktur

Sprängskiss (två skålar)
Typ av omrörare

Machine Translated by Google

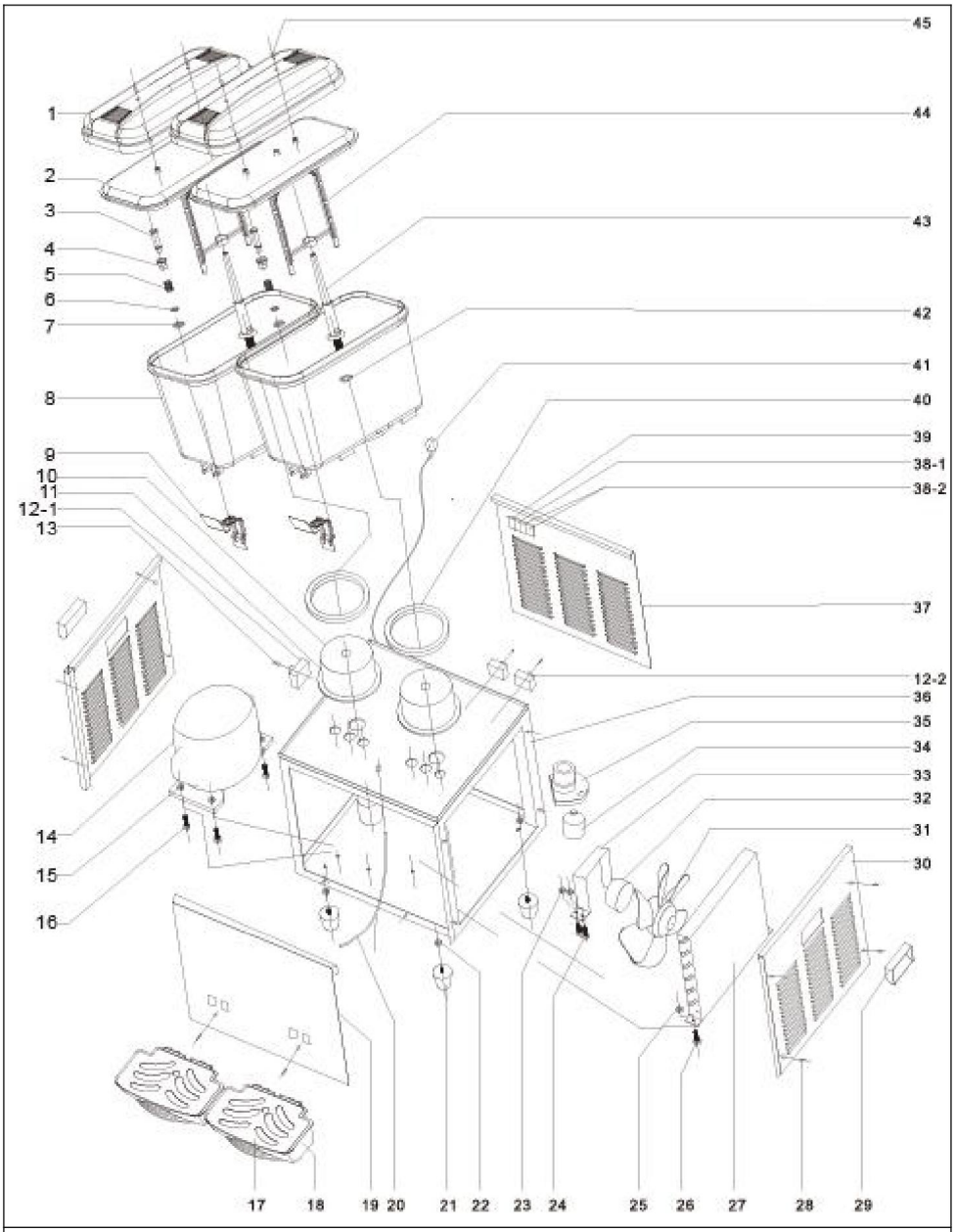

Diagram endast för referens, vänligen in natura råda.

Tips: Strukturen på andra cylinderblock liknar denna struktur, men kvantiteten kan variera

Machine Translated by Google

1	Tak	24	Stöd fast skruvstång
2	inre tak	25	Yttre sexkantsmutter
3	Pip i rostfritt stål	26	Yttre sexkantskruv
4	fast mutter	27	Kondensor
5	Vår	28	Monteringsskruv för sarg
6	Kåpa i rostfritt stål	29	Vänster/höger handtag
7	C- snäppfjäder	30	Vänster/höger panel
8	Tank	31	Fläkt
9	utloppshandtag	32	Fläktmotor
10	Förångare	33	hållare för fläktmotor
11	förångarens tätningsring	34	Blanda motor
12-1	Kalltemperaturkontroll 35		Blandningsmotorbas
13-12-1	Temperaturkontroll skruva	36	Huvudkroppsram
14	kompressor	37	Bakpanelen
15	Yttre sexkantsmutter	38-1	Blandningsbrytare
16	Yttre sexkantskruv	38-2	Kylningsbrytare
17	tak av vattenbricka	39	Värmebrytare
18	låda med vattenbricka	40	Tätningsring för tank
19	Frontpanel	41	Kraftledning
20	Kapillärdränering	42	liten tätningsring av Mix-stång
21	Maskinfot	43	Blanda pol
22	Yttre sexkantsmutter	44	Blanda blad
23	Stöd fast mutter	45	Tankskruv

Sprängskiss (två skålar) Typ av omrörare

Machine Translated by Google

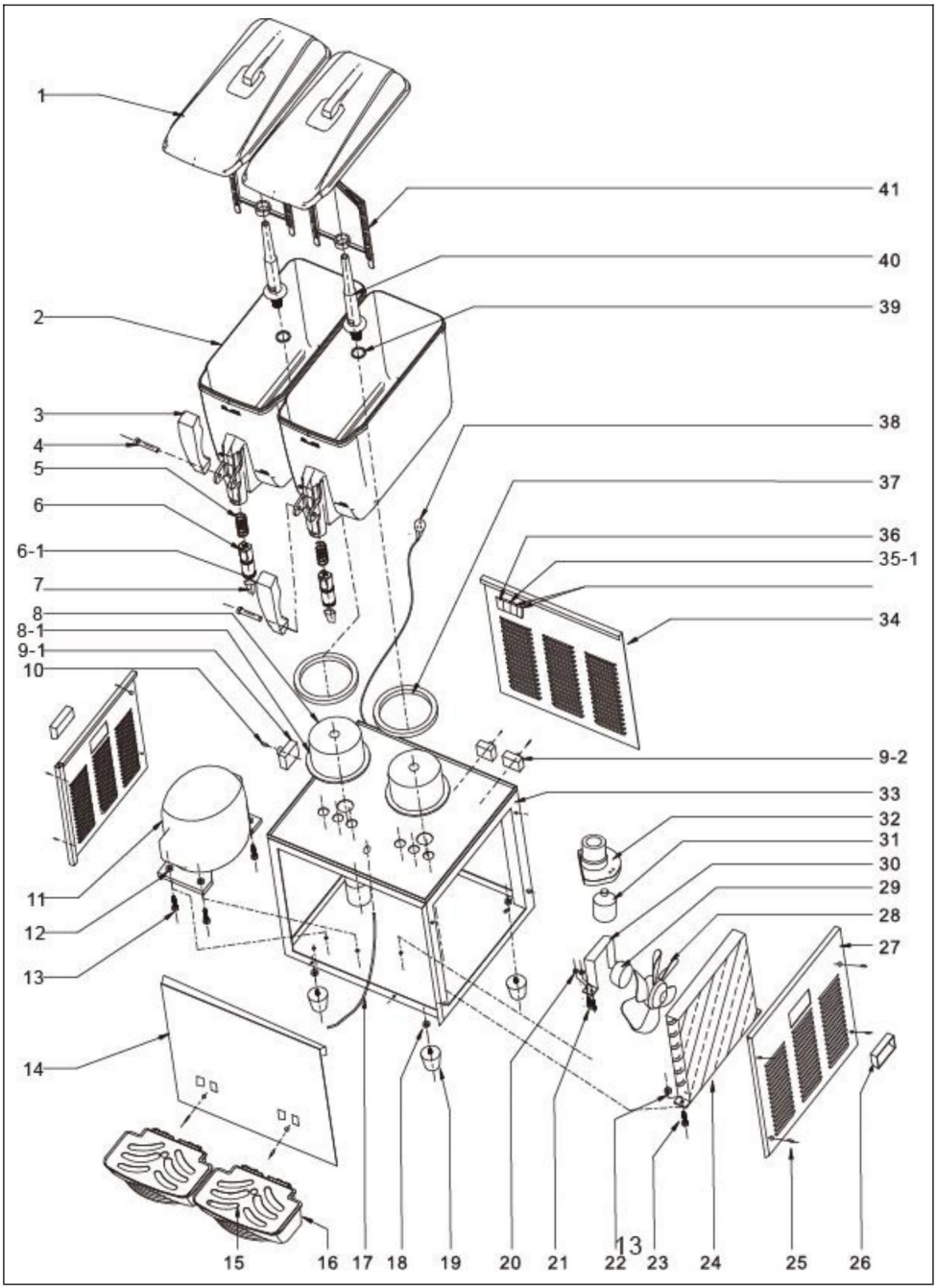

Machine Translated by Google

Diagram endast för referens, vänligen in natura råda.

Tips: Strukturen på andra cylinderblock liknar denna struktur, men kvantiteten kan variera

1	Tak	21	Stöd fast skruvstång
2	Tank	22	Yttre sexkantsmutter
3	hantera	23	Yttre sexkantskruv
4	Stift av handtag	24	Kondensor
5	Vår	25	Monteringsskruv för sarg
6	Kolv	26	Vänster/höger handtag
6-1	liten tätningsring	27	Vänster/höger panel
7	Nippel	28	Fläkt
8	Förångare	29	Fläktmotor
8-1	Liten tätningsring för Förångare	30	hållare av fläkt
9-1	Kall temperaturkontroll	31	hållaren för fläktmotorn
10-9-1	Temperaturkontroll skruva	32	Blandningsmotor
11	Kompressor	33	Huvudkroppsram
12	Yttre sexkantsmutter	34	Bakpanelen
13	Yttre sexkantskruv	35-1	Kylningsbrytare
14	Frontpanel	36	Startbrytare
15	Tak av vattenbricka	37	Tankens tätningsring
16	lådan med vattenbricka	38	Kraftledning
17	Kapillärdränering	39	Tätningsring av Mix-stång
18	Stöd fast mutter	40	Blanda pol
19	Maskinfot	41	Blanda blad
20	Stöd fast mutter		

Machine Translated by Google

Kapitel tre Installation och drift

A.Installation

1) Ta bort paketet och flytta ut maskinen till en lämplig plats, och kontrollera varorna enligt packlistan, om det
finns skillnader, kontakta distributören.

2)Driftsmiljö
a.Omgivningstemperaturområde: 10ÿ~38ÿ
Omgivningsfuktighet: relativ luftfuktighet ÿ90%
b.Maskinen bör placeras inomhus i en dragig miljö, för bättre ventilationseffektivitet krävs mer än 20 cm utrymme runt maskinen .

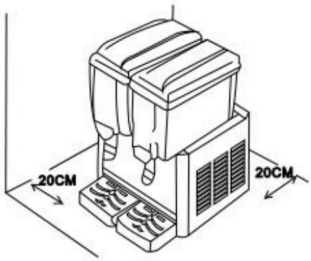

space more than 20CM

c. Undvik direkt solljus och håll maskinen borta från värmekällor, för att undvika att vatten och annan vätska stänker in i maskinen, placera den inte på en fuktig eller lättstänkt plats.

3) Installation av tankenheten

2) Rengör maskinen a.
Tvätta maskinen i tid för att hålla dig frisk. b. Stäng av all ström. c. Släpp ut den återstående vätskan ur
cylindern, ta sedan bort cylindern < håll bara och flytta långsamt > d. Rengöringscylinder:

Machine Translated by Google

Ta bort muttern eller ventilplattan, ta sedan bort packningen och pumphjulet.

Nej	Del
1	Cylinder
2	Hantera
3	Vår
4	Stift
5	Ut vatten mun
6	Utlopps tätningsring

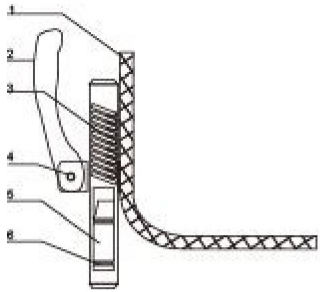

Nej	Del
1	Cylinder
2	Tallrik
3	självgängande skruvar
4	Vår
5	Nöt
6	Ventilplatta
7	Spole
8	Packning

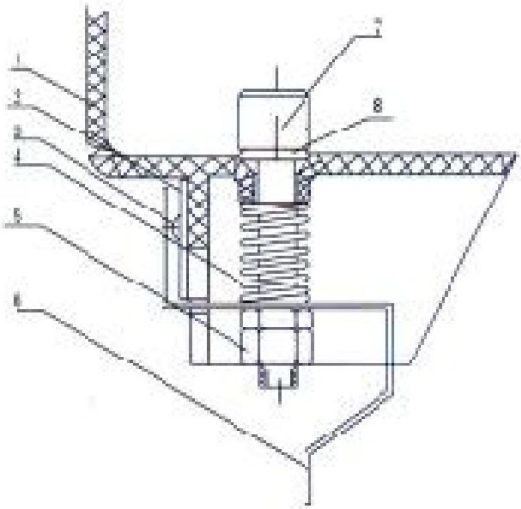

Demonteringsmetod för vattenutlopp

Vattenutloppet är monterat vid tanken , vi måste lyfta botten (seÿ)

dra sedan ut i fronten (seÿ)

Machine Translated by Google

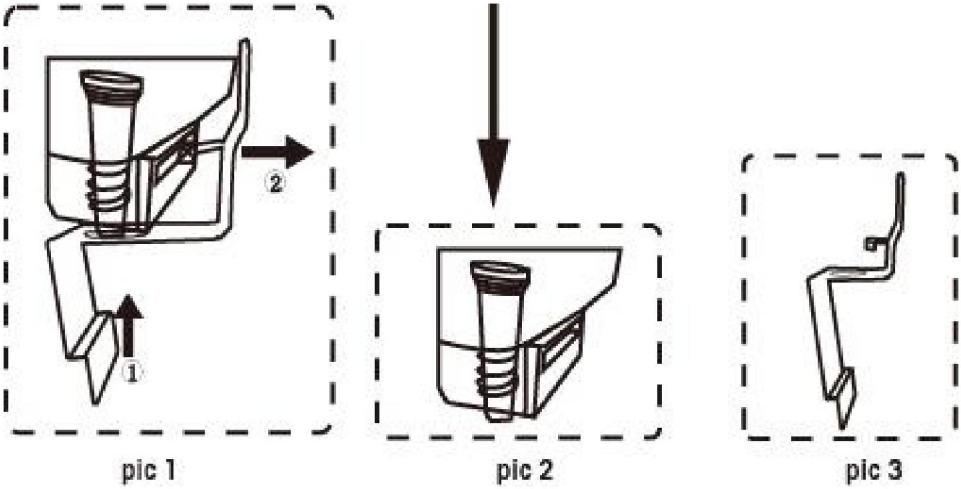

Metod för borttagning av handtag

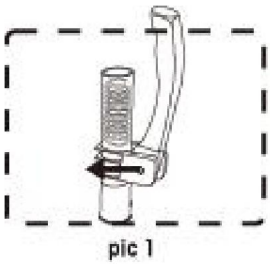 pic 1	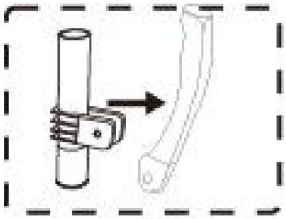 pic 2	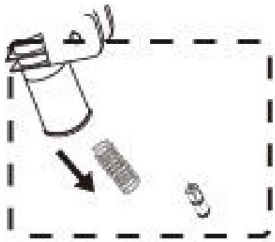 pic 3
Dra ut kolvstiftet först	Ta sedan bort hantera	Ta slutligen ut kolven och fjädern

3) Anslut

uttaget och annan apparatur bör överensstämma med användarens lokala elektriska föreskrifter och nationella regler, även spänningen och strömmen ska överensstämma med det nominella värdet enligt märkskylten, (om du använder extern kontakt, ska du använda anslutningskort med rätt ström), och maskinerna ska vara ordentligt jordade.

Om spänningen varierar för mycket (utöver det nominella värdet ±10%), kan det göra att maskinen inte kan starta, eller bryta kretskortskortet eller gå sönder kompressorn. I detta tillstånd är det nödvändigt att lägga till en lämplig spänningsstabilisator.

Machine Translated by Google

B.Testning

När tanken är väl installerad, häll först i lite dricksvatten. Kolla upp botten av tanken och utmatningsöppningen, om det finns ett litet läckage på botten av tanken, använd handen diagonalt för att ta tanken och tryck nedåt för att se till att tanken och O-ringen hamnar på rätt plats; om det är läckage på munnen, kontrollera att O-ringen är korrekt plats, eller ändra den om det är nödvändigt. Tillsätt sedan dryck i skålarna och slå på kylningen.

Kapitel fyra Användningsinstruktioner

A. Beredning av ingredienser

1)Ingredienser inkluderar: torkad fruktpulver, sirap eller plommonjuice och dricka vatten, blanda fruktjuicen och dricksvattnet enligt vissa proportion (för läckra tillrådligt). Rör blandad sprit helt i en ren behållare och partiklar är inte tillåtna; annars utmatningsmunnen kommer att blockeras.

2) Temperaturen på blandad vätska får inte överstiga 35 ÿ.

3)Kom ihåg att använd inte för tjock juice eller drick med fällning, annars kan det lätt leda till att vattenledningen täpps igen.

⚠ **Varning:** anslut eller använd dricksvatten, formeln material bör uppfylla kraven i livsmedelshygienlicensen.

B. Driftsmetod

1) Häll drycken i tanken och se till att drycken inte överstiger högsta nivålinjen, inte mindre än miniminivålinjen.

2) Sätt i stickkontakten efter att du hällt upp drycken, sätt på kylen och omrörare för att köra maskinen. När maskinen når uppsättningen temperatur, kommer den att stoppa kylningen, men fortsätter att rotera.

3) Efter att ha stängt av kylströmbrytaren måste den vänta i 3 minuter för slå på strömbrytaren igen, annars kommer det att skada kompressorn.

Machine Translated by Google

4) Temperaturrage: för kall dryck: 7 -12 ÿ;

5) Töm drycker i skål när det är lediga öppettider för att förlänga viktiga delar livslängd

Kapitel fem Daglig rengöring och underhåll

A. Städning

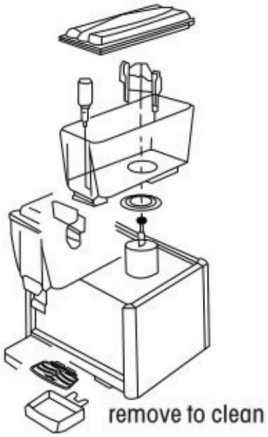

1) Tvätta alla delar av skålen noggrant i milt rengöringsmedel och varmt vatten

2) Skölj i rent rinnande vatten.

3) Sätt tillbaka alla delar av skålen.

4) Häll desinfektionsmedel och vatten i skålen. Slå på vispmotorn och låt desinfektionsmedel att flöda inuti skålen under en viss tid.

5) Töm vätska genom ventilen helt och noggrant under varje steg i rengöringsprocessen (tvätt, skölj, desinficera, skölj).

Observera: 1. Skålarna ska rengöras varje dag.

2. O-ringen bör kontrolleras efter rengöring, och måste bytas ut om de är använda.

3.I händelse av delar värmesprickor, med hög temperatur desinfektion är förbjudet och använd inte mer än 60 ÿ kokt vatten för att rengöra tanken och komponenter.

Machine Translated by Google

B.Underhåll

Använd en rengöringsduk eller borste för att rensa bort allt damm och tillbehör på ytan eller insidan av maskinen regelbundet. Spola inte insidan av maskin med vatten direkt. Stäng av strömmen och innan rengöring dra ur kontakten, det är mycket viktigt.

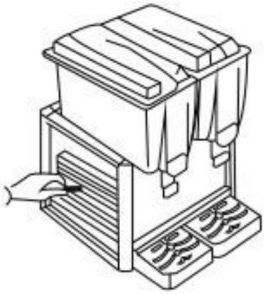

turn off clean ash

1) Stäng av strömmen först och demontera alla paneler på maskiner, rensa sedan bort damm som fästs på kompressorn, kopparröret och bottenpanelen.

Det är förbjudet att använda vatten.

2) Efter att ha använts under en tid kan kondensorn vara tjock med damm, och detta kommer att påverka utstrålande värme och orsaka dålig kylning, så det behöver periodisk rengöring (varje halvår)

Steg 1: Kopplade bort huvudströmbrytaren.

Steg 2: Ta bort bakpanelen och sidopanelerna.

Metod för demontering av panel

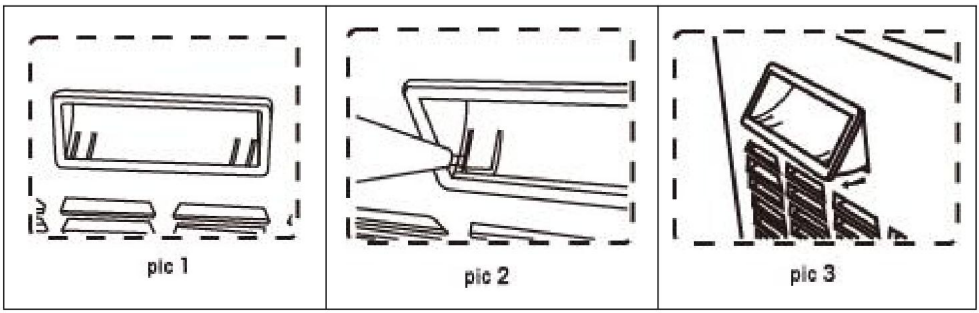

Machine Translated by Google

För att ta av panelen måste vi först ta av handtaget (se bild 1)	Bänd upp panelsidan med en skruvmejsel (se bild 2)	Bänd upp båda sidor av handtaget, ta sedan av handtaget från panelen

Steg 3: Rengör damm med verktyg som dammsugare, högtrycksluft och hårborste, var försiktig när du rengör för att undvika att skada kondensorns flänsar.

3) Kontrollera alla skruvar och muttrar om de är lösa eller rostiga, och fäst eller byt ut dem för att undvika att orsaka oljud.
4)Slutligen, montera alla paneler, skruva fast alla skruvar och rensa ytan.

Kapitel sex Felsökning

Följande tabelllistor visade möjliga maskinfel och dess orsak och bearbetningsmetod. För allmänna enkla fel, kan följa tabellen bearbetningsmetod och bearbetning, såsom felet fortfarande inte kan uteslutas, liksom mer komplexa fel, vänligen kontakta professionell underhållspersonal omedelbart, aldrig slarvig hantering, för att inte ta dig onödig förlust.

Problem	Orsaker	Reparationsmetoder
Kompressorn slutar fungera	1. Strömförsörjningen av eller inte ansluten Strömbrytare skadad Kretsproblem 0ver ladda och skyddet trasigt	1 .Kontrollera strömförsörjningen och uttaget Byt ut strömbrytaren Kontrollera och reparera Kontrollera och byt ut
Kompressorn går men nej kylning	1 .Kapillärstopp 2.Kylvätskan läckte den elektriska trasig	1.byt ut kapillär- eller torrfiltret Kontrollera systemen och lägg till medicinen Byt ut den elektriska maskinen

Machine Translated by Google

Vinnande vatten onormalt	1 .skillnader i pump inuti impeller och hål skadad krets skadad stort spel mellan pumphjulet och krukan	1.ren 2.Byt ut impellern och pumpen 3.kontrollera och reparera 4.justera spelet
Crock läcker	Tätningsring gammal eller dåligt monterad	Byt ut eller installera om
Ventil läcker	Tätningsring gammal eller dåligt monterad	Byt ut eller installera om

Tillverkare: Shanghaimuxinmuyeyouxiangongsi **Adress:**
Shuangchenglu 803nong11hao1602A-1609shi, baoshanqu, shanghai 200000 CN.

Importerad till AUS: SIHAO PTY LTD. 1 ROKEVA STREETEASTWOOD NSW 2122 Australien

Importerad till USA: Sanven Technology Ltd. Suite 250, 9166 Anaheim Place, Rancho Cucamonga, CA 91730

UK REP

YH CONSULTING LIMITED. C/O YH Consulting Limited Office 147, Centurion House, London Road, Staines-upon-Thames, Surrey, TW18 4AX

EC REP

E-CrossStu GmbH
Mainzer Landstr.69,
60329 Frankfurt am Main.

Machine Translated by Google