Núm. de artículo 1000 026 778
Núm. de modelo HD00107

HUSKY®

GUÍA DE USO Y CUIDADO

GATO PARA GARAJE CON CAPACIDAD PARA 3 TONELADAS

¿Tiene preguntas, problemas, o faltan piezas?
Antes de regresar a la tienda,
llame a Servicio al Cliente de Husky de lunes a viernes
entre 8 a.m. y 6 p.m., hora local del Este

1-888-HD-HUSKY

HUSKYTOOLS.COM

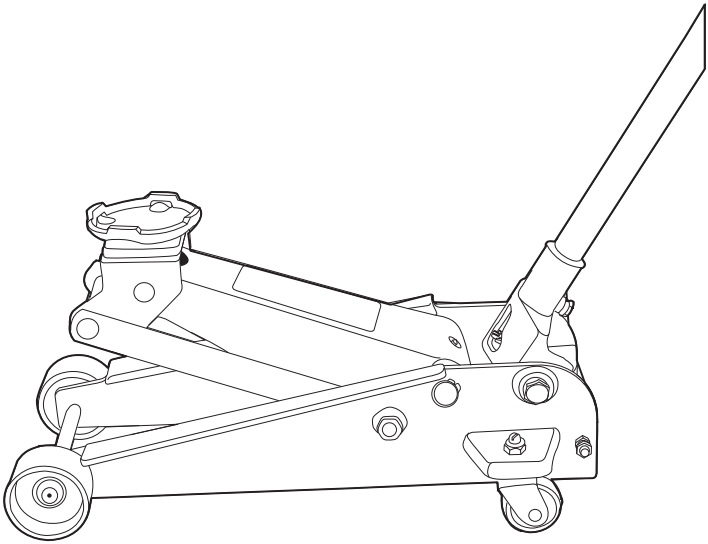

GRACIAS

Apreciamos la confianza que ha depositado en Husky por la compra de este juego de gato. Nos esforzamos por crear continuamente productos de calidad diseñados para mejorar su hogar. Visítenos en internet para ver nuestra línea completa de productos disponibles para sus necesidades de mejorar su hogar. ¡Gracias por preferir a Husky!

Tabla de contenido

Información de seguridad 2
Garantía 2
Pre-Operación 3
Antes del ensamblaje y operación 3
Especificaciones 3
Cómo funciona 3
Contenido del paquete de gato para garaje 3
Operación del gato 4
Cuidado y limpieza 5
Inspección 5
Mantenimiento 6
Agregado de aceite hidráulico al gato 6
Reemplazo del aceite hidráulico del gato 7
Lubricación del gato 8
Almacenamiento del gato 8
Prevención de la oxidación 8
Resolución de fallas 9
Vista esquemática 10

Información de seguridad

LEA Y GUARDE ESTAS INSTRUCCIONES

1. Lea, comprenda y respete todas las instrucciones antes de operar este dispositivo previo a su uso.
2. No sobrecarge este gato arriba de su capacidad nominal.
3. Este gato está diseñado para ser usado solamente sobre superficies duras niveladas capaces de soportar la carga. Su uso sobre superficies que no sean duras y no estén niveladas puede resultar en inestabilidad del gato y posible pérdida de la carga.
4. Este es un dispositivo de levantamiento solamente. Inmediatamente después del levantamiento, apoye el vehículo en puntales de expansión ajustables.
5. Revise el gato antes de cada uso. No intente usarlo si la unidad está rota, doblada, agrietada o le hace falta o tiene piezas dañadas. Reemplace las piezas rotas, dobladas, agrietadas, faltantes o dañadas y/o etiquetas faltantes, advertencias o calcomanías con piezas autorizadas de fábrica antes de su uso.

PELIGRO: Debido a los peligros potenciales asociados con el mal uso de equipo de este tipo, no se hará ninguna alteración al producto sin la autorización por escrito del fabricante o proveedor.

ADVERTENCIA: No se coloque debajo del equipo ni permita que nadie lo haga hasta que esté apoyado en puntales de expansión ajustables.

ADVERTENCIA: Para su seguridad y evitar lesiones, use el gato de servicio para fines de levantamiento solamente.

ADVERTENCIA: Este gato es un dispositivo de levantamiento solamente. No es un dispositivo de apoyo. NUNCA se coloque debajo o cerca de un vehículo levantado y soportado por un gato. Inmediatamente después del levantamiento, apoye el vehículo en puntales de expansión ajustables u otros medios apropiados.

PRECAUCIÓN: No mueva ni desplace el vehículo en una plataforma rodante mientras está en el gato.

PRECAUCIÓN: Cualquier gato que parezca estar dañado o con piezas desgastadas debe ser retirado del servicio de inmediato.

IMPORTANTE: Levante solo en áreas del vehículo especificadas por el fabricante del vehículo. Use las instrucciones del fabricante del vehículo sobre levantamiento apropiado.

NOTA: Centre la carga en la montura antes del levantamiento.

NOTA: El uso del gato de garaje y de botella en embarcaciones de mar está prohibido.

NOTA: Algunos vehículos requieren un adaptador para enganchar apropiadamente el marco para levantamiento.

NOTA: No respetar esta precaución puede resultar en lesiones físicas graves y/o daños a la propiedad.

Garantía

El fabricante garantiza que este producto está libre de defectos en materiales y mano de obra por un periodo de un (1) año a partir de la fecha de compra. Esta garantía aplica únicamente al comprador consumidor final y únicamente para los productos usados en condiciones de uso y servicio normal. Si este producto está defectuoso, la única obligación del fabricante y su exclusiva solución, es reparar o reemplazar el producto a discreción del fabricante, siempre y cuando el producto no ha sido dañado por mal uso, abuso, accidente, modificaciones, alteraciones, negligencia o mal manejo. Esta garantía no aplicará ningún producto como resultado de un accidente, mal uso, abuso, negligencia, alteración o instalación incorrecta o cualquier otra falla no relacionada a una falla por fabricación material o de mano de obra. Esta garantía no aplicará al acabado de cualquier parte del producto, como la superficie y/o intemperización, ya que esto es considerado deterioro por uso.

El fabricante no garantiza ni deniega específicamente ninguna garantía, sea expresa o implícita, o idoneidad para un propósito particular, que no sea la garantía contenida en el presente. El fabricante renuncia específicamente a cualquier responsabilidad civil y no se hará responsable por daños y perjuicios, por pérdida o daños accesorios, incluidos pero no limitados a los gastos de mano de obra u otros gastos relacionados al reemplazo o reparación de dicho producto.

Póngase en contacto con el Equipo de Servicio al Cliente llamando al 1-888-43-HUSKY o visite www.huskytools.com.

ANTES DEL ENSAMBLAJE Y OPERACIÓN

Compare todas las piezas con la lista de Contenido del paquete en este manual. Si hace falta alguna pieza o se encuentra dañada, no intente usar este producto. Póngase en contacto con el Equipo de Servicio al Cliente llamando al 1-888-43-HUSKY o visite www.huskytools.com.

ESPECIFICACIONES

Modelo	Dimensiones del gato	Máxima capacidad de carga	Rango de levantamiento	Dimensiones de la montura	Peso del gato
Gato de garaje de 3 toneladas	24.625 pulg. x 13.125 pulg. x 6.625 pulg.	6,000 lbs	5.5 a 18.5 pulg.	3.85 pulg. de diámetro	62.7 lbs

CÓMO FUNCIONA

La unidad de potencia del gato consiste de un émbolo, cavidad del émbolo, depósito de aceite hidráulico, cilindro y pistón. Una carrera hacia arriba del mango del gato extrae aceite del depósito a la cavidad del émbolo. La presión hidráulica cierra una válvula que mantiene el aceite en la cavidad. Una carrera hacia abajo del mango del gato obliga al aceite a entrar en el cilindro, empujando hacia afuera el pistón y elevando la montura.

NOTA: Como una característica de protección, cuando el pistón alcanza la máxima extensión, suficiente aceite pasa al depósito para evitar una carrera extendida en exceso y posible daño al gato.

Cuando la válvula de alivio está abierta, el aceite fluye de nuevo al depósito, haciendo que el pistón se retraiga, bajando la montura.

CONTENIDO DEL PAQUETE DEL GATO PARA GARAJE

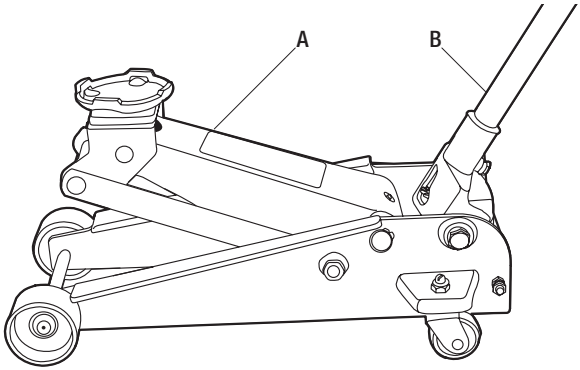

Pieza	Descripción	Cantidad
A	Gato para garaje	1
B	Manija	1

1 Inserción del mango

- Inserte el mango (B) en el receptáculo del mango del gato (A). Asegúrese de que el pasador en el extremo inferior del mango (B) encaje en la ranura del receptáculo.

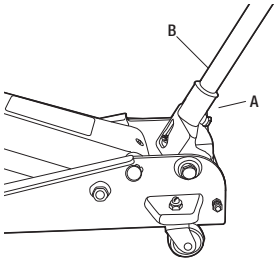

2 Colocación del vehículo en aparcar

- Coloque el vehículo en APARCAR y aplique el freno de emergencia.

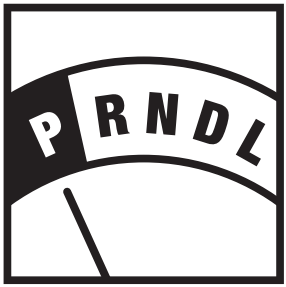

3 Cómo cerrar el gato

- Cierre la válvula de alivio del gato girando el mango (B) hacia la derecha.

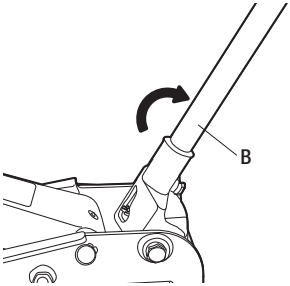

4 Bloqueo de las ruedas

- Boquee las ruedas del vehículo que no están siendo levantadas.

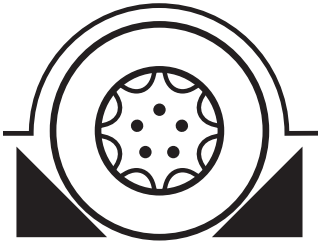

5 Centrado del gato

- Centre el gato bajo carga de modo que la montura (1) contacte a la carga con firmeza y no se deslice. (Consulte el manual del propietario del fabricante del vehículo para ubicar los puntos de levantamiento aprobados en el vehículo).

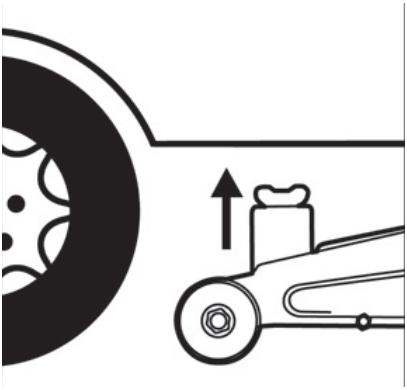

Operación del gato

6 Levantamiento del vehículo

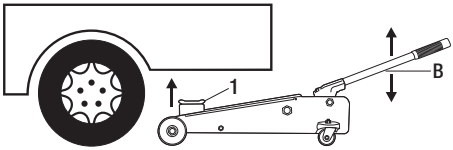

ADVERTENCIA: Para evitar pincharse o aplastarse las manos o pies, manténgalos SIEMPRE alejados de la bisagra del gato y del área de contacto del suelo cuando esté bajando el vehículo. Este gato es un dispositivo de levantamiento solamente. NO mueva ni desplace el vehículo en una plataforma rodante mientras está en el gato.

- ☐ Bombee el mango del gato (B) hasta que la montura (1) esté cerca de entrar en contacto con el vehículo. Revise para ver que la montura (1) esté centrada y que contactará el punto de levantamiento con firmeza.
- ☐ Continúe bombeando el mango del gato (B) para levantar el vehículo a una altura ligeramente arriba de los puntales de expansión ajustables u otros apoyos. Luego gire muy lentamente el mango (B) hacia la izquierda para abrir la válvula de alivio y bajar el vehículo sobre los apoyos.

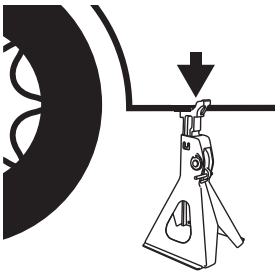

Cuidado y limpieza

INSPECCIÓN

Mantenga el producto de acuerdo a estas instrucciones. No altere este producto en ninguna manera.

1. Antes de usarlo, inspeccione completamente el gato. Busque grietas en las soldaduras, piezas dobladas, dañadas, flojas, desgastadas o faltantes.
2. Inspeccione de acuerdo a este manual SOLAMENTE.
3. Si el gato ha estado sujeto a carga anormal o choque (abuso), realice una inspección inmediata. Lleve el producto a un representante local de servicio al cliente para una inspección autorizada antes de usarlo.

AGREGADO DE ACEITE HIDRÁULICO AL GATO

IMPORTANTE: Cuando agregue o reemplace aceite, SIEMPRE use un aceite de gato hidráulico de buen grado (SAE 5W). NUNCA use solución de frenos, alcohol, glicerina, detergente, aceite de motor o aceite sucio de ninguna clase. El uso de aceite inapropiado causará daños internos serios al gato.

1 Extracción del tapón

- Con la montura completamente abajo y el gato a nivel del suelo, desenrosque y retire el tapón de aceite.

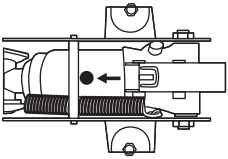

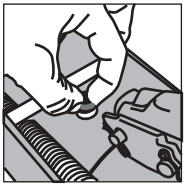

2 Llenado del depósito de aceite

- Usando un aceite de gato hidráulico de buen grado SAE 5W, llene el depósito de aceite hasta el fondo de las roscas en el agujero de llenado de aceite.
- Coloque de nuevo y apriete el tapón de aceite. No permita que entre al sistema suciedad o desechos.

CAMBIO DEL ACEITE HIDRÁULICO DEL GATO

1 Apertura de la válvula de alivio

- Abra la válvula de alivio girando el mango hacia la izquierda.

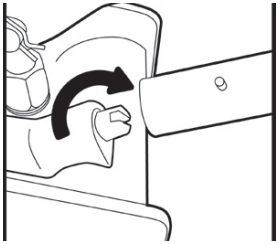

2 Extracción del tapón

- Retire el tapón del aceite.

3 Drenado del aceite viejo

- Voltee todo el gato de modo que todo el aceite viejo drene del agujero de llenado de aceite.

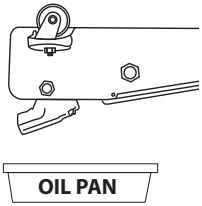

NOTA: Cuando drene el aceite, use un depósito apropiado y siga siempre todas las directrices locales y estatales de eliminación de desechos.

4 Nivelación del gato

- Después de que todo el aceite viejo ha sido drenado del gato, voltee de nuevo el gato a una posición nivelada.

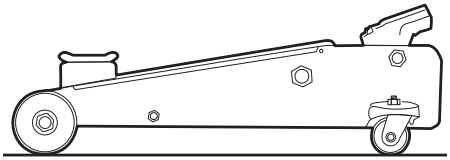

5 Liberación del aire presurizado

- Rápidamente, bombee el mango del gato de 6 a 8 carreras para liberar cualquier aire presurizado.

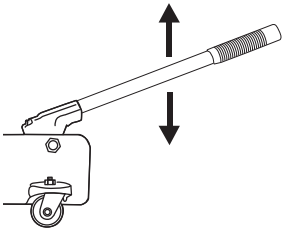

6 Llenado con aceite nuevo

- Usando un aceite de gato hidráulico de buen grado SAE 5W, llene el depósito de aceite hasta el fondo de las roscas en el agujero de llenado de aceite. Coloque de nuevo y apriete el tapón de aceite. No permita que entre al sistema suciedad o desechos.

Lubricación del gato

- Use un aceite lubricante de buen grado en todas las piezas móviles cuando sea necesario (uniones de brazos, ruedas delanteras y rueditas traseras).
- Lubrique el ensamblaje del brazo de levantamiento a través de su accesorio de engrase, usando una grasa de buen grado o de chasis de múltiples propósitos.

Almacenamiento del gato

- Cuando el gato no está en uso, o cuando guarde el gato, SIEMPRE tenga la montura en su posición más baja (abajo).
- Guarde el gato en un lugar seco con todas las ruedas tocando el suelo en una posición relativamente nivelada.

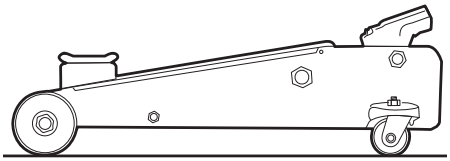

Mantenimiento (continuación)

PREVENCIÓN DE LA OXIDACIÓN

Revise el émbolo y el pistón de la bomba cada dos meses (o antes, basado en el uso) en busca de cualquier señal de óxido o corrosión. Limpie según sea necesario con un trapo de aceite.

Resolución de fallas

Problema	Solución	Solución
El gato no bajará completamente.	□ Hay aire en el sistema hidráulico. □ La válvula de alivio está atascada.	□ Purgue el aire del sistema hidráulico. □ Transfiera la carga del peso y limpie la válvula.
El gato no sostendrá el peso.	□ Libere la válvula en posición abierta Revise el pasador de bloqueo y libere el mango para asegurarse de que estén funcionando adecuadamente.	□ Cierre la válvula de alivio con firmeza.
El gato no se levantará.	□ El nivel de aceite está bajo. □ Hay aire en el sistema hidráulico.	□ Llene hasta el nivel recomendado. □ Purgue el aire del sistema hidráulico.
El levantamiento del gato es débil.	□ Hay aire en el sistema hidráulico. □ El aceite está sucio. □ La válvula de alivio no está completamente cerrada.	□ Purgue el aire del sistema hidráulico. □ Cambie el aceite. Use SAE 5W. □ Cierre la válvula de alivio con firmeza.
El gato no levantará la carga.	□ El peso es excesivo. □ La válvula de alivio está en posición abierta. □ El nivel de aceite está bajo.	□ Disminuya el peso o cambie a un gato de mayor capacidad. □ Gire la válvula hacia la derecha y apriete. □ Llene hasta el nivel recomendado.
El brazo de levantamiento no bajará.	□ Revise el pasador de bloqueo y libere el mango para asegurarse de que estén funcionando adecuadamente.	□ Llame a Servicio al Cliente.

Vista esquemática

GATO DE GARAJE DE 3 TONELADAS

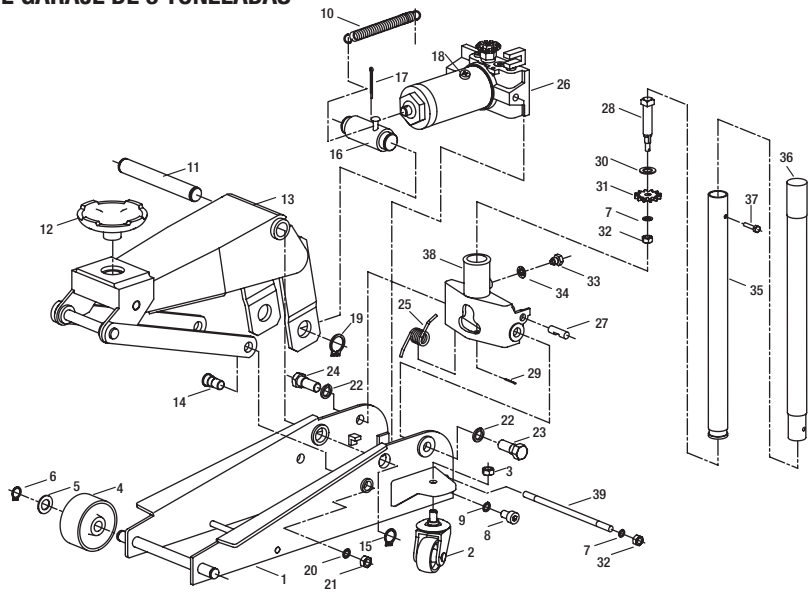

Pieza	Descripción
1	Ensamblaje del marco
2	Ensamblaje de la ruedita
3	Tuercas de bloqueo de nylon (M12)
4	Ruedas frontales
5	Arandelas
6	Anillos en C #18
7	Arandelas de resorte
8	Pernos M12 x 20
9	Arandelas de resorte
10	Resorte de retorno
11	Eje del brazo de levantamiento
12	Montura
13	Ensamblaje del brazo de levantamiento
14	Eje de la barra de enlace
15	Anillos en C #25
16	Barra de tensión
17	Pasador hendido
18	Tapón de aceite
19	Anillos en C #30
20	Arandelas de resorte #16

Pieza	Descripción
21	Tuercas M16
22	Arandelas de resorte #18
23	Eje A del receptáculo del mango
24	Eje B del receptáculo del mango
25	Resorte
26	Unidad de potencia
27	Pasador del pistón de la bomba
28	Eje de la válvula de alivio
29	Pasador hendido
30	Arandela plana
31	Engranaje de liberación
32	Tuercas M10
33	Tornillo prisionero del mango
34	Arandela #12
35	Mango inferior
36	Mango superior
37	Perno de fijación del mango M6x35
38	Receptáculo del mango
39	Eje de refuerzo
40	Accesorio de engrase

¿Tiene preguntas, problemas, o faltan piezas?
Antes de regresar a la tienda,
llame a Servicio al Cliente de Husky
de lunes a viernes de 8 a.m. a 6 p.m., hora local del Este

1-888-HD-HUSKY

WWW.HUSKYTOOLS.COM

Conserve este manual para uso futuro.