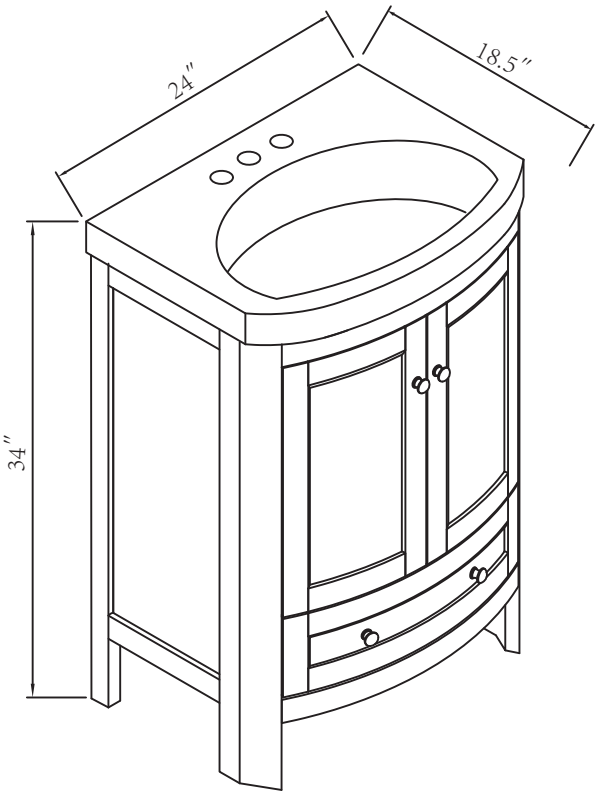
24″
18.5″
34″

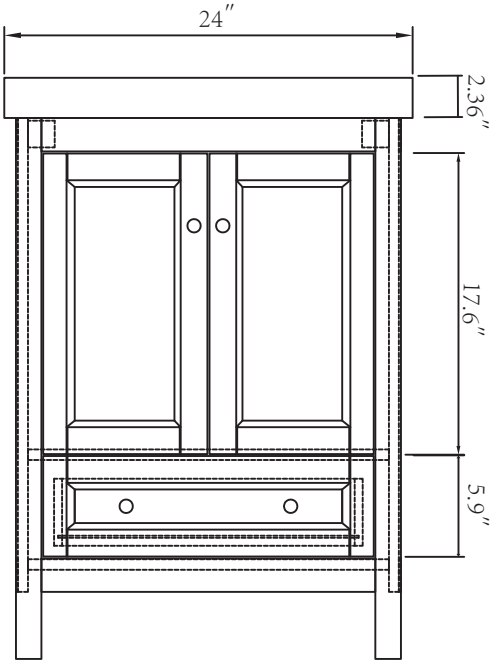
24″
2.36″
17.6″
5.9″

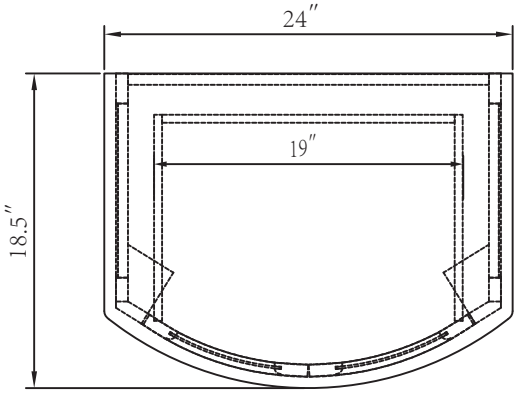
24″
19″
18.5″

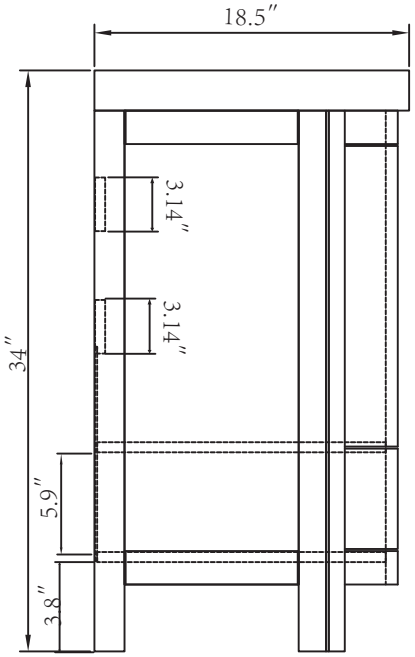
18.5″
3.14″
3.14″
34″
5.9″
3.8″

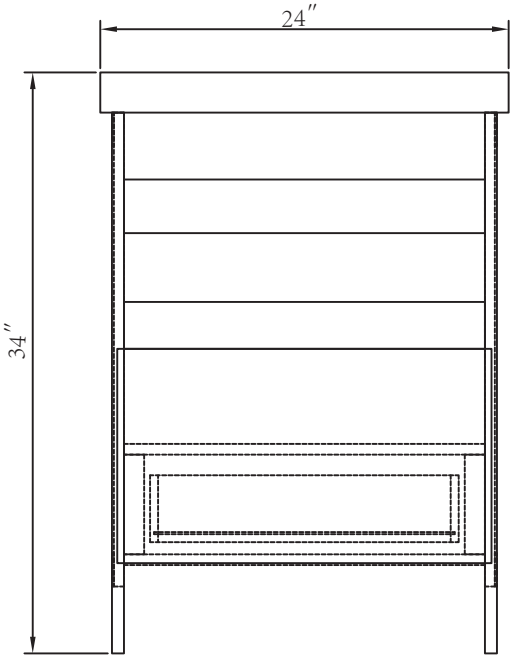
24″
34″