EVERBILT™

Item #1013139926
Model #EB91430
Rev2-06232025

USE AND CARE GUIDE

1/3 HP ALUMINUM SUBMERSIBLE PORTABLE UTILITY PUMP

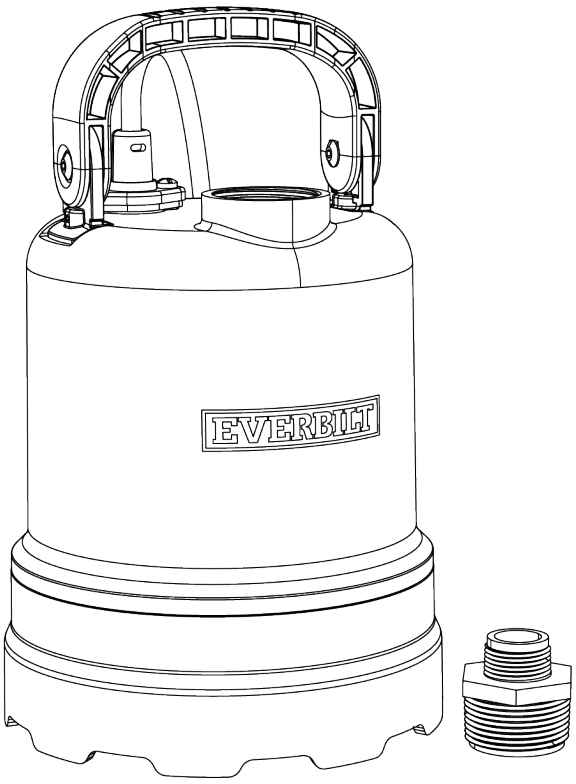

Questions, problems, missing parts?
Before returning to the store, call Everbilt Customer Service
8 a.m. - 8 p.m., CST, Monday - Friday, 10 a.m. - 5 p.m., CST, Saturday - Sunday

1-800-495-9278

HOMEDEPOT.COM

THANK YOU

We appreciate the trust and confidence you have placed in Everbilt through the purchase of this 1/3 HP Aluminum Submersible Portable Utility Pump. We strive to continually create quality products designed to enhance your home. Visit us online to see our full line of products available for your home improvement needs. Thank you for choosing Everbilt!

Table of Contents

Safety Information 2
Performance 3
Warranty 3-4
Pre-Installation 4
Package Contents 4
Specifications 5
Installation 5
Operation 6
Maintenance 7
Troubleshooting 7
Service Parts 8
Notes 9-11

Safety Information

DANGER: RISK OF ELECTRIC SHOCK. Disconnect and lockout power supply before removing old pump or installing or servicing this pump.

DANGER: RISK OF ELECTRIC SHOCK. This pump is supplied with a grounding conductor and grounding type attachment plug. To reduce the risk of electric shock, be certain that it is connected only to a properly grounded, grounding type receptacle. For added safety, it is highly recommended to connect this pump to a GFCI (Ground Fault Circuit Interrupter) outlet. Connect only to a receptacle that is adequately rated for the voltage and amperage of this pump.

WARNING: The installation of this pump must be in accordance with the National Electric Code (NEC), Uniform Plumbing Code (UPC), International Plumbing Code (IPC) as well as all applicable local codes and ordinances.

WARNING: RISK OF ELECTRIC SHOCK. This pump has not been investigated for use in swimming pool or marine areas.

WARNING: RISK OF ELECTRIC SHOCK. DO NOT use the power cord to handle or transport the pump. The cord may pull apart exposing bare wires which could cause a fire or electric shock. Use the handle supplied with the pump for installing and removing the pump.

WARNING: Do not run the pump dry. The seal in this pump relies on water for lubrication and cooling. Running the pump dry can cause damage to the seal/pump and will void the warranty.

WARNING: Do not use this pump for potable/drinking water. Use only in applications for which the pump is designed.

WARNING: Make certain that the electrical outlet is within the reach of the power supply cord. DO NOT USE AN EXTENSION CORD. Extension cords that are too long or too light do not deliver sufficient voltage to the pump motor. More importantly, they present a safety hazard if the insulation were to become damaged or the connection end were to fall into the water.

WARNING: Do not lift or carry the pump by the power cord. This could cause damage to the cord and expose live wires.

WARNING: DO NOT UNDER ANY CIRCUMSTANCES REMOVE THE GROUND PIN. The 3-prong plug must be inserted into a mating 3-prong grounded receptacle. If the installation does not have such a receptacle, it must be changed to the proper type, wired and grounded in accordance with the National Electric Code (NEC) and all applicable local codes and ordinances.

WARNING: All wiring must be performed by a qualified electrician.

WARNING: Keep hands clear of suction and discharge openings. To prevent injury, never insert fingers into pump while it is plugged in.

WARNING: Do not handle this pump with wet hands or while standing on wet or damp surfaces or in water.

WARNING: This pump is not intended to pump water softener discarge (brine) or condensate from condensing appliances. Pumping these liquids could cause damage to the pump and will void the warranty. This pump is meant to pump clear water only.

WARNING: According to the state of California (Prop. 65), this product contains chemicals known to the state of California to cause cancer and birth defects or other reproductive harm.

WARNING: Do not expose pump to freezing temperatures as damage to the pump and/or hose can occur.

CAUTION: Do not install this pump in any location classified as hazardous by the National Electrical Code, ANSI/NFPA70.

CAUTION: Do not use this pump to pump flammable or explosive fluids such as gasoline, kerosene, etc. Do not use this pump in flammable or explosive environments. Use only with liquids compatible with pump component materials.

CAUTION: This pump motor is equipped with an automatic resetting thermal protector and may restart unexpectedly.

IMPORTANT: This pump is not designed as a waterfall, pond or fountain pump. Use of this pump for waterfalls, ponds or fountains will void the warranty.

Performance

SKU	HP	*GPM of Water @ Total Feet of Lift						Max Lift
		0 ft.	5 ft.	10 ft.	15 ft.	20 ft.	25 ft.	
1013139926	1/3 HP	48	45	40	33	23	14	25 ft.

Height, pipe diameter restriction and hose length will reduce the pump output performance. It is recommended to use the same size or larger pipe/hose as the pump discharge for optimum performance. The performances listed were obtained by using 1-1/4 in. pipe. The use of a garden hose will reduce the output depending on size and length of hose used. To keep friction as low as possible, hose should be 5/8 in. or larger. Use the shortest length of hose possible for your application.

Warranty

LIMITED WARRANTY

Manufacturer warrants the products specified in this warranty to be free from defects in material or workmanship for one (1) year from date of purchase. During the time period and subject to the terms and conditions, Manufacturer will repair or replace to the original user or consumer any portion of this product which proves to be defective due to materials or workmanship. At all times Manufacturer shall have and possess the sole right and option to determine whether to repair or replace defective equipment, parts, or components. Manufacturer has the option to inspect any product returned under warranty to confirm that the warranty applies before repair or replacement under warranty is approved. This warranty sets forth Manufacturer's sole obligation and purchaser's exclusive remedy for defective product. For warranty consideration, call 1-800-495-9278.

WARRANTY PERIOD – PRODUCTS:

If, within the duration of product use by the original user, this product proves to be defective due to materials or workmanship, the product shall be repaired or replaced at Manufacturer's option, subject to the terms and conditions set forth in this warranty statement. Proof of purchase is required for warranty consideration. In the absence of suitable proof of the purchase date, the effective period of this warranty is 12 months from the product's date of manufacture.

LABOR, ETC. COST:

Manufacturer shall IN NO EVENT be responsible or liable for the cost of field labor or other charges incurred by any customer in removing and/or affixing any product, part, or component thereof.

PRODUCT IMPROVEMENTS:

Manufacturer reserves the right to change or improve its products or any portions thereof without being obligated to provide such a change or improvement for units sold and/or shipped prior to such change or improvement.

GENERAL TERMS AND CONDITIONS:

This warranty shall not apply to damage due to acts of God, normal wear and tear, normal maintenance services and the parts used in connection with such service, lightning or conditions beyond the control of Manufacturer, nor shall it apply to products which, in the sole judgment of Manufacturer, have been subject to negligence, abuse, accident, misapplication, tampering, alteration; nor due to improper installation, operation, maintenance or storage; nor to excess of recommended maximums as set forth in the instructions. Warranty will be VOID if any of the following conditions are found:

1. Product is used for purposes other than those for which it was designed and manufactured.
2. Product not installed in accordance with applicable codes, ordinances, and good trade practices.
3. Product connected to voltage other than indicated on nameplate or labels.
4. Pump exposed to but not limited to the following: sand, gravel, cement, grease, plaster, mud, tar, oil, gasoline, solvents, brine or other abrasive or corrosive substances.
5. Pump has been used for pumping liquids above 120°F.
6. Pump allowed to operate dry (liquid supply cut off).

WARRANTY (CONTINUED)

DISCLAIMER:

Any oral statements about the product made by the seller, Manufacturer, the representatives, or any other parties do not constitute warranties, shall not be relied upon by the user, and are not part of the contract for sale. Seller's and Manufacturer's only obligation, and buyer's only remedy, shall be the replacement and/or repair by Manufacturer of the product as described above. NEITHER SELLER NOR Manufacturer SHALL BE LIABLE FOR ANY INJURY, LOSS OR DAMAGE, DIRECT, INCIDENTAL OR CONSEQUENTIAL (INCLUDING, BUT NOT LIMITED TO, INCIDENTAL OR CONSEQUENTIAL DAMAGES FOR LOST PROFITS, LOST SALES, INJURY TO PERSON OR PROPERTY, OR ANY OTHER INCIDENTAL OR CONSEQUENTIAL LOSS), ARISING OUT OF THE USE OR THE INABILITY TO USE THE PRODUCT, AND THE USER AGREES THAT NO OTHER REMEDY SHALL BE AVAILABLE TO IT.

Before using, the user shall determine the suitability of the product for their intended use, and user assumes all risk and liability whatsoever in connection therewith.

THE WARRANTY AND REMEDY DESCRIBED IN THIS LIMITED WARRANTY IS AN EXCLUSIVE WARRANTY AND REMEDY AND IS IN LIEU OF ANY OTHER WARRANTY OR REMEDY, EXPRESSED OR IMPLIED, WHICH OTHER WARRANTIES AND REMEDIES ARE HEREBY EXPRESSLY EXCLUDED, INCLUDING BUT NOT LIMITED TO ANY IMPLIED WARRANTY OF MERCHANTABILITY OR FITNESS FOR A PARTICULAR PURPOSE, TO THE EXTENT EITHER APPLIES TO A PRODUCT SHALL BE LIMITED IN DURATION TO THE PERIODS OF THE EXPRESSED WARRANTIES GIVEN ABOVE.

Some states and countries do not allow the exclusion or limitations on how long an implied warranty lasts or the exclusion or limitation of incidental or consequential damages, so the above exclusion or limitations may not apply to you. This warranty gives you specific legal rights, and you may also have other rights which vary from state to state.

Contact the Customer Service Team at 1-800-495-9278 or visit www.HomeDepot.com.

Pre-Installation

APPLICATION

This non-automatic submersible utility pump is designed to remove water from, flooded basements, window wells and stock tanks, etc. The permanent split capacitor motor is oil filled and hermetically sealed for cooler operation. The pump comes equipped with a 3-prong grounding type power cord.

PACKAGE CONTENTS

Part	Description	Quantity
A	Pump	1
B	¾ in. Garden Hose Adapter	1

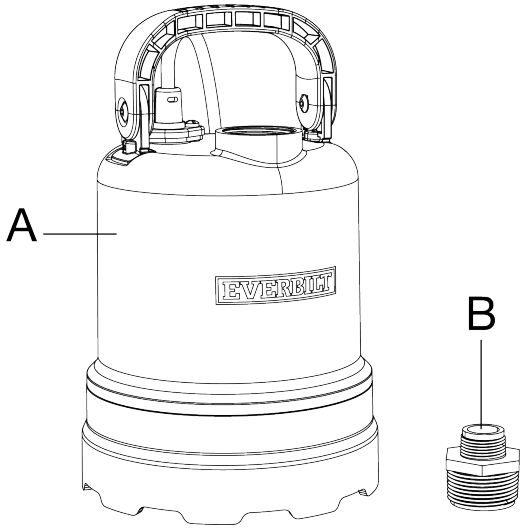

Specifications

HP	1/3
Volts	115 volt AC
Amps	5
HZ	60
Phase	1
Motor Duty	Continuous*
Circuit Requirements	15 Amp
Discharge Size	1-1/4 in. FNPT

GHT Adapter	1-1/4 in. MPT x ¾ in. GHT
Max. Solids Handling	1/8 in.
Max. Liquid Temp.	120° F
Cord Length	10 ft.
Pump Construction	Aluminum
Impeller	Thermoplastic
Motor Shaft	Stainless Steel
Shaft Seal	Carbon/Ceramic/Stainless Steel

*For continuous operation, the pump must be submerged in at least 6 in. (15cm) of water to prevent the motor from overheating.

Installation

1 Connecting the adapter

- □ Connect the garden hose adapter or other hose fitting (sold separately.)
- □ Other fittings (sold separately) may be used to accommodate larger pipe or hose.

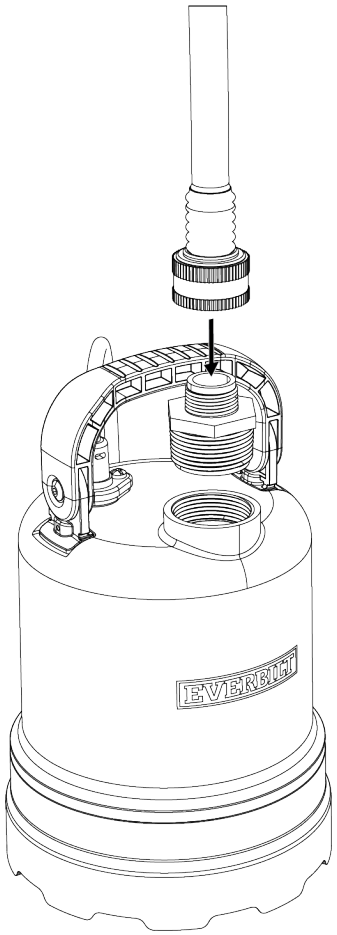

2 Connecting the discharge hose

- □ Connect a hose to the pump garden hose adapter or other hose fitting (sold separately). Choose the best size hose or pipe for your application. NOTE: To keep friction loss as low as possible, do not use a hose that is smaller than 5/8 in.

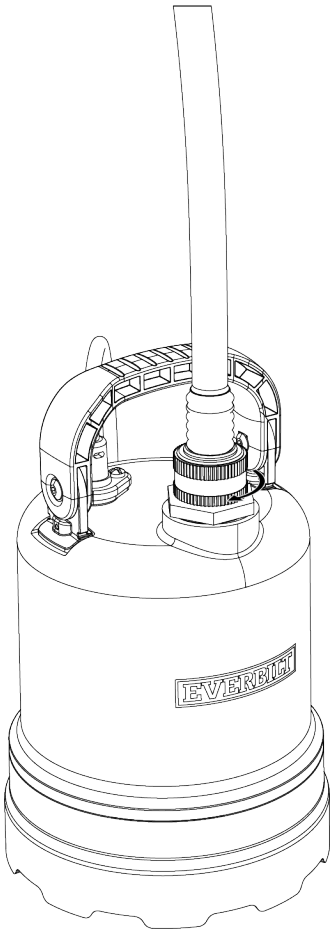

Operation

1 Placing the pump

- Install the pump on a hard, level surface in the water. If necessary, place bricks or patio blocks under the pump to raise it off the bottom. Do not place the pump directly in mud, sand or silt or on rocky surfaces as these materials can clog or cause damage to the pump.

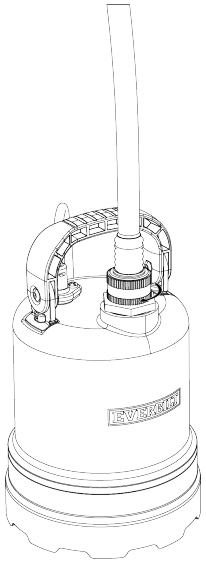

2 Operating the pump

- Connect the plug into a 120 volt AC grounded outlet. The use of a GFCI is strongly recommended.
- Place the pump into approximately 1 in of water before plugging into power. Unplug when the water level is down to 1/2 in.
- Do not let the pump run dry. The pump depends on water for cooling and lubrication. Operating the pump without water may cause the motor to overheat or cause damage to internal parts. It may also shorten the life of your pump.
- The pump motor is thermally protected. It is not recommended for pumping liquids over 120° F (49° C). The thermal overload protector will automatically shut down the pump in an overheat/overload situation. The pump will reset itself once the pump cools down. This overload is designed as a safety device and it will fail after repeated use. Normal operation is for fluids between 32° F & 120° F (0° C - 49° C).
- Once pumping is complete, unplug the pump from the power source.

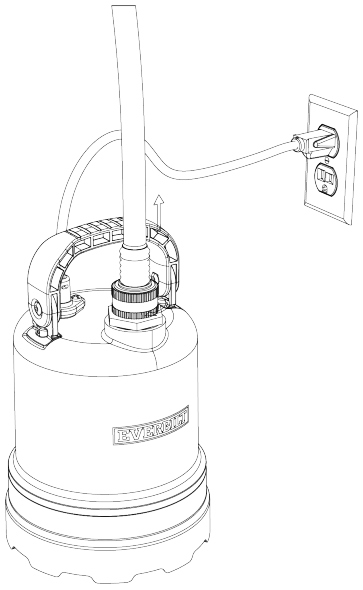

Maintenance

DANGER: RISK OF ELECTRIC SHOCK. Risk of electric shock. Always disconnect the power supply before attempting to install, service or perform maintenance on the pump.

CAUTION: This submersible pump contains oil which may become pressurized and hot under normal operating conditions - allow the pump to cool for 2-3 hours before servicing.

WARNING: All repairs must be made by an authorized service center.

1. The pump motor is hermetically sealed in the housing and does not require any service. Disassembly of the motor housing or modification of the power cord voids the warranty.
2. Periodically check the intake screen for obstructions. Clean if necessary.
3. Inspect the impeller for signs of wear and obstructions.
4. Inspect the power cord for signs of damage or wear. Do not operate the pump if the cord is damaged or worn.
5. Do not use an extension cord to power the product. Extension cords can overload both the product and extension cord supply wires. Overloaded wires will get very hot and can catch on fire.

Troubleshooting

DANGER: RISK OF ELECTRIC SHOCK. Risk of electric shock. Always disconnect the power supply before attempting to install, service or perform maintenance on the pump.

Problem	Possible Cause	Solution
If the pump does not start or run	Pump is not plugged in or power switch/breaker is turned off	Plug pump in or turn on switch/breaker
	Check for blown fuses or tripped circuit breakers or tripped GFCI outlets	Replace fuse, reset breaker, reset GFCI outlet
	Motor thermal protector tripped	Allow pump to cool. Pump will automatically reset
	Plug is not fully inserted into the outlet	Ensure plug is fully inserted in the outlet. Check outlet for excessive wear. Have a qualified electrician replace if necessary.
If the pump runs but moves little or no water	Clogged intake screen	Clean screen with a brush or backflush the pump with a garden hose
	Clogged or frozen discharge hose/pipe	Remove clog from discharge line or allow hose/pipe to thaw. Ensure the pump is not used in freezing conditions
	Water depth not deep enough to prime pump	Move pump to deeper area or prime the pump by placing it in a full bucket of water.
	Impeller obstructed or damaged	Remove obstruction/debris or replace impeller if worn or damaged.
	Low line voltage	Have an electrician check wire size and increase if necessary
	Worn, damaged or clogged pump parts	Inspect for wear, damage or clog and clean or replace if necessary
	Discharge head exceeds pump capacity	If pumping height is over specified maximum discharge height, the pump will not move water. See performance chart for limits of this pump
Circuit breaker trips, fuse blows or GFCI trips when pump is plugged in	Inadequate breaker/fuse size	Use 15-amp breaker or fuse
	Circuit is overloaded. Other appliances on the same circuit	Pump should be connected to a dedicated circuit
	Pump is connected using an extension cord or wiring is insufficient.	Have a qualified electrician check for proper wiring/circuit requirements
	Defective motor	Contact factory

Service Parts

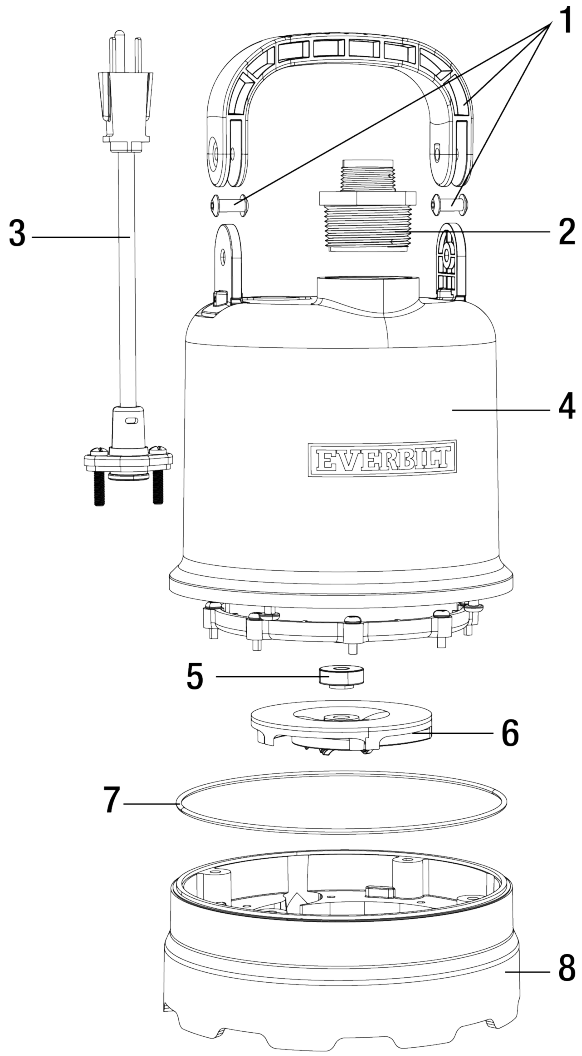

Part	Description	Part No.
1	Carrying Handle Kit	800-00007
2	GHT Adapter	300-00066
3	Power Cord	300-00038
4	Motor cover	300-00067

Part	Description	Part No.
5	Shaft Seal	800-00008
6	Impeller	300-00070
7	O-ring	300-00071
8	Base/Volute	300-00072

EVERBILT™

Questions, problems, missing parts?
Before returning to the store, call Everbilt Customer Service
8 a.m. - 8 p.m., CST, Monday - Friday, 10 a.m. - 5 p.m., CST, Saturday - Sunday

1-800-495-9278

HOMEDEPOT.COM

Retain this manual for future use.

EVERBILT™

Artículo
#1013139926
Modelo #EB91430

Rev2-06232025

GUÍA DE USO Y MANTENIMIENTO

BOMBA DE UTILIDAD PORTÁTIL SUMERGIBLE DE ALUMINIO DE 1/3 HP

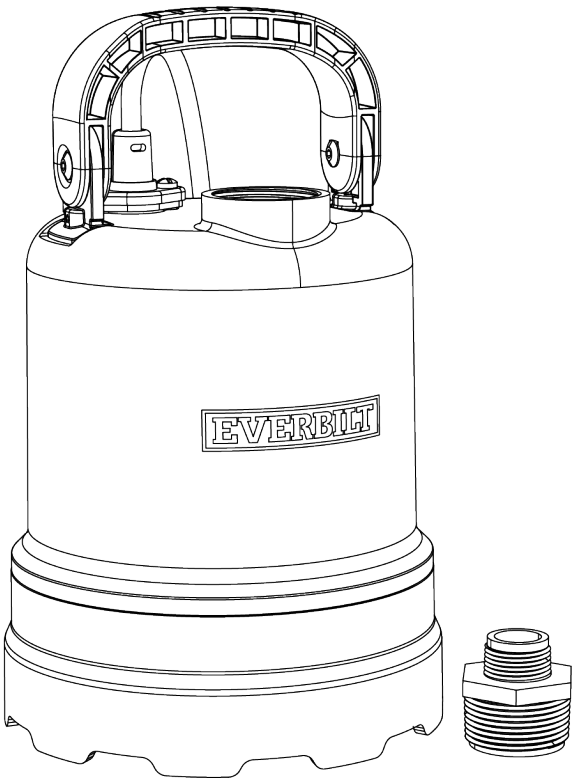

C US

¿Tiene preguntas, problemas, piezas faltantes?
Antes de regresar a la tienda, llame al Servicio al Cliente de Everbilt
de 8:00 a. m. a 8:00 p. m., CST, de lunes a viernes y de 10:00 a. m. a 5:00 p. m., CST, de sábado a domingo

1-800-495-9278

HOMEDEPOT.COM

GRACIAS

Agradecemos la confianza que ha depositado en Everbilt a través de la compra de esta bomba sumergible portátil de aluminio de 1/3 HP. Nos esforzamos continuamente por crear productos de calidad diseñados para mejorar su hogar. Visítenos en línea para ver nuestra línea completa de productos disponibles para sus necesidades de mejoras para el hogar. ¡Gracias por elegir Everbilt!

Índice

Información de seguridad **2**
Rendimiento **3**
Garantía **3-4**
Preinstalación **4**
Contenido del paquete 4
Especificaciones **5**
Instalación **6**
Funcionamiento **7**
Mantenimiento **8**
Solución de problemas **8**
Piezas de servicio **9**
Notas **9-11**

Información de seguridad

PELIGRO: RIESGO DE DESCARGA ELÉCTRICA. Desconecte y apague la fuente de alimentación eléctrica antes de retirar la bomba anterior o instalar o realizarle el mantenimiento a esta bomba.

PELIGRO: RIESGO DE DESCARGA ELÉCTRICA. La bomba viene con un cable de conexión a tierra y un enchufe de tipo conexión a tierra. Para reducir el riesgo de descarga eléctrica, asegúrese de que esté conectado solo a un tomacorriente del tipo con conexión a tierra adecuado. Para mayor seguridad, se recomienda encarecidamente conectar esta bomba a un tomacorriente GFCI (Ground Fault Circuit Interrupter, GFCI). Conéctelo solo a un tomacorriente adecuado para el voltaje y el amperaje de esta bomba.

ADVERTENCIA: La instalación de esta bomba debe realizarse de acuerdo con el Código Eléctrico Nacional (NEC), el Código Uniforme de Fontanería (UPC), el Código Internacional de Fontanería (IPC), así como todos los códigos y ordenanzas locales aplicables.

ADVERTENCIA: RIESGO DE DESCARGA ELÉCTRICA. No se ha investigado si esta bomba puede usarse en piscinas o áreas marinas.

ADVERTENCIA: RIESGO DE DESCARGA ELÉCTRICA. NO utilice el cable de alimentación para manipular o transportar la bomba. El revestimiento del cable puede separarse y exponer los cables, lo que podría causar un incendio o una descarga eléctrica. Utilice el asa suministrada con la bomba para instalarla y retirarla.

ADVERTENCIA: No haga funcionar la bomba en seco. El cierre mecánico de esta bomba depende del agua para la lubricación y la refrigeración. El funcionamiento de la bomba en seco puede causar averías al cierre mecánico o a la bomba e invalidará la garantía.

ADVERTENCIA: No utilice esta bomba para agua potable. Utilícela solo en aplicaciones para las que esté diseñada la bomba.

ADVERTENCIA: Asegúrese de que el cable de alimentación llegue hasta el tomacorriente. NO UTILICE UN CABLE DE EXTENSIÓN ELÉCTRICA. Los cables de extensión que son demasiado largos o demasiado delgados no suministran suficiente voltaje al motor de la bomba. Lo más importante es que presentarían un peligro para la seguridad si el aislamiento se dañara o el extremo del cable cayera al agua.

ADVERTENCIA: No levante ni transporte la bomba por el cable de alimentación. Esto podría causar daños al revestimiento del cable y exponer los cables con corriente.

ADVERTENCIA: BAJO NINGUNA CIRCUNSTANCIA RETIRE EL CABLE A TIERRA. El enchufe de 3 clavijas debe insertarse en un tomacorriente de 3 terminales con conexión a tierra. Si la instalación no cuanta con dicho tomacorriente, deberá cambiarse al tipo adecuado, y realizar el cableado y la conexión a tierra de acuerdo con el Código Eléctrico Nacional (NEC) y todos los códigos y ordenanzas locales aplicables.

ADVERTENCIA: Todo el cableado debe ser realizado por un electricista calificado.

ADVERTENCIA: Mantenga las manos alejadas de las aberturas de aspiración y descarga. Para evitar lesiones, nunca inserte los dedos en la bomba mientras esté enchufada.

ADVERTENCIA: No manipule esta bomba con las manos mojadas o mientras esté parado sobre superficies mojadas o húmedas o cubiertas por agua.

ADVERTENCIA: Esta bomba no está diseñada para bombear el desagüe del ablandador de agua (salmuera) ni el condensado de aparatos de condensación. El bombeo de estos líquidos podría causar averías a la bomba e invalidará la garantía. Esta bomba está diseñada para bombear solo agua limpia.

ADVERTENCIA: De acuerdo con el Estado de California (Prop. 65) este producto contiene sustancias químicas, que el Estado de California reconoce como causantes de cáncer, defectos de nacimiento y otros riesgos para el sistema reproductivo.

ADVERTENCIA: No exponga la bomba a temperaturas bajo cero ya que pueden producirse daños en la bomba y/o la manguera.

PRECAUCIÓN: No instale esta bomba en ningún lugar clasificado como peligroso por el Código Eléctrico Nacional, ANSI/NFPA70.

PRECAUCIÓN: No utilice esta bomba para bombear fluidos inflamables o explosivos como gasolina, queroseno, etc. No utilice esta bomba en entornos inflamables o explosivos. Utilícela solo con líquidos compatibles con los materiales de los componentes de la bomba.

PRECAUCIÓN: El motor de la bomba está equipado con un protector térmico de reinicio automático y puede reiniciarse inesperadamente.

IMPORTANTE: Esta bomba no está diseñada para ser usada en una cascada, estanque o fuente. Utilizar esta bomba en cascadas, estanques o fuentes invalidará la garantía.

Rendimiento

SKU	HP	*GPM de agua a pies totales de elevación						Elevación máxima
		0 pies	5 pies	10 pies	15 pies	20 pies	25 pies	
1013139926	1/3 HP	48	45	40	33	23	14	25 pies

La altura, la restricción del diámetro de la tubería y la longitud de la manguera reducirán el rendimiento de la salida de la bomba. Se recomienda utilizar una tubería o manguera igual o más grande que la boca de descarga de la bomba para un rendimiento óptimo. Los rendimientos enumerados se obtuvieron mediante el uso de una tubería de 1-1/4". El uso de una manguera de jardín reducirá el caudal de salida dependiendo del tamaño y la longitud de la manguera utilizada. Para mantener la fricción lo más baja posible, la manguera debe ser de 5/8" o más. Utilice la manguera más corta posible para el uso que le dé.

Garantía

GARANTÍA LIMITADA

El fabricante garantiza que los productos especificados en esta garantía están libres de materiales o mano de obra defectuosos durante un (1) año a partir de la fecha de compra. Durante el período de tiempo y sujeto a los términos y condiciones, el Fabricante reparará o reemplazará al usuario o consumidor original cualquier parte de este producto que se demuestre defectuosa debido a materiales o mano de obra. En todo momento, el Fabricante tendrá y poseerá el derecho exclusivo y la opción de determinar si reparar o reemplazar los equipos, piezas o componentes defectuosos. El Fabricante tiene la opción de inspeccionar cualquier producto devuelto en garantía para confirmar que la garantía sea aplicable antes de que se apruebe la reparación o el reemplazo en garantía. Esta garantía establece la única obligación del Fabricante y el recurso exclusivo del comprador en caso de que el producto fuese defectuoso. Para la consideración de la garantía, llame al 1-800-495-9278.

PERÍODO DE GARANTÍA: PRODUCTOS:

Si, dentro de la duración del uso del producto por parte del usuario original, se demuestra que algún defecto es causado por materiales o mano de obra defectuosos, el Fabricante podrá optar por repararlo o reemplazo según los términos y condiciones establecidos en esta declaración de garantía. Es necesario presentar una prueba de compra para la consideración de la garantía. A falta de una prueba adecuada de la fecha de compra, el período de vigencia de esta garantía es de 12 meses a partir de la fecha de fabricación del producto.

MANO DE OBRA, ETC. COSTO:

El fabricante EN NINGÚN CASO será responsable del costo de la mano de obra de campo u otros cargos incurridos por cualquier cliente al retirar o colocar cualquier producto, o parte o componente del producto.

MEJORAS DEL PRODUCTO:

El Fabricante se reserva el derecho de cambiar o mejorar sus productos o cualquiera de sus partes, sin estar obligado a proporcionar dicho cambio o mejora para las unidades vendidas o enviadas antes de dicho cambio o mejora.

TÉRMINOS Y CONDICIONES GENERALES:

Esta garantía no se aplicará a los daños ocasionados por causas de fuerza mayor, desgaste normal, servicios de mantenimiento normales y las piezas utilizadas en relación con dicho servicio, rayos o condiciones fuera del control del Fabricante, ni se aplicará a los productos que, a juicio exclusivo del Fabricante, hayan sido objeto de negligencia, abuso, accidente, mala aplicación, manipulación, alteración; ni debido a una instalación, operación, mantenimiento o almacenamiento incorrectos; ni al exceso de los máximos recomendados como se establece en las instrucciones. La garantía será INVÁLIDA en cualquiera de las siguientes condiciones:

1. El producto se utiliza para fines distintos de aquellos para los que fue diseñado y fabricado.
2. El producto no fue instalado de acuerdo con los códigos, ordenanzas y buenas prácticas comerciales aplicables.
3. El producto fue conectado a un voltaje distinto al indicado en la placa de identificación o las etiquetas.
4. La bomba fue expuesta, entre otros, a lo siguiente: arena, grava, cemento, grasa, yeso, lodo, alquitrán, aceite, gasolina, disolventes, salmuera u otras sustancias abrasivas o corrosivas.
5. La bomba se ha utilizado para bombear líquidos por encima de 120 °F.
6. La bomba funcionó en seco (se detuvo el suministro de líquido).

GARANTÍA (CONTINUACIÓN)

ADVERTENCIA:

Cualquier declaración oral sobre el producto hecha por el vendedor, el Fabricante, los representantes o cualquier otra parte no otorga garantías, no podrá ser invocada por el usuario y no forma parte del contrato de venta. La única obligación del vendedor y del Fabricante, y el único recurso del comprador, será el reemplazo o la reparación por parte del Fabricante del producto, como se describió anteriormente. NI EL VENDEDOR NI EL FABRICANTE SERÁN RESPONSABLES DE NINGUNA LESIÓN, PÉRDIDA O DAÑO DIRECTOS, IMPREVISTOS O DERIVADOS (INCLUIDOS, ENTRE OTROS, LOS DAÑOS IMPREVISTOS O DERIVADOS DE PÉRDIDAS DE GANANCIAS, PÉRDIDA DE VENTAS, LESIONES A PERSONAS O BIENES, O CUALQUIER OTRA PÉRDIDA IMPREVISTA O DERIVADA), QUE SURJA DEL USO O LA INCAPACIDAD DE USAR EL PRODUCTO, Y EL USUARIO ACEPTA QUE NO TENDRÁ OTRO RECURSO DISPONIBLE.

Antes de utilizar el producto, el usuario determinará la idoneidad del producto para el propósito previsto, y el usuario asumirá todos los riesgos y responsabilidades en relación con su uso.

LA GARANTÍA Y EL RECURSO DESCRITOS EN ESTA GARANTÍA LIMITADA CONSTITUYEN UNA GARANTÍA Y UN RECURSO EXCLUSIVOS, Y SUSTITUYEN CUALQUIER OTRA GARANTÍA O RECURSO, EXPRESOS O IMPLÍCITOS, LOS CUALES QUEDAN EXPRESAMENTE EXCLUIDOS, INCLUYENDO, PERO SIN LIMITARSE A, CUALQUIER GARANTÍA IMPLÍCITA DE COMERCIABILIDAD O IDONEIDAD PARA UN PROPÓSITO PARTICULAR. EN LA MEDIDA EN QUE CUALQUIERA DE ESTAS GARANTÍAS IMPLÍCITAS APLIQUE A UN PRODUCTO, SU DURACIÓN ESTARÁ LIMITADA A LOS PERÍODOS DE LAS GARANTÍAS EXPRESAS MENCIONADAS ANTERIORMENTE.

Algunos estados y países no permiten limitaciones o exclusiones en cuanto a la duración de una garantía implícita, ni a la exclusión o limitación de daños incidentales o consecuentes, por lo que las limitaciones anteriores pueden no aplicarse en su caso. Esta garantía le otorga derechos legales específicos, a los que pueden sumarse otros derechos legales que varían de un estado a otro.

Comuníquese con el Equipo de atención al cliente llamando al 1-800-495-9278 o visite www.HomeDepot.com.

Preinstalación

USOS

Esta bomba sumergible no automática está diseñada para eliminar el agua de sótanos inundados, pozos de ventanas y tanques de almacenamiento, etc. El motor con condensador permanente dividido está lleno de aceite y sellado herméticamente para un funcionamiento más frío. La bomba viene equipada con un cable de alimentación de 3 clavijas con conexión a tierra.

CONTENIDO DEL PAQUETE

Pieza	Descripción	Cantidad
A	Bomba	1
B	¾ pulg. Adaptador para manguera de jardín	1

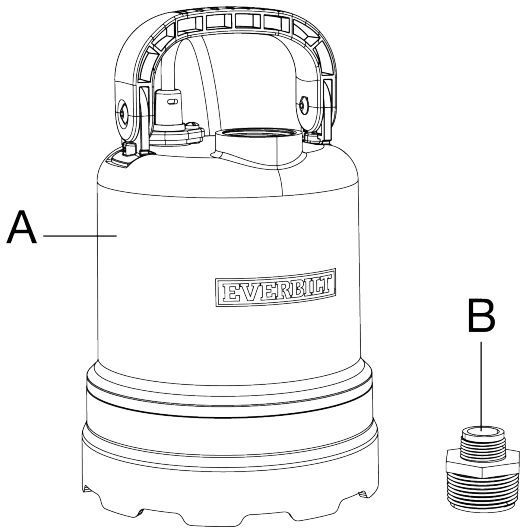

Especificaciones

HP	1/3
Voltios	115 voltios CA
Amperios	5
HZ	60
Fase	1
Capacidad del motor	Continuo*
Requisitos del circuito	15 amperios
Tamaño de descarga	1-1/4 pulg. FNPT

Adaptador GHT	1-1/4 pulg. MPT x ¾ pulg.GHT
Máx. Manejo de sólidos	1/8 pulg.
Máx. Temperatura del líquido	120 °F
Longitud del cable	10 pies
Materiales de construcción de la bomba	Aluminio
Propulsor	Termoplástico
Eje del motor	Acero inoxidable
Sello del eje	Carbono/Cerámica/Acero inoxidable

*Para un funcionamiento continuo, la bomba debe sumergirse en al menos 6" (15 cm) para evitar que el motor se sobrecaliente.

Instalación

1 Conexión del adaptador

- ☐ Conecte el adaptador de la manguera de jardín u otro accesorio de manguera (se vende por separado).
- ☐ Se pueden usar otros accesorios (se venden por separado) para acomodar tuberías o mangueras más grandes.

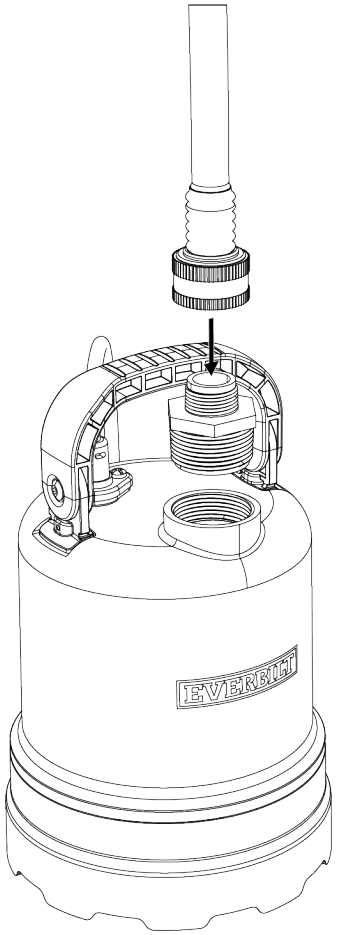

2 Conexión de la manguera de descarga

- ☐ Conecte una manguera al adaptador de manguera de jardín de la bomba u otro accesorio de manguera (se vende por separado). Elija la manguera o el tubo del mejor tamaño para el uso que le dé. NOTA: para mantener la pérdida de fricción lo más baja posible, no use una manguera de menos de 5/8".

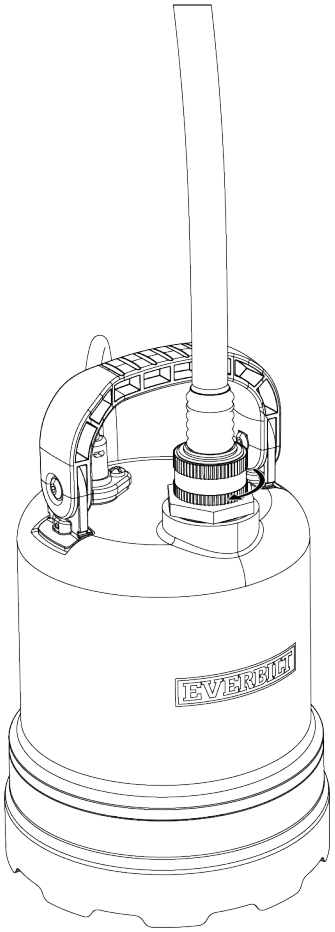

Funcionamiento

1 Colocación de la bomba

- Instale la bomba en una superficie dura y nivelada en el agua. Si es necesario, coloque ladrillos o bloques de patio debajo de la bomba para levantarla del fondo. No coloque la bomba directamente en el lodo, la arena o el limo o en superficies rocosas, ya que estos materiales pueden obstruir o causar daños a la bomba.

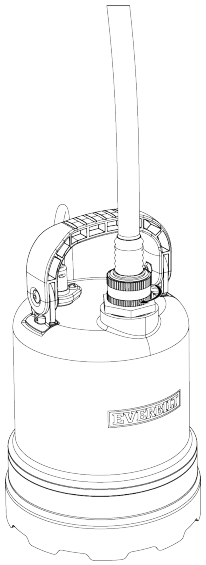

2 Funcionamiento de la bomba

- Conecte el enchufe a un tomacorriente de 120 voltios con conexión a tierra. Se recomienda encarecidamente el uso de un enchufe GFCI.
- Coloque la bomba en aproximadamente 1 pulgada de agua antes de enchufarla a la corriente. Desenchúfela cuando el nivel del agua baje a 1/2 pulgada.
- No deje que la bomba funcione en seco. La bomba depende del agua para la refrigeración y la lubricación. El funcionamiento de la bomba sin agua puede hacer que el motor se sobrecaliente o causar daños a las partes internas. También puede acortar la vida útil de la bomba.
- El motor de la bomba está protegido térmicamente. No se recomienda su uso para bombear líquidos de más de 120 °F (49 °C). El protector de sobrecarga térmica apagará automáticamente la bomba en una situación de sobrecalentamiento o de sobrecarga. La bomba se restablecerá una vez que se enfríe. El mecanismo de sobrecarga está diseñado como un dispositivo de seguridad y fallará si se utiliza repetidas veces. El funcionamiento normal es para fluidos entre 32 °F y 120 °F (0 °C - 49 °C).
- Una vez que se complete el bombeo, desenchufe la bomba de la fuente de alimentación eléctrica.

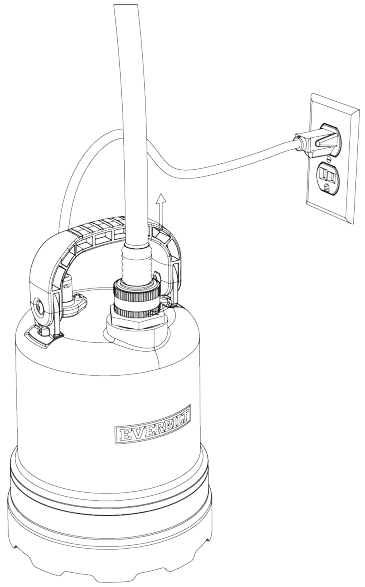

Mantenimiento

PELIGRO: RIESGO DE DESCARGA ELÉCTRICA. Riesgo de descarga eléctrica. Desconecte siempre la fuente de alimentación antes de intentar instalar, reparar o realizar el mantenimiento de la bomba.

PRECAUCIÓN: esta bomba sumergible contiene aceite que puede presurizarse y calentarse en condiciones normales de funcionamiento; permita que la bomba se enfríe durante de 2 a 3 horas antes de realizar el mantenimiento.

ADVERTENCIA: todas las reparaciones deben ser realizadas por un centro de servicio autorizado.

1. El motor de la bomba está sellado herméticamente en la carcasa y no requiere ningún mantenimiento. El desmontaje de la carcasa del motor o la modificación del cable de alimentación invalidan la garantía.
2. Revise periódicamente el filtro de entrada en busca de obstrucciones. Límpielo si necesario.
3. Inspeccione el impulsor en busca de signos de desgaste y obstrucciones.
4. Inspeccione el cable de alimentación en busca de signos de daño o desgaste. No opere la bomba si el cable está dañado o desgastado.
5. No utilice un cable alargador para alimentar el producto. Los cables de extensión pueden sobrecargar tanto el producto como los cables de suministro del cable de extensión. Los cables sobrecargados se calientan mucho y pueden incendiarse.

Solución de problemas

PELIGRO: RIESGO DE DESCARGA ELÉCTRICA. Riesgo de descarga eléctrica. Desconecte siempre la fuente de alimentación antes de intentar instalar, reparar o realizar el mantenimiento de la bomba.

Problema	Posible causa	Solución
La bomba no arranca o no funciona	La bomba no está enchufada o el interruptor/disyuntor de alimentación está apagado	Enchufe la bomba o encienda el interruptor/disyuntor
	Compruebe si hay fusibles fundidos o disyuntores o enchufes GFCI disparados.	Reemplace el fusible, reinicie el disyuntor, reinicie el GFCI.
	El protector térmico del motor se disparó	Permita que la bomba se enfríe. La bomba se reiniciará automáticamente
	El enchufe no está completamente insertado en el tomacorriente	Asegúrese de que el enchufe esté completamente insertado en el tomacorriente. Compruebe la salida en busca de desgaste excesivo. Haga que un electricista calificado lo reemplace si es necesario.
La bomba funciona, pero mueve poco o nada de agua	Filtro de entrada obstruido	Limpie el filtro con un cepillo o lave la bomba con una manguera de jardín
	Manguera/tubería de descarga obstruida o congelada	Retire la obstrucción del tubo de descarga o permita que la manguera/tubería se descongele. Asegúrese de que la bomba no se use en condiciones de congelación
	La profundidad del agua no es lo suficientemente profunda como para cebar la bomba	Mueva la bomba a un área más profunda o cebe la bomba colocándola en un cubo lleno de agua.
	El impulsor está obstruido o dañado	Retire la obstrucción/escombros o reemplace el impulsor si está desgastado o dañado.
	Tensión de línea baja	Haga que un electricista verifique el tamaño del cable y auméntela si es necesario
	Piezas de la bomba desgastadas, dañadas u obstruidas	Inspeccione en busca de desgaste, daños u obstrucciones y límpiela o reemplácela si es necesario
	La boca de descarga excede la capacidad de la bomba	Si la altura de bombeo está por encima de la altura máxima de descarga especificada, la bomba no moverá el agua. Consulte la tabla de rendimiento para conocer los límites de esta bomba
Los fusibles se funden, el disyuntor o el GFCI se dispara cuando la bomba está enchufada	Tamaño inadecuado del disyuntor/fusible	Use un disyuntor o fusible para 15 amperios
	El circuito está sobrecargado. Hay otros electrodomésticos en el mismo circuito	La bomba debe estar en un circuito eléctrico separado de otros aparatos
	La bomba está conectada mediante un cable alargador o el cableado es insuficiente.	Haga que un electricista calificado verifique los requisitos adecuados de cableado/circuito
	El motor es defectuoso	Póngase en contacto con la fábrica

Piezas de servicio

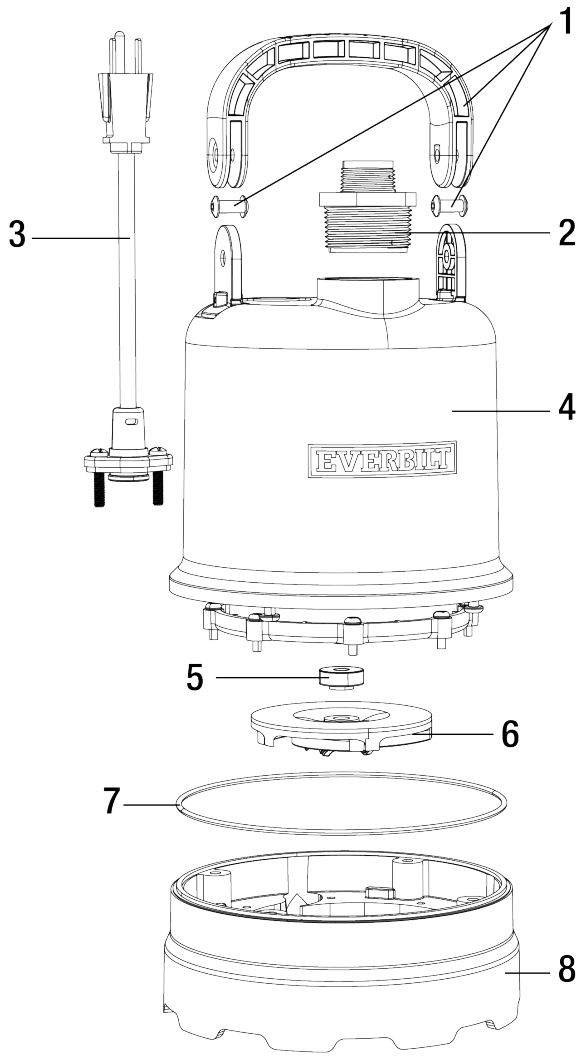

Pieza	Descripción	Pieza n .º
1	Kit de asa de transporte	800-00007
2	Adaptador GHT	300-00066
3	Cable de alimentación eléctrica	300-00038
4	Cubierta del motor	300-00067

Pieza	Descripción	Pieza n .º
5	Sello del eje	800-00008
6	Propulsor	300-00070
7	Junta tórica	300-00071
8	Base/Voluta	300-00072

EVERBILT™

¿Tiene preguntas, problemas, piezas faltantes?
Antes de regresar a la tienda, llame al Servicio al Cliente de Everbilt
de 8:00 a. m. a 8:00 p. m., CST, de lunes a viernes y de 10:00 a. m. a 5:00 p. m., CST, de sábado a domingo

1-800-495-9278

HOMEDEPOT.COM

Conserve este manual para uso futuro.