Tools needed / Herramientas necesarias / Outils requis **J 4523**

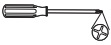

INSTALLATION HINTS: Locate holder bracket 1/4" from edge of door (latch side). Before mounting, check open door positions with holder extended to determine vertical position. Mark screw holes on door allowing rubber pad to make firm contact with floor.

CONSEJOS PARA LA INSTALACION: Localice el sostén agarrador a 6 mm de la orilla de la puerta (lado del cerrojo). Antes de montarse - chequee las “posiciones abiertas de la puerta” con el agarrador extendido, para determinar el local vertical exacto del sostén agarrador de la puerta. Marque los hoyos del tornillo agarrador en la puerta para permitir que la defensa de hule haga un buen contacto con el piso.

CONSEILS D'INSTALLATION: Situez le support de cale-porte à 6 mm du bord de la porte (côté loquet). Vérifiez, avant de procéder au montage, les positions de porte ouverte et le cale-porte complètement étendu afin d'en déterminer la position verticale. Marquez les orifices des vis sur la porte en laissant le tampon de caoutchouc établir un contact ferme avec le sol.

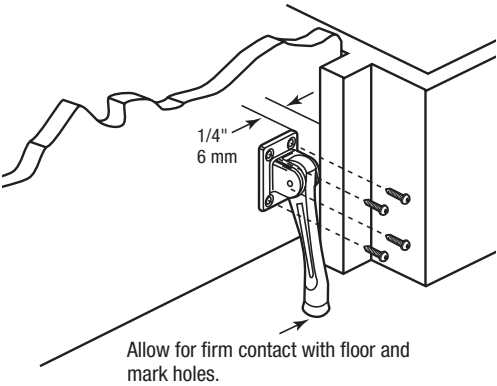

Allow for firm contact with floor and mark holes.

Permita que haga contacto firme con el piso y marque los orificios.
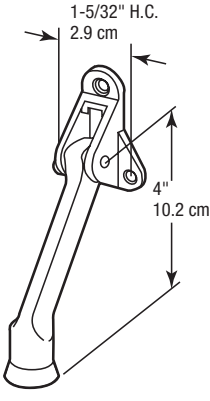
Assurez-vous du contact ferme avec le plancher et marquez les orifices.