Bestier

V001-070926-WDL

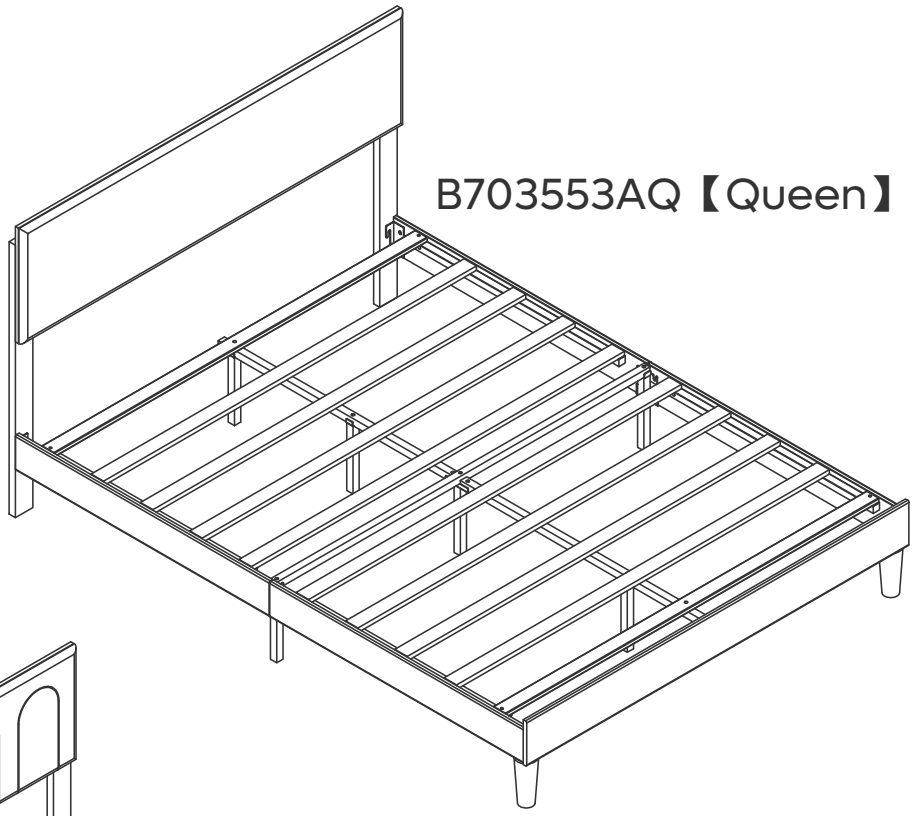

B703553AQ【Queen】

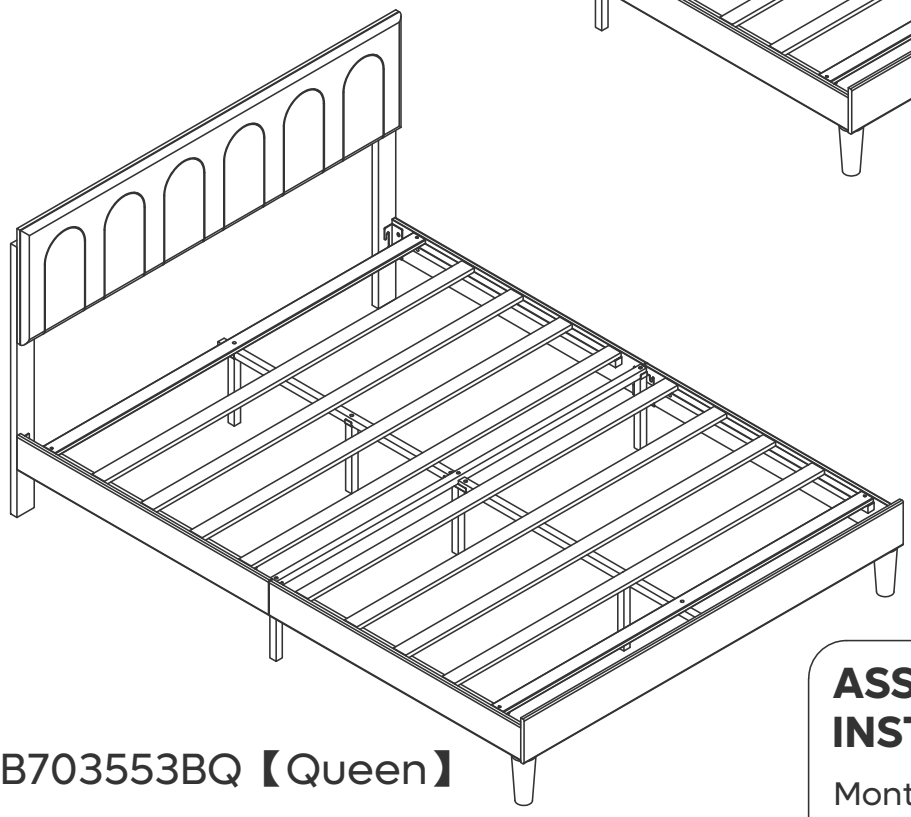

B703553BQ【Queen】

ASSEMBLY INSTRUCTION

Montageanleitung
Instructions De Montage
Istruzioni Per L'assemblaggio
Instrucciones De Montaje
組立説明書
安装说明书





B703553AQ/B703553BQ【Queen】

HELPFUL HINTS

⚠BEFORE YOU START

- Inspect product packaging to ensure the appearance is good.
- Read the assembly instruction carefully and follow it step by step.
- To avoid any scratching, putting a soft blanket on the floor is suggested.
- Identify, sort and count all the parts with tags.
- Find out installation position according to the drawing and install it in correct steps.

OTHER

- People needed for assembly: 1-2.
- Estimated assembly time: 1-1.5h.

⚠CAUTION

- Be cautious when using a power drill or power screwdriver.
- Please be aware to slow down and stop when screw is nearly tight.
- Do Not use any harsh chemicals or abrasive cleaners for this item.
- Push, pull or drag this item carefully.

CONSEJOS ÚTILES

⚠ANTES DE EMPEZAR

- Inspeccione el paquete del producto para asegurarse de que la apariencia es buena.
- Lea atentamente las instrucciones de montaje y sígalas paso a paso.
- Para evitar rayas, se sugiere poner una manta suave en el suelo.
- Identifique, clasifique y enumere todas las piezas con etiquetas.
- Averigüe la posición de instalación según el dibujo e instálela en los pasos correctos.

OTROS

- Personas necesarias para el montaje: 1-2.
- Tiempo de montaje estimado: 1-1.5 h.

⚠PRECAUCIÓN

- Tenga cuidado al utilizar un taladro eléctrico o un destornillador eléc-trico.
- Tenga en cuenta que debe hacerlo más despacio y detenerse cuandoel tornillo esté casi apretado.
- No utilice productos químicos agresivos ni limpiadores abrasivos para este artículo.
- Empuje, tire o arrastre este elemento con cuidado.

ASTUCES UTILES

⚠AVANT DE COMMENCER

- Inspectez l'emballage du produit pour vous assurer que l'apparence est bonne.
- Lisez attentivement les instructions de montage et suivez-les étape par étape.
- Pour éviter toute rayure, posez une couverture douce sur le sol est suggéré.
- Identifiez, triez et comptez toutes les pièces avec des étiquettes.
- Trouver la position d'installation selon le dessin et l'installer dans les étapes correctes.

AUTRE

- Personnes nécessaires pour l'assemblage : 1-2.
- Temps de montage estimé : 1-1.5 h.

⚠AVERTIR

- Soyez prudent lorsque vous utilisez une perceuse électrique ou un tournevis électrique.
- Veuillez être conscient de ralentir et d'arrêter lorsque la vis est presque serrée.
- N'utilisez pas de produits chimiques corrosifs ou de nettoyants abrasifs pour cet article.
- Poussez, tirez ou tirez cet article avec précaution.

SUGGERIMENTI UTILI

⚠PRIMA DI INIZIARE

- Controllare la confezione del prodotto per assicurarsi che sia in buono stato.
- Leggere con attenzione le istruzioni per l'assemblaggio e seguirle passo dopo passo.
- Per evitare graffi al pavimento, suggeriamo di stendervi una coperta morbida.
- Identificare, suddividere e contare tutte le parti con etichetta.
- Trovare la posizione adatta per il montaggio in base al disegno e montare lo scaffale seguendo correttamente i vari passaggi.

ALTRO

- Persone necessarie per l'assemblaggio: 1-2.
- Tempo di assemblaggio stimato: 1-1.5 ora.

⚠ATTENZIONE

- Prestare molta attenzione quando si utilizza un trapano elettrico o un cacciavite elettrico.
- Rallentare con accortezza e fermarsi quando una vite è già sufficientemente serrata.
- Non utilizzare prodotti chimici aggressivi o detergenti abrasivi su questo articolo.
- Spingere, tirare o trascinare questo articolo con cautela.

NÜTZLICHE HINWEISE

⚠BEVOR SIE BEGINNEN

- Überprüfen Sie die Produktverpackung auf Schäden.
- Lesen Sie sich die Montageanleitung sorgfältig durch und befolgen Sie sie Schritt für Schritt.
- Um etwaiges Zerkratzen zu vermeiden, wird das Auslegen einer weichen Decke auf dem Boden empfohlen.
- Identifizieren, sortieren und zählen Sie alle Teile mit Tags nach.
- Identifizieren Sie die Montageposition gemäß der Zeichnung und bauen Sie das Regal den richtigen Schritten entsprechend auf.

SONSTIGES

- Für den Zusammenbau erforderliche Anzahl an Menschen: 1-2.
- Ungefähre Montagedauer: 1-1.5 h.

⚠VORSICHT

- Seien Sie bei der Verwendung einer Bohrmaschine oder eines Akkuschraubers vorsichtig.
- Bitte vergessen Sie nicht darauf, langsamer zu werden und zu stoppen, sobalddie Schraube fast festgezogen ist.
- Verwenden Sie keinerlei aggressive Chemikalien oder scheuernden Reinigungsmittel für dieses Produkt.
- Schieben oder ziehen Sie dieses Produkt vorsichtig.

温馨提示

⚠安装前注意事项

- 检查产品包装，确保外观良好。
- 仔细阅读安装说明，按步骤操作。
- 为了避免刮伤，建议在地板上放一条柔软的毯子。
- 标识、分类和清点所有部件。
- 根据图形找到安装孔位，按正确步骤安装。

其他：

- 组装所需人员:1-2人。
- 预计组装时间: 1-1.5小时。

⚠ 注意：

- 小心使用电钻或电动螺丝刀。
- 当螺丝快要拧紧时，请注意减速。
- 不要使用任何刺激性化学物质或擦洗剂。
- 当推、拉或拖动产品时，注意小心谨慎，防止损坏。

役に立つヒント

⚠組立の場所を確保し、順番通りに組み立てる

- 組立場所（充分広くて平たい場 v所）を確保してください。
- 床や壁、商品を傷つけないように、商品の下に厚めの布や段ボールなどを敷い てください。
- 組立の順番を守らないと、組立できなくなったり、商品を傷つけたりします。

その他

- 組み立てに必要な人:1-2。
- 組立時間：約1～1.5時間。

⚠部品を確認する

- ネジ類などの部品番号、形状を説明書の部品一覧で確認してください。
- 部品をなくさないように纏めて置いてください。
- 部品を取り出すときに使う分だけ取り出してください。

DETAILS

DETAILS
DÉTAILS/POINTS DE MONTAGE
NOTE PARTICOLARI
DETALLES
組み立てのポイント
详细信息

This user manual is applicable for B7035【Queen】frame series products.
Ce manuel d'utilisation est applicable aux produits avec les cadres B7035【Queen】.
Diese Installationsanleitung gilt für Produkte der Bettrahmenserie B7035【Queen】.
Questo manuale utente è valido per i prodotti di serie con telaio B7035【Queen】
Este manual de usuario es aplicable a los productos de las series de marcos B7035【Queen】.
本取付説明書は B7035【Queen】 ベッドフレームシリーズ製品に適用します。
此安装说明书适用于B7035【Queen】系列产品。

B703553AQ【Queen】

UNIT:INCH/CM/厘米

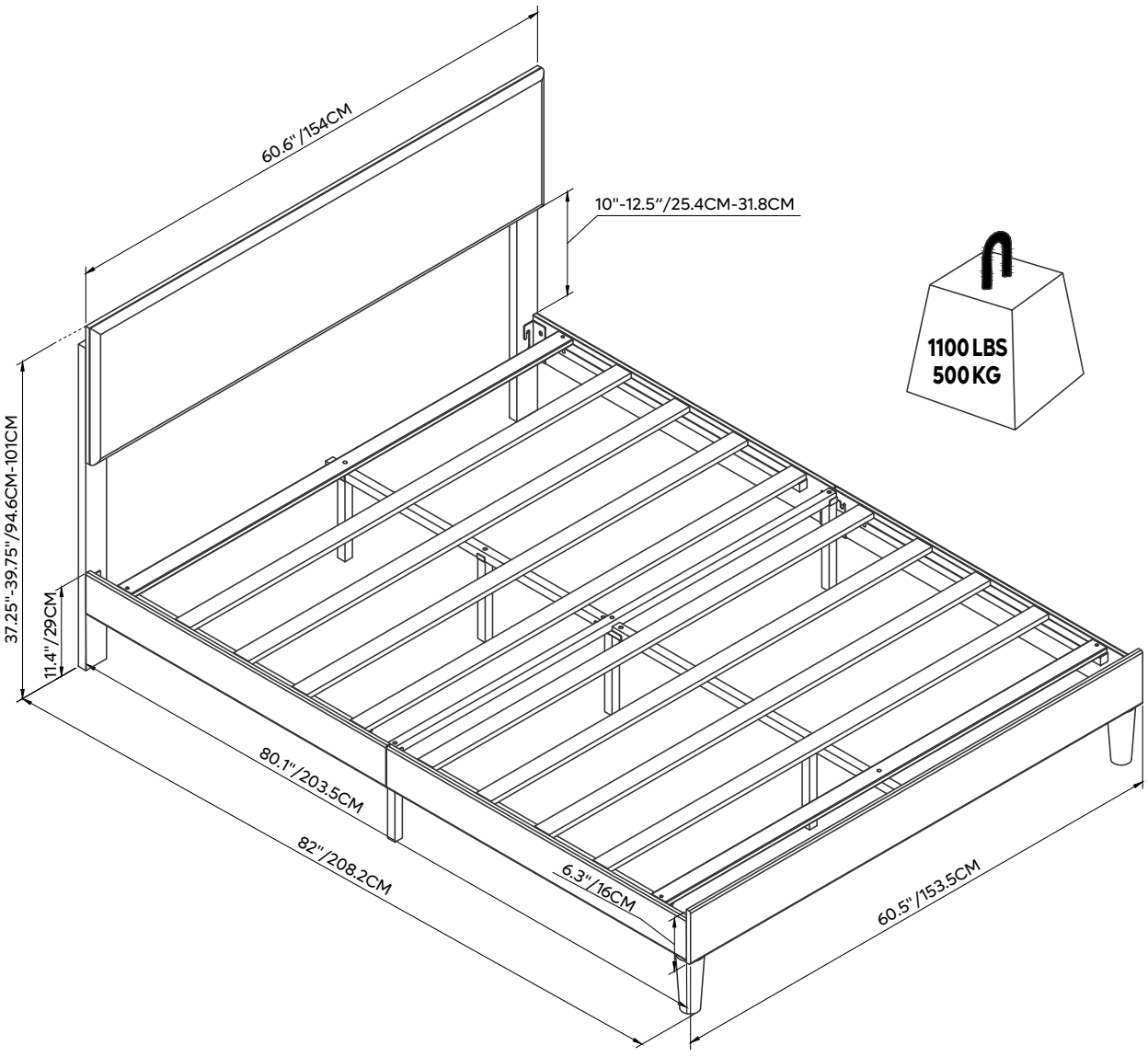

- The size of the mattress that matches this bedstead：60"(152.4CM)x80"(203.2CM)
- La taille du matelas à laquelle correspond ce châlit：60"(152.4CM)x80"(203.2CM)
- Matratzengröße, die zu diesem Bettgestell passt：60"(152.4CM)x80"(203.2CM)
- Misure materasso compatibili con questo giroletto：60"(152.4CM)x80"(203.2CM)
- Tamaño del colchón para este marco de cama：60"(152.4CM)x80"(203.2CM)
- このベッドフレームにマッチングするマットレスのサイズ：60"(152.4CM)x80"(203.2CM)
- 此床架匹配的床垫尺寸：60"(152.4CM)x80"(203.2CM)

DETAILS

DETAILS
DÉTAILS/POINTS DE MONTAGE
NOTE PARTICOLARI
DETALLES
組み立てのポイント
详细信息

This user manual is applicable for B7035【Queen】frame series products.
Ce manuel d'utilisation est applicable aux produits avec les cadres B7035【Queen】.
Diese Installationsanleitung gilt für Produkte der Bettrahmenserie B7035【Queen】.
Questo manuale utente è valido per i prodotti di serie con telaio B7035【Queen】
Este manual de usuario es aplicable a los productos de las series de marcos B7035【Queen】.
本取付説明書は B7035【Queen】 ベッドフレームシリーズ製品に適用します。
此安装说明书适用于B7035【Queen】系列产品。

B703553BQ【Queen】

UNIT:INCH/CM/厘米

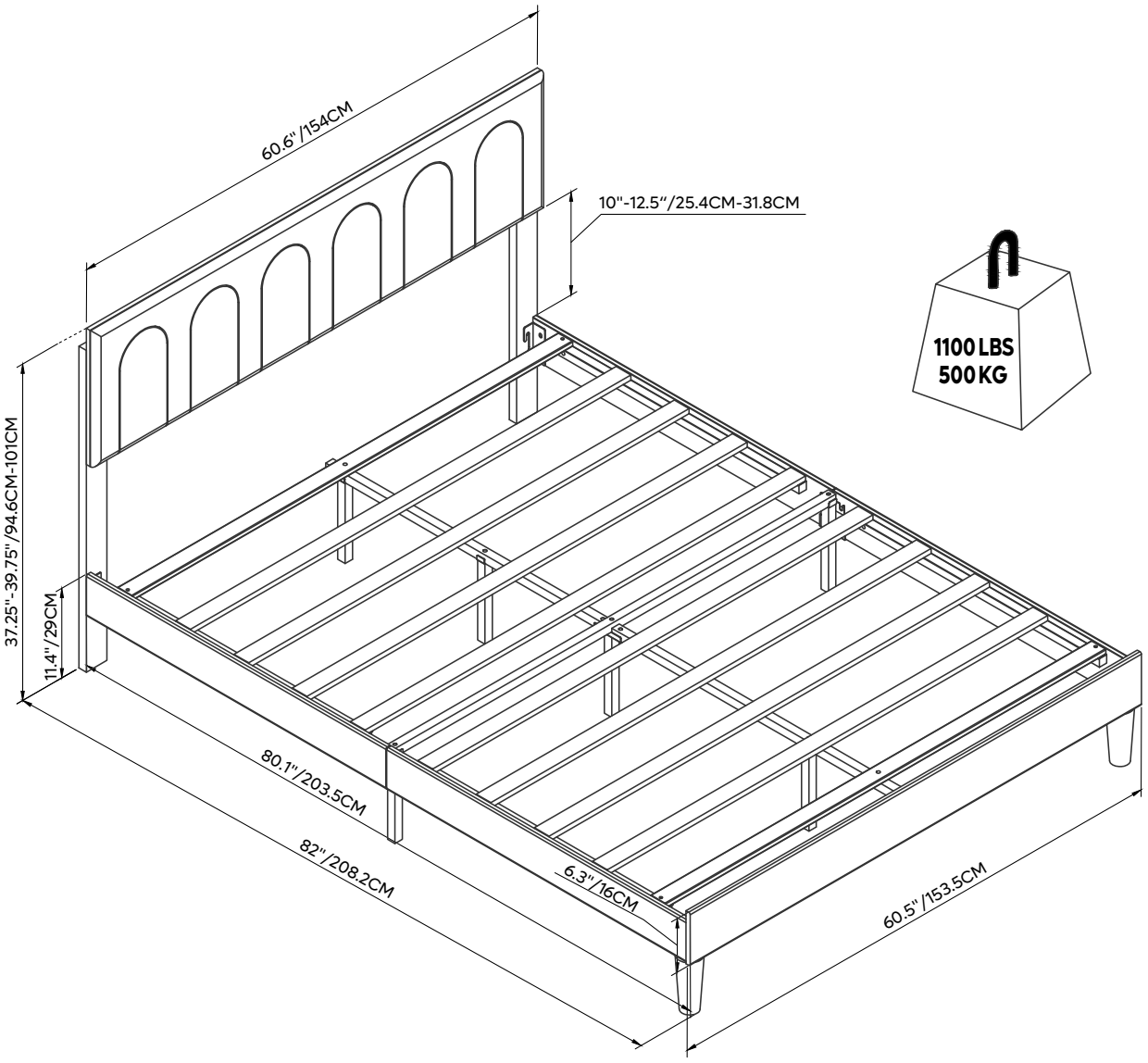

- The size of the mattress that matches this bedstead：60"(152.4CM)x80"(203.2CM)
- La taille du matelas à laquelle correspond ce châlit：60"(152.4CM)x80"(203.2CM)
- Matratzengröße, die zu diesem Bettgestell passt：60"(152.4CM)x80"(203.2CM)
- Misure materasso compatibili con questo giroletto：60"(152.4CM)x80"(203.2CM)
- Tamaño del colchón para este marco de cama：60"(152.4CM)x80"(203.2CM)
- このベッドフレームにマッチングするマットレスのサイズ：60"(152.4CM)x80"(203.2CM)
- 此床架匹配的床垫尺寸：60"(152.4CM)x80"(203.2CM)

DETAILS

DETAILS
DÉTAILS/POINTS DE MONTAGE
NOTE PARTICOLARI

DETALLES
組み立てのポイント
详细信息

B703553AQ【Queen】

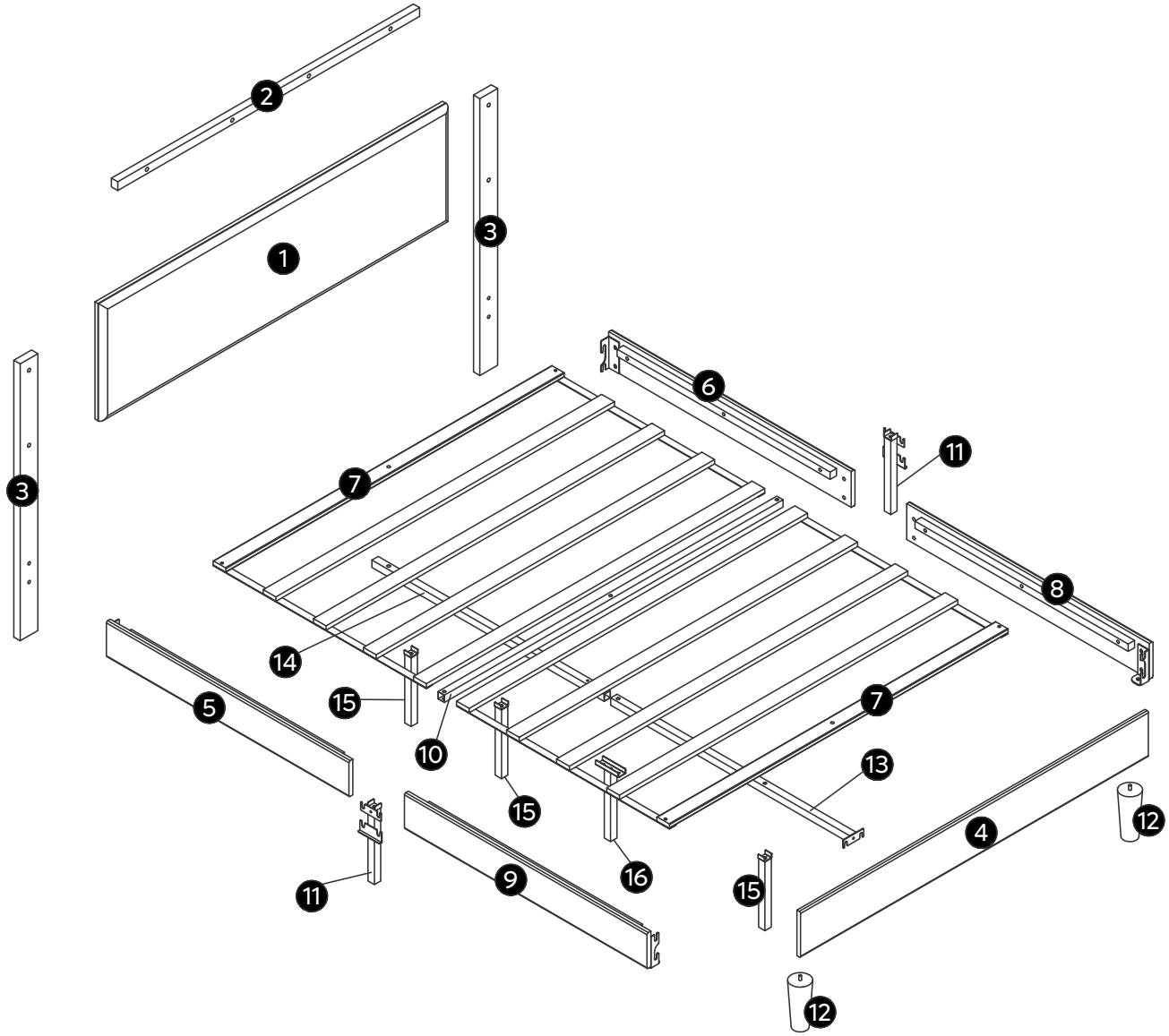

DETAILS

DETAILS
DÉTAILS/POINTS DE MONTAGE
NOTE PARTICOLARI

DETALLES
組み立てのポイント
详细信息

B703553BQ【Queen】

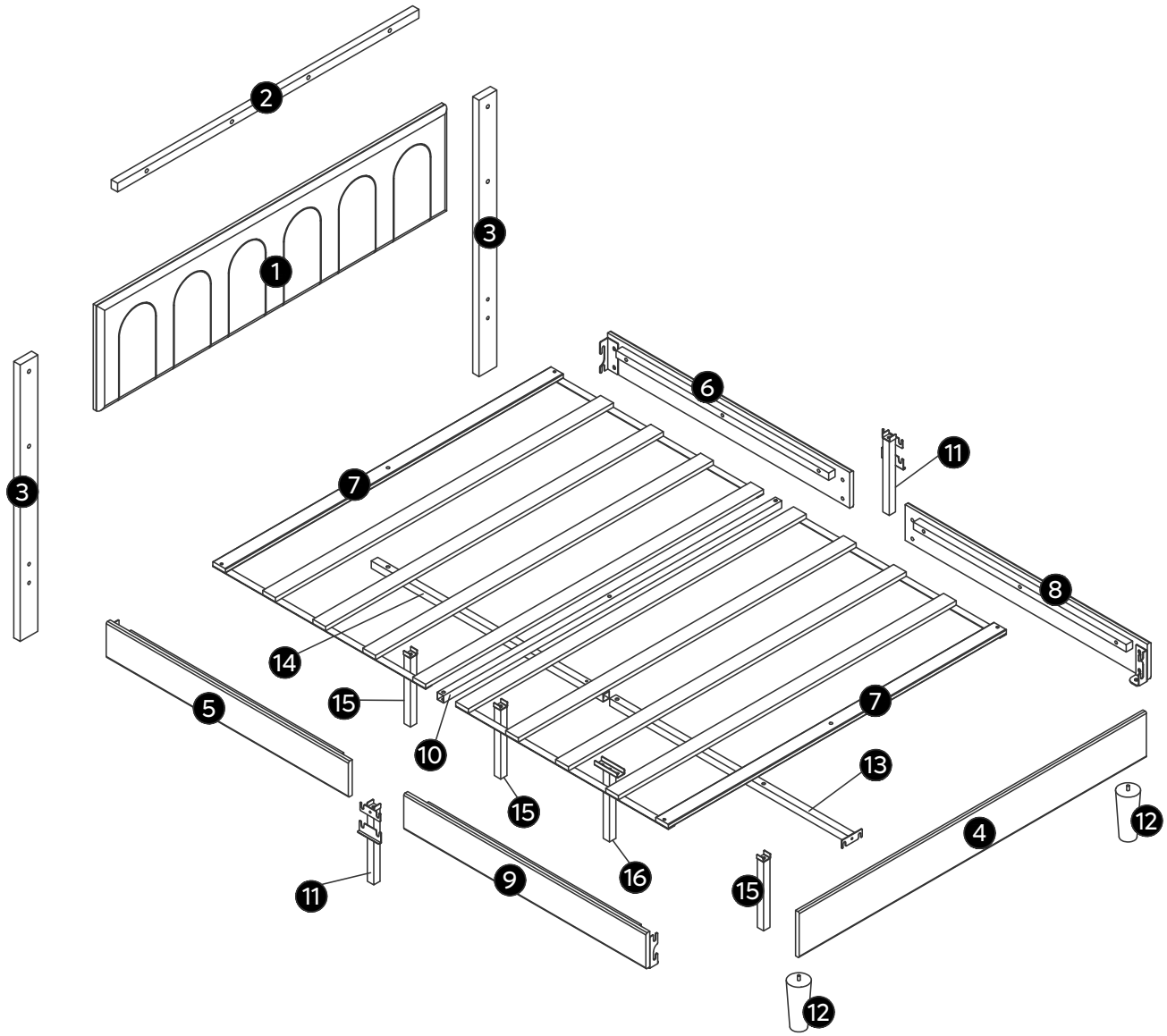

PART LIST

STÜCKLISTE
LISTE DES PIÈCES
ELENCO DEI PEZZI
LISTA DE PIEZAS
部品の確認
部件清单

1 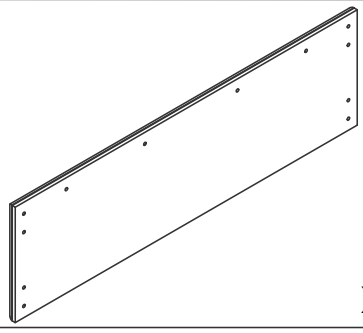 X1	2 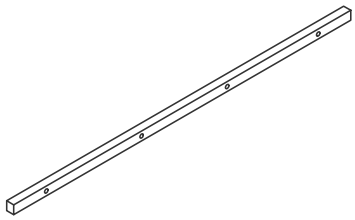 X1	3  X2
4 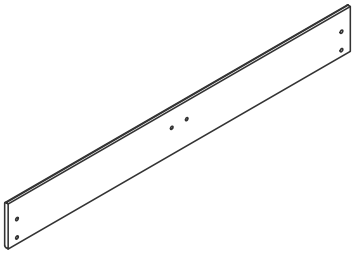 X1	5 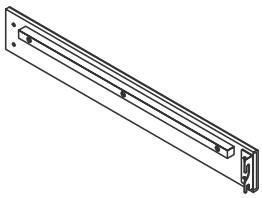 X1	6 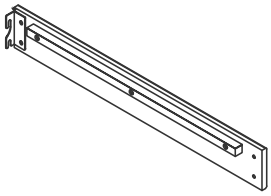 X1
7 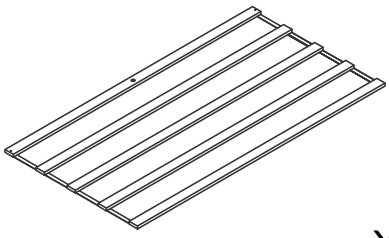 X2	8 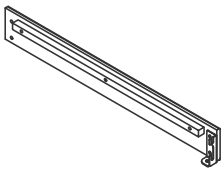 X1	9 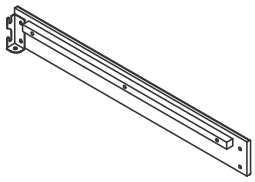 X1
10 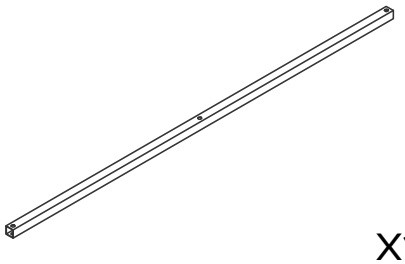 X1	11 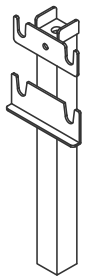 X2	12 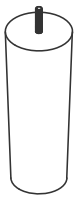 X2
13 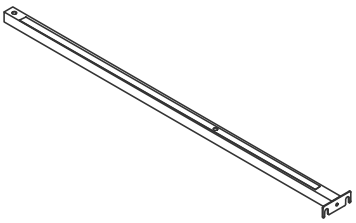 X1	14 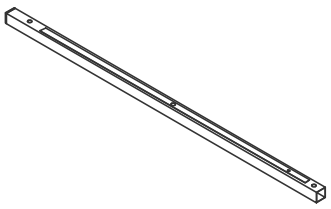 X1	15 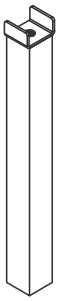 X3
16 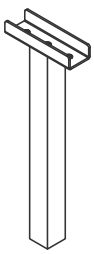 X1		

ACCESSORY LIST

ZUBEHÖRLISTE
LISTE DES ACCESSOIRES
ELENCO DEGLI ACCESSORI
LISTA DE ACCESORIOS
付属品部品の確認
配件清单

A	M8x40mm	14+2	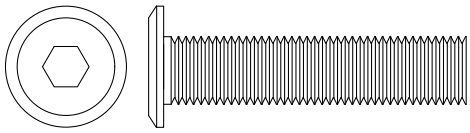
B	M8x28mm	4+1	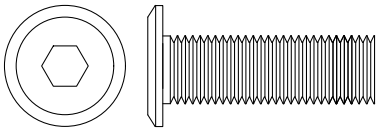
C	M8	18+2	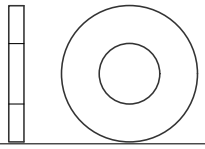
D	ST4x25mm	4+1	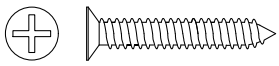
E		1	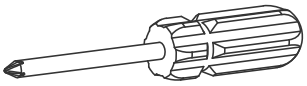
F	M5	1	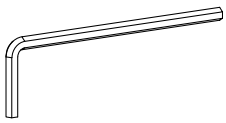
G	M8x50mm	2+1	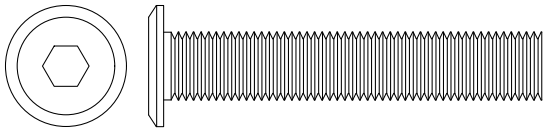
H	M8x20mm	6+1	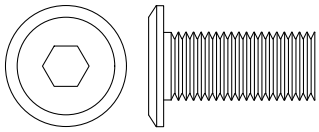

1

※ Loose fit only
※ Nur lose fit
※ Ajustement lâche seulement
※ Solo adattamento libero
※ Sólo ajuste suelto
※ ローズフィットのみ
※ 适度宽松配合

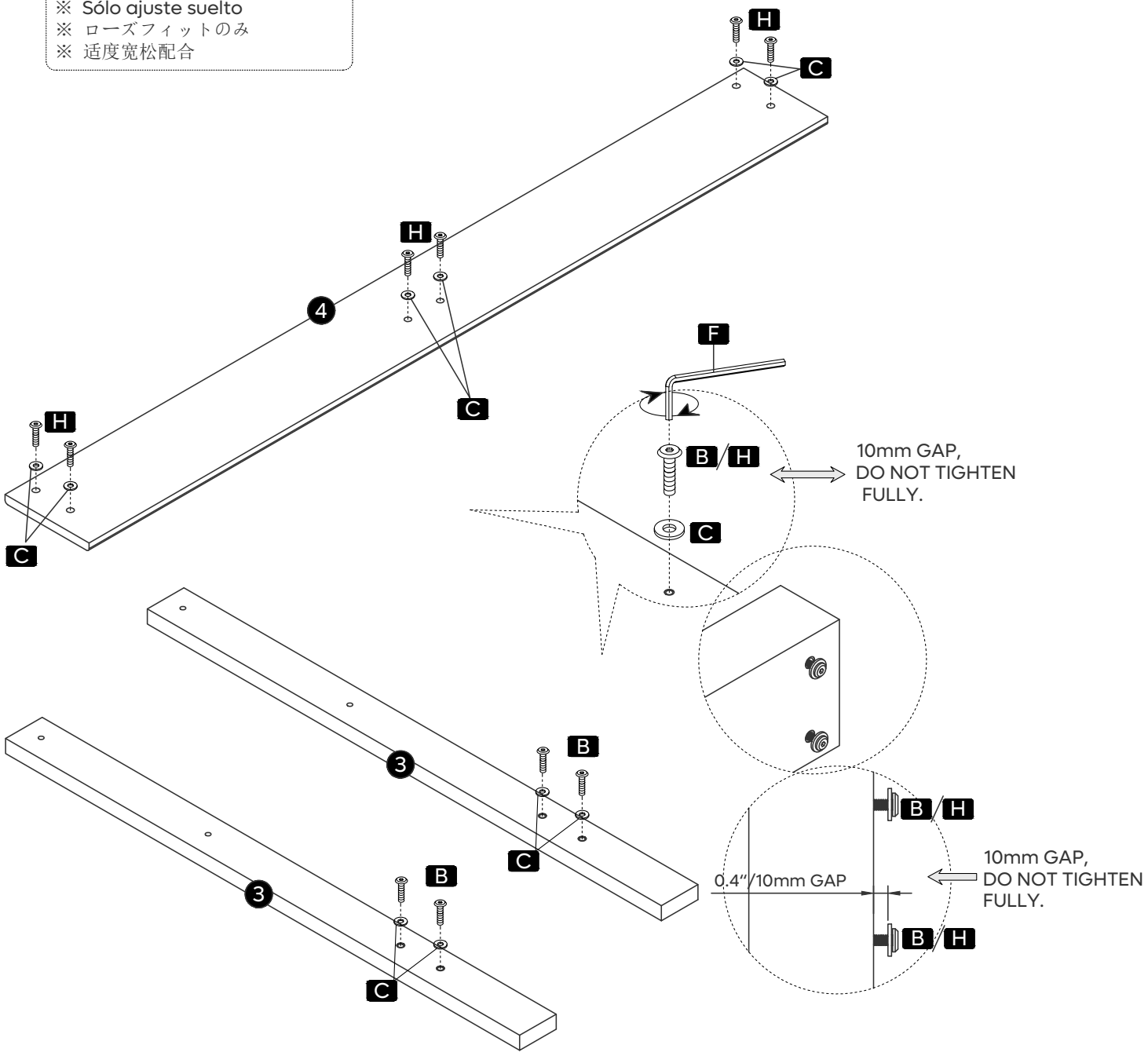

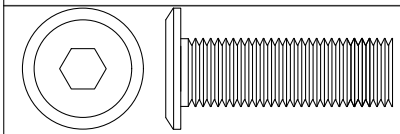 B M8x28mm X4	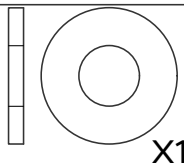 C M8 X10	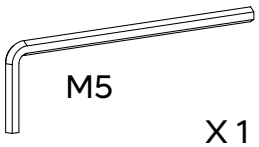 F M5 X 1	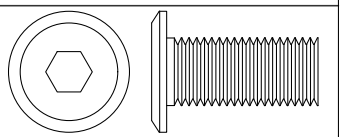 H M8x20mm X6

2

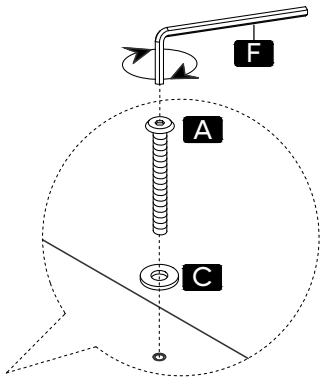

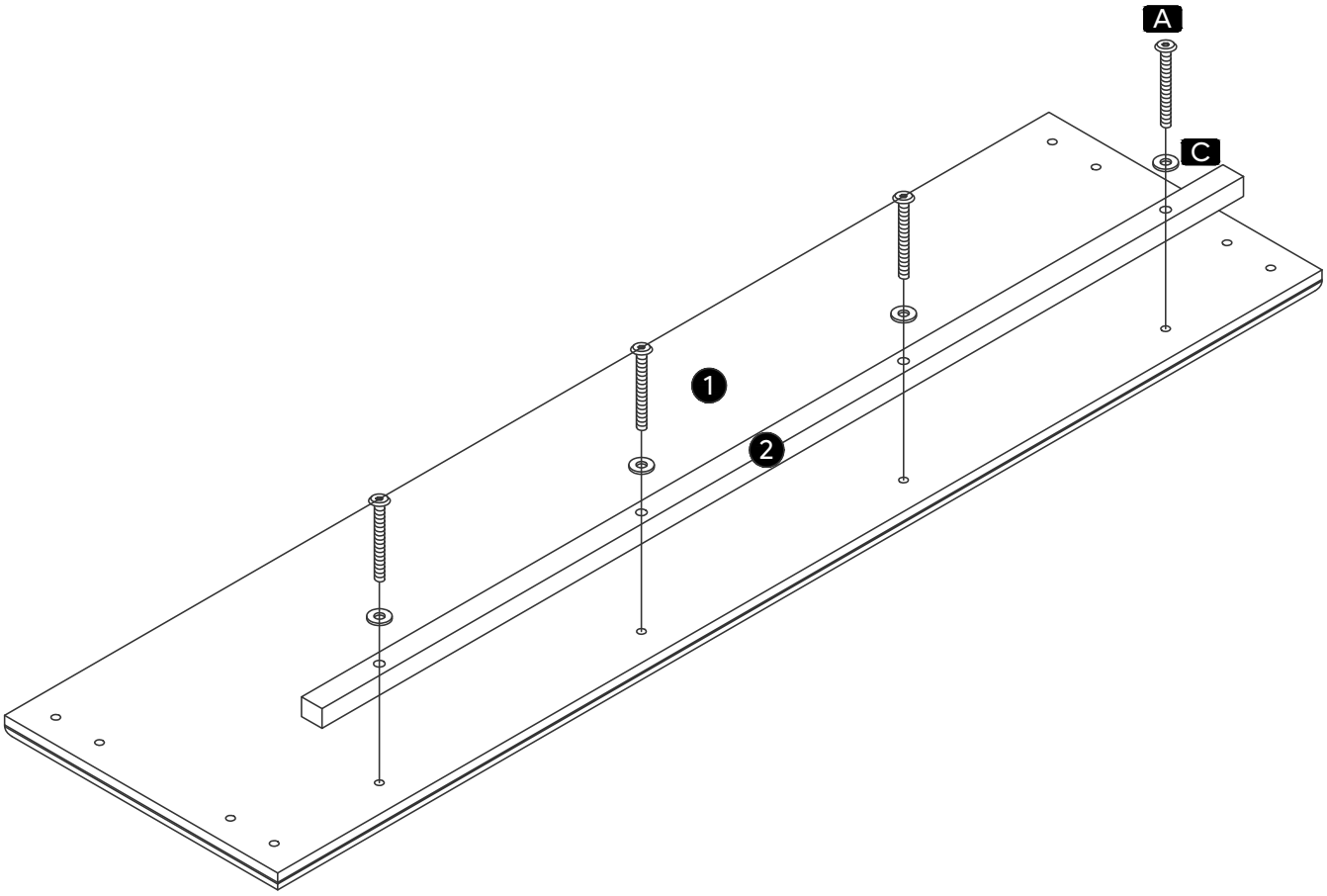

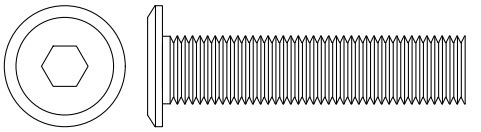 A M8x40mm X4	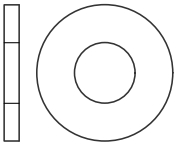 C M8 X4	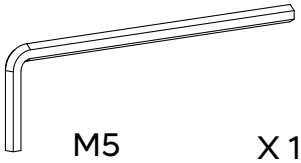 F M5 X 1

3

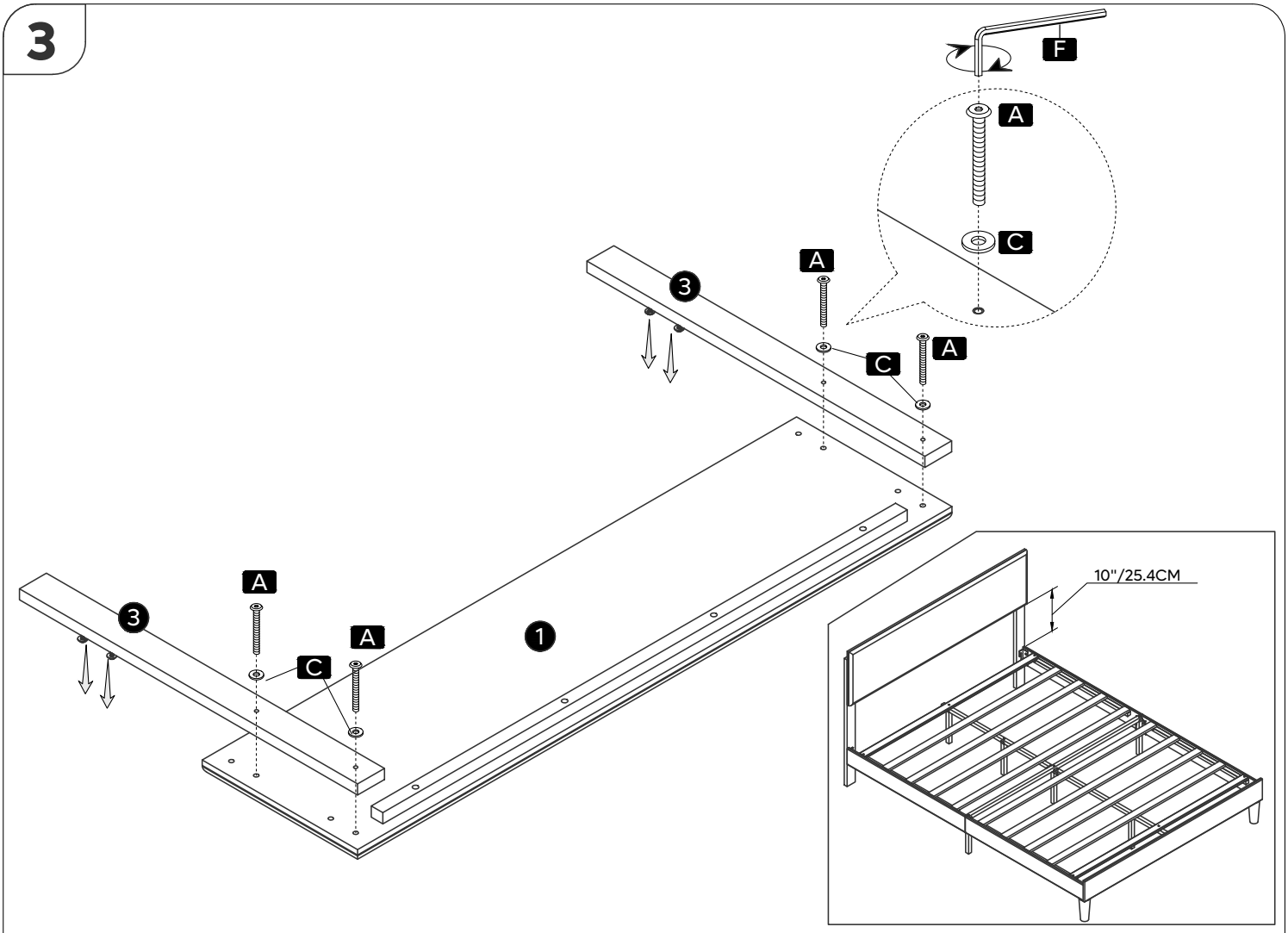

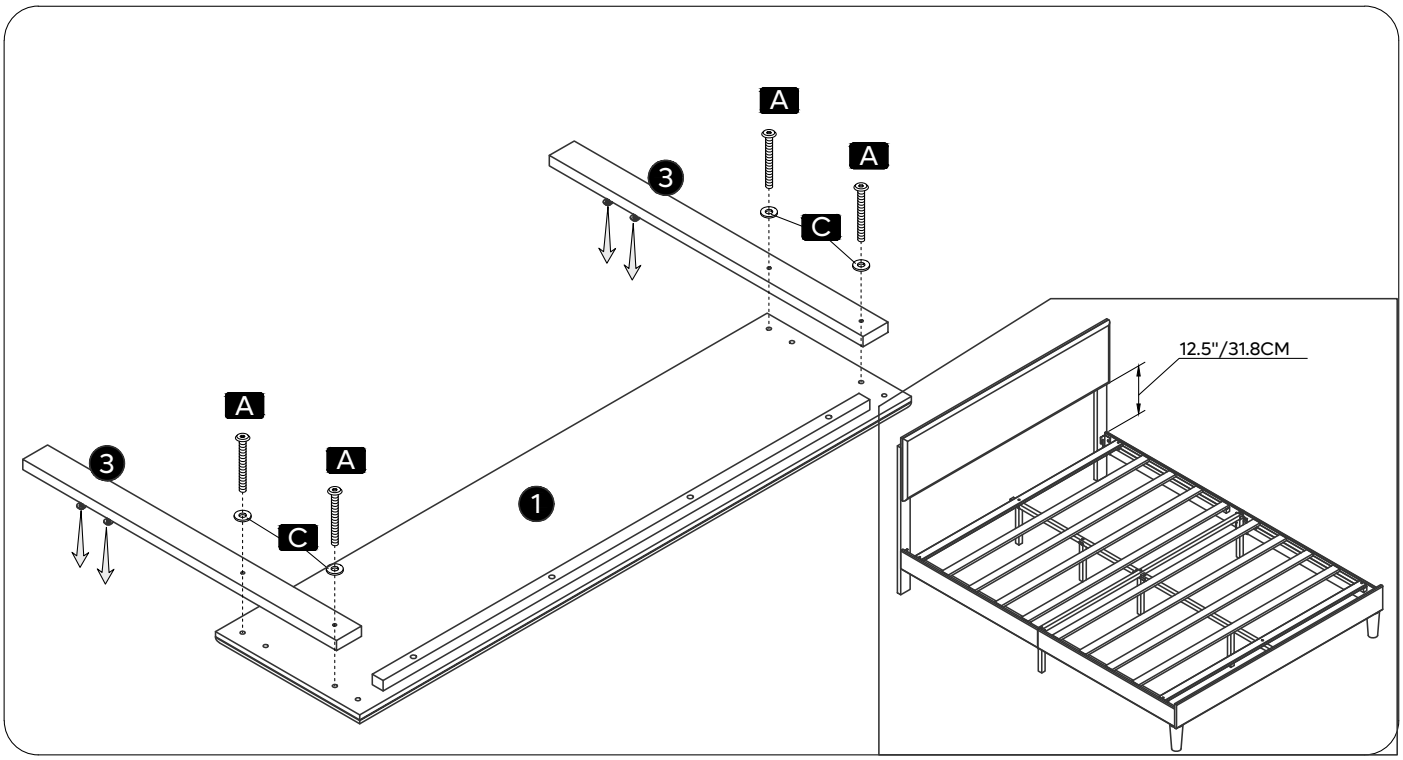

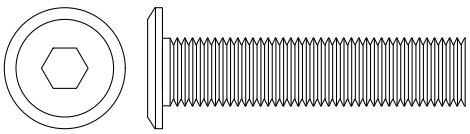	A	M8x40mm	X4	C M8 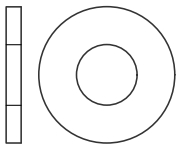	X4
F 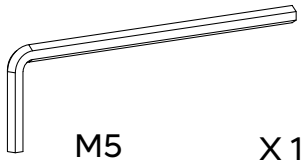	M5	X 1			

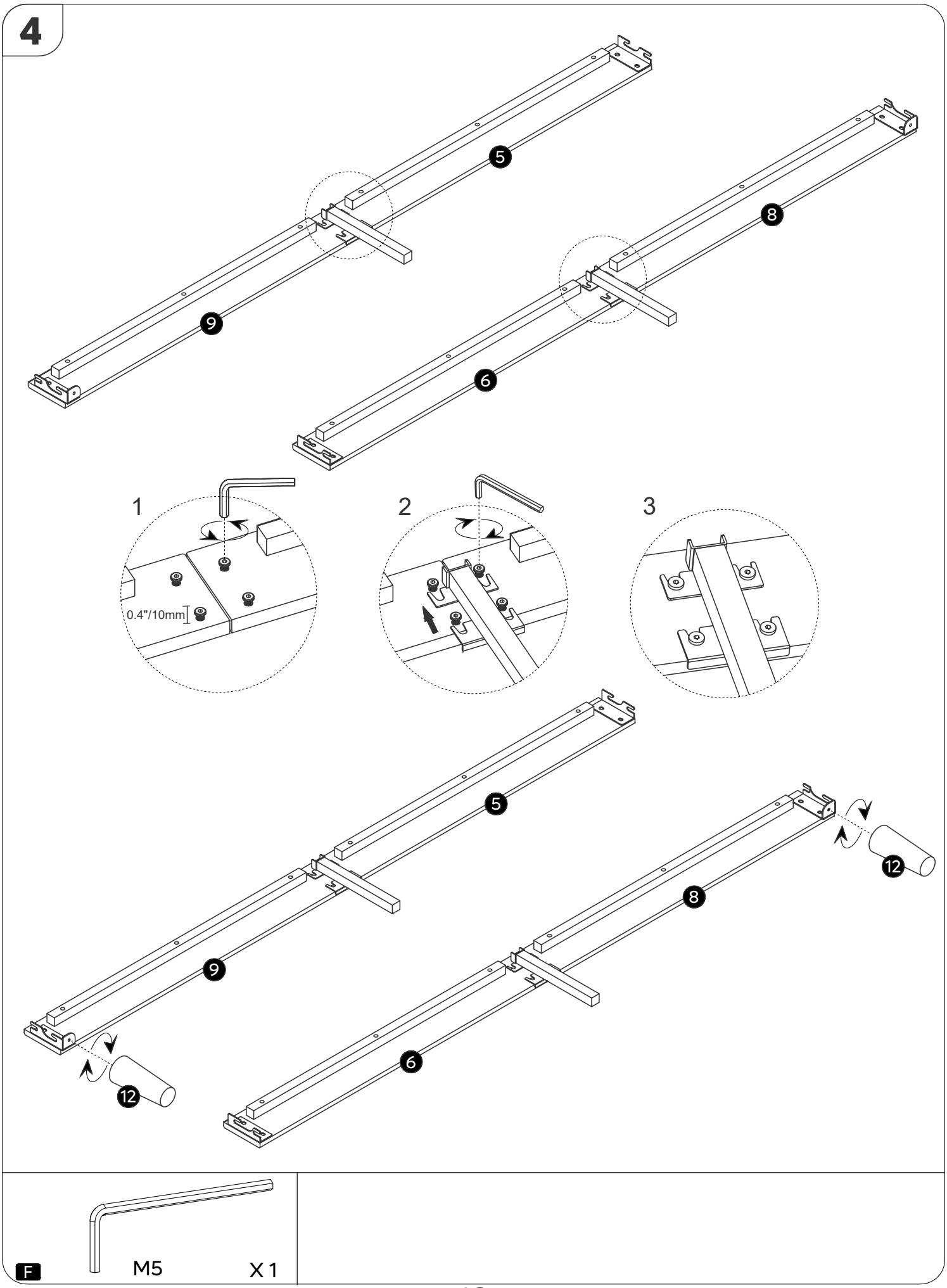
4
5
8
9
6
1
2
3
0.4"/10mm
5
12
8
9
6
12
F
M5
X 1

5

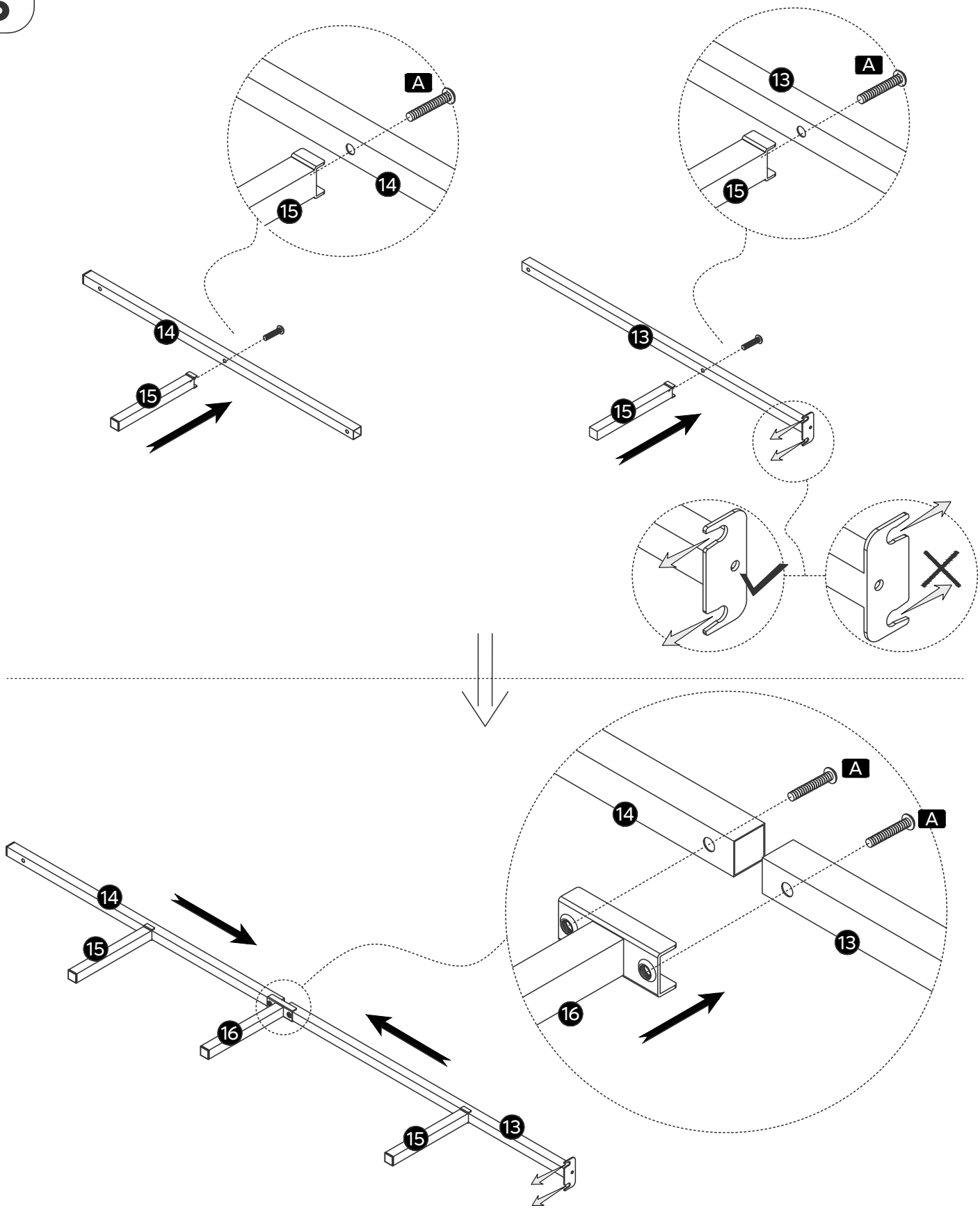

A	M8x40mm	X4	F	M5	X 1

6

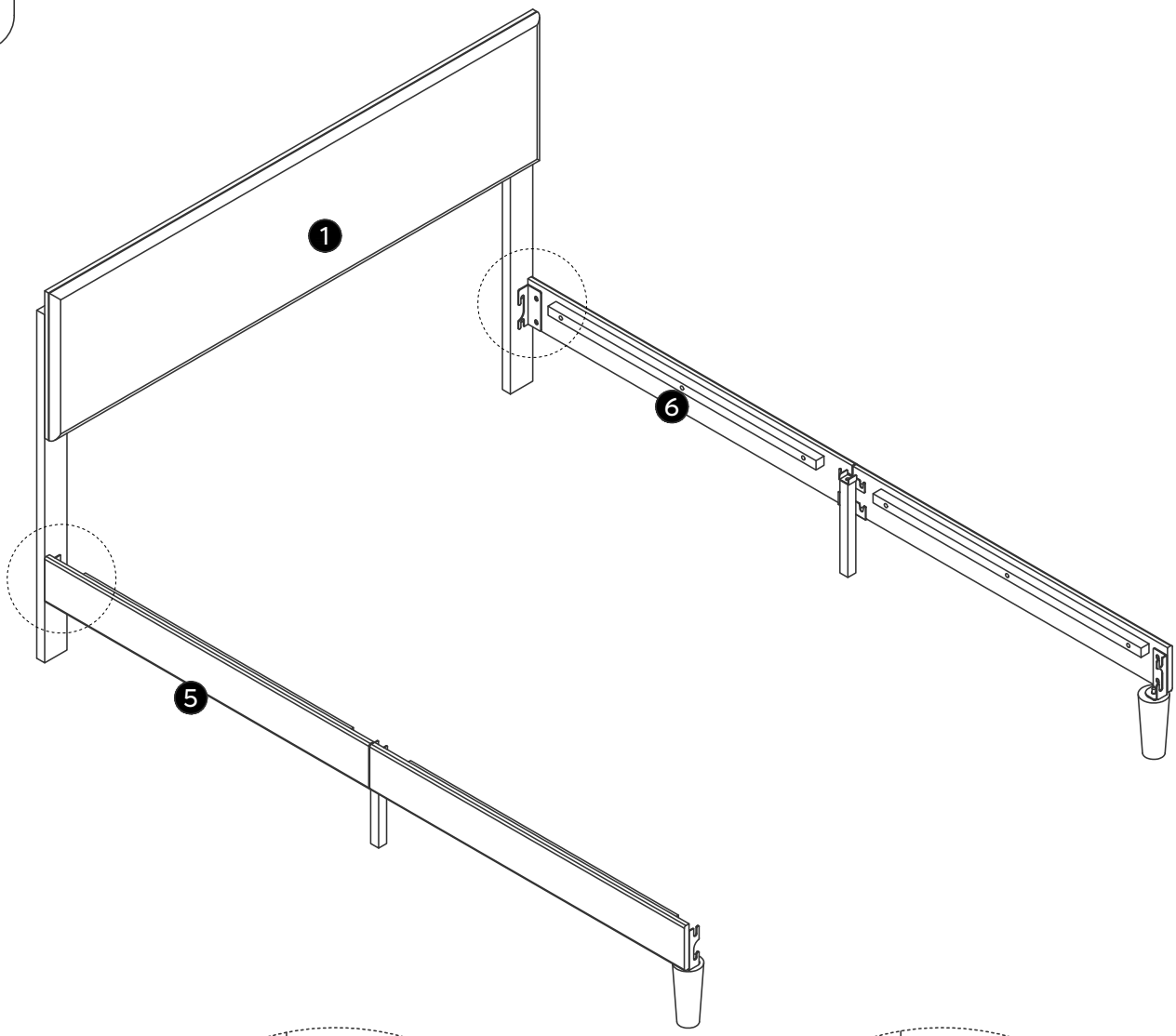

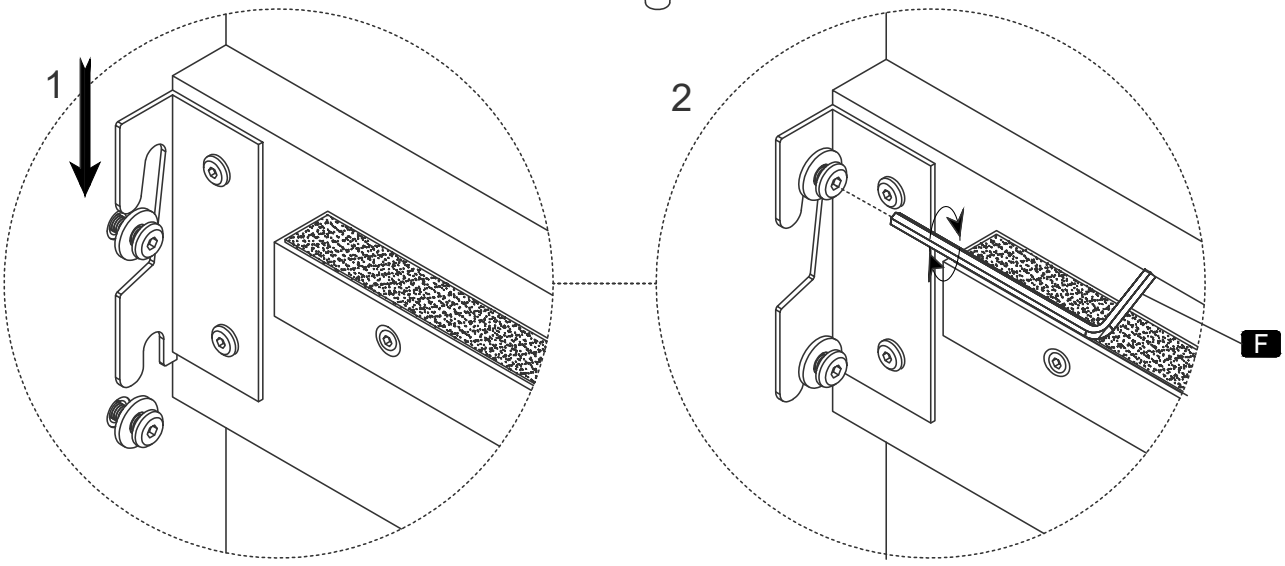

F

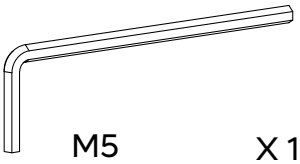

M5 X 1

7

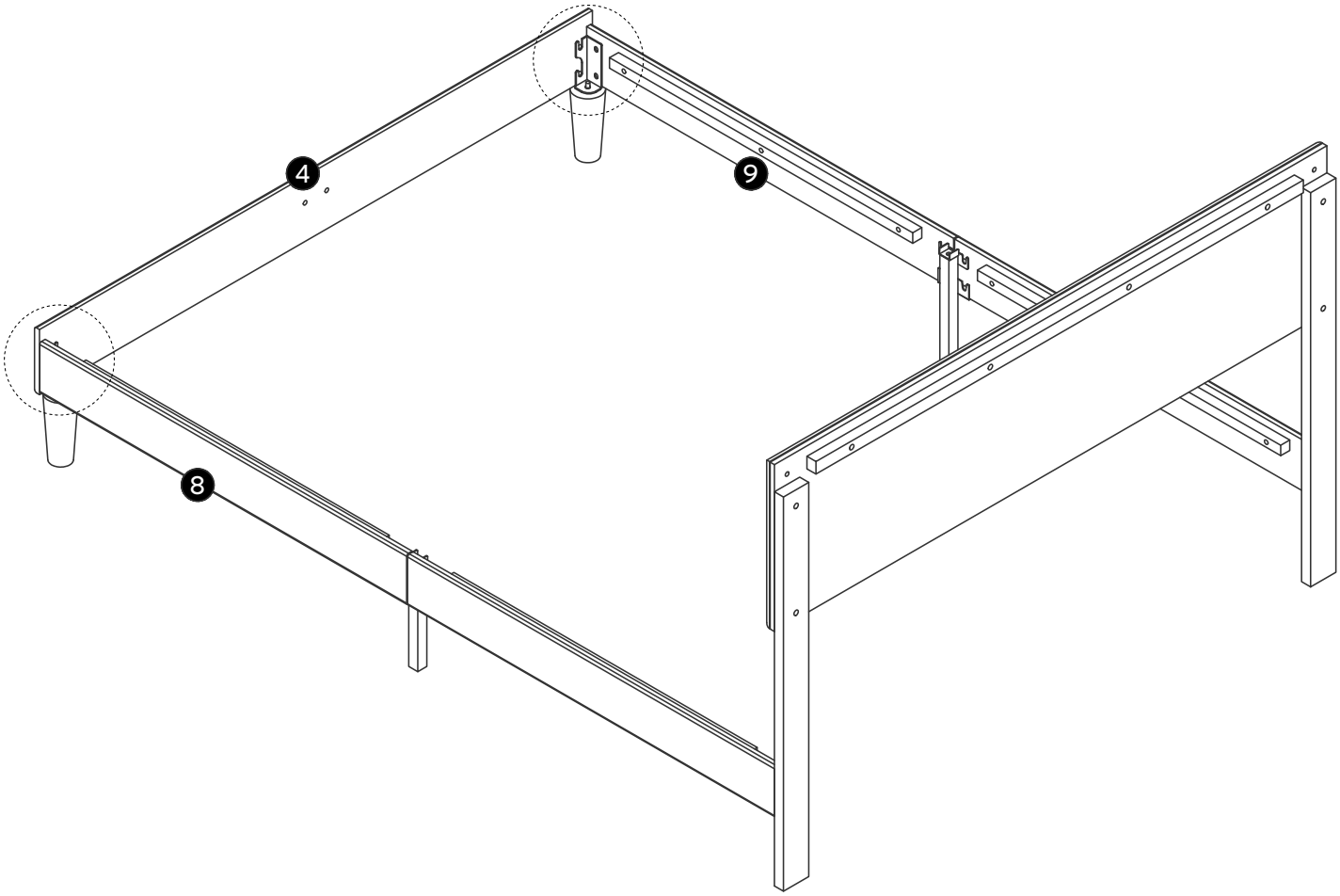

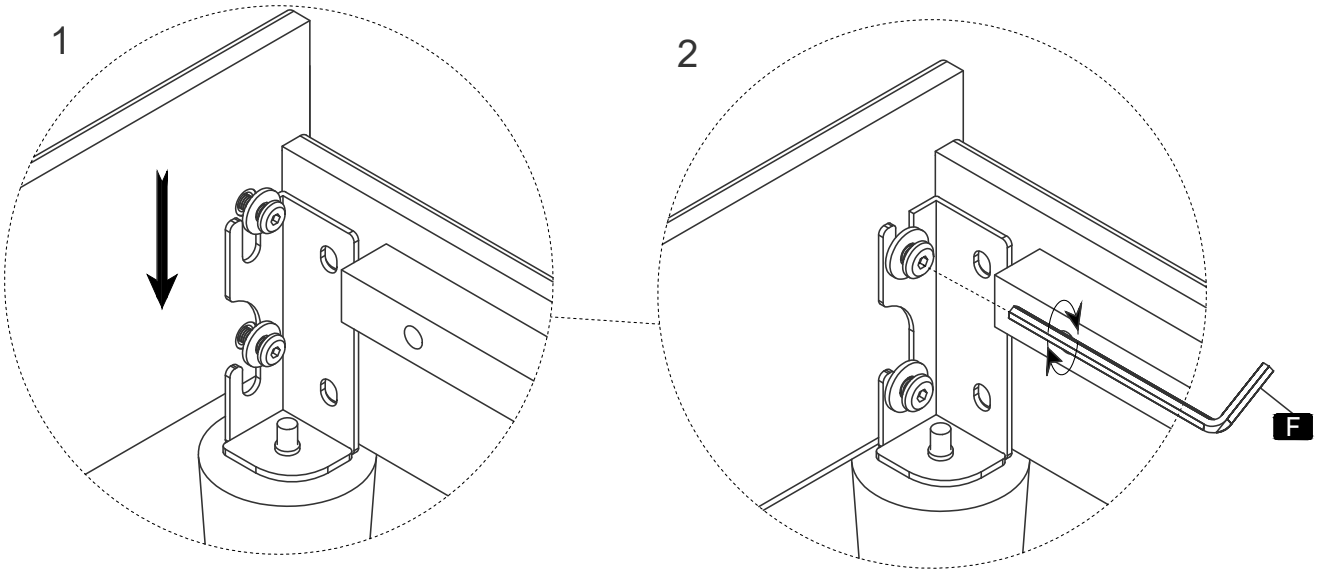

F

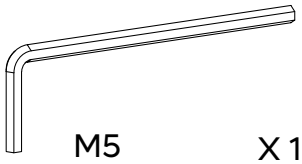

M5 X 1

8

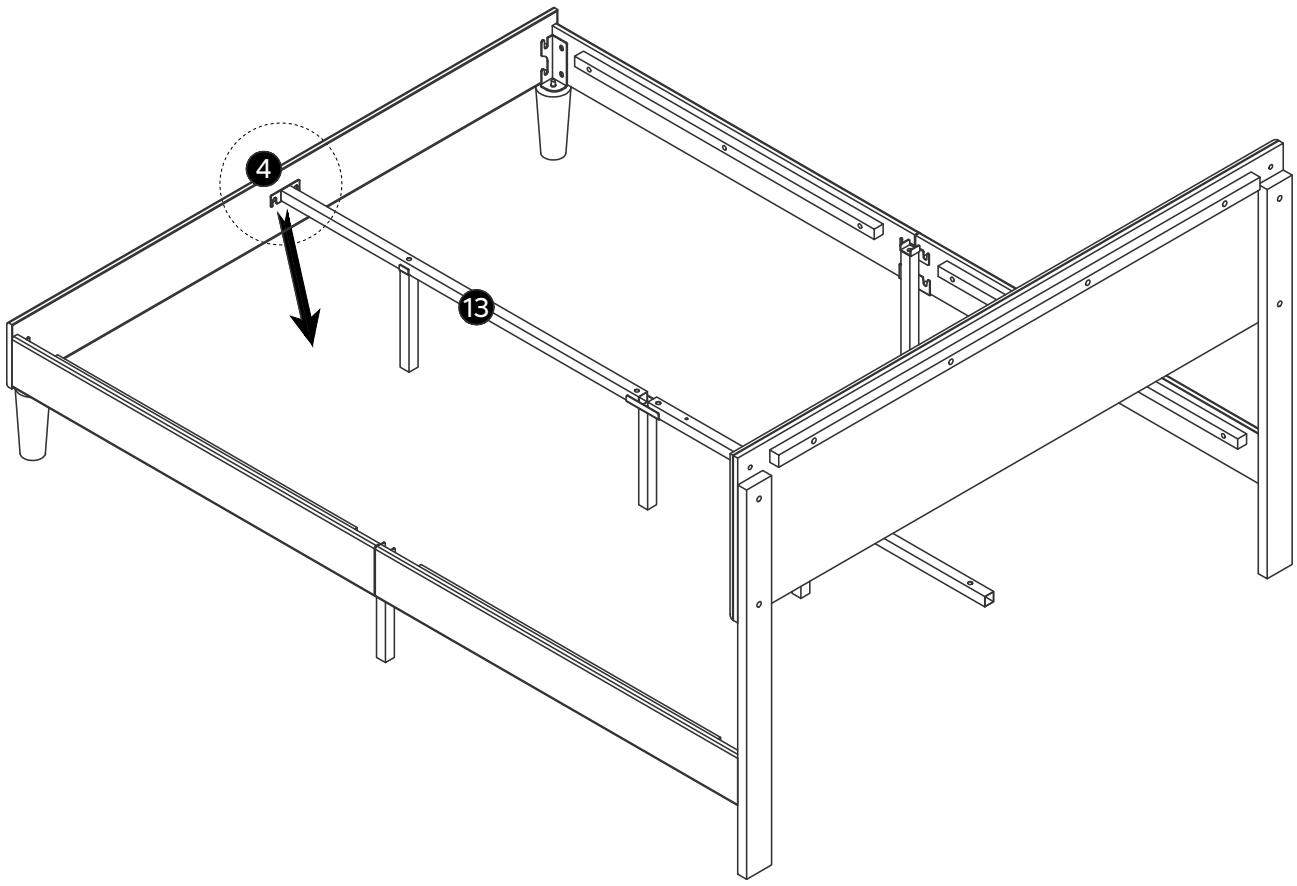

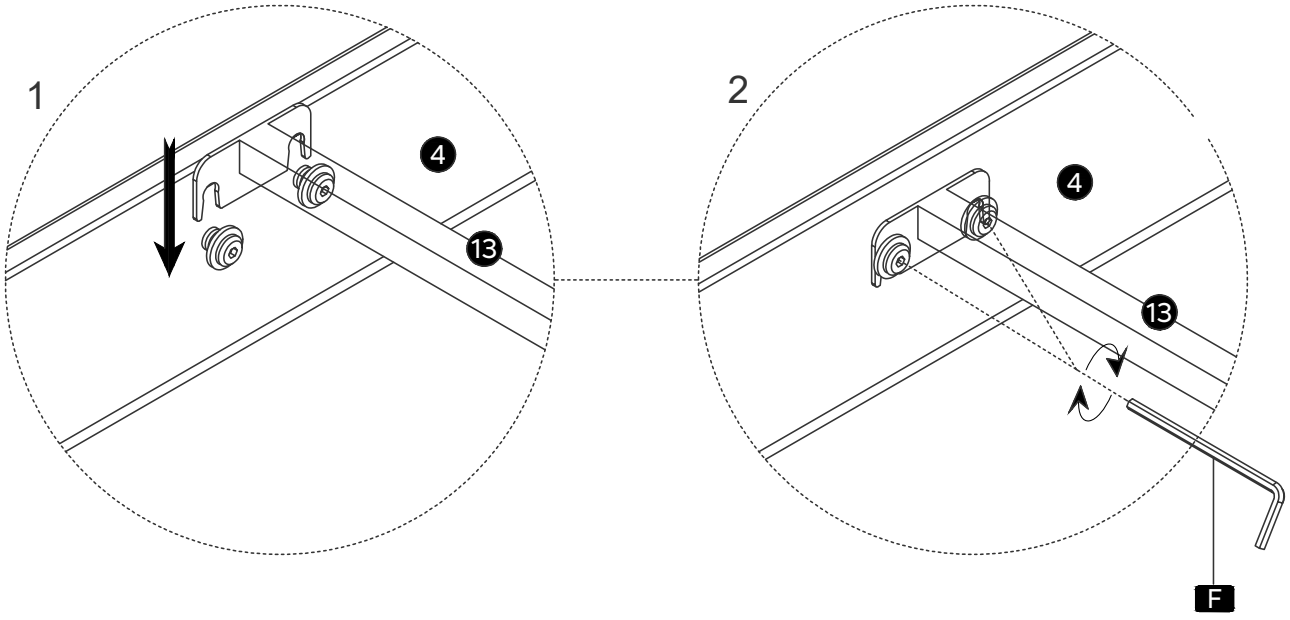

F	M5	X 1

9

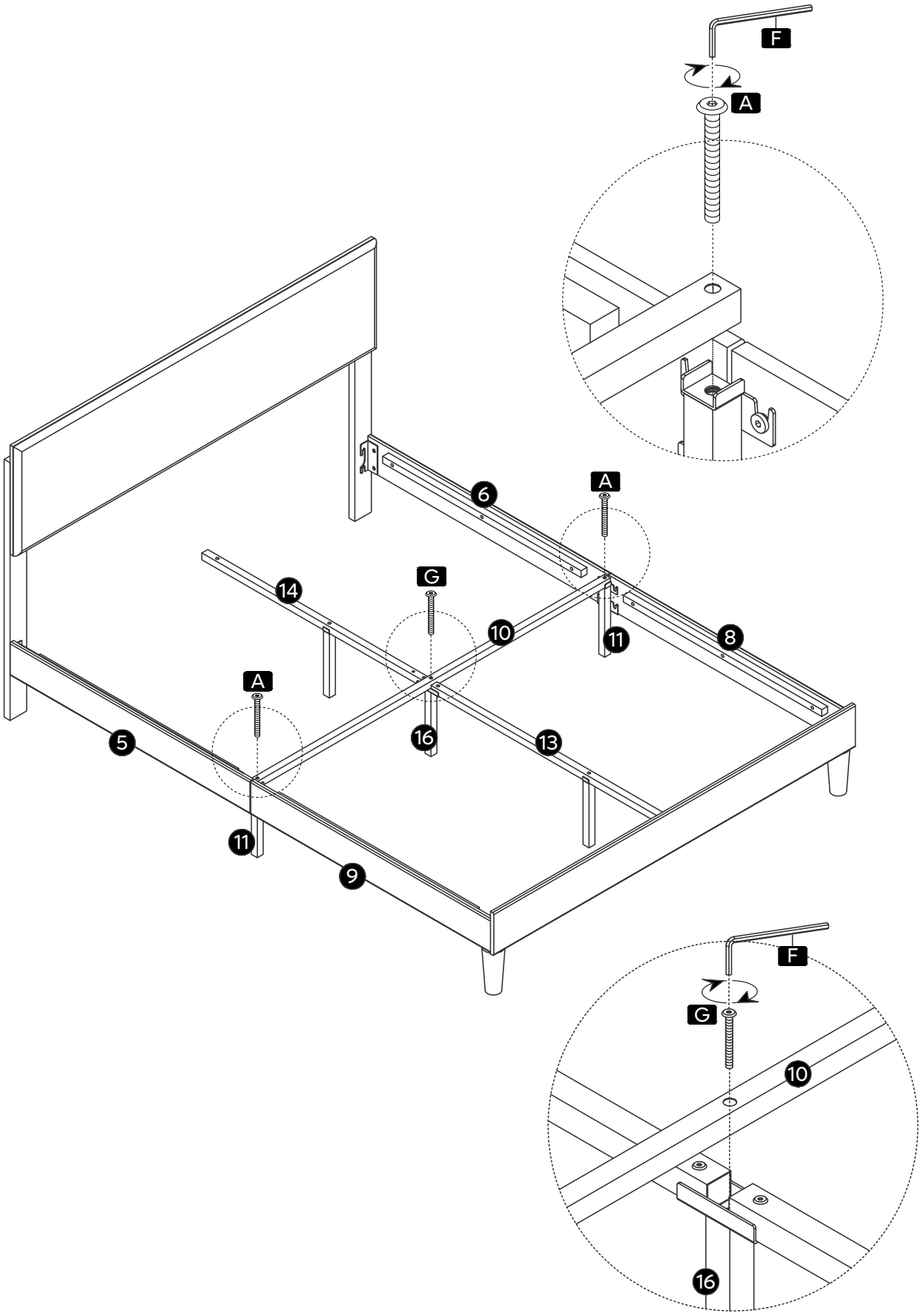

G M8x50mm X1	F M5 X 1	A M8x40mm X2

10

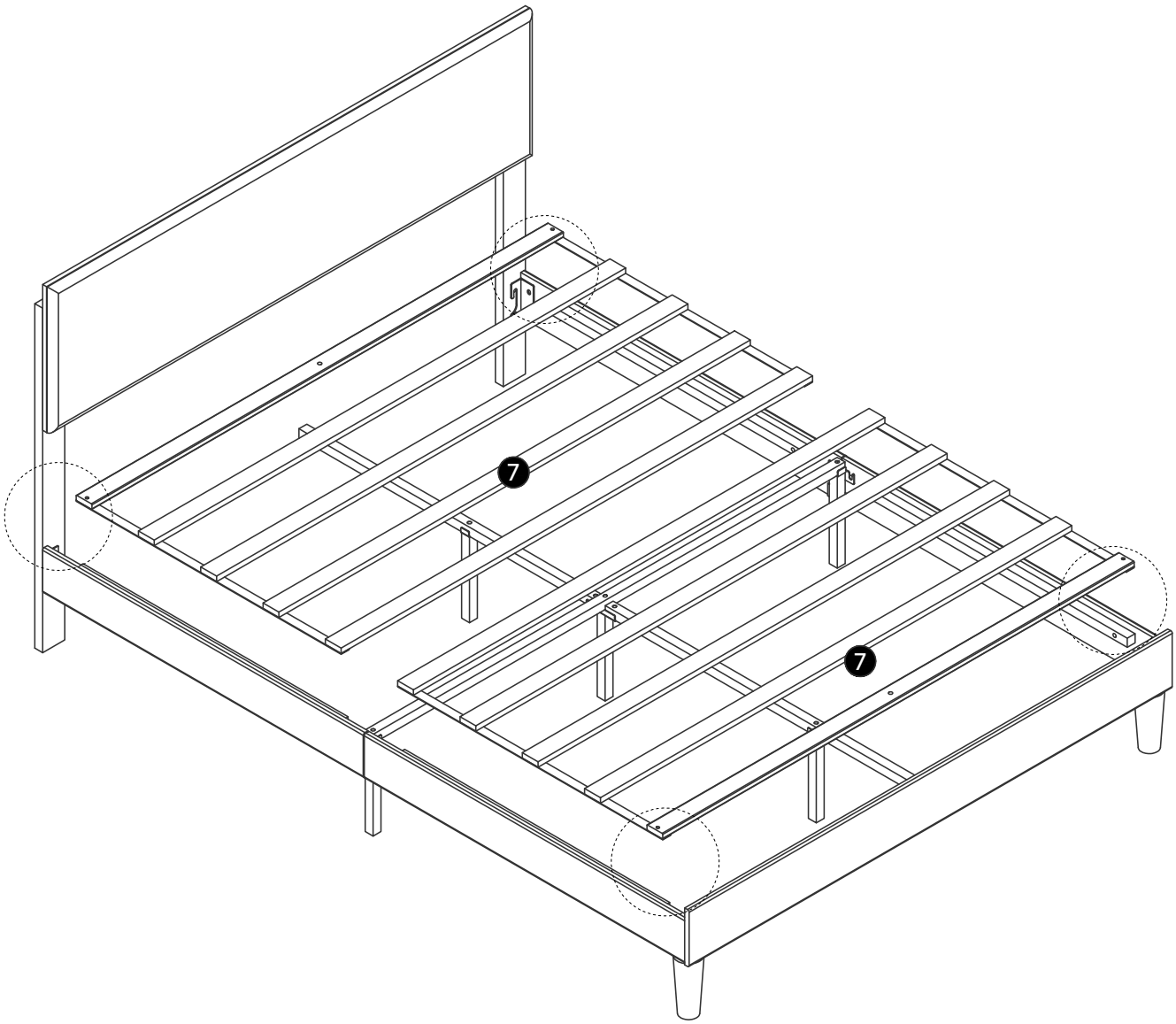

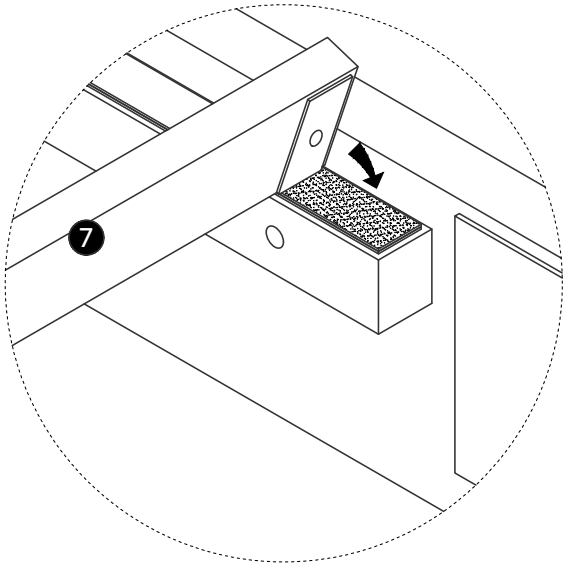

11

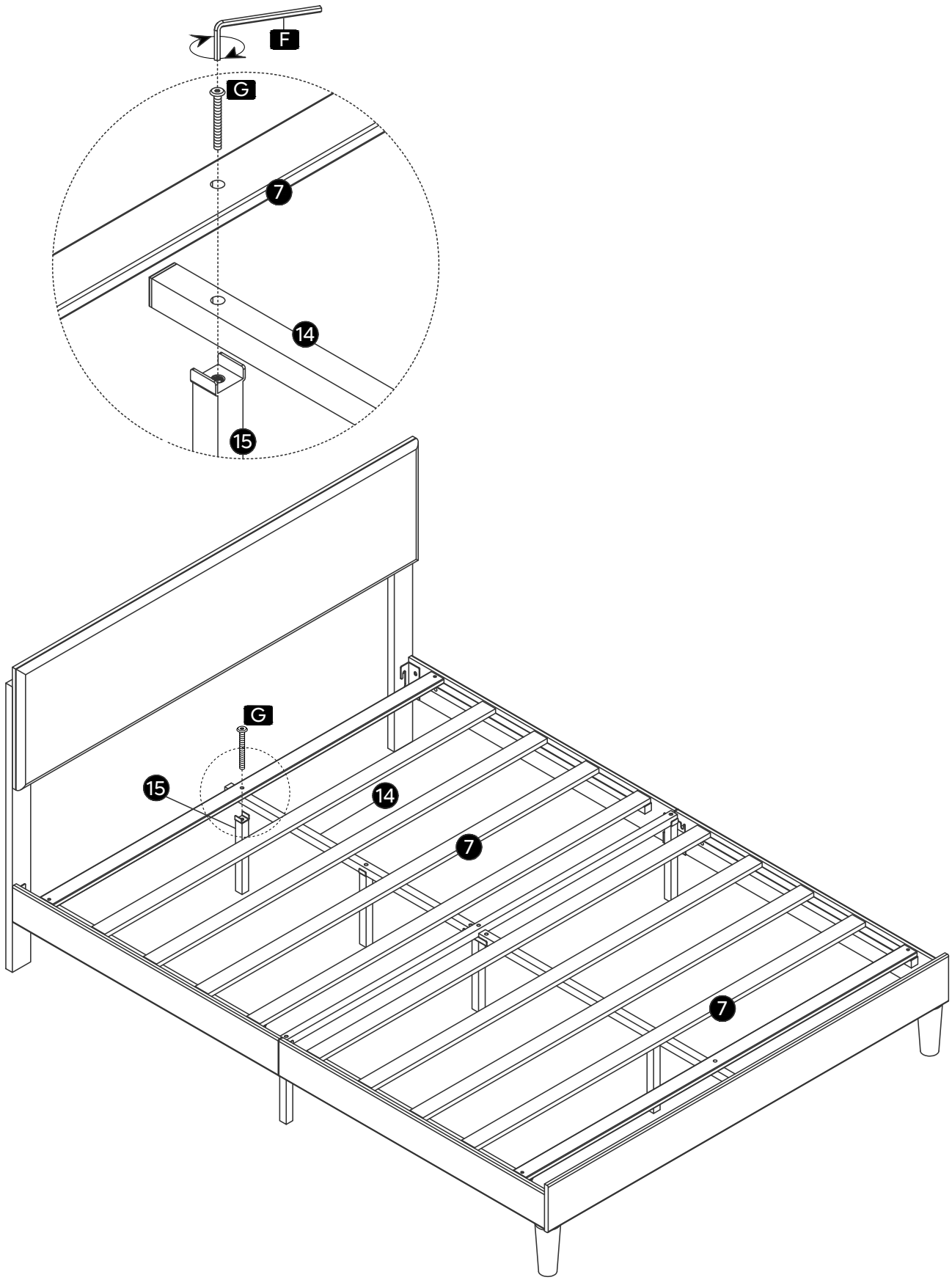

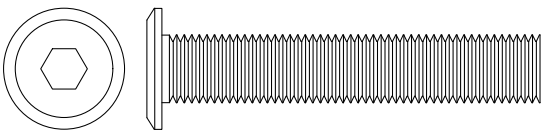 G M8x50mm X1	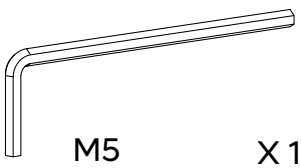 F M5 X 1	

12

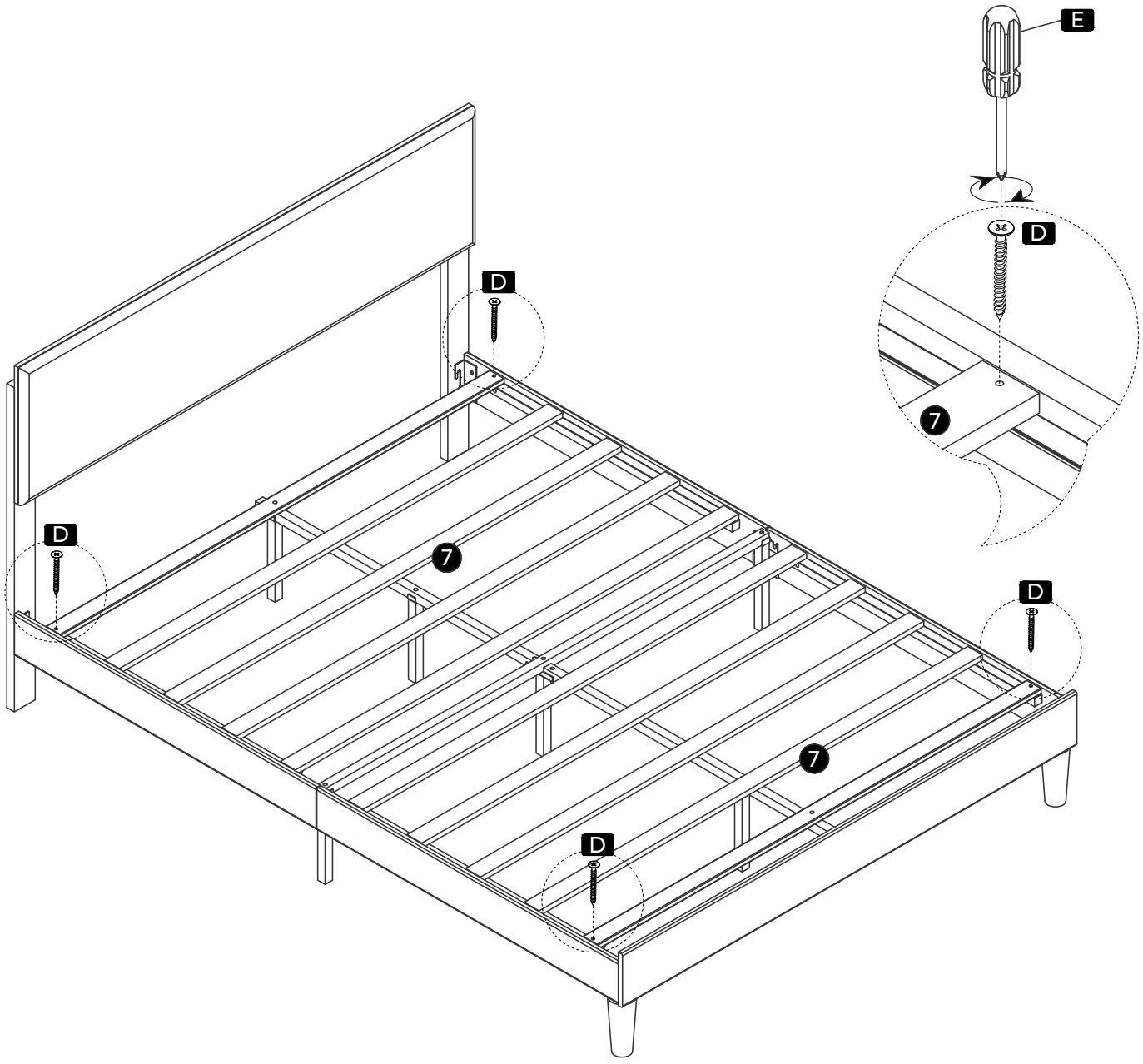

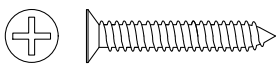	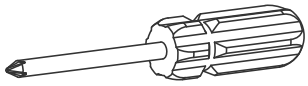	
D ST4x25mm X4	E X 1	

13

※Fully tighten all screws.
※Serrez complètement toutes les vis.
※Ziehen Sie alle Schrauben vollständig an.
※Serrare completamente tutte le viti.
※Apriete a tope los tornillos.
※すべてのネジをしっかり締める。
※锁紧全部螺丝

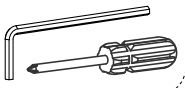

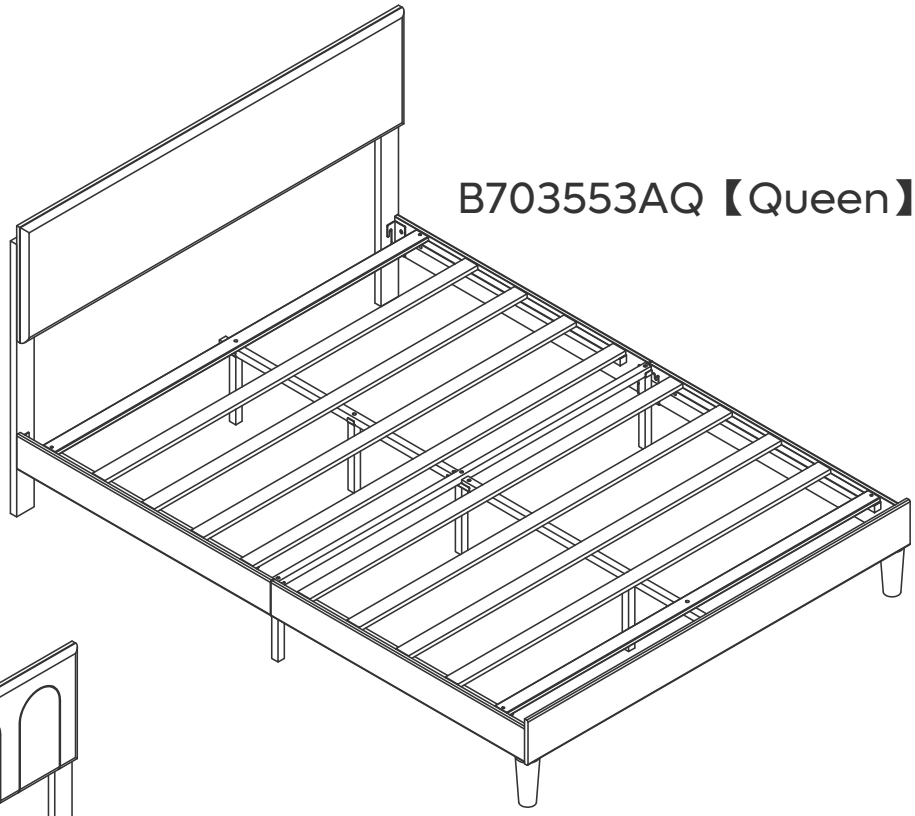

B703553AQ【Queen】

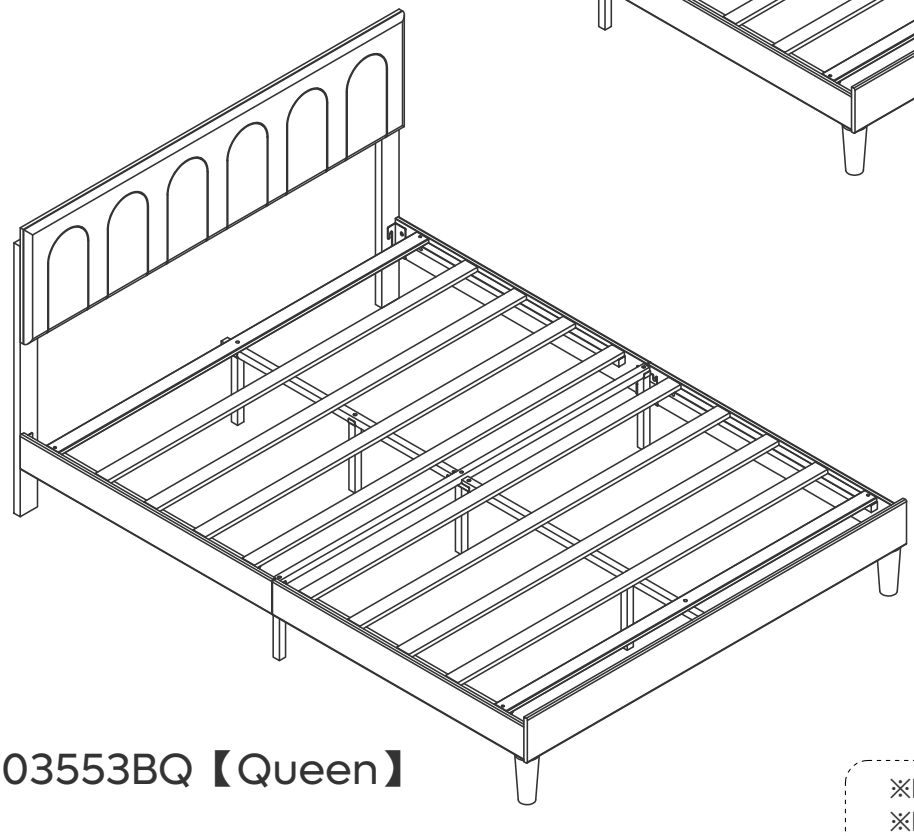

B703553BQ【Queen】

※Installation Completed
※Installation Complétée
※Installation Abgeschlossen
※Installazione Completata
※Se completa la instalación
※インストール完了
※安装完成

Bestier

Love coming home.

Comfort Zone Co.,Limited

RM1903 19F BeiYou technology Building, Yuehai Street,
No.42 Gaoxin South Ring Road,Nanshan,Shenzhen

CUSTOMER SUPPORT

North American	Europe		Asia
888-666-1086 Service@bestier.net	Service.UK@bestier.net Service.FR@bestier.net Service.ES@bestier.net	Service.DE@bestier.net Service.IT@bestier.net	04-8888-0283 Service.JP@bestier.net

Global Service@bestier.net