DUAL TANK ELECTRIC

DEEP FRYER

MODEL:SC-82 / SC-83 / SC-101V / SC-102V

DUAL TANK ELECTRIC DEEP FRYER

MODEL: SC-82

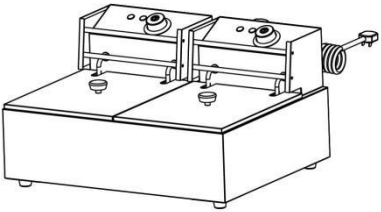

MODEL: SC-101V

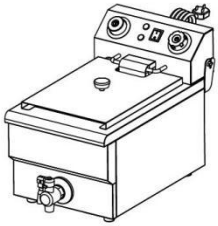

MODEL: SC-83

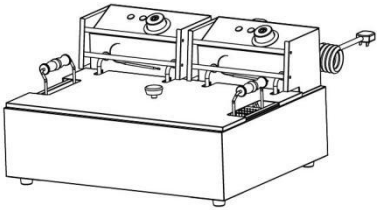

MODEL: SC-102V

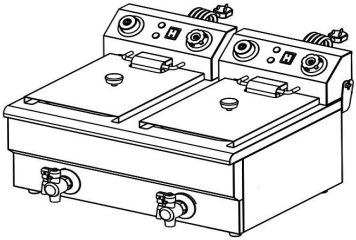

	Warning-To reduce the risk of injury, user must read instructions manual carefully.
	Pay attention to high temperatures to prevent burns.
	CORRECT DISPOSAL This product is subject to the provision of European Directive 2012/19/EC. The symbol showing a wheelie bin crossed through indicates that the product requires separate refuse collection in the European Union. This applies to the product and all accessories marked with this symbol. Products marked as such may not be discarded with normal domestic waste, but must be taken to a collection point for recycling electrical and electronic devices
CE UK CA	Compliance is a EC & UK security certification.
	HOUSE HOLD USE ONLY.
	WARNING! The water in the oil tank must be wiped dry and the oil residue must be cleaned before use. It is prohibited to add water or frozen objects to the oil during use, otherwise the oil will splash.

IMPORTANT SAFEGUARD

Thank you for using this product. In order to make sure that you can operate the machine correctly, read this instruction carefully before operating it and keep it properly for future reference. Please read this

page's precautions and safety rules to ensure your safe use. This manual will outline safety warnings, precautions, and operating, maintenance, and cleaning. The warnings and instructions reviewed in this manual cannot cover all possible conditions and situations that may occur. Caution and common sense are not built into this product since the uses will comply with these codes. Please consult a doctor before starting a training program or engaging in strenuous endurance activity on the device.
Please read ALL the instructions before using your machine.

Please read ALL the instructions before using your machine.

1. Make sure the voltage in your outlet is the same as the voltage indicated on the appliance's rating label.
2. Do not let children and minors and pet get close to or touch the machine.
3. Do not touch the hot surface directly with your hands. Always use the handle or knob for operation.
4. To prevent electrical shock, do not immerse the cord or plug into water or other liquids.
5. Do not immerse the appliance in water or any other liquid.
6. Unplug the machine from the outlet when not in use and before cleaning. Cool the appliance before installing or removing parts and before cleaning.
7. Cool down the HOT parts before operation and cleaning.
8. Do not operate the device with damaged cord or plug, malfunction or with any mechanical damage. Send it to your nearest authorized service centre for examination and repair (ONLY technicians should open up the unit).
9. Using any accessories or attachments that are not provided or recommended by the manufacturer may cause injury.
10. If the machine is not to be used for a long period of time, unplug it, clean and cover it and store it in a dry and safe place.
11. Do not leave the power cord hanging over the edge of table or counter or let it come into contact with any hot surfaces.

12. Do not place the unit on or near hot air, electric burners or heaters.
13. Always switch off the power to the socket before plugging in or unplugging. Hold the plug instead of pulling on the cord.
14. Do not apply this unit to any other purposes than the indicated usage. Do not use it outdoors .
15. **KEEP IT OUT OF CHILDREN'S REACH.** Never leave it unattended while in use.
16. **DO NOT CLEAN IT WITH ANY ABRASIVE MATERIAL**.
17. Always check that this machine is plugged into a grounded outlet with the appropriate electrical supply. Ensure that the wall outlet being used is properly grounded. If not, you must install a grounded outlet. Have the work performed only by a certified electrician who is properly qualified to meet local safety and electrical codes.
18. Ensure that the power outlet, plug and cord being used are in good working condition. Damaged components should be repaired by a certified electrician who is qualified to meet local safety and electrical codes. Even if your power cord is functioning properly, keep it away from water and avoid letting it run over carpets or heating devices.
19. Avoid using it in the presence of flammable liquids, gases, dust or other explosive situations.
20. Do not move the machine before cooling and during heating
21. Do not operate the machine in an appliance garage or under a wall cabinet. Always unplug the unit from the electrical outlet when storing in an appliance garage. Otherwise, it would cause a risk of fire, especially if the machine touches the garage wall or the door touches it as it closes.
21. Type Y attachment: If the supply cord is damaged, it must be replaced by the manufacturer, its service agent or similarly qualified persons in order to avoid a hazard.
23. Children shall not play with the appliance. Cleaning and user maintenance shall not be made by children without supervision.
24. When user uses it,user should keep **OIL OVER HALF OIL POT**

AND OIL DO NOT EXCEED THE HIGHEST LINE. BE CAREFUL OF OIL SPLASHING DURING OPERATION.

25. This appliance can be used by children aged from 8 years and above and persons with reduced physical, sensory or mental capabilities or lack of experience and knowledge if they have been given supervision or instruction concerning use of the appliance in a safe way and understand the hazards involved. Children shall not play with the machine alone. Cleaning and user maintenance shall not be made by children without supervision.Pets should stay away from the product.

IMPORTANT SAFEGUARD

MODEL	Region	Voltage	Input Power	Plug Type
SC-82	American	1500W+1500W	AC110-120V 60Hz	American PLUG
	European	2500W+2500W	AC220-240V 50Hz	European PLUG
SC-83	American	1500W+1500W	AC110-120V 60Hz	American PLUG
	European	2500W+2500W	AC220-240V 50Hz	European PLUG
SC-101V	American	1500W	AC110-120V 60Hz	American PLUG
	European	3000W	AC220-240V 50Hz	European PLUG
SC-102V	American	1500W+1500W	AC110-120V 60Hz	American PLUG
	European	3000W+3000W	AC220-240V 50Hz	European PLUG

Attention:

1. The voltage used for this device must be the same as the power supply voltage.
2. Users need to install it near the power switch and fuse.
3.The equipment grounding bolt back with the application of not less than 2.5mm² copper wire and meet safety requirements and reliable ground
4. If the product is not powered on, please unplug the power cord and wait for the machine to cool down before checking the Reset protecting button !

PRODUCT COMPONENTS

MODEL: SC-101V

Attention:
If the product is not powered on, please unplug the power cord and wait for the machine to cool down before checking the Reset protecting button !

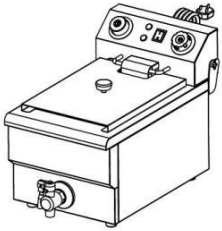

Attention:
If the product is not powered on, please unplug the power cord and wait for the machine to cool down before checking the Reset protecting button !

-83

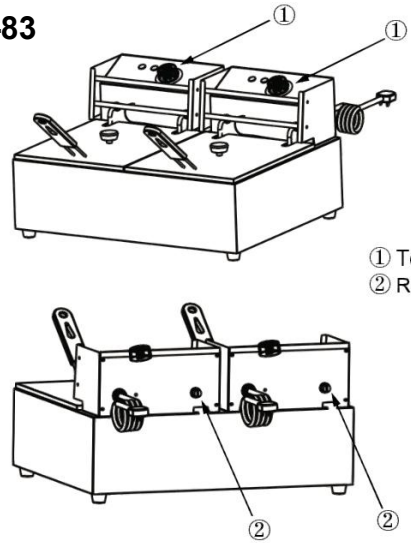

① Temperature knob
② Reset protecting button

MODEL: SC-102V

Attention:
If the product is not powered on, please unplug the power cord and wait for the machine to cool down before checking the Reset protecting button and timer set !

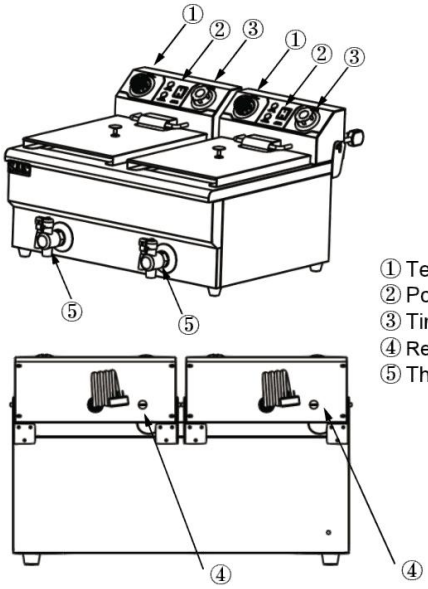

① Temperature knob
② Power switch
③ Time knob
④ Reset protecting button
⑤ The tap

OPERATING INSTRUCTIONS

Before using the appliance for the first time, peel off any promotional materials and packaging materials, and check that the cooking plates are clean and free of dust. If necessary, wipe them over with a damp cloth. Spread over with an absorbent kitchen towel and wipe off any excess oil. When your appliance is heated for the first time, it may emit slight smoke or odor, which is normal for many heating appliances, and will not affect the safety of your appliance.
Please dispose of all plastic bags carefully and keep them away from children and pet.

1. Place the machine on a clean, dry, level surface near a plug base outlet.
2. Plug the cord into the wall outlet.
3. The user should place the oil on the half fryer when in use.
4. Turn on the power switch (SC-82 has no power switch), and the green indicator light will be on while power is supplied to the oven. Turn the temperature knob clockwise to adjust the temperature to the desired temperature. At the same time, the red indicator light is on, indicating that the electric heater begins to heat up and the temperature of the oil starts to rise.
5. When the temperature rises to the desired level, the heat controller will automatically cut off, while the red indicator light goes out and the electric heater stops heating.
6. When the temperature is slightly lower, the heat controller will automatically energize, the red indicator light and the green indicator light will be on, the electric heater will work again and the temperature will rise.
7. After finished, for safety, please turn the temperature knob counterclockwise to the limit position and cut off the power.

NOTE: It works in this way repeatedly in order to make sure temperature is certain in a range.

SC-102V TIMER SETS

Only SC-101V/SC-102V requires setting a timer, SC-82/SC-83 does not require it.

1. If you turn the time knob to "ON", the machine will remain powered on.
2. If you adjust the time knob to the "0-60 minute" range, the timer will start counting down and the power will be cut off after the time is completed.

Attention:

Never leave it unattended while in the "0-60min" countdown function to avoid safety accidents and food cooking failures.

TIPS & HINTSIONS

1. Cover is designed for keeping warm and clean. When user put on cover,user should make sure there is no water on it in case of water draws into pot and hot oil splashes.
2. Enclosed special basket is used for frying small piece of food. There is a hanger and a handle on the basket. Put basket in oil when producing. After finishing, hang up the basket and filter out the excess oil.
3. The back plate is designed to protect the electric heating tube. When frying food, the back plate must be placed in the oil pan.
4. When user uses it,user should keep **OIL OVER HALF OIL POT AND OIL DO NOT EXCEED THE HIGHEST LINE.**
5. **BE CAREFUL OF OIL SPLASHING DURING OPERATION.**
6. The tap can be used to drain the cooling oil, but please ensure that the tap is TURNED OFF when the power is turned on.---**ONLF FOR SC-102V**

NOTE: Each fryer with a temperature range of 50-200°C

(122°F-392°F) has an "overheat reset protection button" which will function to protect the machine when the temperature is higher than the set value. When used again, the user should press the protection button to reset it and then the user can use it normally.

CLEANING AND MAINTENANCE

1. Once you have finished using, remove the plug from the electrical outlet. Leave the top lid open and allow the grids to cool down completely before cleaning.
2. If user wants to pour oil out of pot, user should do it after temperature of oil lowers to normal. First, the user takes out the basket and back plate, then cut off electricity and turnover controlling box(at this moment electric heating tubes in pot are erect) or user takes out controlling box and puts it on a dry place so that user can take out oil pot and clean it.
3. User should clean residue in oil and filth on electric heating tube in a regular time.
4. For the exterior, wipe with a soft, dry cloth. dry cloth. Never use an abrasive cleanser or harsh pad.
5. Any other servicing should be provided by an Authorized Service Representative.

CAUTION:

1. Never immerse cord, plug or unit in water or other liquids.

2. In order to avoid a hazard due to inadvertent resetting of the thermal cutout, this appliance must not be supplied through an external switching device, such as a timer, or connected to a circuit that is regularly switched on and off by the utility.

STORAGE

1.Always unplug the machine before storage.
2.Always make sure the machine is cleaning cool and dry before string.

ÉLECTRIQUE À DOUBLE RÉSERVOIR

FRITEUSE

MODÈLE : SC-82/SC-83 / SC-101V/SC-102V.

DUAL TANK ELECTRIC DEEP FRYER

MODÈLE : SC-82 MODÈLE : SC-101V

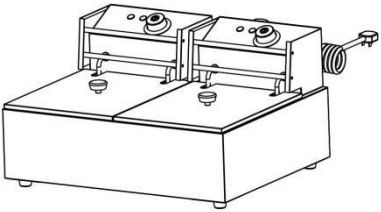

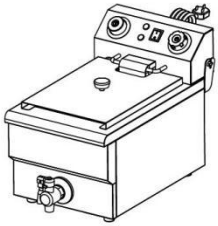

MODÈLE : SC-83 MODÈLE : SC-102V

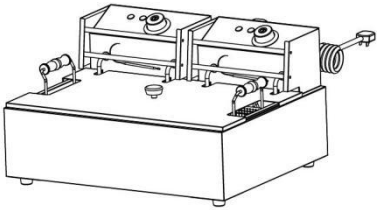

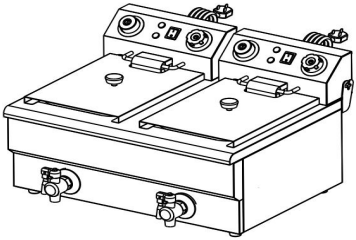

	Avertissement : Pour réduire le risque de blessure, l'utilisateur doit lire attentivement le manuel d'instructions.
	Faites attention aux températures élevées pour éviter les brûlures.
	ÉLIMINATION CORRECTE Ce produit est soumis aux dispositions de la directive européenne 2012/19/CE. Le symbole représentant une poubelle barrée indique que le produit nécessite une collecte sélective des déchets dans l'Union européenne. Ceci s'applique au produit et à tous les accessoires marqués de ce symbole. Les produits marqués comme tels ne peuvent pas être jetés avec les ordures ménagères normales, mais doivent être déposés dans un point de collecte pour le recyclage des appareils électriques et électroniques.
CE UK CA	La conformité est une certification de sécurité CE et Royaume-Uni.
	MAISON TENIR UTILISATION UNIQUEMENT .
	AVERTISSEMENT ! L'eau dans le réservoir d'huile doit être essuyée et les résidus d'huile doivent être nettoyés avant utilisation. Il est interdit d'ajouter de l'eau ou des objets gelés à l'huile pendant l'utilisation, sinon l'huile éclaboussera.

IMPORTANT SAFEGUARD

Merci d'avoir utilisé ce produit. Afin de vous assurer que vous

pouvez utiliser la machine correctement, lisez attentivement ces instructions avant de l'utiliser et conservez-la correctement pour référence future. Veuillez lire les précautions et les règles de sécurité de cette page pour garantir votre utilisation en toute sécurité. Ce manuel décrit les avertissements de sécurité, les précautions ainsi que le fonctionnement, l'entretien et le nettoyage. Les avertissements et instructions examinés dans ce manuel ne peuvent pas couvrir toutes les conditions et situations possibles qui peuvent survenir. La prudence et le bon sens ne sont pas intégrés à ce produit puisque les utilisations seront conformes à ces codes.
Veuillez consulter un médecin avant de commencer un programme d'entraînement ou de vous lancer dans une activité d'endurance intense sur l'appareil.
Veuillez lire TOUTES les instructions avant d'utiliser votre machine.

Veuillez lire TOUTES les instructions avant d'utiliser votre machine .

1. Assurez-vous que la tension de votre prise est la même que la tension indiquée sur l'étiquette signalétique de l'appareil.
2. Ne laissez pas les enfants, les mineurs et les animaux domestiques s'approcher ou toucher la machine.
3. Ne touchez pas la surface chaude directement avec vos mains. Utilisez toujours la poignée ou le bouton pour le fonctionnement.
4. Pour éviter les chocs électriques, ne plongez pas le cordon ou la fiche dans l'eau ou d'autres liquides.
5. Ne plongez pas l’appareil dans l’eau ou tout autre liquide.
6. Débranchez la machine de la prise lorsqu'elle n'est pas utilisée et avant de la nettoyer. Refroidissez l'appareil avant d'installer ou de retirer des pièces et avant de le nettoyer.
7. Refroidissez les pièces CHAUDES avant l'utilisation et le nettoyage .
8. N'utilisez pas l'appareil avec un cordon ou une fiche endommagée, un dysfonctionnement ou un dommage mécanique. Envoyez-le à votre centre de service agréé le plus proche pour examen et

réparation (SEULS les techniciens doivent ouvrir l'appareil).
9. L'utilisation d'accessoires ou d'accessoires non fournis ou recommandés par le fabricant peut provoquer des blessures.
dix. Si la machine ne doit pas être utilisée pendant une longue période, débranchez-la, nettoyez-la, couvrez-la et rangez-la dans un endroit sec et sûr.
11. Ne laissez pas le cordon d'alimentation pendre au-dessus du bord d'une table ou d'un comptoir et ne le laissez pas entrer en contact avec des surfaces chaudes.
12. Ne placez pas l'appareil sur ou à proximité de brûleurs à air chaud, électriques ou de radiateurs.
13. Coupez toujours l'alimentation de la prise avant de brancher ou débranchement. Tenez la fiche au lieu de tirer sur le cordon.
1 4 . N'utilisez pas cet appareil à d'autres fins que l'utilisation indiquée. Ne l'utilisez pas à l'extérieur.
1 5 . **GARDEZ-LE HORS DE LA PORTÉE DES ENFANTS.** Ne le laissez jamais sans surveillance pendant son utilisation.
1 6 . **NE LE NETTOYEZ PAS AVEC UN MATÉRIAU ABRASIF** .
1 7 . Vérifiez toujours que cette machine est branchée sur une prise mise à la terre avec l'alimentation électrique appropriée. Assurez-vous que la prise murale utilisée est correctement mise à la terre. Sinon, vous devez installer une prise mise à la terre. Avoir la travail effectué uniquement par un électricien certifié et dûment qualifié pour respecter les codes locaux de sécurité et d'électricité.
18 . Assurez-vous que la prise de courant, la fiche et le cordon utilisés sont en bon état. condition de travail. Les composants endommagés doivent être réparés par un électricien certifié et qualifié pour respecter les codes locaux de sécurité et d'électricité. Même si votre cordon d'alimentation fonctionne correctement, gardez-le à l'écart de l'eau et évitez de le laisser couler sur des tapis ou des appareils de chauffage.
19 . Évitez de l'utiliser en présence de liquides, de gaz, de poussières ou d'autres situations explosives inflammables.
20 . Ne déplacez pas la machine avant le refroidissement et pendant

le chauffage
2 1 . N'utilisez pas la machine dans un garage électroménager ou sous un mur armoire. Débranchez toujours l'appareil de la prise électrique lorsque vous le rangez dans un garage pour appareils électroménagers. Dans le cas contraire, cela entraînerait un risque d'incendie, notamment si la machine touche le mur du garage ou si la porte le touche en se fermant.
2 1 . Fixation de type Y : Si le cordon d'alimentation est endommagé, il doit être remplacé par le fabricant, son agent de service ou des personnes de qualification similaire en afin d'éviter un danger.
2 3 . Les enfants ne doivent pas jouer avec l'appareil. Le nettoyage et l'entretien par l'utilisateur ne doivent pas être effectués par des enfants sans surveillance.
2 4 . Lorsque l'utilisateur l'utilise, il doit conserver **l'huile sur la moitié du pot d'huile et de l'huile. NE DÉPASSEZ PAS LA LIGNE LA PLUS ÉLEVÉE. FAITES ATTENTION AUX ÉCLABOUSSURES D'HUILE PENDANT LE FONCTIONNEMENT.**
25. Cet appareil peut être utilisé par des enfants âgés de 8 ans et plus et des personnes ayant des capacités physiques, sensorielles ou mentales réduites ou un manque d'expérience et de connaissances s'ils ont reçu une supervision ou des instructions concernant l'utilisation de l'appareil en toute sécurité et comprennent les dangers encourus. Les enfants ne doivent pas jouer seuls avec la machine. Le nettoyage et l'entretien par l'utilisateur ne doivent pas être effectués par des enfants sans surveillance. Les animaux domestiques doivent rester à l'écart du produit.

IMPORTANT SAFEGUARD

MODÈLE	Région	Tension	La puissance d'entrée	Type de connecteur
SC-82	Américain	1500W+1500W	AC110-120V 60Hz	PRISE Américaine

	européen	2500W+2500W	AC220-240V 50Hz	PRISE Européenne
SC-8 3	Américain	1500W+1500W	AC110-120V 60Hz	PRISE Américaine
	européen	2500W+2500W	AC220-240V 50Hz	PRISE Européenne
SC- 10 1V	Américain	1500W	AC110-120V 60Hz	PRISE Américaine
	européen	3000W	AC220-240V 50Hz	PRISE Européenne
SC-102V	Américain	1500W+1500W	AC110-120V 60Hz	PRISE Américaine
	européen	3000W+3000W	AC220-240V 50Hz	PRISE Européenne

Attention:

1. La tension utilisée pour cet appareil doit être la même que la tension d'alimentation.
2. Les utilisateurs doivent l'installer près de l'interrupteur d'alimentation et du fusible.
3. Le boulon de mise à la terre de l'équipement est arrière avec l'application d'un fil de cuivre d'au moins 2,5 mm² et répond aux exigences de sécurité et à une mise à la terre fiable.
4. **Si le produit n'est pas sous tension, veuillez débrancher le cordon d'alimentation et attendre que la machine refroidisse avant de vérifier le bouton de protection Réinitialiser !**

PRODUCT COMPONENTS

MODEL: SC-101V

Attention:
If the product is not powered on, please unplug the power cord and wait for the machine to cool down before checking the Reset protecting button !

Attention:
If the product is not powered on, please unplug the power cord and wait for the machine to cool down before checking the Reset protecting button !

-83

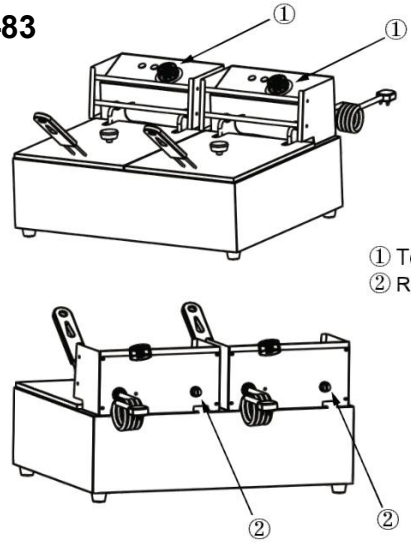

① Temperature knob
② Reset protecting button

MODEL: SC-102V

Attention:
If the product is not powered on, please unplug the power cord and wait for the machine to cool down before checking the Reset protecting button and timer set !

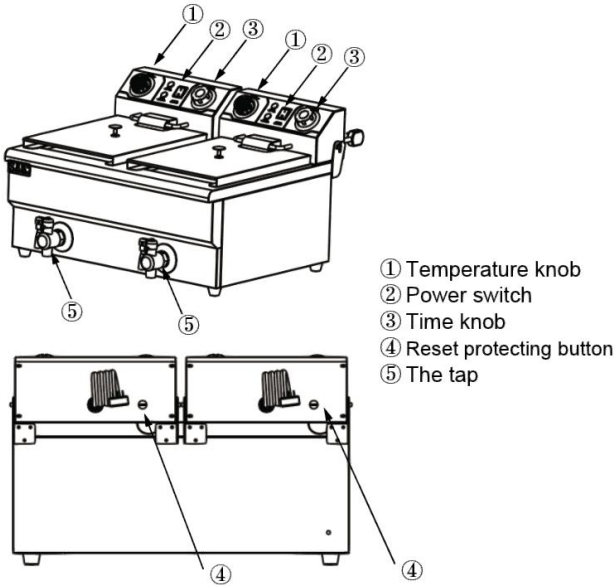

OPERATING INSTRUCTIONS

Avant d'utiliser l'appareil pour la première fois, décollez toute étiquette promotionnelle matériaux et matériaux d'emballage, et vérifiez que les plaques de cuisson sont propres et exemptes de poussière. Si nécessaire, essuyez-les avec un chiffon humide. Étalez-la avec un torchon absorbant et essuyez tout excès d'huile. Lorsque votre appareil est chauffé pour la première fois, il peut émettre une légère fumée ou odeur, ce qui est normal pour de nombreux appareils de chauffage et n'affectera pas la sécurité de votre appareil.
Veuillez jeter soigneusement tous les sacs en plastique et les garder hors de portée des enfants et des animaux domestiques .
1. Placez la machine sur une surface propre, sèche et plane à

proximité d'une prise de courant.
2. Branchez le cordon dans la prise murale.
3. L'utilisateur doit placer l'huile sur la demi-friteuse lors de son utilisation.
4. Allumez l'interrupteur d'alimentation (le SC-82 n'a pas d'interrupteur d'alimentation) et le vert Le voyant lumineux s'allumera pendant que le four est sous tension. Tourne le Bouton de température dans le sens des aiguilles d'une montre pour régler la température à la température souhaitée. température. En même temps, le voyant rouge est allumé, indiquant que le radiateur électrique commence à chauffer et que la température de l'huile commence se lever.
5. Lorsque la température atteint le niveau souhaité, le contrôleur de chaleur s'éteint automatiquement, tandis que le voyant rouge s'éteint et que le radiateur électrique arrête de chauffer.
6. Lorsque la température est légèrement inférieure, le contrôleur de chaleur se mettra automatiquement sous tension, le voyant rouge et le voyant vert seront allumés, le chauffage électrique fonctionnera à nouveau et la température augmentera.
7. Une fois terminé, pour des raisons de sécurité, veuillez tourner le bouton de température dans le sens inverse des aiguilles d'une montre jusqu'à la position limite et couper l'alimentation.
REMARQUE : Cela fonctionne de cette manière à plusieurs reprises afin de garantir que la température est certaine dans une plage.

SC-102V TIMER SETS

Seul le SC-10 1 V /SC-102V nécessite le réglage d'une minuterie, le SC-82 /SC-83 n'en a pas besoin .

1. Si vous tournez le bouton de temps sur "ON", la machine restera allumée .

2. Si vous réglez le bouton de temps sur la plage « 0-60 minutes », la minuterie commencera le compte à rebours et l'alimentation sera coupée une fois le temps écoulé.

Attention:

Ne le laissez jamais sans surveillance pendant la fonction compte à rebours « 0-60 min » pour éviter les accidents de sécurité et les échecs de cuisson des aliments .

TIPS & HINTSIONS

1. La housse est conçue pour rester au chaud et propre. Lorsque l'utilisateur met le couvercle, il doit s'assurer qu'il n'y a pas d'eau dessus au cas où de l'eau coulerait dans la casserole et des éclaboussures d'huile chaude.
2. Le panier spécial fermé est utilisé pour frire de petits morceaux de nourriture. Il y a un cintre et une poignée sur le panier. Mettez le panier dans l'huile lors de la production. Après avoir terminé, suspendez le panier et filtrez l'excès d'huile.
3. La plaque arrière est conçue pour protéger le tube chauffant électrique. Lors de la friture des aliments, la plaque arrière doit être placée dans le bac à huile.
4. Lorsque l'utilisateur l'utilise, il doit conserver **l'huile sur la moitié du POT d'huile et de l'huile. NE DÉPASSEZ PAS LA LIGNE LA PLUS ÉLEVÉE.**
5. **FAITES ATTENTION AUX ÉCLABOUSSURES D'HUILE PENDANT LE FONCTIONNEMENT.**
6 . Le robinet peut être utilisé pour vidanger l'huile de refroidissement, mais veuillez vous assurer que le robinet est FERMÉ lorsque l'appareil est allumé.--- **ONLF POUR SC-102V**

REMARQUE : Chaque friteuse avec une plage de température de 50 à 200 °C (122 °F à 392 °F) est dotée d'un « bouton de protection contre la surchauffe » qui fonctionnera pour protéger le machine lorsque la température est supérieure à la valeur définie. Lorsqu'elle est utilisée encore une fois, l'utilisateur doit appuyer sur le bouton de

protection pour le réinitialiser, puis l'utilisateur peut l'utiliser normalement.

CLEANING AND MAINTENANCE

1. Une fois que vous avez terminé , retirez la fiche de la prise électrique. sortie. Laissez le couvercle supérieur ouvert et laissez les grilles refroidir complètement avant de les nettoyer.
2. Si l'utilisateur souhaite verser de l'huile hors du pot, il doit le faire une fois que la température de l'huile est revenue à la normale. Tout d'abord, l'utilisateur retire le panier et la plaque arrière, puis coupez l'électricité et le boîtier de contrôle du chiffre d'affaires (à ce moment les tubes de chauffage électrique dans le pot sont dressés) ou l'utilisateur sort le boîtier de contrôle et le place dans un endroit sec afin que l'utilisateur puisse sortir le pot d'huile et le nettoyer.
3. L'utilisateur doit nettoyer régulièrement les résidus d'huile et la saleté sur le tube de chauffage électrique.
4. Pour l'extérieur, essuyez avec un chiffon doux et sec. linge sec. N'utilisez jamais de nettoyant abrasif ou de tampon agressif.
5. Tout autre entretien doit être effectué par un représentant de service agréé.

PRUDENCE:

1. Jamais immerger le cordon, la fiche ou l'appareil dans l'eau ou d'autres liquides.

2. Afin d'éviter tout danger dû à un réenclenchement involontaire du coupe-circuit thermique, cet appareil ne doit pas être alimenté via une source externe. dispositif de commutation, tel qu'une minuterie, ou connecté à un circuit qui est régulièrement allumé et éteint par l'utilitaire.

STORAGE

1. Débranchez toujours la machine avant de la ranger.
2. Assurez-vous toujours que la machine nettoie au frais et au sec

avant de l'enfiler.

DOPPELTANK, ELEKTRISCH

FRITTEUSE

MODELL: SC-82 / SC-83 / SC-101V / SC-102V

DUAL TANK ELECTRIC DEEP FRYER

MODELL: SC-82 MODELL: SC-101V

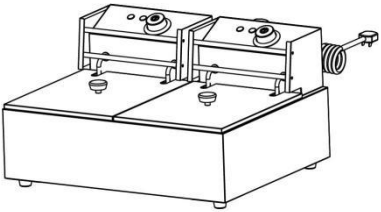

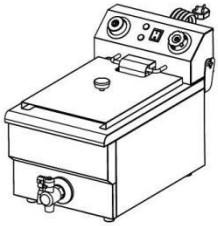

MODELL: SC-83 MODELL: SC-102V

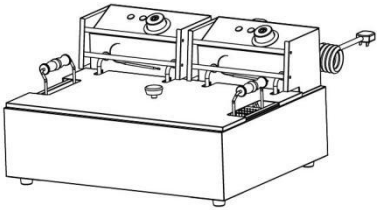

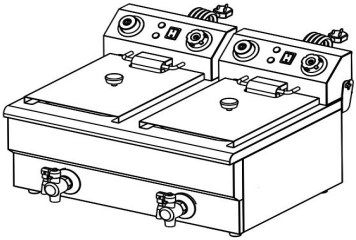

	Warnung: Um das Verletzungsrisiko zu verringern, muss der Benutzer die Bedienungsanleitung sorgfältig lesen.
	Achten Sie auf hohe Temperaturen, um Verbrennungen zu vermeiden.
	KORREKTE ENTSORGUNG Dieses Produkt unterliegt den Bestimmungen der europäischen Richtlinie 2012/19/EU. Das Symbol einer durchgestrichenen Mülltonne weist darauf hin, dass das Produkt in der Europäischen Union einer getrennten Müllentsorgung unterliegt. Dies gilt für das Produkt und alle mit diesem Symbol gekennzeichneten Zubehörteile. So gekennzeichnete Produkte dürfen nicht im normalen Hausmüll entsorgt werden, sondern müssen an einer Sammelstelle für das Recycling von elektrischen und elektronischen Geräten abgegeben werden.
CE UK CA	Compliance ist eine Sicherheitszertifizierung der EG und des Vereinigten Königreichs.
	HAUS NUR ZUM HALTEN UND VERWENDEN .
	ACHTUNG ! Das Wasser im Öltank muss trocken gewischt und die Ölrückstände vor Gebrauch gereinigt werden. Es ist verboten, dem Öl Wasser oder gefrorene Gegenstände hinzuzufügen. während des Gebrauchs, da sonst Öl verspritzt.

IMPORTANT SAFEGUARD

Vielen Dank für die Verwendung dieses Produkts. Um

sicherzustellen, dass Sie das Gerät richtig bedienen können, lesen Sie diese Anleitung vor der Inbetriebnahme sorgfältig durch und bewahren Sie sie für spätere Verwendung auf. Bitte lesen Sie die Vorsichtsmaßnahmen und Sicherheitsregeln auf dieser Seite, um eine sichere Verwendung zu gewährleisten. In diesem Handbuch werden Sicherheitswarnungen, Vorsichtsmaßnahmen sowie Bedienung, Wartung und Reinigung beschrieben. Die in diesem Handbuch beschriebenen Warnungen und Anweisungen können nicht alle möglichen Bedingungen und Situationen abdecken, die auftreten können. Vorsicht und gesunder Menschenverstand sind bei diesem Produkt nicht angebracht, da die Verwendung diesen Vorschriften entspricht. Bitte konsultieren Sie einen Arzt, bevor Sie ein Trainingsprogramm beginnen oder anstrengende Ausdaueraktivitäten auf dem Gerät durchführen.
Bitte lesen Sie ALLE Anweisungen, bevor Sie Ihre Maschine verwenden.

Bitte lesen Sie ALLE Anweisungen, bevor Sie Ihre Maschine verwenden .

1. Stellen Sie sicher, dass die Spannung in Ihrer Steckdose mit der Spannung auf dem Typenschild des Geräts übereinstimmt.
2. Lassen Sie Kinder, Jugendliche und Haustiere nicht in die Nähe der Maschine kommen oder diese berühren.
3. Berühren Sie die heiße Oberfläche nicht direkt mit den Händen. Benutzen Sie zur Bedienung immer den Griff oder Drehknopf.
4. Um einen Stromschlag zu vermeiden, tauchen Sie das Kabel oder den Stecker nicht in Wasser oder andere Flüssigkeiten.
5. Tauchen Sie das Gerät nicht in Wasser oder andere Flüssigkeiten.
6. Ziehen Sie den Stecker aus der Steckdose, wenn Sie das Gerät nicht benutzen und bevor Sie es reinigen. Lassen Sie das Gerät abkühlen, bevor Sie Teile einbauen oder entfernen und bevor Sie es reinigen.
7. Kühlen Sie die heißen Teile vor dem Betrieb und der Reinigung ab .

8. Betreiben Sie das Gerät nicht mit beschädigtem Kabel oder Stecker, Fehlfunktionen oder mechanischen Schäden. Senden Sie es zur Überprüfung und Reparatur an Ihr nächstgelegenes autorisiertes Servicecenter (NUR Techniker sollten das Gerät öffnen).
9. Die Verwendung von Zubehör oder Zusatzgeräten, die nicht vom Hersteller bereitgestellt oder empfohlen werden, kann zu Verletzungen führen.
10. Wenn die Maschine längere Zeit nicht benutzt wird, ziehen Sie den Stecker, reinigen Sie sie, decken Sie sie ab und lagern Sie sie an einem trockenen und sicheren Ort.
11. Lassen Sie das Netzkabel nicht über die Tisch- oder Thekenkante hängen und vermeiden Sie, dass es mit heißen Oberflächen in Berührung kommt.
12. Stellen Sie das Gerät nicht auf oder in die Nähe von heißer Luft, elektrischen Brennern oder Heizgeräten.
13. Schalten Sie die Steckdose immer aus, bevor Sie ein Netzkabel einstecken oder Ziehen Sie den Stecker. Halten Sie den Stecker fest, anstatt am Kabel zu ziehen.
1 4 . Verwenden Sie das Gerät ausschließlich für den angegebenen Zweck. Nicht im Freien verwenden.
15 . **Außerhalb der Reichweite von Kindern aufbewahren.** Lassen Sie es während des Gebrauchs niemals unbeaufsichtigt.
1 6 . **REINIGEN SIE ES NICHT MIT SCHLEIFENDEN MATERIALIEN** .
1 7 . Überprüfen Sie immer, ob dieses Gerät an eine geerdete Steckdose mit der entsprechenden Stromversorgung angeschlossen ist. Stellen Sie sicher, dass die verwendete Steckdose ordnungsgemäß geerdet ist. Wenn nicht, müssen Sie eine geerdete Steckdose installieren. Lassen Sie die Die Arbeiten dürfen nur von einem zertifizierten Elektriker durchgeführt werden, der über die erforderliche Qualifikation verfügt, um die örtlichen Sicherheits- und Elektrovorschriften einzuhalten.
18 . Stellen Sie sicher, dass die verwendete Steckdose, der Stecker

und das Kabel in gutem Zustand sind betriebsbereiten Zustand. Beschädigte Komponenten sollten von einem zertifizierten Elektriker repariert werden, der die örtlichen Sicherheits- und Elektrovorschriften erfüllt. Selbst Wenn Ihr Netzkabel ordnungsgemäß funktioniert, halten Sie es von Wasser fern und Vermeiden Sie, dass es über Teppiche oder Heizgeräte läuft.
19 . Vermeiden Sie die Verwendung in der Nähe von brennbaren Flüssigkeiten, Gasen, Staub oder anderen explosiven Situationen.
20 . Bewegen Sie die Maschine nicht vor dem Abkühlen und während des Aufheizens
2 1 . Betreiben Sie die Maschine nicht in einer Gerätegarage oder unter einer Wand. Schrank. Ziehen Sie bei der Lagerung in einer Garage mit Elektrogeräten immer den Stecker aus der Steckdose. Andernfalls besteht Brandgefahr, insbesondere wenn die Maschine die Garagenwand berührt oder die Tür beim Schließen die Garagenwand berührt.
2 1 . Typ Y-Anschluss: Wenn das Netzkabel beschädigt ist, muss es vom Hersteller, seinem Kundendienst oder ähnlich qualifizierten Personen in um eine Gefahr zu vermeiden.
2 3 . Kinder dürfen nicht mit dem Gerät spielen. Reinigung und Benutzerwartung dürfen nicht von Kindern ohne Aufsicht durchgeführt werden.
2 4 . Wenn der Benutzer es verwendet, sollte der Benutzer **Öl über die Hälfte des Öltopfs und Öl halten ÜBERSCHREITEN SIE DIE HÖCHSTE LINIE NICHT. VORSICHTIG, DASS WÄHREND DES BETRIEBS ÖLSPRITZT .**
25. Dieses Gerät kann von Kindern ab 8 Jahren und von Personen mit eingeschränkten physischen, sensorischen oder geistigen Fähigkeiten oder mangelnder Erfahrung und Kenntnissen verwendet werden, wenn sie beaufsichtigt werden oder Anweisungen zur sicheren Verwendung des Geräts erhalten haben und die damit verbundenen Gefahren verstehen. Kinder dürfen nicht allein mit der Maschine spielen. Reinigung und Benutzerwartung dürfen nicht von Kindern ohne Aufsicht durchgeführt werden. Haustiere sollten vom

Produkt ferngehalten werden.

IMPORTANT SAFEGUARD

MODELL	Region	Stromspannung	Eingangsleistung	Steckertyp
SC-82	amerikanisch	1500W+1500W	Wechselstrom 110–120 V, 60 Hz	Amerikanischer STECKER
	europäisch	2500W+2500W	Wechselstrom 220–240 V, 50 Hz	Europäischer Stecker
SC-8 3	amerikanisch	1500W+1500W	Wechselstrom 110–120 V, 60 Hz	Amerikanischer STECKER
	europäisch	2500W+2500W	Wechselstrom 220–240 V, 50 Hz	Europäischer Stecker
SC-10 1 V	amerikanisch	1500 W	Wechselstrom 110–120 V, 60 Hz	Amerikanischer STECKER
	europäisch	3000 W	Wechselstrom 220–240 V, 50 Hz	Europäischer Stecker
SC-102V	amerikanisch	1500W+1500W	Wechselstrom 110–120 V, 60 Hz	Amerikanischer STECKER
	europäisch	3000W+3000W	Wechselstrom 220–240 V, 50 Hz	Europäischer Stecker

Aufmerksamkeit:

1. Die für dieses Gerät verwendete Spannung muss mit der Versorgungsspannung übereinstimmen.
2. Benutzer müssen es in der Nähe des Netzschalters und der Sicherung installieren.
3.Die Erdungsschraube des Geräts wird mit einem Kupferdraht von mindestens 2,5 mm² befestigt und erfüllt die

Sicherheitsanforderungen sowie eine zuverlässige Erdung.

4. Wenn das Produkt nicht eingeschaltet ist, ziehen Sie bitte das Netzkabel ab und warten Sie, bis das Gerät abgekühlt ist, bevor Sie die Reset-Schutztaste aktivieren!

PRODUCT COMPONENTS

MODEL: SC-101V

Attention:
If the product is not powered on, please unplug the power cord and wait for the machine to cool down before checking the Reset protecting button !

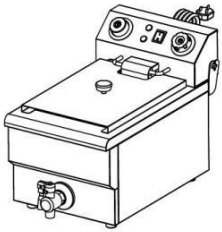

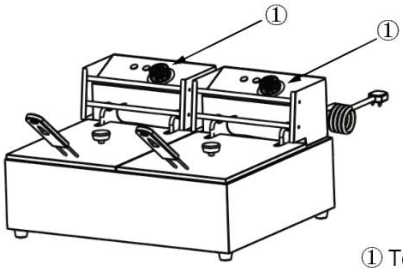

① Temperature knob
② Reset protecting button

-83

Attention:
If the product is not powered on, please unplug the power cord and wait for the machine to cool down before checking the Reset protecting button !

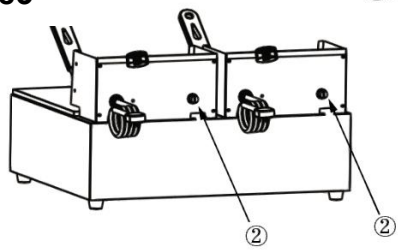

MODEL: SC-102V

Attention:
If the product is not powered on, please unplug the power cord and wait for the machine to cool down before checking the Reset protecting button and timer set !

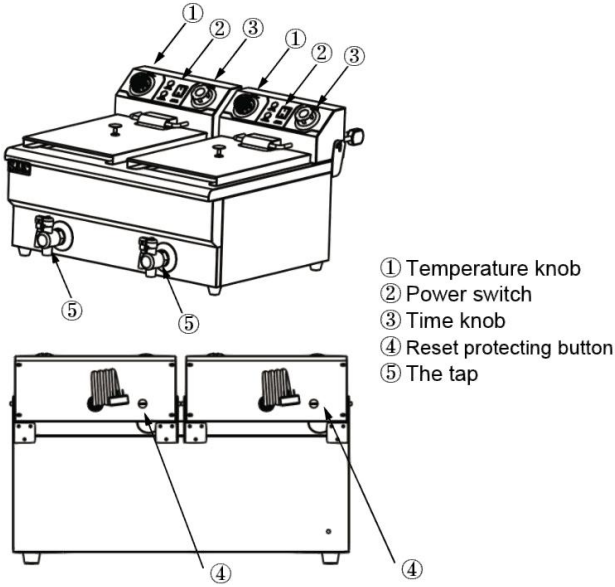

OPERATING INSTRUCTIONS

Vor der ersten Inbetriebnahme des Gerätes alle Werbeaufkleber abziehen Materialien und Verpackungsmaterial und prüfen Sie, ob die Kochplatten sauber und staubfrei sind. Wischen Sie sie bei Bedarf mit einem feuchten Tuch ab. Mit einem saugfähigen

Küchentuch verteilen und überschüssiges Öl abwischen. Beim ersten Aufheizen Ihres Geräts kann es zu leichter Rauch- oder Geruchsentwicklung kommen. Dies ist bei vielen Heizgeräten normal und hat keine Auswirkungen auf die Sicherheit Ihres Geräts. Bitte entsorgen Sie alle Plastiktüten sorgfältig und bewahren Sie sie außerhalb der Reichweite von Kindern und Haustieren auf .

1. Stellen Sie die Maschine auf eine saubere, trockene und ebene Fläche in der Nähe einer Steckdose.
2. Stecken Sie das Kabel in die Steckdose.
3. Der Benutzer sollte das Öl während des Gebrauchs auf die Hälfte der Fritteuse geben.
4. Schalten Sie den Netzschalter ein (SC-82 hat keinen Netzschalter) und die grüne Die Kontrollleuchte leuchtet, während der Ofen mit Strom versorgt wird. Temperaturregler im Uhrzeigersinn, um die gewünschte Temperatur einzustellen. Temperatur. Gleichzeitig leuchtet die rote Kontrollleuchte und zeigt damit an, dass die elektrische Heizung zu heizen beginnt und die Temperatur des Öls beginnt aufsteigen.
5. Wenn die Temperatur das gewünschte Niveau erreicht, schaltet der Wärmeregler automatisch ab, während die rote Kontrollleuchte erlischt und die elektrische Heizung aufhört zu heizen.
6. Wenn die Temperatur etwas niedriger ist, wird der Wärmeregler automatisch aktiviert, die rote Kontrollleuchte und die grüne Kontrollleuchte leuchten auf, die elektrische Heizung funktioniert wieder und die Temperatur steigt.
7. Wenn Sie fertig sind, drehen Sie aus Sicherheitsgründen den Temperaturknopf gegen den Uhrzeigersinn bis zum Anschlag und schalten Sie die Stromversorgung aus.

HINWEIS: Dieser Vorgang wird wiederholt durchgeführt, um sicherzustellen, dass die Temperatur in einem bestimmten Bereich liegt.

SC-102V TIMER SETS

Nur für SC-10 1 V /SC-102V ist die Einstellung eines Timers erforderlich, für SC-82 /SC-83 ist dies nicht erforderlich .

1. Wenn Sie den Zeitknopf auf „ON“ drehen, bleibt die Maschine eingeschaltet .
2. Wenn Sie den Zeitknopf auf den Bereich „0 – 60 Minuten“ einstellen beginnt der Timer herunterzuzählen und die Stromzufuhr wird nach Ablauf der Zeit unterbrochen.

Aufmerksamkeit:
Um Sicherheitsunfälle und Kochfehler zu vermeiden, lassen Sie das Gerät während der Countdown-Funktion „0–60 Min.“ niemals unbeaufsichtigt .

TIPS & HINTSIONS

1. Der Deckel ist so konzipiert, dass er warm und sauber bleibt. Wenn der Benutzer den Deckel aufsetzt, sollte er darauf achten, dass sich kein Wasser darauf befindet, da sonst Wasser in den Topf gelangt und heißes Öl spritzt.
2. Der beiliegende Spezialkorb dient zum Frittieren kleiner Lebensmittelstücke. Am Korb befinden sich ein Aufhänger und ein Griff. Legen Sie den Korb während der Zubereitung in Öl. Hängen Sie den Korb nach der Zubereitung auf und filtern Sie das überschüssige Öl heraus.
3. Die Rückplatte dient zum Schutz des elektrischen Heizrohrs. Beim Frittieren von Lebensmitteln muss die Rückplatte in die Ölwanne gelegt werden.
4. Wenn der Benutzer es verwendet, sollte der Benutzer **Öl über die Hälfte des Öltopfs und Öl halten Überschreiten Sie die höchste Linie nicht.**

5. **Achten Sie während des Betriebs auf Ölspritzel.**
6 . Der Hahn kann zum Ablassen des Kühlöls verwendet werden. Achten Sie jedoch darauf, dass der Hahn geschlossen ist, wenn die Stromversorgung eingeschaltet wird. --- **ONLF FÜR SC-102V**
HINWEIS: Jede Fritteuse mit einem Temperaturbereich von 50-200°C (122°F-392°F) verfügt über einen „Überhitzungsschutz-Reset-Knopf“, der zum Schutz der Maschine, wenn die Temperatur höher als der eingestellte Wert ist. Bei Verwendung Auch hier sollte der Benutzer die Schutztaste drücken, um es zurückzusetzen, und kann es dann normal verwenden.

CLEANING AND MAINTENANCE

1. Wenn Sie mit der Benutzung fertig sind , ziehen Sie den Stecker aus der Steckdose. Lassen Sie den oberen Deckel geöffnet und die Gitter vor der Reinigung vollständig abkühlen.
2. Wenn der Benutzer Öl aus dem Topf gießen möchte, sollte er dies tun, nachdem die Temperatur des Öls auf den Normalwert gesunken ist. Zuerst nimmt der Benutzer den Korb und die Rückplatte heraus. Schalten Sie dann den Strom ab und schalten Sie den Steuerkasten ein (in diesem Moment sind die elektrischen Heizröhren im Topf aufrecht), oder der Benutzer nimmt den Steuerkasten heraus und legt ihn an einen trockenen Ort, sodass er den Öltopf herausnehmen und reinigen kann.
3. Der Benutzer sollte elektrische Heizrohre regelmäßig von Öl- und Schmutzrückständen befreien.
4. Wischen Sie die Außenseite mit einem weichen, trockenen Tuch ab. Verwenden Sie niemals ein Scheuermittel oder einen harten Schwamm.
5. Alle anderen Wartungsarbeiten sollten von einem autorisierten Servicemitarbeiter durchgeführt werden.

VORSICHT:

1. Niemals tauchen kabel, Stecker oder Gerät in Wasser oder andere Flüssigkeiten eintauchen.

2. Um eine Gefährdung durch unbeabsichtigtes Zurücksetzen des Thermoschutzschalters zu vermeiden, darf dieses Gerät nicht über eine externe Stromversorgung versorgt werden. Schaltgerät, wie z. B. eine Zeitschaltuhr, oder an einen Schaltkreis angeschlossen, der regelmäßig vom Energieversorger ein- und ausgeschaltet.

STORAGE

1. Ziehen Sie vor der Lagerung immer den Stecker aus der Maschine.
Reinigen immer sicher, dass die Maschine kühl und trocken ist.

DOPPIO SERBATOIO ELETTRICO

FRIGGITRICE

MODELLO: SC-82 / SC-83 / SC-101V / SC-102V

DUAL TANK ELECTRIC DEEP FRYER

MODELLO: SC-82 MODELLO: SC-101V

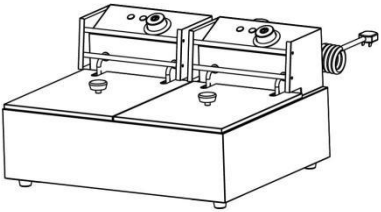

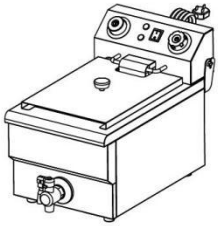

MODELLO: SC-83 MODELLO: SC-102V

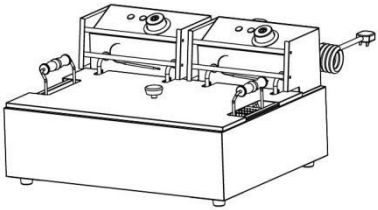

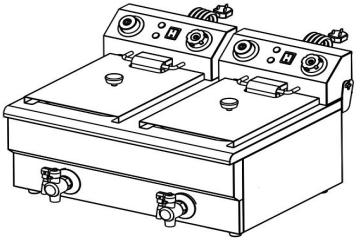

	Avvertenza: per ridurre il rischio di lesioni, l'utente deve leggere attentamente il manuale di istruzioni.
	Fare attenzione alle alte temperature per evitare ustioni.
	CORRETTO SMALTIMENTO Questo prodotto è soggetto alle disposizioni della Direttiva Europea 2012/19/CE. Il simbolo del bidone della spazzatura barrato indica che nell'Unione Europea il prodotto richiede la raccolta differenziata dei rifiuti. Ciò vale per il prodotto e tutti gli accessori contrassegnati da questo simbolo. I prodotti contrassegnati come tali non possono essere smaltiti con i normali rifiuti domestici, ma devono essere portati in un punto di raccolta per il riciclaggio di dispositivi elettrici ed elettronici
	La conformità è una certificazione di sicurezza CE e Regno Unito.
	CASA TENERE SOLO PER L'USO .
	AVVERTIMENTO ! L'acqua nel serbatoio dell'olio deve essere asciugata e i residui di olio devono essere puliti prima dell'uso. È vietato aggiungere all'olio acqua o oggetti ghiacciati durante l'uso, altrimenti l'olio schizzerà.

IMPORTANT SAFEGUARD

Grazie per aver utilizzato questo prodotto. Per essere sicuri di poter utilizzare correttamente la macchina, leggere attentamente queste

istruzioni prima di utilizzarla e conservarle adeguatamente per riferimento futuro. Si prega di leggere le precauzioni e le regole di sicurezza di questa pagina per garantire un utilizzo sicuro. Questo manuale descrive gli avvisi di sicurezza, le precauzioni, il funzionamento, la manutenzione e la pulizia. Le avvertenze e le istruzioni contenute nel presente manuale non possono coprire tutte le possibili condizioni e situazioni che potrebbero verificarsi. Attenzione e buon senso non sono incorporati in questo prodotto poiché gli usi saranno conformi a questi codici. Consultare un medico prima di iniziare un programma di allenamento o di intraprendere un'attività di resistenza faticosa sul dispositivo.
Si prega di leggere TUTTE le istruzioni prima di utilizzare la macchina.

Si prega di leggere TUTTE le istruzioni prima di utilizzare la macchina .

1. Assicuratevi che il voltaggio della presa corrisponda a quello indicato sulla targhetta identificativa dell'apparecchio.
2. Non lasciare che bambini, minorenni e animali domestici si avvicinino o tocchino la macchina.
3. Non toccare la superficie calda direttamente con le mani. Utilizzare sempre la maniglia o la manopola per il funzionamento.
4. Per evitare scosse elettriche, non immergere il cavo o la spina in acqua o altri liquidi.
5. Non immergere l'apparecchio in acqua o in qualsiasi altro liquido.
6. Scollegare la macchina dalla presa quando non viene utilizzata e prima di pulirla. Raffreddare l'apparecchio prima di installare o rimuovere parti e prima di pulirlo.
7. Raffreddare le parti CALDE prima del funzionamento e della pulizia .
8. Non utilizzare il dispositivo con cavo o spina danneggiati, malfunzionamenti o con qualsiasi danno meccanico. Inviarlo al centro di assistenza autorizzato più vicino per l'esame e la riparazione (SOLO i tecnici dovrebbero aprire l'unità).

9. L'utilizzo di accessori o accessori non forniti o consigliati dal produttore può causare lesioni.
10. Se si prevede di non utilizzare la macchina per un lungo periodo, scollegarla, pulirla, coprirla e conservarla in un luogo asciutto e sicuro.
11. Non lasciare il cavo di alimentazione sospeso oltre il bordo del tavolo o del bancone e non lasciarlo entrare in contatto con superfici calde.
12. Non posizionare l'unità sopra o vicino ad aria calda, fornelli elettrici o stufe.
13. Spegnere sempre la presa prima di collegare o staccando la spina. Tenere la spina invece di tirare il cavo.
1 4 . Non utilizzare questa unità per scopi diversi dall'uso indicato. Non utilizzarlo all'aperto.
1 5 . **TENERE FUORI DALLA PORTATA DEI BAMBINI.** Non lasciarlo mai incustodito durante l'uso.
1 6 . **NON PULIRLO CON NESSUN MATERIALE ABRASICO** .
17 . Controllare sempre che questa macchina sia collegata a una presa con messa a terra con l'alimentazione elettrica appropriata. Assicurarsi che la presa a muro utilizzata sia adeguatamente collegata a terra. In caso contrario, è necessario installare una presa con messa a terra. Avere il lavoro eseguito solo da un elettricista certificato adeguatamente qualificato per soddisfare le norme elettriche e di sicurezza locali.
18 . Assicurarsi che la presa di corrente, la spina e il cavo utilizzati siano in buone condizioni condizioni di lavoro. I componenti danneggiati devono essere riparati da un elettricista certificato e qualificato per soddisfare le normative elettriche e di sicurezza locali. Anche se il cavo di alimentazione funziona correttamente, tenerlo lontano dall'acqua e evitare di farlo scorrere su tappeti o apparecchi riscaldanti.
19 . Evitare di utilizzarlo in presenza di liquidi infiammabili, gas, polvere o altre situazioni esplosive.
20 . Non spostare la macchina prima del raffreddamento e durante il

riscaldamento
2 1 . Non utilizzare la macchina in un garage per elettrodomestici o sotto un muro mobiletto. Scollegare sempre l'unità dalla presa elettrica quando si ripone in un garage per elettrodomestici. In caso contrario, potrebbe verificarsi un rischio di incendio, soprattutto se la macchina tocca la parete del garage o la porta la tocca mentre si chiude.
2 1 . Attacco di tipo Y: se il cavo di alimentazione è danneggiato, deve essere sostituito dal produttore, dal suo agente di assistenza o da personale similmente qualificato in per evitare un pericolo.
2 3 . I bambini non devono giocare con l'apparecchio. La pulizia e la manutenzione da parte dell'utente non devono essere effettuate da bambini senza supervisione.
2 4 . Quando l'utente lo utilizza, deve conservare **l'OLIO PIÙ DI METÀ VASO DELL'OLIO E L'OLIO NON SUPERARE LA LINEA PIÙ ALTA. FARE ATTENZIONE AGLI SCHIZZI DI OLIO DURANTE IL FUNZIONAMENTO.**
25. Questo apparecchio può essere utilizzato da bambini di età pari o superiore a 8 anni e da persone con ridotte capacità fisiche, sensoriali o mentali o con mancanza di esperienza e conoscenza se hanno ricevuto supervisione o istruzioni relative all'uso dell'apparecchio in modo sicuro e hanno compreso i rischi connessi. I bambini non devono giocare da soli con la macchina. La pulizia e la manutenzione da parte dell'utente non devono essere effettuate da bambini senza supervisione. Gli animali domestici devono stare lontani dal prodotto.

IMPORTANT SAFEGUARD

MODELLO	Regione	Voltaggio	Potenza di ingresso	Tipo di spina
SC-82	american o	1500W+1500W	CA 110-120 V 60 Hz	SPINA americana

	europeo	2500W+2500W	CA 220-240 V 50 Hz	SPINA europea
SC- 83	americano	1500W+1500W	CA 110-120 V 60 Hz	SPINA americana
	europeo	2500W+2500W	CA 220-240 V 50 Hz	SPINA europea
SC-10 1 V	americano	1500W	CA 110-120 V 60 Hz	SPINA americana
	europeo	3000W	CA 220-240 V 50 Hz	SPINA europea
SC-102V	americano	1500W+1500W	CA 110-120 V 60 Hz	SPINA americana
	europeo	3000W+3000W	CA 220-240 V 50 Hz	SPINA europea

Attenzione:

1. La tensione utilizzata per questo dispositivo deve essere uguale alla tensione di alimentazione.
2. Gli utenti devono installarlo vicino all'interruttore di alimentazione e al fusibile.
3. La messa a terra dell'apparecchiatura viene fissata con l'applicazione di un filo di rame non inferiore a 2,5 mm² e soddisfa i requisiti di sicurezza e una messa a terra affidabile
4. **Se il prodotto non è acceso, scollegare il cavo di alimentazione e attendere che la macchina si raffreddi prima di controllare il pulsante di protezione Reset!**

PRODUCT COMPONENTS

MODEL: SC-101V

Attention:
If the product is not powered on, please unplug the power cord and wait for the machine to cool down before checking the Reset protecting button !

Attention:
If the product is not powered on, please unplug the power cord and wait for the machine to cool down before checking the Reset protecting button !

-83

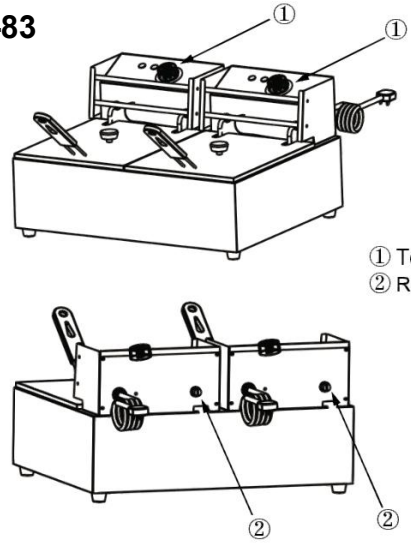

① Temperature knob
② Reset protecting button

MODEL: SC-102V

Attention:
If the product is not powered on, please unplug the power cord and wait for the machine to cool down before checking the Reset protecting button and timer set !

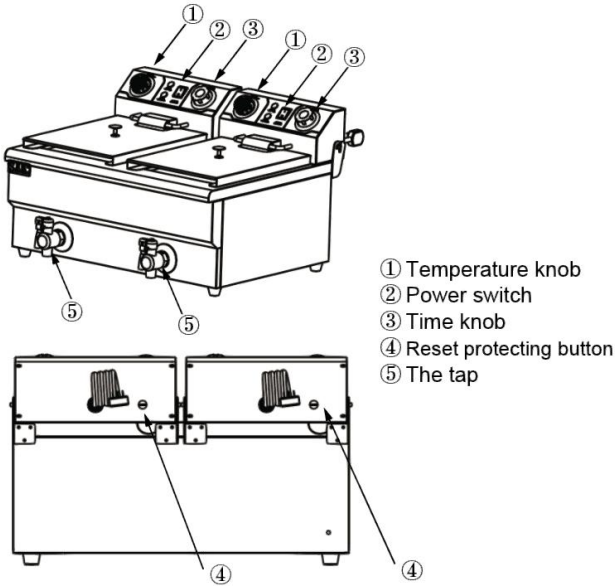

OPERATING INSTRUCTIONS

Prima di utilizzare l'apparecchio per la prima volta, rimuovere eventuali promozioni materiali e materiali di imballaggio e verificare che le piastre di cottura siano pulite e prive di polvere. Se necessario, pulirli con un panno umido. Stendetela con un canovaccio da cucina assorbente e asciugate l'eventuale olio in eccesso. Quando l'apparecchio viene riscaldato per la prima volta, potrebbe emettere un leggero fumo o odore, che è normale per molti apparecchi di riscaldamento e non influirà sulla sicurezza dell'apparecchio.
Si prega di smaltire con cura tutti i sacchetti di plastica e di tenerli lontano dalla portata dei bambini e degli animali domestici .
1. Posizionare la macchina su una superficie pulita, asciutta e piana vicino a una presa di corrente.

2. Collegare il cavo alla presa a muro.
3. L'utente deve posizionare l'olio sulla mezza friggitrice durante l'uso.
4. Accendere l'interruttore di alimentazione (SC-82 non ha un interruttore di alimentazione) e il verde la spia sarà accesa mentre il forno è alimentato. Gira il manopola della temperatura in senso orario per regolare la temperatura come desiderato temperatura. Allo stesso tempo, la spia rossa si accende, indicando che il riscaldatore elettrico inizia a riscaldarsi e la temperatura dell'olio inizia salire.
5. Quando la temperatura raggiunge il livello desiderato, il regolatore di calore si spegne automaticamente, mentre la spia rossa si spegne e il riscaldatore elettrico smette di riscaldare.
6. Quando la temperatura è leggermente inferiore, il termoregolatore si attiverà si accenderà automaticamente, la spia rossa e la spia verde si accenderanno, il riscaldatore elettrico funzionerà di nuovo e la temperatura aumenterà.
7. Al termine, per sicurezza, ruotare la manopola della temperatura in senso antiorario fino alla posizione limite e interrompere l'alimentazione.
NOTA: funziona ripetutamente in questo modo per garantire che la temperatura rientri in un determinato intervallo.

SC-102V TIMER SETS

Solo SC-10 1 V /SC-102V richiede l'impostazione di un timer, SC-82 /SC-83 non lo richiede .

1. Se si gira la manopola del tempo su "ON", la macchina rimarrà accesa .
2. Se si regola la manopola del tempo sull'intervallo "0-60 minuti", il timer inizierà il conto alla rovescia e l'alimentazione verrà interrotta una

volta trascorso il tempo.

Attenzione:

Non lasciarlo mai incustodito durante la funzione di conto alla rovescia "0-60 minuti" per evitare incidenti di sicurezza e errori di cottura degli alimenti .

TIPS & HINTSIONS

1. La copertura è progettata per mantenerla calda e pulita. Quando l'utente mette il coperchio, deve assicurarsi che non vi sia acqua su di esso nel caso in cui l'acqua venga aspirata nella pentola e schizzi di olio caldo.
2. Il cestello speciale incluso viene utilizzato per friggere piccoli pezzi di cibo. C'è un gancio e una maniglia sul cestino. Metti il cestello nell'olio durante la produzione. Al termine, appendere il cestello e filtrare l'olio in eccesso.
3. La piastra posteriore è progettata per proteggere il tubo del riscaldamento elettrico. Quando si frigge il cibo, la piastra posteriore deve essere posizionata nella coppa dell'olio.
4. Quando l'utente lo utilizza, deve tenere **l'OLIO PIÙ DI METÀ CONTENITORE E OLIO NON SUPERARE LA LINEA PIÙ ALTA.**
5. **PRESTARE ATTENZIONE AGLI SCHIZZI DI OLIO DURANTE IL FUNZIONAMENTO.**
6 . Il rubinetto può essere utilizzato per scaricare l'olio di raffreddamento, ma assicurarsi che il rubinetto sia CHIUSO quando l'alimentazione è accesa.--- **ONLF PER SC-102V**

NOTA: Ogni friggitrice con un intervallo di temperatura compreso tra 50 e 200°C (122°F-392°F) è dotata di un "pulsante di protezione ripristino surriscaldamento" che funzionerà per proteggere la macchina quando la temperatura è superiore al valore impostato. Quando usato ancora una volta, l'utente deve premere il pulsante di protezione per reimpostarlo e quindi potrà utilizzarlo normalmente.

CLEANING AND MAINTENANCE

1. Una volta terminato l'utilizzo , staccare la spina dalla presa elettrica presa. Lasciare aperto il coperchio superiore e lasciare raffreddare completamente le griglie prima di pulirle.
2. Se l'utente desidera versare l'olio dalla pentola, deve farlo dopo che la temperatura dell'olio è scesa alla normalità. Innanzitutto, l'utente estrae il cestello e la piastra posteriore, quindi interrompere l'elettricità e la scatola di controllo del fatturato (in questo momento i tubi del riscaldamento elettrico nella pentola sono montati) oppure l'utente estrae la scatola di controllo e la mette in un luogo asciutto in modo che l'utente possa estrarre la pentola dell'olio e pulirla.
3. L'utente deve pulire regolarmente i residui di olio e sporcizia sul tubo del riscaldamento elettrico.
4. Per l'esterno, pulire con un panno morbido e asciutto. panno asciutto. Non utilizzare mai un detergente abrasivo o una spugnetta dura.
5. Qualsiasi altro intervento di manutenzione deve essere fornito da un rappresentante dell'assistenza autorizzato.

ATTENZIONE:

1. Mai immergere il cavo, spina o l'unità in acqua o altri liquidi.
2. Per evitare pericoli dovuti al ripristino involontario del dispositivo termico, questo apparecchio non deve essere alimentato tramite una rete esterna dispositivo di commutazione, come un timer, o collegato a un circuito che sia regolarmente acceso e spento dall'utenza.

STORAGE

1.Scollegare sempre la macchina prima di riporla.
2.Assicurarsi sempre che la macchina sia fresca e asciutta prima di infilarla.

ELÉCTRICO DE DOBLE TANQUE

FREIDORA

MODELO: SC-82 / SC-83 / SC-101V / SC-102V

DUAL TANK ELECTRIC DEEP FRYER

MODELO: SC-82 MODELO: SC-101V

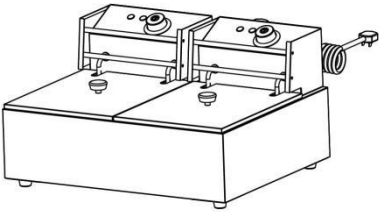

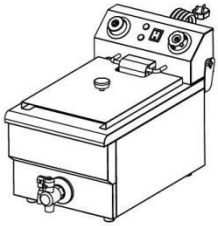

MODELO: SC-83 MODELO: SC-102V

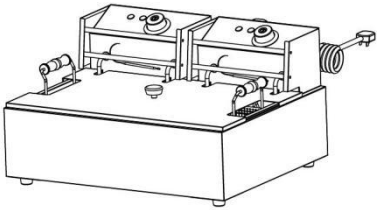

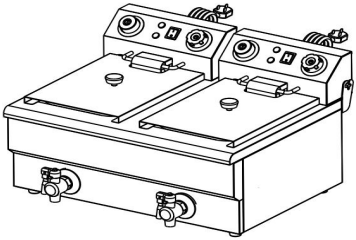

	Advertencia: para reducir el riesgo de lesiones, el usuario debe leer atentamente el manual de instrucciones.
	Preste atención a las altas temperaturas para evitar quemaduras.
	ELIMINACIÓN CORRECTA Este producto está sujeto a las disposiciones de la Directiva Europea 2012/19/CE. El símbolo que muestra un contenedor con ruedas tachado indica que el producto requiere recogida selectiva de basura en la Unión Europea. Esto se aplica al producto y a todos los accesorios marcados con este símbolo. Los productos marcados como tales no podrán desecharse con la basura doméstica normal, sino que deberán llevarse a un punto de recogida para el reciclaje de aparatos eléctricos y electrónicos.
CE UK CA	El cumplimiento es una certificación de seguridad de la CE y el Reino Unido.
	CASA MANTENER USO SOLAMENTE .
	ADVERTENCIA ! El agua del tanque de aceite debe secarse con un paño y los residuos de aceite deben limpiarse antes de su uso. Está prohibido añadir agua u objetos congelados al aceite. durante el uso, de lo contrario el aceite salpicará.

IMPORTANT SAFEGUARD

Gracias por usar este producto. Para asegurarse de que puede

operar la máquina correctamente, lea atentamente estas instrucciones antes de operarla y consérvelas adecuadamente para consultarlas en el futuro. Lea las precauciones y reglas de seguridad de esta página para garantizar su uso seguro. Este manual describirá las advertencias de seguridad, las precauciones y el funcionamiento, mantenimiento y limpieza. Las advertencias e instrucciones revisadas en este manual no pueden cubrir todas las condiciones y situaciones posibles que puedan ocurrir. Este producto no incluye precaución ni sentido común, ya que sus usos cumplirán con estos códigos. Consulte a un médico antes de comenzar un programa de entrenamiento o realizar una actividad de resistencia extenuante en el dispositivo.
Lea TODAS las instrucciones antes de utilizar su máquina.

Lea TODAS las instrucciones antes de utilizar su máquina .

1. Asegúrese de que el voltaje en su toma de corriente sea el mismo que el voltaje indicado en la etiqueta de clasificación del aparato.
2. No permita que los niños, menores y mascotas se acerquen o toquen la máquina.
3. No toque la superficie caliente directamente con las manos. Utilice siempre la manija o perilla para operar.
4. Para evitar descargas eléctricas, no sumerja el cable ni el enchufe en agua u otros líquidos.
5. No sumerja el aparato en agua ni en ningún otro líquido.
6. Desenchufe la máquina del tomacorriente cuando no esté en uso y antes de limpiarla. Enfríe el aparato antes de instalar o quitar piezas y antes de limpiarlo.
7. Enfríe las piezas CALIENTES antes de operarlas y limpiarlas .
8. No opere el dispositivo con un cable o enchufe dañado, mal funcionamiento o con cualquier daño mecánico. Envíelo a su centro de servicio autorizado más cercano para su examen y reparación (SÓLO los técnicos deben abrir la unidad).
9. El uso de accesorios o accesorios que no sean proporcionados o recomendados por el fabricante puede causar lesiones.

10. Si la máquina no va a utilizarse durante un largo período de tiempo, desenchúfela, límpiela, cúbrala y guárdela en un lugar seco y seguro.
11. No deje el cable de alimentación colgando sobre el borde de la mesa o mostrador ni permita que entre en contacto con superficies calientes.
12. No coloque la unidad sobre o cerca de aire caliente, quemadores o calentadores eléctricos.
13. Apague siempre la alimentación del tomacorriente antes de enchufarlo o desenchufar. Sostenga el enchufe en lugar de tirar del cable.
1 4 . No utilice esta unidad para ningún otro propósito que no sea el uso indicado. No lo utilice al aire libre.
15 . **MANTÉNGALO FUERA DEL ALCANCE DE LOS NIÑOS.** Nunca lo dejes desatendido mientras esté en uso.
dieciséis . **NO LIMPIARLO CON NINGÚN MATERIAL ABRASIVO** .
1 7 . Siempre verifique que esta máquina esté enchufada a un tomacorriente con conexión a tierra con el suministro eléctrico adecuado. Asegúrese de que el tomacorriente de pared que se utiliza esté correctamente conectado a tierra. De lo contrario, deberá instalar un tomacorriente con conexión a tierra. Tener el trabajo realizado únicamente por un electricista certificado que esté debidamente calificado para cumplir con los códigos eléctricos y de seguridad locales.
18 . Asegúrese de que el tomacorriente, el enchufe y el cable utilizados estén en buenas condiciones. condiciones de trabajo. Los componentes dañados deben ser reparados por un electricista certificado que esté calificado para cumplir con los códigos eléctricos y de seguridad locales. Incluso Si su cable de alimentación funciona correctamente, manténgalo alejado del agua y Evite dejarlo pasar sobre alfombras o aparatos de calefacción.
19 . Evite usarlo en presencia de líquidos inflamables, gases, polvo u otras situaciones explosivas.

20 . No mueva la máquina antes de enfriar y durante el calentamiento.
2 1 . No opere la máquina en un garaje de electrodomésticos o debajo de una pared. gabinete. Desenchufe siempre la unidad del tomacorriente cuando la guarde en un garaje para electrodomésticos. De lo contrario, se produciría riesgo de incendio, especialmente si la máquina toca la pared del garaje o la puerta al cerrar.
2 1 . Accesorio tipo Y: Si el cable de alimentación está dañado, debe ser reemplazado por el fabricante, su agente de servicio o personas igualmente calificadas en fin de evitar un peligro.
2 3 . Los niños no deben jugar con el aparato. La limpieza y el mantenimiento del usuario no deben ser realizados por niños sin supervisión.
2 4 . Cuando el usuario lo use, debe mantener **el ACEITE SOBRE LA MITAD DE LA OLLA DE ACEITE Y EL ACEITE. NO SUPERAR LA LÍNEA MÁS ALTA. TENGA CUIDADO CON LAS SALPICADURAS DE ACEITE DURANTE EL FUNCIONAMIENTO.**
25. Este aparato puede ser utilizado por niños a partir de 8 años y personas con capacidades físicas, sensoriales o mentales reducidas o con falta de experiencia y conocimiento si han recibido supervisión o instrucciones sobre el uso del aparato de forma segura y comprenden los peligros involucrados. Los niños no deben jugar solos con la máquina. La limpieza y el mantenimiento del usuario no deben ser realizados por niños sin supervisión. Las mascotas deben mantenerse alejadas del producto.

IMPORTANT SAFEGUARD

MODELO	**Región**	**Voltaje**	**Potencia de entrada**	**Tipo de enchufe**
SC-82	American o	1500W+1500W	CA 110-120 V 60 Hz.	ENCHUFE americano

	europeo	2500W+2500W	CA 220-240 V 50 Hz.	ENCHUFE europeo
SC-8 3	American o	1500W+1500W	CA 110-120 V 60 Hz.	ENCHUFE americano
	europeo	2500W+2500W	CA 220-240 V 50 Hz.	ENCHUFE europeo
SC- 10 1V	American o	1500W	CA 110-120 V 60 Hz.	ENCHUFE americano
	europeo	3000W	CA 220-240 V 50 Hz.	ENCHUFE europeo
SC-102V	American o	1500W+1500W	CA 110-120 V 60 Hz.	ENCHUFE americano
	europeo	3000W+3000W	CA 220-240 V 50 Hz.	ENCHUFE europeo

Atención:

1. El voltaje utilizado para este dispositivo debe ser el mismo que el voltaje de la fuente de alimentación.
2. Los usuarios deben instalarlo cerca del interruptor de alimentación y del fusible.
3.El equipo se atornilla a tierra con la aplicación de un cable de cobre de no menos de 2,5 mm² y cumple con los requisitos de seguridad y conexión a tierra confiable.
4. Si el producto no está encendido, desenchufe el cable de alimentación y espere a que la máquina se enfríe antes de comprobar el botón de protección Restablecer.

PRODUCT COMPONENTS

MODEL: SC-101V

Attention:
If the product is not powered on, please unplug the power cord and wait for the machine to cool down before checking the Reset protecting button !

Attention:
If the product is not powered on, please unplug the power cord and wait for the machine to cool down before checking the Reset protecting button !

-83

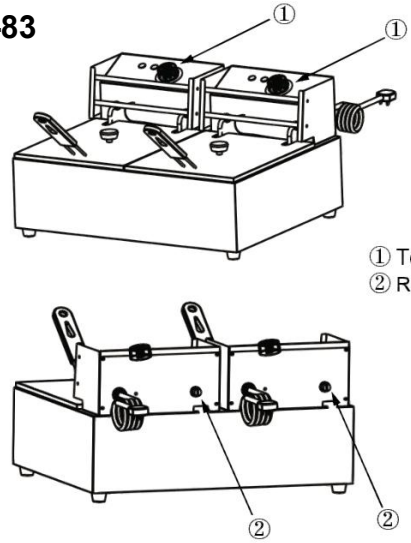

① Temperature knob
② Reset protecting button

MODEL: SC-102V

Attention:
If the product is not powered on, please unplug the power cord and wait for the machine to cool down before checking the Reset protecting button and timer set !

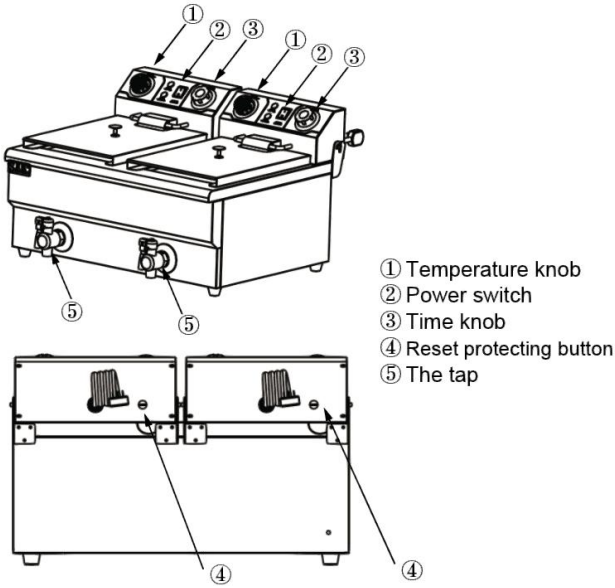

OPERATING INSTRUCTIONS

Antes de utilizar el aparato por primera vez, retire cualquier material promocional. materiales y materiales de embalaje, y comprobar que las placas de cocción estén limpias y libres de polvo. Si es necesario, límpielos con un paño húmedo. Extender con un paño de cocina absorbente y limpiar el exceso de aceite. Cuando su aparato se calienta por primera vez, puede emitir un ligero humo u olor, lo cual es normal en muchos aparatos de calefacción y no afectará la seguridad de su aparato.

Deseche todas las bolsas de plástico con cuidado y manténgalas alejadas de los niños y las mascotas .

1. Coloque la máquina sobre una superficie limpia, seca y nivelada cerca de un tomacorriente con base de enchufe.

2. Conecte el cable al tomacorriente de pared.
3. El usuario debe colocar el aceite en la media freidora cuando esté en uso.
4. Encienda el interruptor de encendido (SC-82 no tiene interruptor de encendido) y el verde La luz indicadora estará encendida mientras se suministra energía al horno. Gire el Perilla de temperatura en el sentido de las agujas del reloj para ajustar la temperatura al nivel deseado. temperatura. Al mismo tiempo, la luz indicadora roja se enciende, indicando que el calentador eléctrico comienza a calentarse y la temperatura del aceite comienza. levantar.
5. Cuando la temperatura sube al nivel deseado, el controlador de calor se apagará automáticamente, mientras la luz indicadora roja se apaga y el calentador eléctrico deja de calentar.
6. Cuando la temperatura sea ligeramente más baja, el controlador de calor Se energiza automáticamente, la luz indicadora roja y la luz indicadora verde se encenderán, el calentador eléctrico funcionará nuevamente y la temperatura aumentará.
7. Después de terminar, por seguridad, gire la perilla de temperatura en sentido antihorario hasta la posición límite y corte la energía.
NOTA: Funciona de esta manera repetidamente para garantizar que la temperatura esté dentro de un rango determinado.

SC-102V TIMER SETS

Solo SC-10 1 V /SC-102V requiere configurar un temporizador, SC-82 /SC-83 no lo requiere .

1. Si gira la perilla del tiempo a "ON", la máquina permanecerá encendida .
2. Si ajusta la perilla de tiempo al rango "0-60 minutos", el temporizador comenzará la cuenta regresiva y la energía se cortará una

vez que se complete el tiempo.

Atención:

Nunca lo dejes desatendido mientras esté en la función de cuenta regresiva "0-60min" para evitar accidentes de seguridad y fallas en la cocción de alimentos .

TIPS & HINTSIONS

1. La funda está diseñada para mantener el calor y la limpieza. Cuando el usuario coloque la tapa, debe asegurarse de que no haya agua encima en caso de que entre agua en la olla y salpique aceite caliente.
2. La cesta especial incluida se utiliza para freír trozos pequeños de comida. Hay una percha y un asa en la canasta. Ponga la cesta en aceite al producir. Al terminar, cuelga la cesta y filtra el exceso de aceite.
3. La placa trasera está diseñada para proteger el tubo calefactor eléctrico. Al freír alimentos, la placa trasera debe colocarse en el cárter de aceite.
4. Cuando el usuario lo use, debe mantener **el ACEITE SOBRE LA MITAD DE LA OLLA DE ACEITE Y EL ACEITE. NO SUPERAR LA LÍNEA MÁS ALTA.**
5. **TENGA CUIDADO CON LAS SALPICADURAS DE ACEITE DURANTE LA OPERACIÓN.**
6 . El grifo se puede utilizar para drenar el aceite de refrigeración, pero asegúrese de que el grifo esté CERRADO cuando se enciende la alimentación.--- **ONLF PARA SC-102V**

NOTA: Cada freidora con un rango de temperatura de 50-200 °C (122 °F-392 °F) tiene un "botón de protección de reinicio contra sobrecalentamiento" que funcionará para proteger la máquina cuando la temperatura es superior al valor establecido. Cuando se usa Nuevamente, el usuario debe presionar el botón de protección para restablecerlo y luego podrá usarlo normalmente.

CLEANING AND MAINTENANCE

1. Una vez que haya terminado de usar , retire el enchufe de la red eléctrica. salida. Deje la tapa superior abierta y deje que las rejillas se enfríen completamente antes de limpiarlas.
2. Si el usuario desea verter aceite de la olla, debe hacerlo después de que la temperatura del aceite baje a la normalidad. Primero, el usuario saca la cesta y la placa trasera, luego corte la electricidad y la caja de control de rotación (en este momento los tubos de calentamiento eléctrico en la olla están erectos) o el usuario saca la caja de control y la coloca en un lugar seco para que el usuario pueda sacar la olla de aceite y limpiarla.
3. El usuario debe limpiar los residuos de aceite y la suciedad del tubo calefactor eléctrico con regularidad.
4. Para el exterior, limpie con un paño suave y seco. paño seco. Nunca utilice un limpiador abrasivo o una almohadilla áspera.
5. Cualquier otro servicio debe ser proporcionado por un representante de servicio autorizado.

PRECAUCIÓN:

1. Nunca sumergir el cable, enchufe o unidad en agua u otros líquidos.

2. Para evitar riesgos debido al reinicio involuntario del interruptor térmico, este aparato no debe recibir alimentación a través de un suministro externo. dispositivo de conmutación, como un temporizador, o conectado a un circuito que esté El servicio público lo enciende y apaga periódicamente.

STORAGE

1. Desenchufe siempre la máquina antes de guardarla.
2. Asegúrese siempre de que la máquina esté limpiando en frío y en seco antes de enhebrarla.

ELEKTRYCZNY Z PODWÓJNYM ZBIORNIKIEM FRYTKOWNICA

MODEL: SC-82 / SC-83 / SC-101V / SC-102V

DUAL TANK ELECTRIC DEEP FRYER

MODEL: SC-82 MODEL: SC-101V

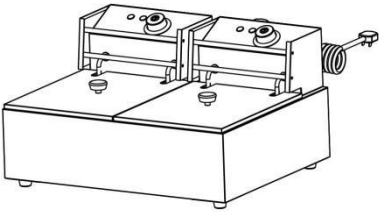

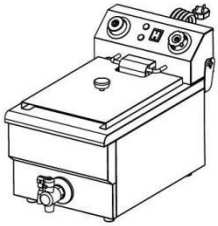

MODEL: SC-83 MODEL: SC-102V

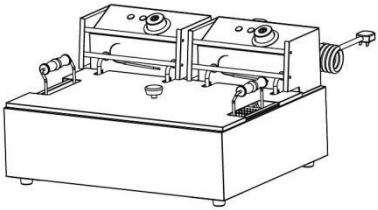

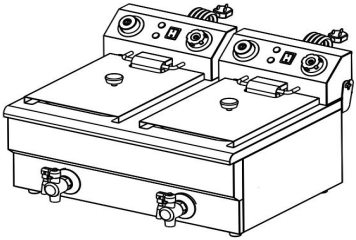

	Ostrzeżenie — aby zmniejszyć ryzyko obrażeń, użytkownik musi uważnie przeczytać instrukcję obsługi.
	Uważaj na wysokie temperatury, aby zapobiec poparzeniom.
	PRAWIDŁOWA UTYLIZACJA Ten produkt podlega przepisom Dyrektywy Europejskiej 2012/19/EC. Symbol przekreślonego kosza na śmieci oznacza, że produkt wymaga selektywnej zbiórki śmieci na terenie Unii Europejskiej. Dotyczy to produktu i wszystkich akcesoriów oznaczonych tym symbolem. Produktów oznaczonych jako takie nie można wyrzucać razem ze zwykłymi odpadami domowymi, lecz należy je oddać do punktu zbiórki w celu recyklingu urządzeń elektrycznych i elektronicznych
	Zgodność to certyfikat bezpieczeństwa WE i Wielkiej Brytanii.
	DOM TRZYMAJ TYLKO UŻYWANIE .
	OSTRZEŻENIE ! Przed użyciem wodę w zbiorniku oleju należy wytrzeć do sucha, a pozostałości oleju oczyścić. Zabronione jest dodawanie do oleju wody lub zamrożonych przedmiotów podczas użytkowania, w przeciwnym razie olej się rozpryśnie.

IMPORTANT SAFEGUARD

Dziękujemy za skorzystanie z tego produktu. Aby mieć pewność, że

będziesz mógł prawidłowo obsługiwać maszynę, przeczytaj uważnie niniejszą instrukcję przed jej uruchomieniem i zachowaj ją odpowiednio do wykorzystania w przyszłości. Aby zapewnić bezpieczne użytkowanie, prosimy o zapoznanie się ze środkami ostrożności i zasadami bezpieczeństwa zawartymi na tej stronie. Niniejsza instrukcja zawiera ostrzeżenia dotyczące bezpieczeństwa, środki ostrożności oraz obsługę, konserwację i czyszczenie. Ostrzeżenia i instrukcje omówione w tej instrukcji nie obejmują wszystkich możliwych warunków i sytuacji, które mogą wystąpić. Ten produkt nie wymaga ostrożności ani zdrowego rozsądku, ponieważ jego zastosowanie będzie zgodne z tymi kodami. Przed rozpoczęciem programu treningowego lub podjęciem wysiłku wytrzymałościowego na urządzeniu należy skonsultować się z lekarzem.
Przed użyciem urządzenia przeczytaj WSZYSTKIE instrukcje.

Przed użyciem urządzenia przeczytaj WSZYSTKIE instrukcje .
1. Upewnij się, że napięcie w gniazdku jest takie samo, jak napięcie wskazane na tabliczce znamionowej urządzenia.
2. Nie pozwalaj dzieciom, osobom niepełnoletnim ani zwierzętom zbliżać się ani dotykać maszyny.
3. Nie dotykaj bezpośrednio rękami gorącej powierzchni. Do obsługi zawsze używaj uchwytu lub pokrętła.
4. Aby zapobiec porażeniu prądem, nie zanurzaj przewodu ani wtyczki w wodzie lub innych płynach.
5. Nie zanurzać urządzenia w wodzie lub innym płynie.
6. Odłącz urządzenie od gniazdka, gdy nie jest używane i przed czyszczeniem. Schłodzić urządzenie przed montażem lub demontażem części oraz przed czyszczeniem.
7. Ochłodzić GORĄCE części przed rozpoczęciem pracy i czyszczeniem .
8. Nie używaj urządzenia z uszkodzonym przewodem lub wtyczką, wadliwym działaniem lub jakimkolwiek uszkodzeniem mechanicznym. Wyślij go do najbliższego autoryzowanego centrum

serwisowego w celu sprawdzenia i naprawy (urządzenie powinni otwierać WYŁĄCZNIE technicy).
9. Korzystanie z akcesoriów lub przystawek, które nie są dostarczone lub zalecane przez producenta, może spowodować obrażenia.
10. Jeżeli maszyna nie będzie używana przez dłuższy czas, należy ją odłączyć od prądu, wyczyścić, przykryć i przechowywać w suchym i bezpiecznym miejscu.
11. Nie zostawiaj przewodu zasilającego wiszącego nad krawędzią stołu lub blatu ani nie dopuszczaj do jego kontaktu z gorącymi powierzchniami.
12. Nie umieszczaj urządzenia na lub w pobliżu gorącego powietrza, palników elektrycznych lub grzejników.
13. Zawsze wyłączaj zasilanie z gniazdka przed podłączeniem lub odłączenie. Przytrzymaj wtyczkę, zamiast ciągnąć za przewód.
1 4 . Nie używaj tego urządzenia do celów innych niż wskazane. Nie używaj go na zewnątrz.
1 5 . **TRZYMAJ GO W miejscu niedostępnym dla dzieci.** Nigdy nie pozostawiaj go bez nadzoru podczas użytkowania.
1 6 . **NIE CZYŚCIĆ GO ŻADNYMI MATERIAŁAMI ŚCIERNYMI** .
1 7 . Zawsze sprawdzaj, czy urządzenie jest podłączone do uziemionego gniazdka elektrycznego o odpowiednim napięciu. Upewnij się, że używane gniazdko ścienne jest prawidłowo uziemione. Jeżeli nie, należy zainstalować uziemione gniazdko. Mieć prace wykonywane wyłącznie przez certyfikowanego elektryka, posiadającego odpowiednie kwalifikacje, aby spełniać lokalne przepisy bezpieczeństwa i przepisy elektryczne.
18 . Upewnij się, że gniazdko elektryczne, wtyczka i używany przewód są sprawne warunki pracy. Uszkodzone elementy powinny być naprawiane przez certyfikowanego elektryka posiadającego kwalifikacje spełniające lokalne przepisy bezpieczeństwa i elektryczne. Nawet jeśli przewód zasilający działa prawidłowo, należy trzymać go z dala od wody i unikaj spływania po dywanach lub urządzeniach grzewczych.

19 . Unikaj używania go w obecności łatwopalnych cieczy, gazów, pyłów lub w innych sytuacjach wybuchowych.
20 . Nie należy przenosić urządzenia przed schłodzeniem i podczas nagrzewania
2 1 . Nie używaj maszyny w garażu ze sprzętem ani pod ścianą gabinet. Zawsze odłączaj urządzenie od gniazdka elektrycznego podczas przechowywania w garażu. W przeciwnym razie może to spowodować ryzyko pożaru, zwłaszcza jeśli maszyna dotknie ściany garażu lub brama dotknie jej podczas zamykania.
2 1 . Mocowanie typu Y: Jeśli przewód zasilający jest uszkodzony, musi go wymienić producent, jego agent serwisowy lub podobnie wykwalifikowana osoba w aby uniknąć zagrożenia.
2 3 . Dzieciom nie wolno bawić się urządzeniem. Czyszczenie i konserwacja nie mogą być wykonywane przez dzieci bez nadzoru.
2 4 . Kiedy użytkownik go używa, powinien przechowywać **OLEJ W PONAD POŁOWIE NACZYNIA NA OLEJ I OLEJU NIE PRZEKRACZAJ NAJWYŻSZEJ LINII. UWAŻAJ NA ROZpryskiwanie się oleju podczas pracy.**
25. To urządzenie może być obsługiwane przez dzieci w wieku od 8 lat i starsze oraz osoby o ograniczonych zdolnościach fizycznych, sensorycznych lub umysłowych lub nieposiadające doświadczenia i wiedzy, jeśli znajdują się pod nadzorem lub zostały pouczone dotyczące bezpiecznego korzystania z urządzenia i rozumieją związane z tym zagrożenia. Dzieciom nie wolno bawić się maszyną samodzielnie. Czyszczenie i konserwacja nie mogą być wykonywane przez dzieci bez nadzoru. Zwierzęta powinny trzymać się z daleka od produktu.

IMPORTANT SAFEGUARD

MODEL	Region	Napięcie	Moc wejściowa	Typ wtyczki
SC-82	amerykański	1500 W + 1500 W	AC 110-120 V 60 Hz	WTYCZKA amerykańska

	europejski	2500 W + 2500 W	AC 220-240 V 50 Hz	WTYCZKA europejska
SC-8 3	amerykański	1500 W + 1500 W	AC 110-120 V 60 Hz	WTYCZKA amerykańska
	europejski	2500 W + 2500 W	AC 220-240 V 50 Hz	WTYCZKA europejska
SC-10 1 V	amerykański	1500 W	AC 110-120 V 60 Hz	WTYCZKA amerykańska
	europejski	3000 W	AC 220-240 V 50 Hz	WTYCZKA europejska
SC-102V	amerykański	1500 W + 1500 W	AC 110-120 V 60 Hz	WTYCZKA amerykańska
	europejski	3000 W + 3000 W	AC 220-240 V 50 Hz	WTYCZKA europejska

Uwaga:

1. Napięcie stosowane w tym urządzeniu musi być takie samo jak napięcie zasilania.
2. Użytkownicy muszą zainstalować go w pobliżu wyłącznika zasilania i bezpiecznika.
3. Przykręcić uziemienie sprzętu za pomocą drutu miedzianego o przekroju nie mniejszym niż 2,5 mm² i spełniać wymogi bezpieczeństwa oraz niezawodne uziemienie
4. **Jeśli produkt nie jest włączony, odłącz przewód zasilający i poczekaj, aż urządzenie ostygnie, zanim sprawdzisz przycisk ochronny Reset!**

PRODUCT COMPONENTS

MODEL: SC-101V

Attention:
If the product is not powered on, please unplug the power cord and wait for the machine to cool down before checking the Reset protecting button !

Attention:
If the product is not powered on, please unplug the power cord and wait for the machine to cool down before checking the Reset protecting button !

-83

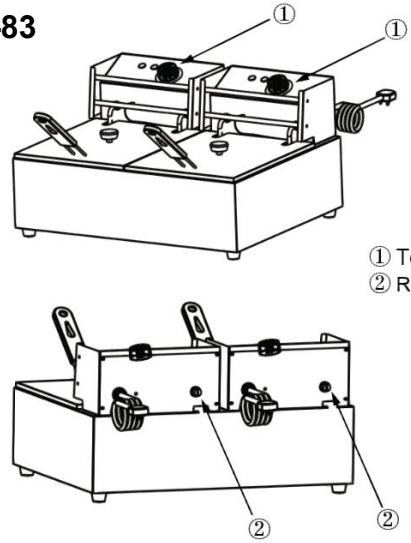

① Temperature knob
② Reset protecting button

MODEL: SC-102V

Attention:
If the product is not powered on, please unplug the power cord and wait for the machine to cool down before checking the Reset protecting button and timer set !

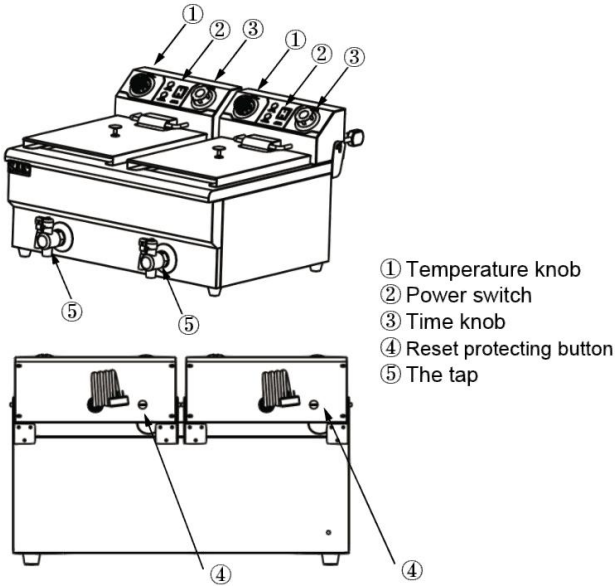

OPERATING INSTRUCTIONS

Przed pierwszym użyciem urządzenia należy odkleić wszelkie elementy promocyjne materiałów i materiałów opakowaniowych oraz sprawdź, czy płyty grzewcze są czyste i wolne od kurzu. W razie potrzeby przetrzyj je wilgotną szmatką. Rozłóż na chłonnym ręczniku kuchennym i zetrzyj nadmiar oleju. Kiedy urządzenie jest podgrzewane po raz pierwszy, może wydzielać się lekki dym lub zapach, co jest zjawiskiem normalnym w przypadku wielu urządzeń grzewczych i nie ma wpływu na bezpieczeństwo urządzenia.
Prosimy o ostrożne wyrzucanie wszystkich plastikowych toreb i przechowywanie ich z dala od dzieci i zwierząt domowych .
1. Umieść maszynę na czystej, suchej i poziomej powierzchni w pobliżu gniazdka elektrycznego.

2. Podłącz przewód do gniazdka ściennego.
3. Użytkownik powinien umieścić olej na frytkownicy podczas jej używania.
4. Włącz wyłącznik zasilania (SC-82 nie posiada wyłącznika zasilania) i zielony lampka kontrolna będzie się świecić, gdy do piekarnika zostanie doprowadzone zasilanie. Obróć pokrętło temperatury w kierunku zgodnym z ruchem wskazówek zegara, aby ustawić żądaną temperaturę temperatura. Jednocześnie zapala się czerwona lampka kontrolna, która wskazuje, że nagrzewnica elektryczna zaczyna się nagrzewać i rozpoczyna się temperatura oleju wznieść się.
5. Gdy temperatura wzrośnie do żądanego poziomu, regulator ogrzewania automatycznie się wyłączy, czerwona lampka kontrolna zgaśnie, a grzejnik elektryczny przestanie grzać.
6. Gdy temperatura będzie nieco niższa, regulator ogrzewania to zrobi automatycznie włączy się, zaświeci się czerwona i zielona lampka kontrolna, grzejnik elektryczny włączy się ponownie, a temperatura wzrośnie.
7. Po zakończeniu, dla bezpieczeństwa, przekręć pokrętło temperatury w kierunku przeciwnym do ruchu wskazówek zegara do pozycji granicznej i odłącz zasilanie.
UWAGA: Działa to w ten sposób wielokrotnie, aby mieć pewność, że temperatura jest pewna w określonym zakresie.

SC-102V TIMER SETS

Tylko SC-10 1 V /SC-102V wymaga ustawienia timera, SC-82 /SC-83 tego nie wymaga .

1. Jeśli ustawisz pokrętło czasu w pozycji „ON”, urządzenie pozostanie włączone .
2. Jeżeli ustawisz pokrętło czasu na

zakres „0-60 minut” , timer rozpocznie odliczanie, a po jego upływie nastąpi wyłączenie zasilania.

Uwaga:

Nigdy nie zostawiaj go bez nadzoru, gdy działa funkcja odliczania „0-60 minut”, aby uniknąć wypadków związanych z bezpieczeństwem i awarii gotowania żywności .

TIPS & HINTSIONS

1. Pokrowiec przeznaczony jest do utrzymywania ciepła i czystości. Kiedy użytkownik zakłada pokrywę, powinien upewnić się, że nie ma na niej wody na wypadek przedostania się wody do garnka i rozprysków gorącego oleju.
2. Dołączony specjalny kosz służy do smażenia małych kawałków jedzenia. Na koszu znajduje się wieszak i uchwyt. Podczas produkcji włóż kosz do oleju. Po zakończeniu zawieś kosz i odfiltruj nadmiar oleju.
3. Tylna płyta ma za zadanie chronić elektryczną rurę grzejną. Podczas smażenia potraw tylną płytę należy umieścić w misce olejowej.
4. Kiedy użytkownik go używa, powinien przechowywać **OLEJ PONAD POŁOWĘ NACZYNIA NA OLEJ I OLEJ NIE PRZEKRACZAJ NAJWYŻSZEJ LINII.**
5. **UWAŻAJ NA ROZpryskiwanie się oleju podczas pracy.**
6 . Kurka można używać do spuszczania oleju chłodzącego, ale po włączeniu zasilania należy upewnić się, że kran jest WYŁĄCZONY.--- **ONLF DLA SC-102V**

UWAGA: Każda frytownica pracująca w zakresie temperatur 50–200°C (122°F–392°F) jest wyposażona w „przycisk resetowania zabezpieczenia przed przegrzaniem”, którego zadaniem jest ochrona maszynę, gdy temperatura jest wyższa niż ustawiona wartość. Kiedy jest używany ponownie użytkownik powinien nacisnąć przycisk zabezpieczający, aby go zresetować, a następnie

użytkownik może z niego normalnie korzystać.

CLEANING AND MAINTENANCE

1. Po zakończeniu użytkowania wyjmij wtyczkę z gniazdka elektrycznego wylot. Pozostaw górną pokrywę otwartą i poczekaj, aż ruszty całkowicie ostygną przed czyszczeniem.
2. Jeśli użytkownik chce wylać olej z garnka, powinien to zrobić po tym, jak temperatura oleju obniży się do normalnej. W pierwszej kolejności użytkownik wyjmuje koszyk i oparcie, następnie odetnij zasilanie i skrzynkę kontrolną obrotu (w tym momencie elektryczne rurki grzejne w garnku są wyprostowane) lub użytkownik wyjmuje skrzynkę kontrolną i kładzie ją w suchym miejscu, aby użytkownik mógł wyjąć zbiornik na olej i go wyczyścić.
3. Użytkownik powinien regularnie czyścić pozostałości oleju i brudu na elektrycznej rurze grzewczej.
4. Zewnętrzną część należy wycierać miękką, suchą szmatką. Suche ubranie. Nigdy nie używaj ściernych środków czyszczących ani szorstkich podkładek.
5. Wszelkie inne czynności serwisowe powinny być świadczone przez autoryzowanego przedstawiciela serwisu.

OSTROŻNOŚĆ:

1. Nigdy zanurzyć przewód, wtyczkę lub urządzenie do wody lub innych cieczy.

2. Aby uniknąć zagrożenia spowodowanego niezamierzonym zresetowaniem wyłącznika termicznego, urządzenie to nie może być zasilane poprzez zewnętrzne źródło zasilania. urządzenie przełączające, takie jak timer, lub podłączone do obwodu regularnie włączane i wyłączane przez zakład energetyczny.

STORAGE

1. Zawsze odłączaj urządzenie od prądu przed przechowywaniem.
2. Przed rozpoczęciem sznurowania zawsze upewnij się, że

maszyna czyści w chłodnym i suchym stanie.

DUBBELE TANK ELEKTRISCH FRITUUR

MODELLEN: SC-82 / SC-83 / SC-101V / SC-102V

DUAL TANK ELECTRIC DEEP FRYER

MODEL: SC-82 MODEL: SC-101V

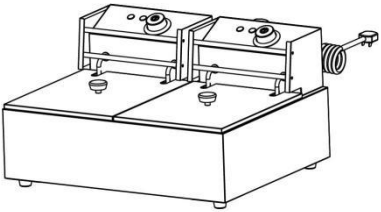

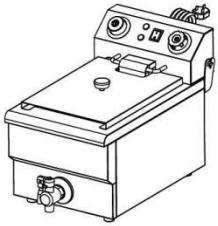

MODEL: SC-83 MODEL: SC-102V

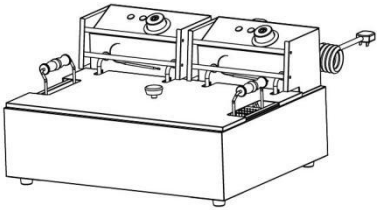

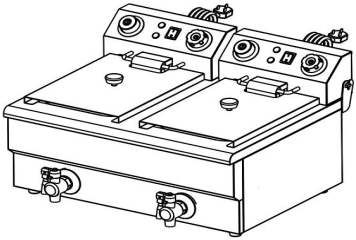

	Waarschuwing-Om het risico op letsel te verminderen, moet de gebruiker de handleiding zorgvuldig lezen.
	Let op hoge temperaturen om brandwonden te voorkomen.
	CORRECTE VERWIJDERING Dit product valt onder de bepalingen van de Europese richtlijn 2012/19/EG. Het symbool met een doorgestreepte afvalcontainer geeft aan dat het product in de Europese Unie een aparte afvalinzameling vereist. Dit geldt voor het product en alle accessoires die met dit symbool zijn gemarkeerd. Producten die als zodanig gemarkeerd zijn, mogen niet met het normale huisvuil worden weggegooid, maar moeten naar een inzamelpunt voor recycling van elektrische en elektronische apparaten worden gebracht
CE UK CA	Compliance is een EG- en VK-veiligheidscertificering.
	HUIS ALLEEN GEBRUIK HOUDEN .
	WAARSCHUWING ! Het water in de olietank moet vóór gebruik worden drooggeveegd en de olieresten moeten worden gereinigd. Het is verboden water of bevroren voorwerpen aan de olie toe te voegen tijdens gebruik, anders zal de olie spatten.

IMPORTANT SAFEGUARD

Bedankt voor het gebruik van dit product. Om er zeker van te zijn dat

u de machine correct kunt bedienen, dient u deze instructie aandachtig te lezen voordat u de machine gebruikt en bewaart u deze op de juiste wijze voor toekomstig gebruik. Lees de voorzorgsmaatregelen en veiligheidsregels op deze pagina om een veilig gebruik te garanderen. In deze handleiding worden veiligheidswaarschuwingen, voorzorgsmaatregelen, bediening, onderhoud en reiniging beschreven. De waarschuwingen en instructies die in deze handleiding worden besproken, kunnen niet alle mogelijke omstandigheden en situaties dekken die zich kunnen voordoen. Voorzichtigheid en gezond verstand zijn niet ingebouwd in dit product, aangezien het gebruik in overeenstemming zal zijn met deze codes. Raadpleeg een arts voordat u met een trainingsprogramma begint of zware duuractiviteiten op het apparaat uitvoert.
Lees ALLE instructies voordat u uw machine gebruikt.

Lees ALLE instructies voordat u uw machine gebruikt .
1. Zorg ervoor dat de spanning in uw stopcontact hetzelfde is als de spanning aangegeven op het typeplaatje van het apparaat.
2. Zorg ervoor dat kinderen, minderjarigen en huisdieren niet in de buurt van de machine komen of deze aanraken.
3. Raak het hete oppervlak niet rechtstreeks met uw handen aan. Gebruik altijd de hendel of knop voor bediening.
4. Om elektrische schokken te voorkomen, mag u het snoer niet onderdompelen en niet in water of andere vloeistoffen steken.
5. Dompel het apparaat niet onder in water of een andere vloeistof.
6. Haal de stekker van de machine uit het stopcontact wanneer deze niet in gebruik is en voordat u deze schoonmaakt. Laat het apparaat afkoelen voordat u onderdelen installeert of verwijdert en voordat u het schoonmaakt.
7. Laat de HETE onderdelen afkoelen voordat u ze in gebruik neemt en reinigt .
8. Gebruik het apparaat niet als het snoer of de stekker beschadigd is, als het niet goed werkt of als er mechanische schade is. Stuur het

naar het dichtstbijzijnde erkende servicecentrum voor onderzoek en reparatie (ALLEEN technici mogen het apparaat openen).
9. Het gebruik van accessoires of hulpstukken die niet door de fabrikant zijn geleverd of aanbevolen, kan letsel veroorzaken.
10. Als de machine langere tijd niet wordt gebruikt, haal dan de stekker uit het stopcontact, maak hem schoon, dek hem af en bewaar hem op een droge en veilige plaats.
11. Laat het netsnoer niet over de rand van een tafel of aanrecht hangen en laat het niet in contact komen met hete oppervlakken.
12. Plaats het apparaat niet op of in de buurt van hete lucht, elektrische branders of verwarmingstoestellen.
13. Schakel altijd de stroom naar het stopcontact uit voordat u de stekker in het stopcontact steekt loskoppelen. Houd de stekker vast in plaats van aan het snoer te trekken.
1 4 . Gebruik dit apparaat niet voor andere doeleinden dan het aangegeven gebruik. Gebruik het niet buitenshuis.
1 5 . **HOUD HET BUITEN HET BEREIK VAN KINDEREN.** Laat het nooit onbeheerd achter terwijl het in gebruik is.
1 6 . **REINIG HET NIET MET SCHUREND MATERIAAL** .
1 7 . Controleer altijd of deze machine is aangesloten op een geaard stopcontact met de juiste elektrische voeding. Zorg ervoor dat het gebruikte stopcontact goed geaard is. Als dit niet het geval is, moet u een geaard stopcontact installeren. Heb de werkzaamheden mogen alleen worden uitgevoerd door een gecertificeerde elektricien die voldoende gekwalificeerd is om te voldoen aan de plaatselijke veiligheids- en elektriciteitsvoorschriften.
18 . Zorg ervoor dat het stopcontact, de stekker en het snoer dat u gebruikt in goede staat zijn werk omstandigheden. Beschadigde onderdelen moeten worden gerepareerd door een gecertificeerde elektricien die gekwalificeerd is om te voldoen aan de plaatselijke veiligheids- en elektriciteitsvoorschriften. Zelfs Als uw netsnoer goed functioneert, houd het dan uit de buurt van water en laat het apparaat niet over tapijten of verwarmingstoestellen lopen.
19 . Vermijd gebruik in de aanwezigheid van ontvlambare

vloeistoffen, gassen, stof of andere explosieve situaties.
20 . Verplaats de machine niet vóór het afkoelen en tijdens het verwarmen
2 1 . Gebruik de machine niet in een garage voor apparaten of onder een muur kastje. Haal altijd de stekker van het apparaat uit het stopcontact als u het in een garage voor apparaten opbergt. Anders bestaat er brandgevaar, vooral als de machine de garagemuur raakt of als de deur deze raakt terwijl deze sluit.
2 1 . Type Y-bevestiging: Als het netsnoer beschadigd is, moet het worden vervangen door de fabrikant, zijn serviceagent of vergelijkbaar gekwalificeerde personen in om een gevaar te vermijden.
2 3 . Kinderen mogen niet met het apparaat spelen. Reiniging en gebruikersonderhoud mogen niet door kinderen zonder toezicht worden uitgevoerd.
2 4 . Wanneer de gebruiker het gebruikt, moet de gebruiker **OLIE MEER DAN DE HALVE OLIEPOT EN OLIE bewaren OVERSCHRIJD DE HOOGSTE LIJN NIET. LET OP VOOR OLIESPATTEN TIJDENS BEDRIJF.**
25. Dit apparaat kan worden gebruikt door kinderen van 8 jaar en ouder en door personen met verminderde lichamelijke, zintuiglijke of geestelijke vermogens of een gebrek aan ervaring en kennis, als zij onder toezicht staan of instructies hebben gekregen over het veilige gebruik van het apparaat en de de gevaren die daarmee gepaard gaan. Kinderen mogen niet alleen met de machine spelen. Reiniging en gebruikersonderhoud mogen niet door kinderen zonder toezicht worden uitgevoerd. Huisdieren moeten uit de buurt van het product blijven.

IMPORTANT SAFEGUARD

MODEL	Regio	Spanning	Ingangsvermogen	Stekkertype

SC-82	Amerikaans	1500W+1500W	AC110-120V 60Hz	Amerikaanse STEKKER
	Europese	2500W+2500W	AC220-240V 50Hz	Europese STEKKER
SC-8 3	Amerikaans	1500W+1500W	AC110-120V 60Hz	Amerikaanse STEKKER
	Europese	2500W+2500W	AC220-240V 50Hz	Europese STEKKER
SC-10 1 V	Amerikaans	1500W	AC110-120V 60Hz	Amerikaanse STEKKER
	Europese	3000W	AC220-240V 50Hz	Europese STEKKER
SC-102V	Amerikaans	1500W+1500W	AC110-120V 60Hz	Amerikaanse STEKKER
	Europese	3000W+3000W	AC220-240V 50Hz	Europese STEKKER

Aandacht:

1. De spanning die voor dit apparaat wordt gebruikt, moet hetzelfde zijn als de voedingsspanning.
2. Gebruikers moeten het in de buurt van de aan / uit-schakelaar en zekering installeren.
3. De aardingsbout van de apparatuur wordt teruggedraaid met de toepassing van niet minder dan 2,5 mm² koperdraad en voldoet aan de veiligheidseisen en betrouwbare aarding
4. **Als het product niet is ingeschakeld, trek dan de stekker uit het stopcontact en wacht tot het apparaat is afgekoeld voordat u de reset-beveiligingsknop aanvinkt!**

PRODUCT COMPONENTS

MODEL: SC-101V

Attention:
If the product is not powered on, please unplug the power cord and wait for the machine to cool down before checking the Reset protecting button !

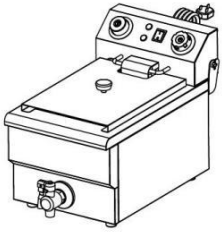

-83

Attention:
If the product is not powered on, please unplug the power cord and wait for the machine to cool down before checking the Reset protecting button !

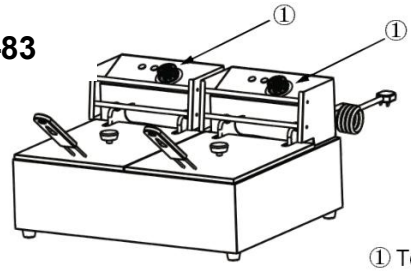

① Temperature knob
② Reset protecting button

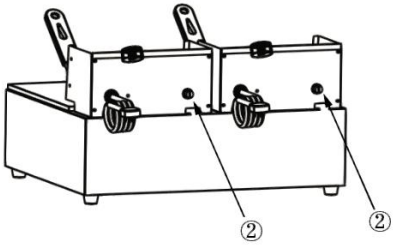

MODEL: SC-102V

Attention:
If the product is not powered on, please unplug the power cord and wait for the machine to cool down before checking the Reset protecting button and timer set !

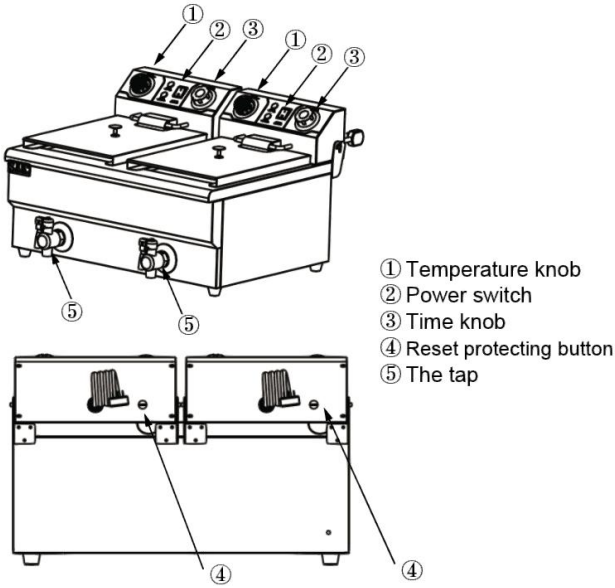

OPERATING INSTRUCTIONS

Voordat u het apparaat voor de eerste keer gebruikt, dient u al het reclamemateriaal te verwijderen materialen en verpakkingsmaterialen, en controleer of de kookplaten schoon en stofvrij zijn. Veeg ze indien nodig af met een vochtige doek. Verspreid met een absorberende keukendoek en veeg overtollige olie weg. Wanneer uw apparaat voor de eerste keer wordt verwarmd, kan er een lichte rook of geur vrijkomen, wat normaal is voor veel verwarmingsapparaten, en dit heeft geen invloed op de veiligheid van uw apparaat.
Gooi alle plastic zakken zorgvuldig weg en houd ze uit de buurt van

kinderen en huisdieren .
1. Plaats de machine op een schoon, droog en vlak oppervlak in de buurt van een stopcontact.
2. Steek het snoer in het stopcontact.
3. De gebruiker moet de olie op de halve friteuse plaatsen wanneer deze in gebruik is.
4. Zet de aan/uit-schakelaar aan (SC-82 heeft geen aan/uit-schakelaar) en de groene schakelaar indicatielampje brandt zolang er stroom wordt geleverd aan de oven. Draai de temperatuurknop met de klok mee om de temperatuur op de gewenste temperatuur in te stellen temperatuur. Tegelijkertijd brandt het rode indicatielampje, wat aangeeft dat de elektrische verwarming begint op te warmen en de temperatuur van de olie begint stijgen.
5. Wanneer de temperatuur het gewenste niveau bereikt, wordt de warmteregelaar automatisch uitgeschakeld, terwijl het rode indicatielampje uitgaat en de elektrische verwarming stopt met verwarmen.
6. Wanneer de temperatuur iets lager is, zal de warmteregelaar dit doen automatisch ingeschakeld, het rode indicatielampje en het groene indicatielampje branden, de elektrische verwarming werkt weer en de temperatuur zal stijgen.
7. Als u klaar bent, draait u voor de veiligheid de temperatuurknop tegen de klok in naar de eindpositie en schakelt u de stroom uit.
OPMERKING: Het werkt herhaaldelijk op deze manier om ervoor te zorgen dat de temperatuur binnen een bepaald bereik zeker is.

SC-102V TIMER SETS

Alleen voor de SC-10 1 V /SC-102V is het instellen van een timer vereist, voor de SC-82 /SC-83 is deze niet vereist .
1. Als u de tijdknop op "AAN" draait, blijft de machine ingeschakeld .

2. Als u de tijdknop instelt op het bereik "0-60 minuten", begint de timer af te tellen en wordt de stroom uitgeschakeld nadat de tijd is verstreken.

Aandacht:

Laat het apparaat nooit onbeheerd achter tijdens de aftelfunctie "0-60min" om veiligheidsongelukken en mislukte bereidingen van voedsel te voorkomen .

TIPS & HINTSIONS

1. De hoes is ontworpen om warm en schoon te blijven. Wanneer de gebruiker de hoes opzet, moet de gebruiker ervoor zorgen dat er geen water op staat, voor het geval er water in de pot trekt en hete olie spettert.
2. De bijgevoegde speciale mand wordt gebruikt voor het frituren van kleine stukjes voedsel. Aan de mand zit een hanger en een handvat. Zet de mand in olie tijdens het produceren. Hang na afloop de mand op en filter de overtollige olie eruit.
3. De achterplaat is ontworpen om de elektrische verwarmingsbuis te beschermen. Bij het frituren van voedsel moet de achterplaat in de oliepan worden geplaatst.
4. Wanneer de gebruiker het gebruikt, moet de gebruiker **OLIE MEER DAN DE HALVE OLIEPOT EN OLIE bewaren OVERSCHRIJD DE HOOGSTE LIJN NIET.**
5. **LET OP VOOR OLIESPATTEN TIJDENS BEDRIJF.**
6 . De kraan kan worden gebruikt om de koelolie af te tappen, maar zorg ervoor dat de kraan UITGESCHAKELD is wanneer de stroom wordt ingeschakeld. --- **ONLF VOOR SC-102V**

OPMERKING: Elke friteuse met een temperatuurbereik van 50-200°C (122°F-392°F) heeft een "oververhittingsresetbeveiligingsknop" die zal functioneren om de machine wanneer de temperatuur hoger is dan de ingestelde waarde. Wanneer gebruikt nogmaals, de gebruiker moet op de beveiligingsknop drukken om deze te resetten, waarna de gebruiker

deze normaal kan gebruiken.

CLEANING AND MAINTENANCE

1. Wanneer u klaar bent met gebruik , haalt u de stekker uit het stopcontact uitlaat. Laat het bovenste deksel open en laat de roosters volledig afkoelen voordat u ze reinigt.
2. Als de gebruiker olie uit de pot wil gieten, moet de gebruiker dit doen nadat de temperatuur van de olie naar normaal is gedaald. Eerst haalt de gebruiker de mand en de achterplaat eruit, sluit vervolgens de elektriciteit en de omzetcontrolebox af (op dit moment staan de elektrische verwarmingsbuizen in de pot rechtop) of de gebruiker haalt de controlebox eruit en plaatst deze op een droge plaats zodat de gebruiker de oliepot eruit kan halen en deze kan schoonmaken.
3. De gebruiker moet regelmatig olieresten en vuil op de elektrische verwarmingsbuis verwijderen.
4. Veeg de buitenkant af met een zachte, droge doek. droge doek. Gebruik nooit een schurend reinigingsmiddel of een schuursponsje.
5. Elk ander onderhoud moet worden uitgevoerd door een erkende servicevertegenwoordiger.

VOORZICHTIGHEID:

1. Nooit snoer onderdompelen, stekker of apparaat in water of andere vloeistoffen.

2. Om gevaar als gevolg van het onbedoeld resetten van de thermische beveiliging te voorkomen, mag dit apparaat niet worden gevoed via een extern schakelapparaat, zoals een timer, of aangesloten op een circuit regelmatig in- en uitgeschakeld door het nutsbedrijf.

STORAGE

1. Haal altijd de stekker uit het stopcontact voordat u de machine opbergt.

2. Zorg er altijd voor dat de machine koel en droog reinigt voordat u gaat spannen.

DUBBEL TANK ELEKTRISK FRITÖS

MODELL: SC-82 / SC-83 / SC-101V / SC-102V

DUAL TANK ELECTRIC DEEP FRYER

MODELL: SC-82 MODELL: SC-101V

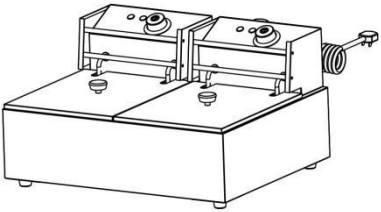

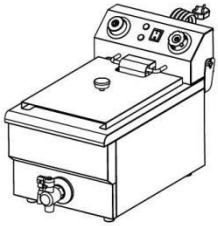

MODELL: SC-83 MODELL: SC-102V

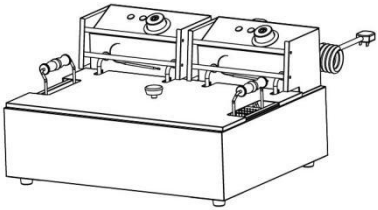

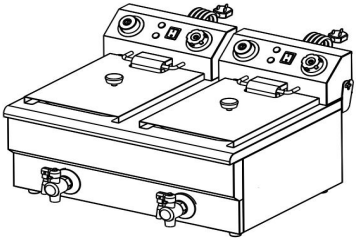

	Varning - För att minska risken för skada måste användaren läsa instruktionerna noggrant.
	Var uppmärksam på höga temperaturer för att förhindra brännskador.
	KORREKT AVFALLSHANTERING Denna produkt omfattas av bestämmelserna i det europeiska direktivet 2012/19/EC. Symbolen som visar en soptunna korsad anger att produkten kräver separat sophämtning i EU. Detta gäller för produkten och alla tillbehör märkta med denna symbol. Produkter märkta som sådana får inte slängas tillsammans med vanligt hushållsavfall, utan måste lämnas till en insamlingsplats för återvinning av elektriska och elektroniska apparater
	Compliance är en säkerhetscertifiering från EG och Storbritannien.
	HUS ENDAST ANVÄNDNING .
	VARNING ! Vattnet i oljetanken ska torkas torrt och oljerester ska rengöras före användning. Det är förbjudet att tillsätta vatten eller frusna föremål till oljan under användning, annars kommer oljan att stänka.

IMPORTANT SAFEGUARD

Tack för att du använder den här produkten. För att vara säker på att du kan använda maskinen korrekt, läs denna instruktion noggrant innan du använder den och förvara den på rätt sätt för framtida referens. Vänligen läs den här sidans försiktighetsåtgärder och

säkerhetsregler för att säkerställa din säker användning. Denna handbok kommer att beskriva säkerhetsvarningar, försiktighetsåtgärder och drift, underhåll och rengöring. Varningarna och instruktionerna som granskas i denna handbok kan inte täcka alla möjliga tillstånd och situationer som kan uppstå. Försiktighet och sunt förnuft är inte inbyggt i denna produkt eftersom användningen kommer att följa dessa koder. Rådgör med en läkare innan du påbörjar ett träningsprogram eller deltar i ansträngande uthållighetsaktiviteter på enheten.
Läs ALLA instruktioner innan du använder din maskin.

Läs ALLA instruktionerna innan du använder din maskin .

1. Se till att spänningen i ditt uttag är densamma som den spänning som anges på apparatens märketikett.
2. Låt inte barn och minderåriga och husdjur komma nära eller röra vid maskinen.
3. Rör inte den heta ytan direkt med händerna. Använd alltid handtaget eller vredet för manövrering.
4. För att förhindra elektriska stötar, doppa inte ner sladden eller kontakten i vatten eller andra vätskor.
5. Sänk inte ner apparaten i vatten eller annan vätska.
6. Koppla bort maskinen från vägguttaget när den inte används och före rengöring. Kyl apparaten innan du installerar eller tar bort delar och före rengöring.
7. Kyl ner de VARMA delarna före användning och rengöring .
8. Använd inte enheten med skadad sladd eller kontakt, felfunktion eller med någon mekanisk skada. Skicka den till ditt närmaste auktoriserade servicecenter för undersökning och reparation (ENDAST tekniker bör öppna upp enheten).
9. Användning av tillbehör eller tillbehör som inte tillhandahålls eller rekommenderas av tillverkaren kan orsaka skada.
10. Om maskinen inte ska användas under en längre tid, koppla ur den, rengör och täck över den och förvara den på en torr och säker plats.

11. Låt inte nätsladden hänga över kanten på bordet eller bänken och låt den inte komma i kontakt med heta ytor.
12. Placera inte enheten på eller nära varmluft, elektriska brännare eller värmeelement.
13. Stäng alltid av strömmen till uttaget innan du ansluter eller koppla ur. Håll i kontakten istället för att dra i sladden.
1 4 . Använd inte denna enhet för andra ändamål än den angivna användningen. Använd den inte utomhus.
1 5 . **FÖRVARA DEN UTOM BARN.** Lämna den aldrig utan uppsikt när den används.
1 6 . **RENGÖRA DEN INTE MED NÅGOT SLIPPANDE MATERIAL** .
1 7 . Kontrollera alltid att denna maskin är ansluten till ett jordat uttag med rätt strömförsörjning. Se till att vägguttaget som används är ordentligt jordat. Om inte måste du installera ett jordat uttag. Ha arbete endast utfört av en certifierad elektriker som är korrekt kvalificerad att uppfylla lokala säkerhets- och elföreskrifter.
18 . Se till att eluttaget, kontakten och sladden som används är i bra fungerande skick. Skadade komponenter bör repareras av en certifierad elektriker som är kvalificerad att uppfylla lokala säkerhets- och elföreskrifter. Även om din nätsladd fungerar korrekt, håll den borta från vatten och undvik att låta den rinna över mattor eller värmeanordningar.
19 . Undvik att använda den i närvaro av brandfarliga vätskor, gaser, damm eller andra explosiva situationer.
20 . Flytta inte maskinen före kylning och under uppvärmning
2 1 . Använd inte maskinen i ett apparatgarage eller under en vägg skåp. Koppla alltid ur enheten från eluttaget när den förvaras i ett apparatgarage. Annars skulle det orsaka brandrisk, speciellt om maskinen nuddar garageväggen eller dörren vidrör den när den stängs.
2 1 . Typ Y-tillsats: Om nätsladden är skadad måste den bytas ut av tillverkaren, dess servicerepresentant eller liknande kvalificerade personer i för att undvika fara.
2 3 . Barn får inte leka med apparaten. Rengöring och

användarunderhåll får inte utföras av barn utan tillsyn.
2 4 . När användaren använder den, bör användaren hålla **OLJA ÖVER HALVOLJEKRUTA OCH OLJA ÖVERSKRIFT INTE DEN HÖGSTA LINJEN. VAR FÖRSIKTIG MED OLJESTÄNK UNDER DRIFT.**
25. Denna apparat kan användas av barn från 8 år och uppåt och personer med nedsatta fysiska, sensoriska eller mentala förmågor eller bristande erfarenhet och kunskap om de har fått övervakning eller instruktioner angående användning av apparaten på ett säkert sätt och förstår de inblandade farorna. Barn får inte leka med maskinen ensamma. Rengöring och användarunderhåll får inte utföras av barn utan tillsyn. Husdjur bör hålla sig borta från produkten.

IMPORTANT SAFEGUARD

MODELL	Område	Spänning	Ingångseffekt	Pluggtyp
SC-82	amerikansk	1500W+1500W	AC110-120V 60Hz	Amerikansk PLUG
	Europeiska	2500W+2500W	AC220-240V 50Hz	Europeisk PLUG
SC-8 3	amerikansk	1500W+1500W	AC110-120V 60Hz	Amerikansk PLUG
	Europeiska	2500W+2500W	AC220-240V 50Hz	Europeisk PLUG
SC-10 1 V	amerikansk	1500W	AC110-120V 60Hz	Amerikansk PLUG
	Europeiska	3000W	AC220-240V 50Hz	Europeisk PLUG
SC-102V	amerikansk	1500W+1500W	AC110-120V 60Hz	Amerikansk PLUG
	Europeiska	3000W+3000W	AC220-240V 50Hz	Europeisk PLUG

Uppmärksamhet:

1. Spänningen som används för denna enhet måste vara densamma som nätspänningen.
2. Användare måste installera den nära strömbrytaren och säkringen.
3. Utrustningen jordar tillbaka med applicering av inte mindre än 2,5 mm² koppartråd och uppfyller säkerhetskrav och tillförlitlig jord
4. **Om produkten inte är påslagen, koppla ur nätsladden och vänta tills maskinen har svalnat innan du kontrollerar återställningsskyddsknappen !**

PRODUCT COMPONENTS

MODEL: SC-101V

Attention:
If the product is not powered on, please unplug the power cord and wait for the machine to cool down before checking the Reset protecting button !

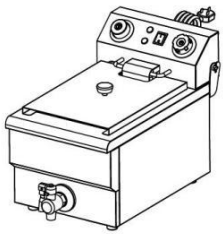

-83

Attention:
If the product is not powered on, please unplug the power cord and wait for the machine to cool down before checking the Reset protecting button !

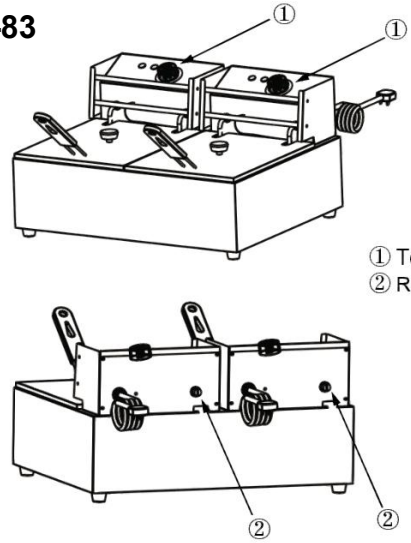

① Temperature knob
② Reset protecting button

MODEL: SC-102V

Attention:
If the product is not powered on, please unplug the power cord and wait for the machine to cool down before checking the Reset protecting button and timer set !

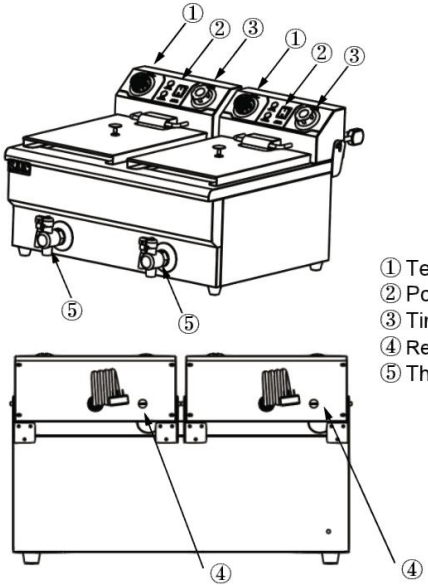

① Temperature knob
② Power switch
③ Time knob
④ Reset protecting button
⑤ The tap

OPERATING INSTRUCTIONS

Innan du använder apparaten för första gången, dra bort eventuella erbjudanden material och förpackningsmaterial, och kontrollera att kokplattorna är rena och fria från damm. Vid behov, torka av dem med en fuktig trasa. Bred över med en absorberande kökshandduk och torka bort överflödig olja. När din apparat värms upp för första gången kan den avge lätt rök eller lukt, vilket är normalt för många värmeapparater, och kommer inte att påverka din apparats säkerhet. Vänligen kassera alla plastpåsar försiktigt och förvara dem borta från barn och husdjur .

1. Placera maskinen på en ren, torr, jämn yta nära ett eluttag.
2. Anslut sladden till vägguttaget.
3. Användaren bör lägga oljan på halvfritösen när den används.
4. Slå på strömbrytaren (SC-82 har ingen strömbrytare) och den gröna Indikatorlampan kommer att lysa när ugnen får ström. Vrid temperaturratten medurs för att justera temperaturen till önskad temperatur. Samtidigt lyser den röda indikatorlampan, vilket indikerar att elvärmaren börjar värmas upp och temperaturen på oljan startar att stiga.
5. När temperaturen stiger till önskad nivå kommer värmeregulatorn automatiskt att stänga av, medan den röda indikatorlampan slocknar och elvärmaren slutar värma.
6. När temperaturen är något lägre kommer värmeregulatorn aktiveras automatiskt, den röda indikatorlampan och den gröna indikatorlampan kommer att lysa, elvärmaren kommer att fungera igen och temperaturen kommer att stiga.
7. När du är klar, för säkerhets skull, vrid temperaturvredet moturs till gränsläget och stäng av strömmen.

OBS: Det fungerar på detta sätt upprepade gånger för att säkerställa

att temperaturen är säker inom ett område.

SC-102V TIMER SETS

Endast SC-10 1 V /SC-102V kräver inställning av en timer, SC-82 /SC-83 kräver det inte .

1. Om du vrider tidsratten till "ON", kommer maskinen att förbli påslagen .
2. Om du justerar tidsratten till intervallet "0-60 minuter" kommer timern att börja räkna ned och strömmen slås av efter att tiden är klar.

Uppmärksamhet:
Lämna den aldrig utan uppsikt när den är i nedräkningsfunktionen "0-60min" för att undvika säkerhetsolyckor och matlagningsfel .

TIPS & HINTSIONS

1. Locket är designat för att hålla varmt och rent. När användaren sätter på locket bör användaren se till att det inte finns något vatten på det i händelse av att vatten drar in i kastrullen och het oljestänk.
2. Bifogad specialkorg används för att steka en liten bit mat. Det finns en hängare och ett handtag på korgen. Lägg korgen i olja när du producerar. När du är klar, häng upp korgen och filtrera bort överflödig olja.
3. Bakplattan är utformad för att skydda det elektriska värmeröret. Vid stekning av mat ska bakplattan placeras i oljepannan.
4. När användaren använder den, bör användaren hålla **OLJA ÖVER HALV OLJEKRUTA OCH OLJA ÖVERSKRIFT INTE DEN HÖGSTA LINJEN.**
5. **VAR FÖRSIKTIG MED OLJESTÄNK UNDER DRIFT.**
6 . Kranen kan användas för att tömma kyloljan, men se till att

kranen är AVSTÄNGD när strömmen slås på.--- **ONLF FÖR SC-102V**

OBS: Varje fritös med ett temperaturområde på 50-200°C (122°F-392°F) har en "överhettningsåterställningsskyddsknapp" som fungerar för att skydda maskinen när temperaturen är högre än det inställda värdet. När den används igen ska användaren trycka på skyddsknappen för att återställa den och sedan kan användaren använda den normalt.

CLEANING AND MAINTENANCE

1. När du är klar med användningen , dra ut kontakten från eluttaget utlopp. Lämna det övre locket öppet och låt gallren svalna helt innan rengöring.
2. Om användaren vill hälla olja ur grytan, bör användaren göra det efter att temperaturen på oljan sjunkit till det normala. Först tar användaren ut korgen och bakplattan, stäng sedan av elektriciteten och omsättningskontrollboxen (i detta ögonblick är elektriska värmerör i potten uppsatta) eller så tar användaren ut kontrollboxen och lägger den på en torr plats så att användaren kan ta ut oljekrukan och rengöra den.
3. Användaren bör rengöra rester i olja och smuts på elektriskt värmerör regelbundet.
4. För utsidan, torka av med en mjuk, torr trasa. torr trasa. Använd aldrig ett slipande rengöringsmedel eller en hård pad.
5. All annan service ska utföras av en auktoriserad servicerepresentant.

VARNING:

1. Aldrig nedsänkningssladd, plugg eller enhet i vatten eller andra vätskor.

2. För att undvika en fara på grund av oavsiktlig återställning av termoskyddet, får denna apparat inte försörjas via en extern växlingsanordning, såsom en timer, eller ansluten till en krets dvs slås på och av regelbundet av verktyget.

STORAGE

1. Koppla alltid ur maskinen innan förvaring.
2. Se alltid till att maskinen rengörs svalt och torrt innan strängning.