VENTILATION FAN WITH LIGHT

MODELS #7141-50, #7141-80, #7141-110

Español p. 11

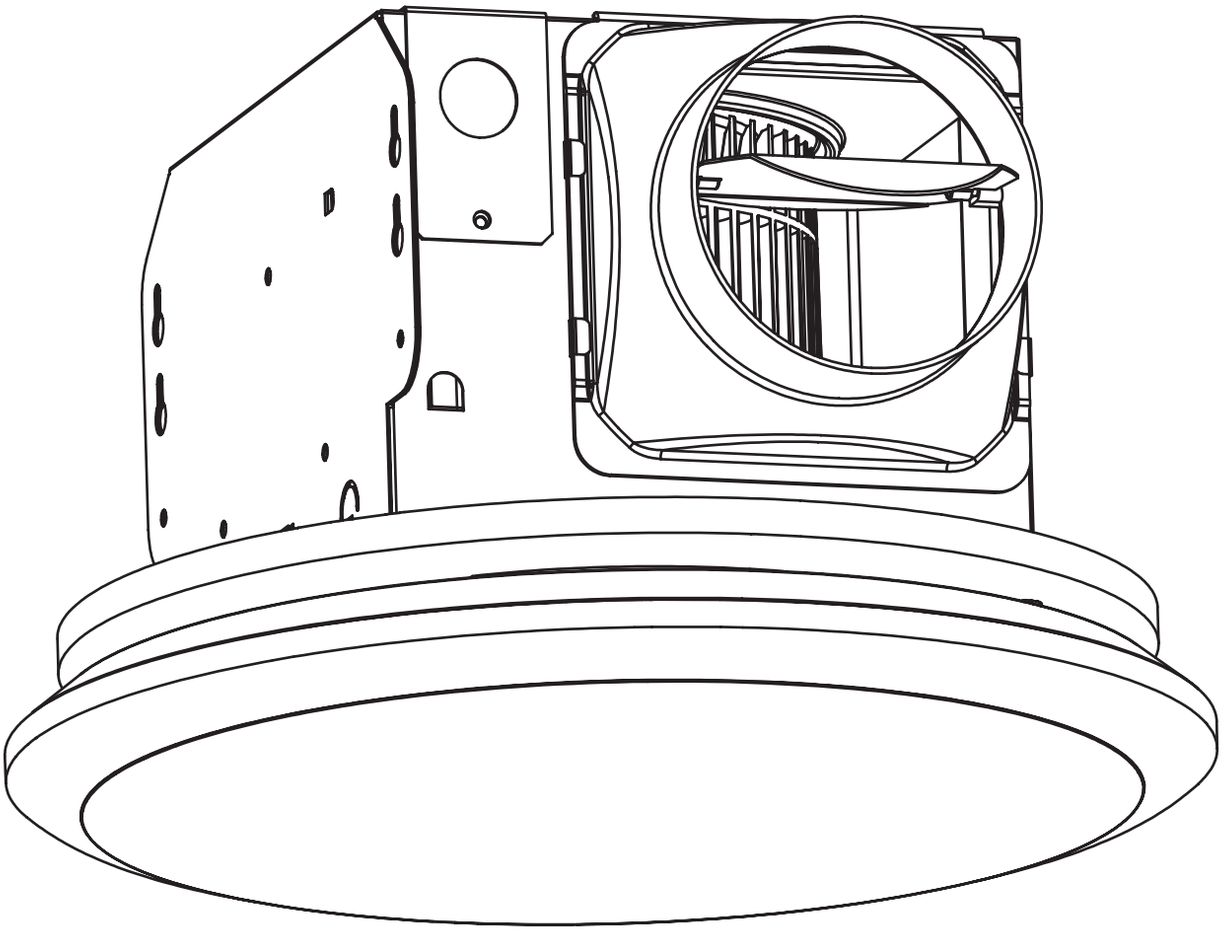

ATTACH YOUR RECEIPT HERE

Serial Number _____ **Purchase Date** _____

Questions, problems, missing parts? Before returning to your retailer, call our customer service department at 1-877-319-3757, 7:30 a.m. - 4:30 p.m., CST, Monday - Friday.

READ AND SAVE THESE INSTRUCTIONS

04-30-19

TABLE OF CONTENTS

Specifications 2
Package Contents 3
Safety Information 3
Preparation 4
New Construction Assembly Instructions 5
Existing Construction Assembly Instructions 7
Care and Maintenance 10
Troubleshooting 10
Warranty 10

SPECIFICATIONS

PRODUCT SPECIFICATIONS
Airflow: 50 CFM, 80 CFM, 110 CFM
Sound output: 1.0 Sones, 1.5 Sones, 2.2 Sones
120 V, 60 Hz
Duct diameter: 4 in.
AC Motor
Power consumption: 17 Watt, 28 Watts, 31 Watts

LIGHT SPECIFICATIONS
3000K Dimmable LED
80 CRI
16 Watt
30,000 hours life

TYPICAL INSTALLATION

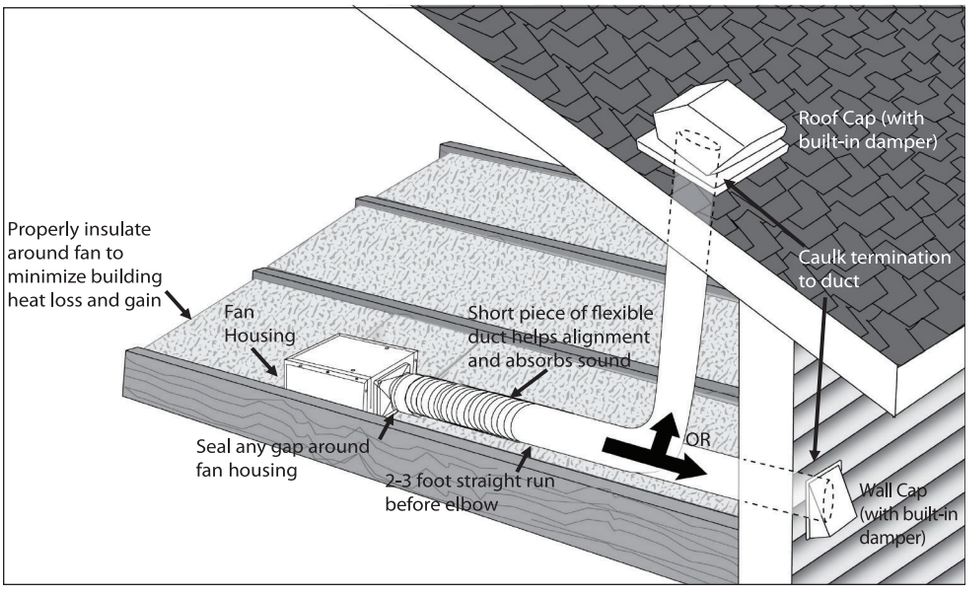

PACKAGE CONTENTS

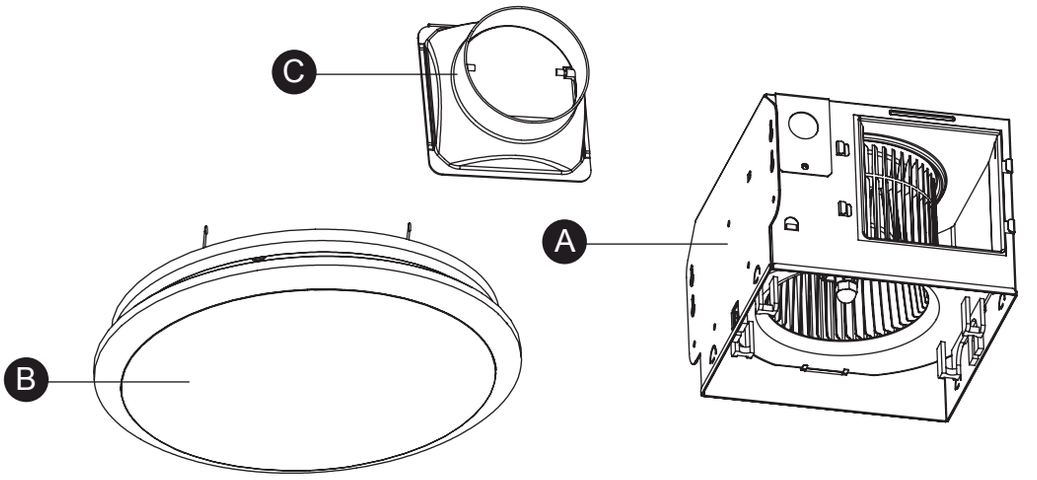

PART	DESCRIPTION	QUANTITY
A	Fan housing	1
B	Grille and light	1

PART	DESCRIPTION	QUANTITY
C	Duct connector	1

HARDWARE CONTENTS (not shown actual size)

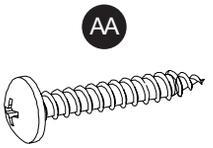

Long Wood Screw

Qty. 6

SAFETY INFORMATION

READ AND SAVE THESE INSTRUCTIONS

Please read and understand this entire manual before attempting to assemble, operate or install the product.

1. Always disconnect the power supply prior to servicing the fan, motor or junction box.
2. Installation work must be carried out by a qualified person(s) in accordance to all local and safety codes including the rules for fire-rated construction.
3. Follow all local building, safety and electrical codes, as well as NEC (National Electrical Code) and OSHA (Occupational Safety and Health Act).
4. Electric service supply must be 120 volts, 60 hertz.
5. This unit must be properly grounded.
6. Do not bend or kink the power wires.
7. Exercise care to not damage existing wiring when cutting or drilling into walls or ceilings.

SAFETY INFORMATION

8. Sufficient air supply is required for proper combustion and the exhaustion of gases through the chimney (flue) of fuel burning equipment to prevent back-drafting. See the standards of NFPA (National Fire Protection Association) and ASHRAE (American Society for Heating Refrigeration and Air Conditioning Engineers) and the local building code authorities.
9. Do not use this fan with any solid state control device, such as a remote control, dimmer switch, or certain timers. Mechanical timers are not solid state devices.
10. This ventilation fan is approved for use over a bathtub or shower when installed in a GFCI protected circuit. Do not use fans over a bathtub or shower that are not approved for that application and marked accordingly.
11. Do not install in a cooking area.
12. Do not use to exhaust hazardous or explosive vapors.
13. Fans should always be vented to the exterior and in compliance with local codes.
14. Do not install in a ceiling with insulation greater than R50.
15. Duct work should be installed in a straight line with minimal bends.
16. Duct work size must be the same size as the discharge and should not be reduced. Reducing the duct size may increase fan noise.
17. Prior to servicing or cleaning this unit, shut off power supply at the panel and lock to prevent the power from being turned on. If the panel cannot be locked, clearly mark the panel with a warning tag to prevent the power from being turned on.
18. Use this unit in the manner intended by the manufacturer. If you have any questions, please call customer service.

PREPARATION

Before beginning assembly of product, make sure all parts are present. Compare parts with package contents list and hardware contents. If any part is missing or damaged, do not attempt to assemble the product.

Estimated Assembly Time: 30 minutes

Tools Required for Assembly (not included): Hammer, Flathead Screwdriver, Wood Screws, Duct Tape, Phillips Screwdriver, Utility Knife

Helpful Tools (not included): Electric Drill, Drill Bits

WARNING: Turn off electricity at breaker box before beginning installation.

Carefully remove unit from carton.

Check area above installation location to be sure that wiring can run to the planned location and that duct work can be run and the area is sufficient for proper ventilation.

Inspect duct work and wiring before proceeding with installation.

Before installation, provide inspection and future maintenance access at a location that will not interfere with installation work.

You may need the help of a second person to install this fan: one person on the attic side and one on the room side.

Note: Installations may vary depending on how the previous bath fan was installed. Supplies necessary for the installation of your bath fan are not all included; however, most are available at your local home improvement or hardware store.

DIMENSION REQUIREMENTS

Ceiling Opening (L)	Ceiling Opening (W)	Ceiling Opening (H)
7-1/2 in.	7-1/4 in.	5-3/4 in.

WIRING DIAGRAM

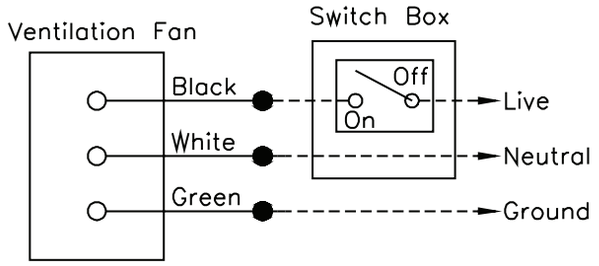

QUICK CONNECTOR INSTRUCTIONS

To be sold only with installation instructions.

WARNING: Wiring must comply with all appliable electrical codes. Turn OFF power before removing or installing connectors.

WARNING: COPPER TO COPPER ONLY. Do not use aluminum wire.

CAUTION: Accessory part (quick connector) should meet installation instructions below.

NOTE: The connector is reusable on solid wires of the same wire gage or smaller. Do not reuse the connector on stranded wires.

- Strip wires 3/8 in. - 1/2 in.
- Grip the wire firmly and push the stripped end of the wire into the open port of the connector. Use only one connector per port.
- Verify the stripped end of the wires is fully inserted to the back of the connector.

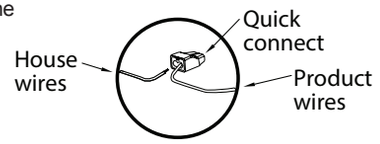

NOTE: Important wire information. Maximum temperature rating 221˚F (105˚C). 600 volts maximum for building wire and 1,000 volts maximum for building wire and 1,000 volts maximum in signs and lighting fixtures. The acceptable wire range includes: Solid: 12-18 AWG.

NEW CONSTRUCTION INSTALLATION INSTRUCTIONS

Review all safety precautions. Make sure electricity at the breaker box is turned off before beginning installation.

1. Cut an opening that measures 7.5 in. x 7.25 in.

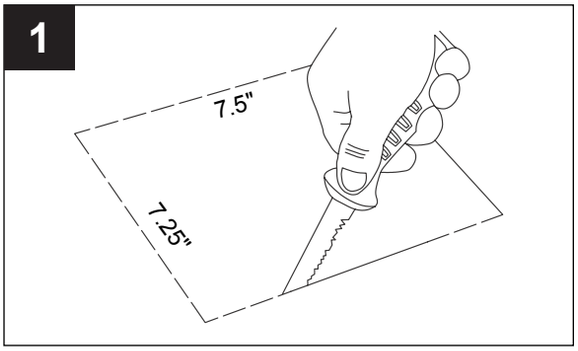

2. Attach the duct connetor to the fan housing.

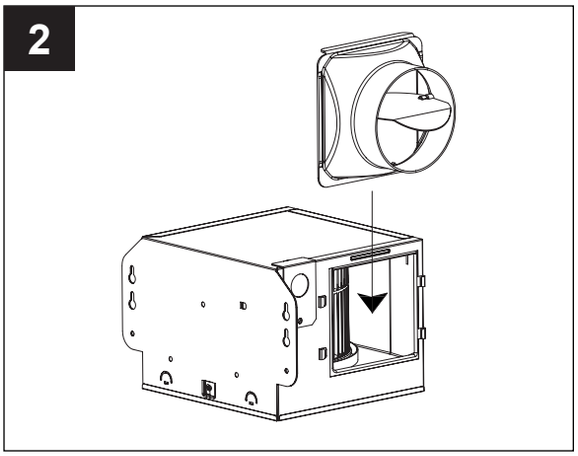

3. Place the fan housing next to a ceiling joist. The fan housing should be level and perpendicular to the joist.

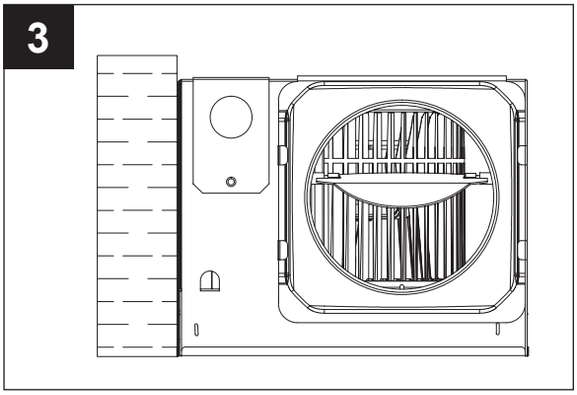

4. Mount the fan housing to the ceiling joist using the wood screws (included) where indicated.

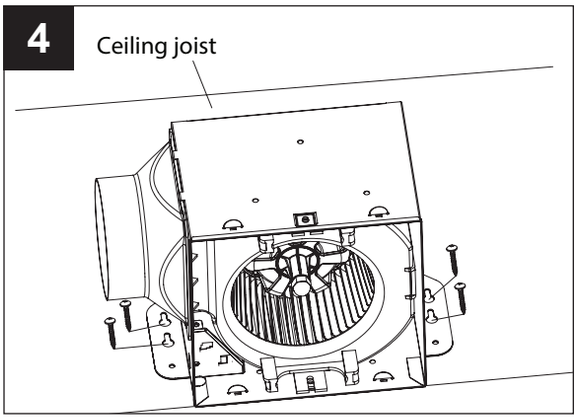

5. Remove wiring box cover from fan housing with Phillips screwdriver (not included).

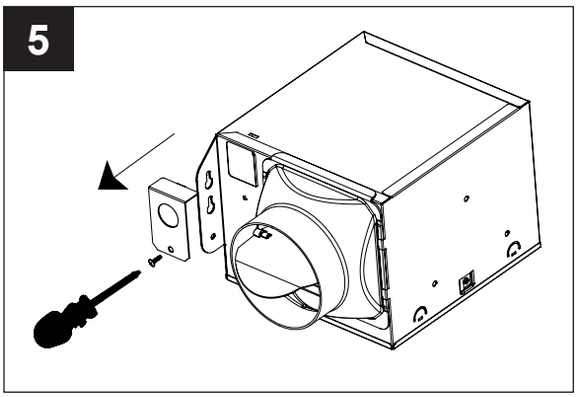

6. Pull the house wires through the wire box cover hole. Using a quick connector, secure 120 V AC house wiring from the wall switch to the fan as shown in the wiring diagram on page 5. 14 AWG is the smallest conductor that should be used for branch circuit wiring.

   Carefully push the connected wires back into the wiring box housing. Reattach the wiring box cover.

   CAUTION: If the electrical wires do not match the colors listed, you must determine what each house wire represents before connecting. You may need to consult an eletrical contractor to determine safely.

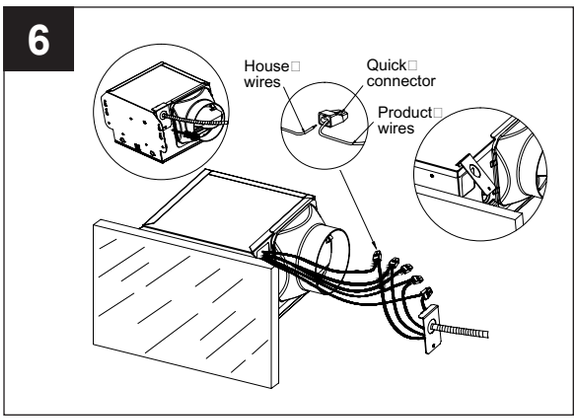

NEW CONSTRUCTION INSTALLATION INSTRUCTIONS

7. Install a circular 4 in. duct (not included) and secure it with duct tape or clamps (neither included). Finish ceiling work. Ceiling hole should be aligned with edge of fan housing.

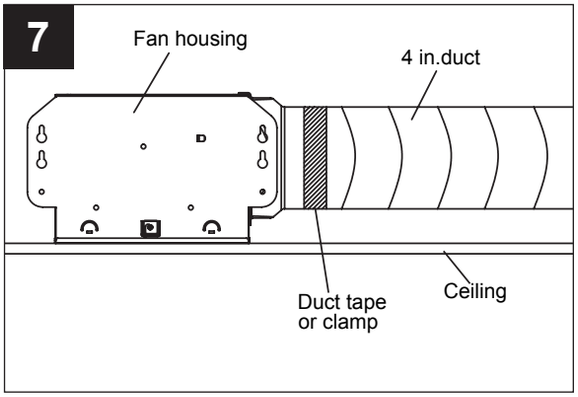

8. Attach LED wire connections to the inserts in the fan housing. Pinch mounting springs on grille and insert into narrow rectangular slots inside the fan housing. Push grille up toward ceiling.

   Turn on electricity at breaker box after finishing installation.

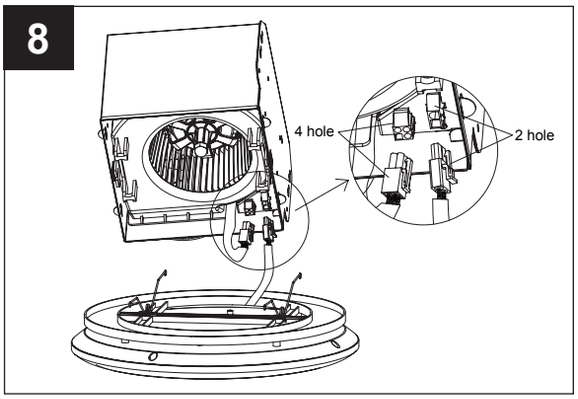

EXISTING CONSTRUCTION INSTALLATION INSTRUCTIONS

Review all safety precautions. Make sure electricity at the breaker box is turned off before beginning installation. Remove old grille and fan housing.

1. Check to be sure that the existing ceiling opening measures 7.5 in. x 7.25 in.

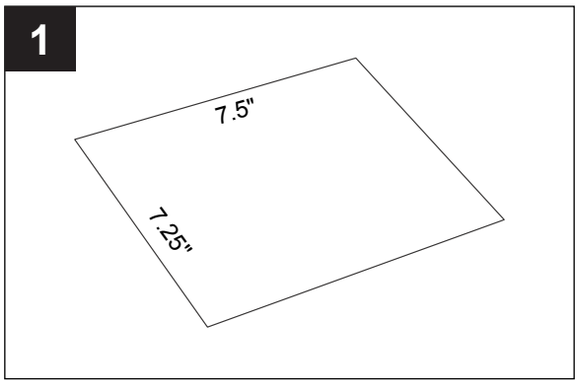

2. Attach the duct connector to the fan housing.

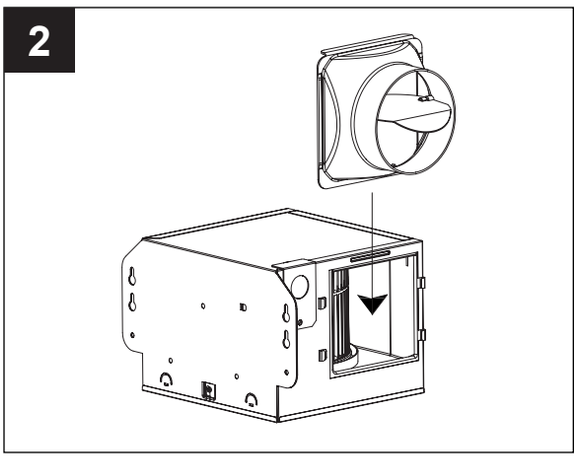

EXISTING CONSTRUCTION INSTALLATION INSTRUCTIONS

3. Unplug the fan power unit. Remove three screws on the side of the fan housing that hole the fan motor assembly in place. Remove the fan motor assembly from the fan housing.

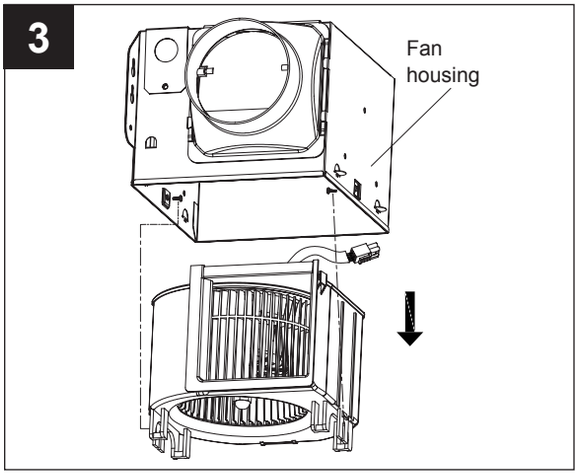

4. Remove wiring box cover from fan housing with a Phillips screwdriver (not included).

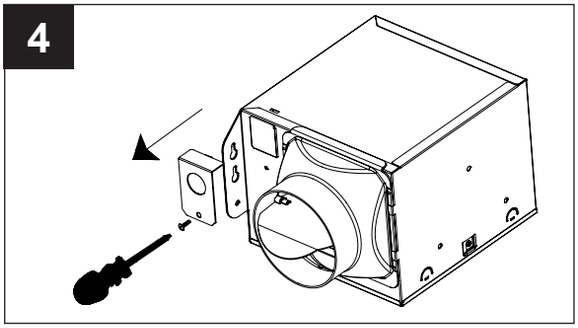

5. Pull the house wires through the wire box cover hole (6A). Using a quick connector, secure 120 V AC house wiring from the wall switch to the fan (6B) as shown in the wiring diagram on page 5. 14 AWG is the smallest conductor that should be used for branch circuit wiring.

   Carefully push the connected wires back into the wiring box housing. Reattach the wiring box cover.

   CAUTION: If the electrical wires do not match the colors listed, you must determine what each house wire represents before connecting. You may need to consult an eletrical contractor to determine safely.

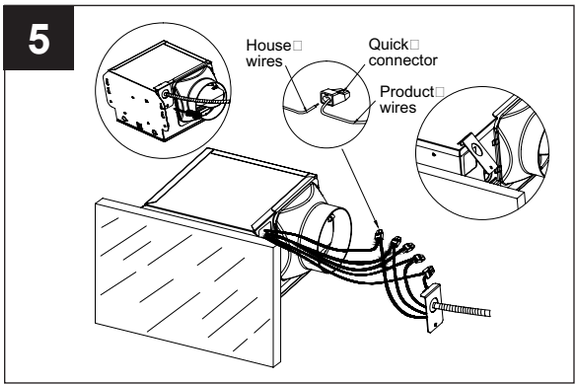

6. Install a circular 4 in. duct (not included) and secure it with duct tape or clamps (neither included). Finish ceiling work.

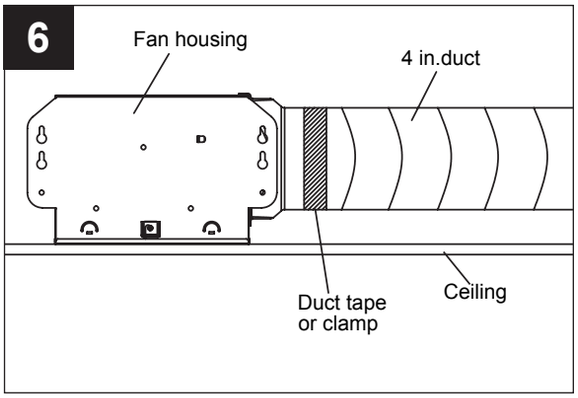

EXISTING CONSTRUCTION ASSEMBLY INSTRUCTIONS

7. Insert fan housing through existing hole in ceiling. The fan housing should be level and perpendicular to the joist.

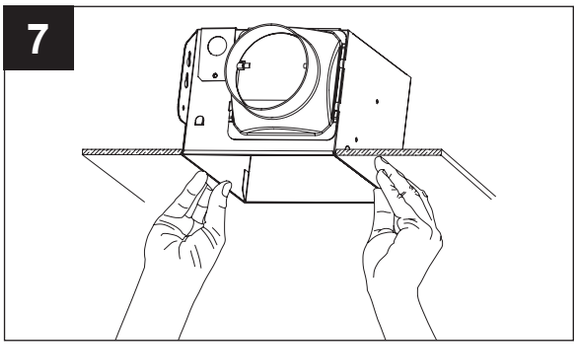

8. Mount fan housing to the joist by screwing in 3 screw (included) through the 3 holes located on the inside of the fan housing.

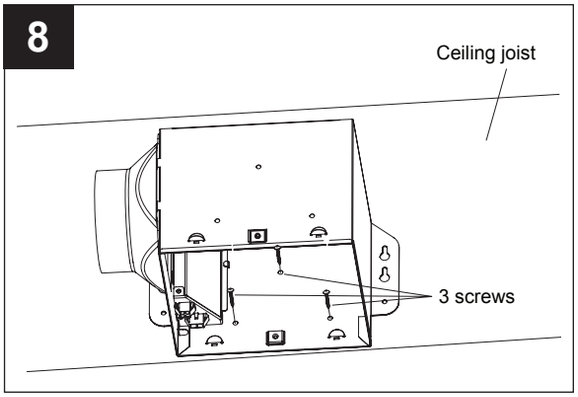

9. Reconnect fan motor to the power unit. Insert motor assembly back into the fan housing using the three screws removed in step 3.

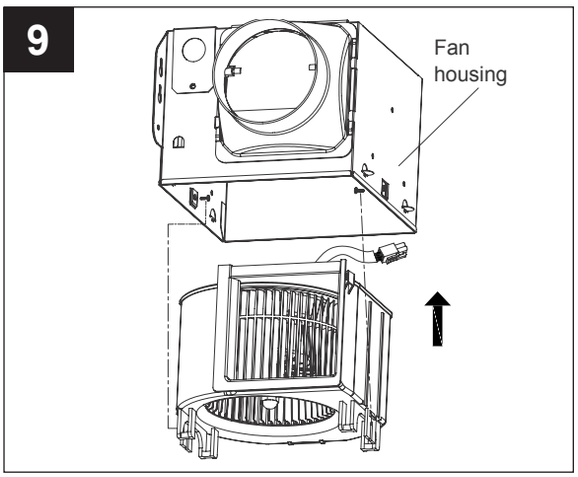

10. Attach LED wire connections to the inserts in the fan housing. Pinch mounting springs on grille and insert into narrow rectangular slots inside the fan housing. Push grille up toward ceiling.

    Turn on electricity at breaker box after finishing.

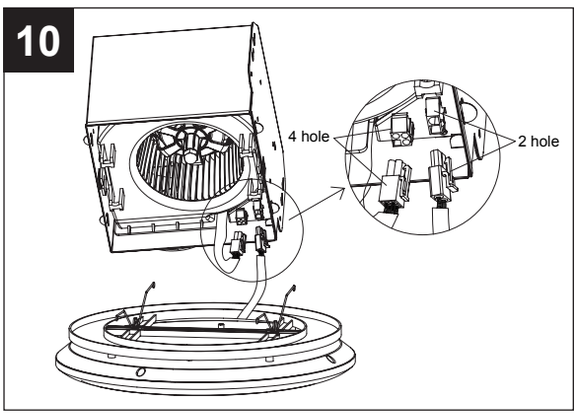

CARE AND MAINTENANCE

WARNING: Disconnect power supply before servicing. See SAFETY INFORMATION before proceeding. Routine maintenance should be done at least once a year.

- Wash grille with mild soap and water, dry with a cloth.
- Remove excess dirt and dust from the fan housing with a vacuum cleaner.
- Do not use solvents, thinner or harsh chemicals for cleaning the fan.
- Do not allow water to enter the motor.
- Do not immerse resin parts in water over 140º F.

TROUBLESHOOTING

PROBLEM	POSSIBLE CAUSE	CORRECTIVE ACTION
The fan seems louder than it should	CFM too great	Be sure the CFM rating on the fan matches the size of your room
	Damper not working properly or damaged	Check damper to ensure it is opening and closing properly. If the damper has become damaged, please call Customer Service
	Bend in duct too close to fan discharge	Be sure you do not have any sharp bends in duct closer than 18 in. to the fan discharge
	Fan discharge reduced to fit smaller duct	Use recommended size ducting to reduce fan noise
	Fan body not securely attached	Be sure the fan is securely attached to your ceiling joists
The fan is not clearing the room	Insufficient intake airflow within room	Be sure a door or window is slightly ajar or opened to allow airflow. The fan is not able to draw air out of the room without enough airflow to draw from
	Insufficient CFM	Be sure the CFM rating on the fan matches the requirements for your room size **NOTE:** Using a tissue is not an accurate method for determining if the fan is operating properly. If the fan clears steam from the room within approximately 15 minutes of completing your shower, then the fan is operating properly

LIMITED 5-YEAR WARRANTY

If this product fails due to a defect in materials or workmanship at any time during the first FIVE years of ownership, the manufacturer will replace it free of charge, postage-paid at their option. This warranty does not cover products that have been abused, altered, damaged, misused, cut or worn. This warranty does not cover use in commercial applications. Use only manufacturer-supplied genuine warranty repair replacement parts to repair this fan. Use of non-genuine repair parts will void your warranty. The manufacturer DISCLAIMS all other implied or express warranties including all warranties of merchantability and/or fitness for a particular purpose. As some states do not allow exclusions or limitations on an implied warranty, the above exclusions and limitations may not apply. This warranty gives you specific legal rights, and you may have other rights that vary from state to state.

This warranty is limited to the replacement of defective parts only. Labor charges and/or damage incurred during installation, repair, replacement as well as incidental and consequential damages connected with the above are excluded. Any damage to this product as a result of neglect, misuse, accident, imporper installation or use other than the purpose SHALL VOID THIS WARRANTY.

Shipping costs for return product as part of a claim on the warranty must be paid for by the customer.

Inquiries regarding warranty claims can be directed to 1-877-319-3757, 7:30 a.m. - 4:30 p.m., CST, Monday - Friday.

Printed in China

VENTILACIÓN
VENTILADOR CON LUZ

MODELOS #7141-50, #7141-80, #7141-110

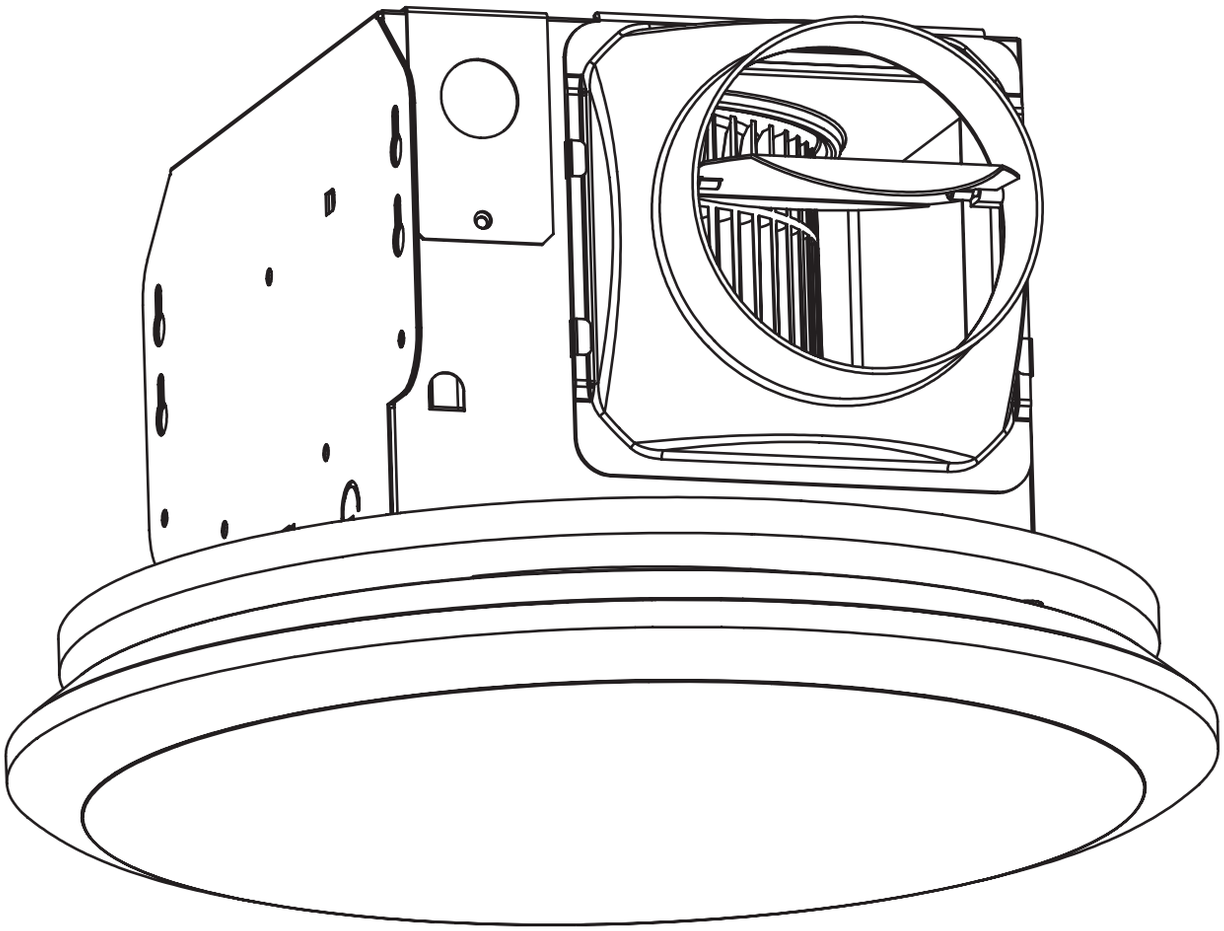

¿Preguntas, problemas, piezas faltantes? Antes de volver a su distribuidor, llame a nuestro departamento de servicio al cliente al 1-877-319-3757, de 7:30 a.m. a 4:30 p.m., CST, de lunes a viernes.

LEA Y GUARDE ESTAS INSTRUCCIONES

TABLA DE CONTENIDO

Especificaciones 12
Contenido del paquete 13
Información de seguridad 14
Preparación 14
Instrucciones de montaje de nueva construcción 15
Instrucciones de montaje de construcción existentes 17
Cuidado y mantenimiento 20
Solución de problemas 20
Garantía 20

ESPECIFICACIONES

ESPECIFICACIONES DEL PRODUCTO
Flujo de aire: 50 CFM, 80 CFM, 110 CFM
Salida de sonido: 1.0 Sones, 1.5 Sones, 2.2 Sones
120 V, 60 Hz
Diámetro del conducto: 4 in.
Motor AC
Consumo de energía: 17 vatios, 28 vatios, 31 vatios

ESPECIFICACIONES DE LUZ
LED regulable 3000K
80 CRI
16 vatios
30,000 horas de vida

INSTALACIÓN TÍPICA

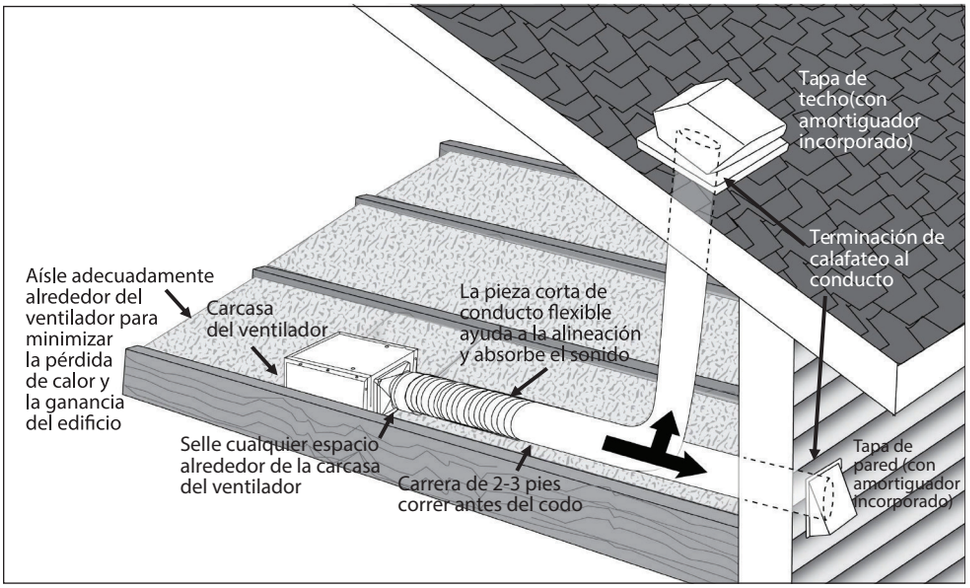

CONTENIDOS DEL PAQUETE

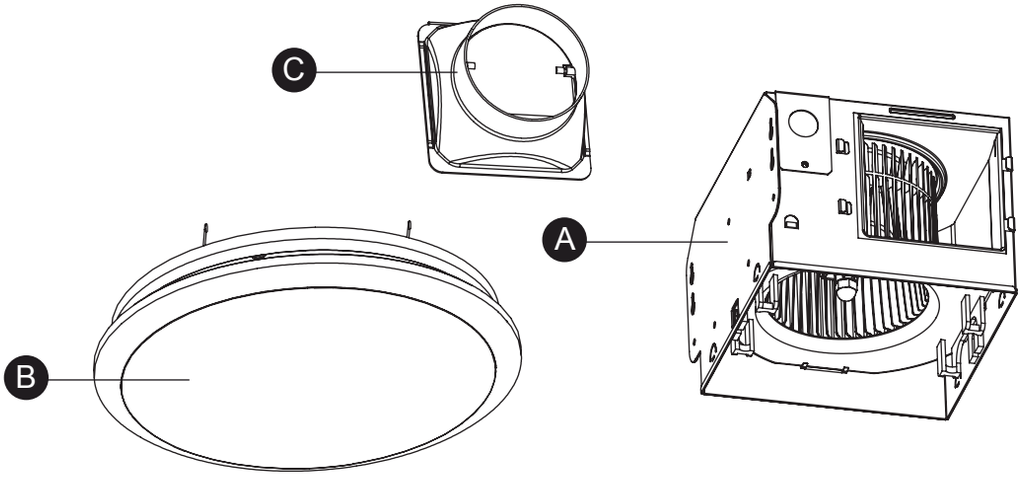

PARTE	DESCRIPCIÓN	CANTIDAD
A	Carcasa del ventilador	1
B	Parrilla y luz	1

PARTE	DESCRIPCIÓN	CANTIDAD
C	Conector de conducto	1

CONTENIDO DE HARDWARE (no se muestra el tamaño real)

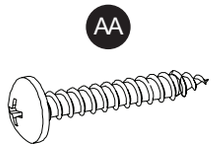

Madera larga
Tornillo
Cant. 6

INFORMACIÓN DE SEGURIDAD

LEA Y GUARDE ESTAS INSTRUCCIONES
Lea y comprenda todo este manual antes de intentar ensamblar, operar o instalar el producto.

1. Siempre desconecte la fuente de alimentación antes de reparar el ventilador, el motor o la caja de conexiones.
2. El trabajo de instalación debe ser realizado por una persona o personas calificadas de acuerdo con todos los códigos locales y de seguridad, incluidas las normas para la construcción con clasificación contra incendios.
3. Siga todos los códigos locales de construcción, seguridad y electricidad, así como NEC (Código Nacional de Electricidad) y OSHA (Ley de Seguridad y Salud Ocupacional).
4. El suministro del servicio eléctrico debe ser de 120 voltios, 60 hertzios.
5. Esta unidad debe estar correctamente conectada a tierra.
6. No doble ni retuerza los cables de alimentación.
7. Tenga cuidado de no dañar el cableado existente al cortar o taladrar paredes o techos.

INFORMACIÓN DE SEGURIDAD

8. Se requiere suficiente suministro de aire para una combustión adecuada y el agotamiento de los gases a través de la chimenea (chimenea) de los equipos que queman combustible para evitar el retroceso. Ver los estándares de NFPA (National Fire Protection Association) y ASHRAE (American Society for Heating Ingenieros de refrigeración y aire acondicionado) y las autoridades locales de códigos de construcción.
9. No use este ventilador con ningún dispositivo de control de estado sólido, como un control remoto, un regulador de intensidad, o ciertos temporizadores. Los temporizadores mecánicos no son dispositivos de estado sólido.
10. Este ventilador de ventilación está aprobado para su uso sobre una bañera o ducha cuando se instala en un GFCI Circuito protegido. No use ventiladores sobre una bañera o ducha que no estén aprobadas para eso Aplicación y marcado en consecuencia.
11. No instale en un área de cocción.
12. No utilizar para expulsar vapores peligrosos o explosivos.
13. Los ventiladores siempre deben ventilarse hacia el exterior y de acuerdo con los códigos locales.
14. No instale en un techo con aislamiento mayor que R50.
15. Los conductos deben instalarse en línea recta con curvas mínimas.
16. El tamaño del trabajo del conducto debe ser del mismo tamaño que la descarga y no debe reducirse. Reduciendo El tamaño del conducto puede aumentar el ruido del ventilador.
17. Antes de dar servicio o limpiar esta unidad, apague la fuente de alimentación en el panel y fíjela a evitar que se encienda la alimentación. Si el panel no puede ser bloqueado, marque claramente el panel con una etiqueta de advertencia para evitar que se encienda la alimentación.
18. Utilice esta unidad de la manera prevista por el fabricante. Si tiene alguna pregunta, por favor llame al servicio al cliente.

PREPARACIÓN

Antes de comenzar a ensamblar el producto, asegúrese de que todas las piezas estén presentes. Compare las partes con el contenido del paquete y el contenido del hardware. Si alguna parte falta o está dañada, no intente ensamblar el producto.

Tiempo estimado de montaje: 30 minutos

Herramientas necesarias para el montaje (no incluido): martillo, destornillador plano, tornillos para madera, cinta adhesiva, destornillador Phillips, cuchillo de uso general

Herramientas útiles (no incluidas): taladro eléctrico, brocas

ADVERTENCIA: apague la electricidad en la caja de interruptores antes de comenzar la instalación.

Retire con cuidado la unidad de la caja.

Verifique el área sobre la ubicación de instalación para asegurarse de que el cableado pueda ejecutarse en la ubicación planificada y que se pueda ejecutar el trabajo del conducto y que el área sea suficiente para una ventilación adecuada.

Inspeccione los conductos y el cableado antes de proceder con la instalación.

Antes de la instalación, proporcione inspección y acceso de mantenimiento futuro en un lugar que no interfiera con el trabajo de instalación.

Es posible que necesite la ayuda de una segunda persona para instalar este ventilador: una persona en el lado del ático y otra en el lado de la habitación.

Nota: Las instalaciones pueden variar según la forma en que se instaló el ventilador de baño anterior. Suministros necesarios

para la instalación de su baño no están incluidos todos los ventiladores; Sin embargo, la mayoría están disponibles en su tienda local de mejoras para el hogar o ferretería.

REQUISITOS DE DIMENSION

Abertura del techo (L)	Abertura del techo (W)	Abertura del techo (H)
7-1/2 in.	7-1/4 in.	5-3/4 in.

DIAGRAMA DE CABLEADO

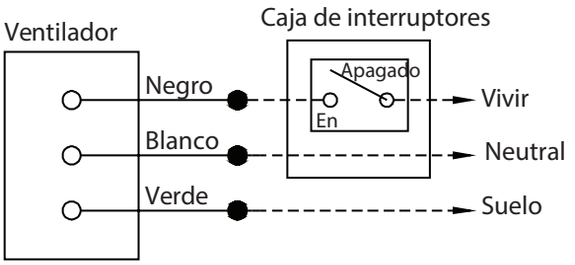

INSTRUCCIONES DE CONECTOR RÁPIDO

Se vende solo con instrucciones de instalación.
ADVERTENCIA: El cableado debe cumplir con todas las normas eléctricas aplicables.
códigos Apague la alimentación antes de quitar o instalar conectores.
ADVERTENCIA: COBRE A COBRE SOLAMENTE. No utilice alambre de aluminio.
PRECAUCIÓN: La pieza accesoria (conector rápido) debe cumplir instrucciones de instalación a continuación.
NOTA: El conector es reutilizable en cables sólidos del mismo calibre de cable o más pequeños. No reutilice el conector en cables trenzados.

- Pela los cables 3/8 pulg. - 1/2 pulg.
- Sujete firmemente el cable y empuje el extremo pelado del cable en el puerto abierto del conector.Utilice un solo conector por puerto
- Verifique que el extremo pelado de los cables est completamente insertado en el parte posterior del conector.

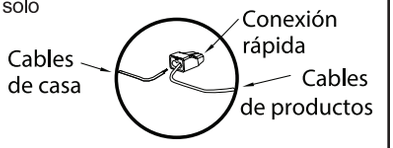

NOTA: Información importante del cable. Temperatura máxima nominal de 221˚F (105˚C). Máximo de 600 voltios para cables de construcción y máximo de 1,000 voltios para cables de construcción y máximo de 1,000 voltios en letreros y accesorios de iluminación. El rango aceptable de cables incluye: Sólido: 12-18 AWG.

INSTRUCCIONES DE INSTALACIÓN DE NUEVA CONSTRUCCIÓN

Revise todas las precauciones de seguridad. Asegurarse de que la electricidad en la caja de interruptores se apaga antes de comenzarinstalación.

1. Corte una abertura que mida 7.5 pulg. X 7.25 pulg.

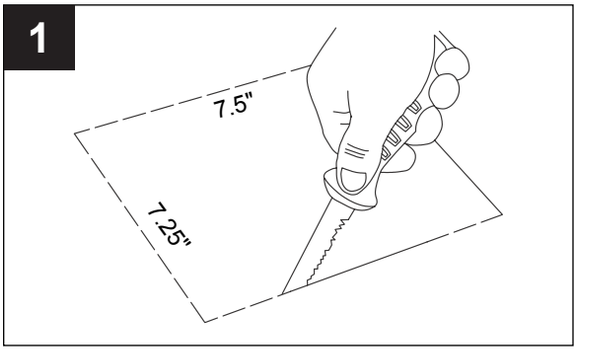

2. Acople el conector del conducto a la caja del ventilador.

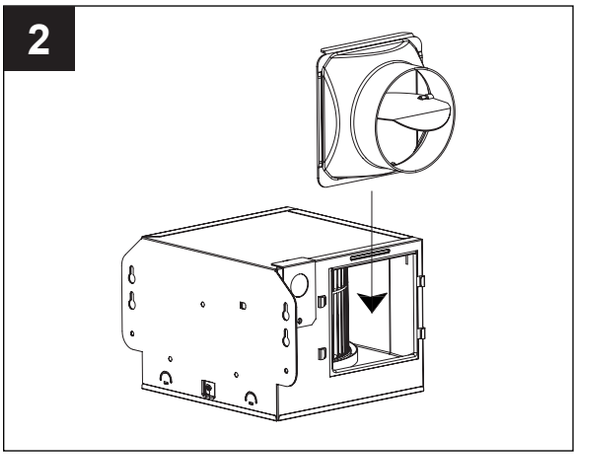

3. Coloque el alojamiento del ventilador junto a una vigueta de techo o perno de la pared. La carcasa del ventilador debe estar nivelada y perpendicular a la vigueta o espárrago.

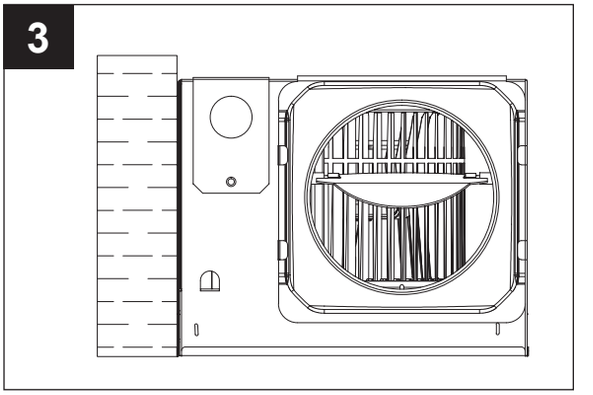

4. Monte la caja del ventilador en la vigueta del techo utilizando los tornillos para madera (incluidos) donde se indica.

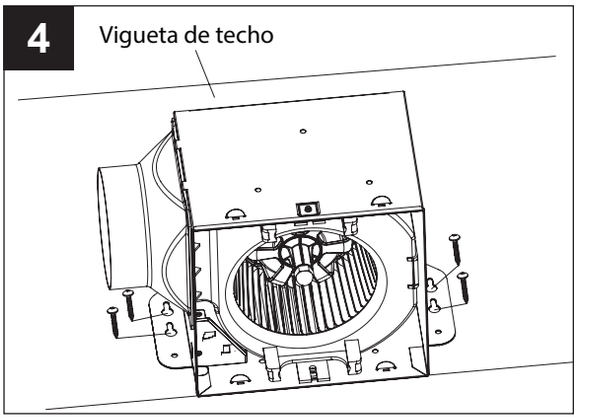

5. Retire la cubierta de la caja de cableado de la caja del ventilador con destornillador Phillips (no incluido).

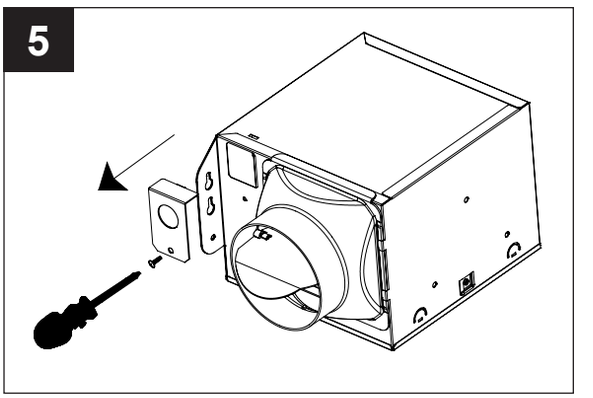

6. Tire de los cables de la casa a través del orificio de la cubierta de la caja de cables. Con un conector rápido, asegure el cableado de 120 V CA del interruptor de pared al ventilador como se muestra en el diagrama de cableado en la página 5. 14 AWG es el conductor más pequeño que se debe usar para el cableado del circuito derivado.

   Empuje con cuidado los cables conectados dentro de la caja de cableado. Vuelva a colocar la cubierta de la caja de cableado.

   PRECAUCIÓN: si los cables eléctricos no coinciden con los colores listados, debe determinar qué representa cada cable de la casa antes de conectar. Es posible que deba consultar a un contratista eléctrico para determinar con seguridad.

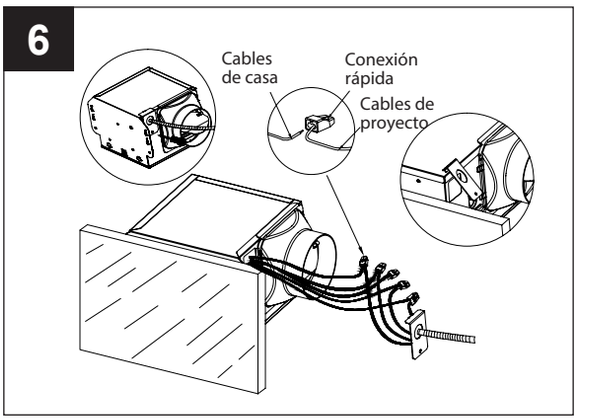

INSTRUCCIONES DE INSTALACIÓN DE NUEVA CONSTRUCCIÓN

7. Instale un conducto circular de 4 pulg. (No incluido) y asegúrelo con cinta adhesiva o abrazaderas (no incluidas). Terminar el trabajo de techo. El orificio del techo debe estar alineado con el borde de la caja del ventilador.

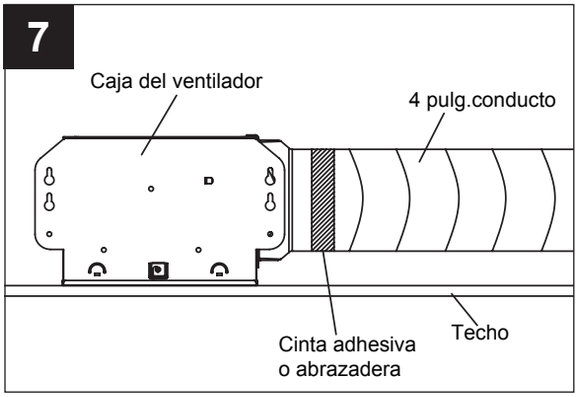

8. Conecte las conexiones de cable LED a las inserciones en la carcasa del ventilador. Apriete los resortes de montaje en la rejilla e insértelos en ranuras rectangulares estrechas dentro de la caja del ventilador. Empuje la rejilla hacia el techo.

   Encienda la electricidad en la caja de interruptores después de terminar instalación.

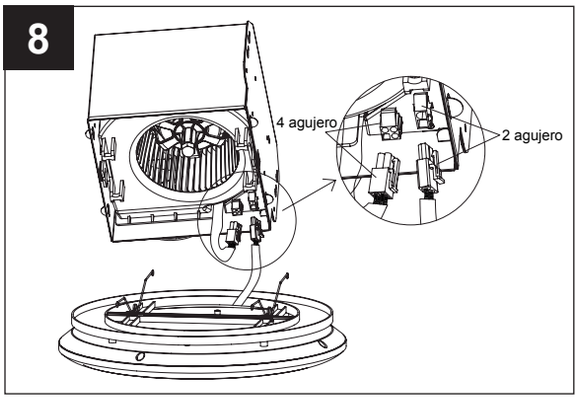

INSTRUCCIONES DE INSTALACIÓN DE CONSTRUCCIÓN EXISTENTES

Revise todas las precauciones de seguridad. Asegurarse de que la electricidad en la caja de interruptores se apaga antes de comenzar instalación. Retire la rejilla vieja y la carcasa del ventilador.

1. Asegúrese de que la abertura del techo existente mida 7.5 pulg. X 7.25 pulg.

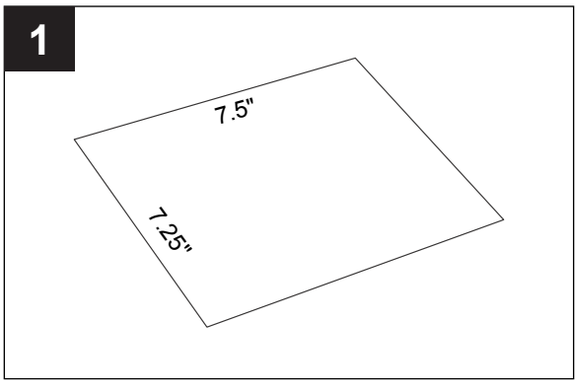

2. Conecte el conector del conducto a la caja del ventilador.

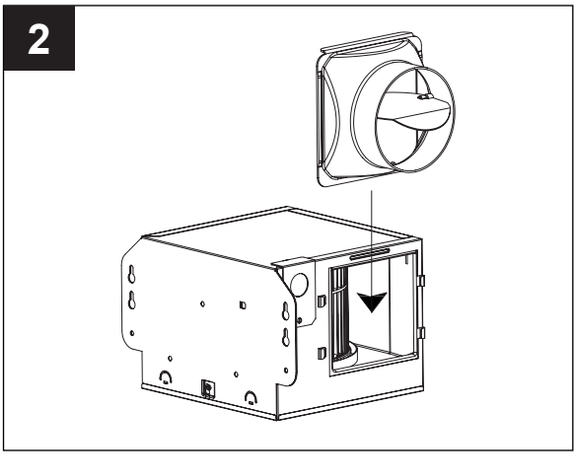

3. Desenchufe la unidad de alimentación del ventilador. Quite los tres tornillos en el lado de la caja del ventilador que hace un agujero al conjunto del motor del ventilador. Retire el conjunto del motor del ventilador de la caja del ventilador.

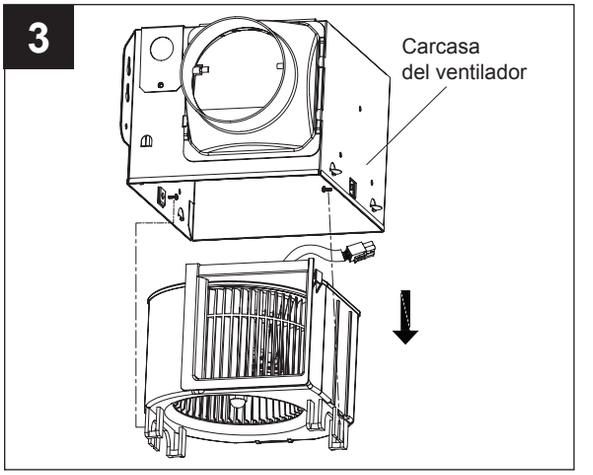

4. Retire la cubierta de la caja de cableado de la caja del ventilador con un destornillador Phillips (no incluido).

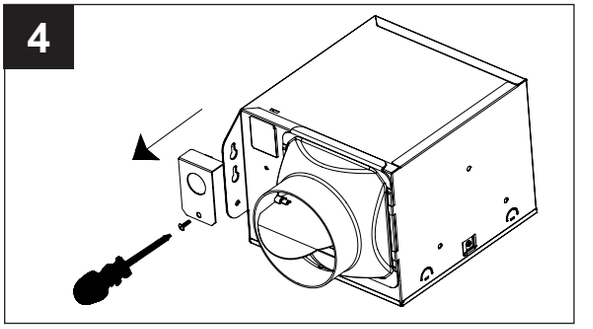

5. Tire de los cables de la casa a través del orificio de la cubierta de la caja de cables (6A). Con un conector rápido, asegure el cableado de la casa de 120 V CA desde el interruptor de la pared al ventilador (6B) como se muestra en el diagrama de cableado en la página 5. 14 AWG es el conductor más pequeño que se debe usar para el cableado del circuito derivado.

   Empuje con cuidado los cables conectados dentro de la caja de cableado. Vuelva a colocar la cubierta de la caja de cableado.

   PRECAUCIÓN: si los cables eléctricos no coinciden con los colores listados, debe determinar qué representa cada cable de la casa antes de conectar. Es posible que deba consultar a un contratista eléctrico para determinar con seguridad.

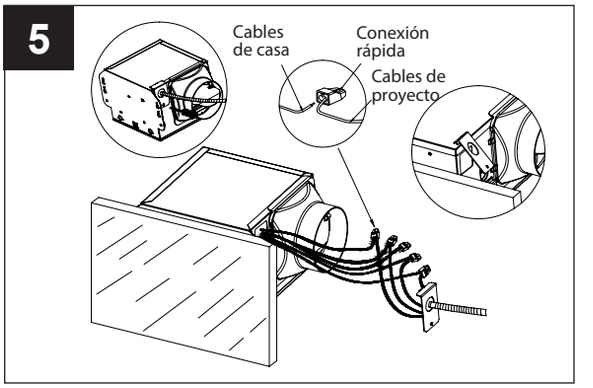

6. Instale un conducto circular de 4 pulg. (No incluido) y asegúrelo con cinta adhesiva o abrazaderas (no incluidas). Terminar el trabajo de techo.

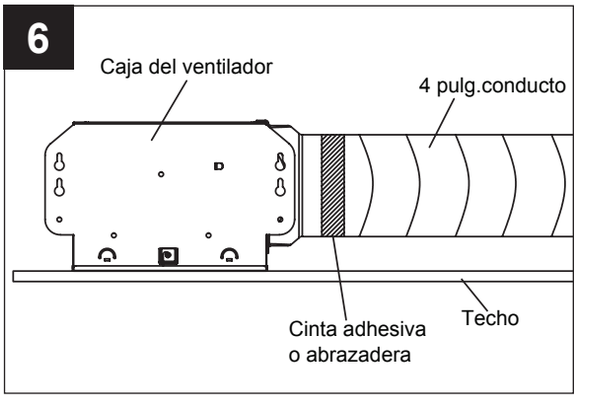

7. Inserte la carcasa del ventilador a través del orificio existente en el techo. La carcasa del ventilador debe estar nivelada y perpendicular.a la vigueta.

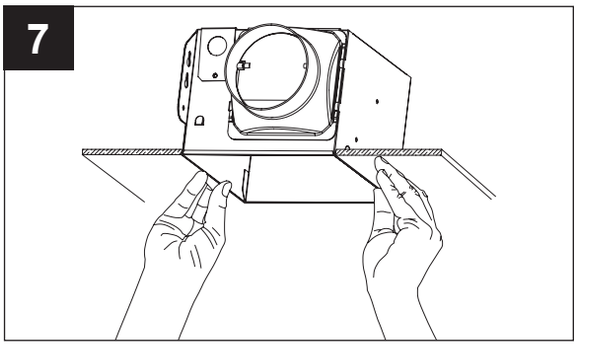

8. Monte la carcasa del ventilador en la vigueta atornillando los 3 tornillos (incluidos) a través de los 3 orificios ubicados en el interior de la carcasa del ventilador.

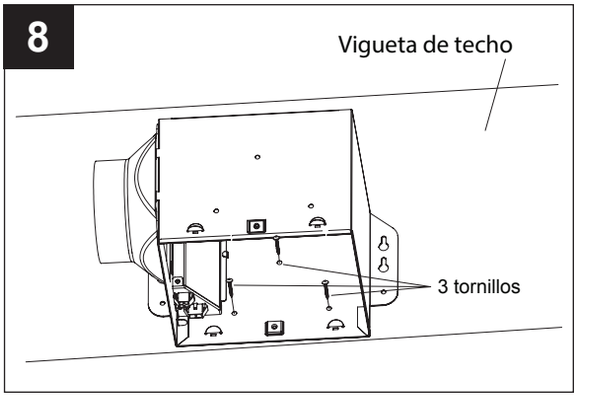

9. Vuelva a conectar el motor del ventilador a la unidad de potencia. Inserte el conjunto del motor en la caja del ventilador usando los tres tornillos que se retiraron en el paso 3.

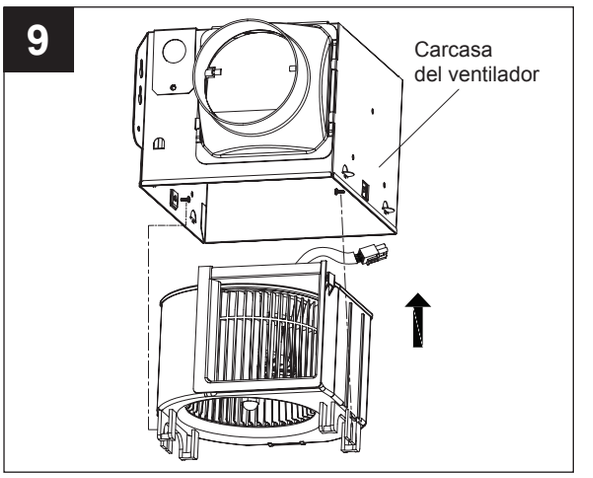

10. Conecte las conexiones de los cables LED a las inserciones en la caja del ventilador. Apriete los resortes de montaje en la rejilla e insértelos en ranuras rectangulares estrechas dentro de la caja del ventilador. Empuje la rejilla hacia el techo.

    Encienda la electricidad en la caja de interruptores después de terminar.

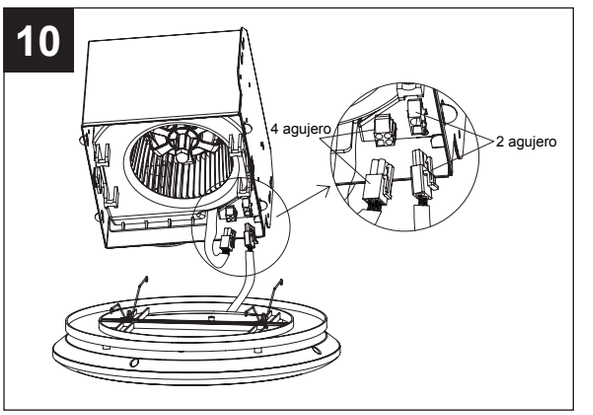

CUIDADO Y MANTENIMIENTO

ADVERTENCIA: Desconecte la fuente de alimentación antes de realizar el mantenimiento. Consulte la INFORMACIÓN DE SEGURIDAD antes de continuar. El mantenimiento de rutina debe hacerse al menos una vez al año.

- Lave la rejilla con un jabón suave y agua, seque con un paño.
- Elimine el exceso de suciedad y polvo de la carcasa del ventilador con una aspiradora.
- No utilice disolventes, disolventes ni productos químicos agresivos para limpiar el ventilador.
- No permita que entre agua en el motor.
- No sumerja las piezas de resina en agua a más de 140º F.

SOLUCIÓN DE PROBLEMAS

PROBLEMA	CAUSA POSIBLE	ACCIÓN CORRECTIVA
El ventilador parece más fuerte de lo que debería	CFM demasiado grande	Asegúrese de que la clasificación CFM del ventilador coincida con el tamaño de su habitación
	El amortiguador no funciona correctamente o está dañado	Revise el amortiguador para asegurarse de que esté abriendo y cerrando correctamente. Si el amortiguador se ha dañado, llame al Servicio al cliente
	Doblar el conducto demasiado cerca de la descarga del ventilador	Asegúrese de no tener curvas cerradas en el conducto a menos de 18 pulg. De la descarga del ventilador
	Reducción de la descarga del ventilador para adaptarse a un conducto más pequeño	Use conductos de tamaño recomendado para reducir el ruido del ventilador
	El cuerpo del ventilador no está bien sujeto	Asegúrese de que el ventilador esté bien sujeto a las vigas del techo
El ventilador no esta	Flujo de aire de admisión insuficiente dentro de la habitación	Asegúrese de que una puerta o ventana esté ligeramente abierta o abierta para permitir el flujo de aire. El ventilador no puede extraer el aire de la habitación sin suficiente flujo de aire para extraer
	CFM insuficiente	Asegúrese de que la clasificación CFM del ventilador coincida con los requisitos para el tamaño de su habitación **NOTA:** El uso de un pañuelo no es un método preciso para determinar si el ventilador funciona correctamente. Si el ventilador limpia el vapor de la habitación. Luego de aproximadamente 15 minutos de completar la ducha, el ventilador funciona correctamente.

GARANTÍA LIMITADA DE 5 AÑOS

Si este producto falla debido a un defecto en los materiales o la mano de obra en cualquier momento durante los primeros CINCO años de propiedad, el fabricante lo reemplazará sin cargo, con franqueo pagado a su elección. Esta garantía no cubre productos que hayan sido objeto de abuso, alteración, daño, mal uso, corte o desgaste. Esta garantía no cubre el uso en aplicaciones comerciales. Utilice únicamente piezas de repuesto de reparación genuinas provistas por el fabricante para reparar este ventilador. El uso de piezas de repuesto que no sean originales anulará su garantía. El fabricante RECHAZA todas las demás garantías implícitas o expresas, incluidas todas las garantías de comerciabilidad y / o aptitud para un propósito particular. Como algunos estados no permiten exclusiones o limitaciones en una garantía implícita, es posible que no se apliquen las exclusiones y limitaciones anteriores. Esta garantía le otorga derechos legales específicos y es posible que tenga otros derechos que varían de un estado a otro.

Esta garantía se limita únicamente al reemplazo de piezas defectuosas. Se excluyen los cargos laborales y / o daños incurridos durante la instalación, reparación, reemplazo, así como los daños incidentales y consecuentes relacionados con lo anterior. Cualquier daño a este producto como resultado de negligencia, mal uso, accidente, instalación importante o uso que no sea el propósito DEBERÁ ANULAR ESTA GARANTÍA.

Los costos de envío para el producto devuelto como parte de una reclamación de la garantía deben ser pagados por el cliente.

Las consultas sobre reclamaciones de garantía pueden dirigirse al 1-877-319-3757, de 7:30 a.m. a 4:30 p.m., CST, de lunes a viernes.

Impreso en China