Customer Service: 1-800-666-1779

Servicio de Atención al Cliente: 1-800-666-1779

Cordless Faux Wood Blind
Installation & Maintenance Instructions

Persianas de imitación de madera sin cordón
Instrucciones de Instalación y Mantenimiento

Overview | Visión General:

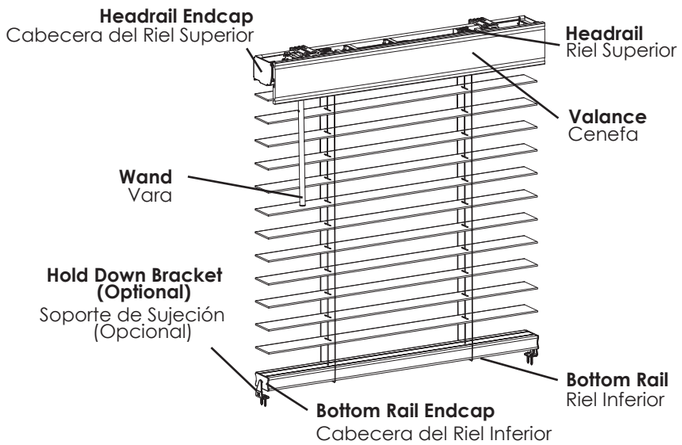

Recommended Tools | Recomendadas:

SCAN FOR BILT. 3D INSTRUCTIONS

POWERED BY BILT INTELLIGENT INSTRUCTIONS®

Check the Components | Revise los Componentes:

Ensure that your package contains all of the contents needed for proper installation.
Asegúrese de que su paquete contenga todos los elementos necesarios para realizar una correcta instalación.

Mounting Screw
Tornillo de Montaje

Valance Clip
Sujetador de Cenefa

Mounting Bracket
Soporte de Montaje

Hold Down bracket with screw (Optional)
Soporte de sujeción con tornillo (Opcional)

Headrail Endcap
Cabecera del Riel Superior

Bottom Rail Endcap
Cabecera del Riel Inferior

Wand & Wand Stem
Vara & Vástago de la vara

Valance
Cenefa

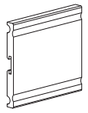

Valance Return
Lado Superior de la Cenefa

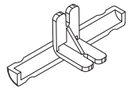

Valance Return Clip
Sujetador del Lado Superior de la Cenefa

---

1 Ⓐ **Choose a blind position: Inside Mount or Outside Mount.**
Escoja la posicion de su persiana: Montaje Interior o Montaje Exterior.

Ⓑ **Mark bracket position. Brackets should not interfere with the tilt mechanism.**
Marque la posicion de los soportes. Los soportes de montaje no deben interferir con el mecanismo de inclinación.

Inside Mount
Montaje Interior

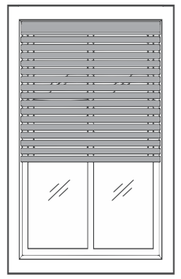

Outside Mount
Montaje Exterior

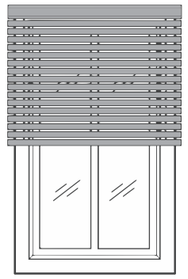

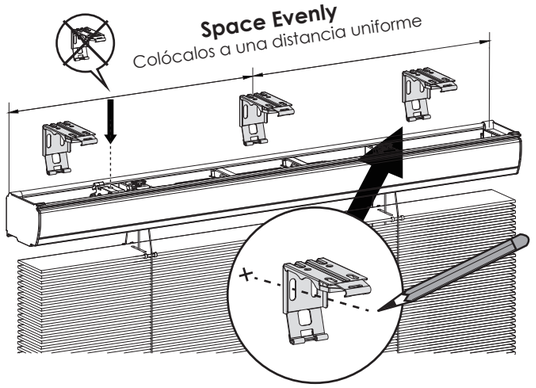

2 **Install mounting brackets. Always use TWO 1 1/4" mounting screws per bracket.**
Instale los soportes de montaje. Siempre utilizar DOS 1 ¼" tornillos por cada soporte de montaje.

Inside Mount
Montaje Interior

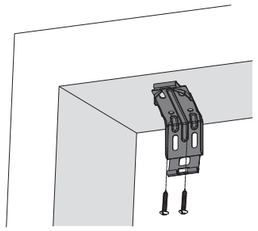

Outside Mount
Montaje Exterior

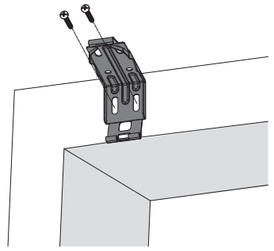

3 **Attach valance clips.**
Ajuste los sujetadores de cenefa.

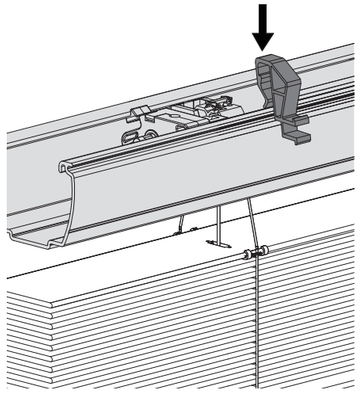

4 **Attach endcaps to the rails.**
Colocar las tapas a los extremos de los rieles.

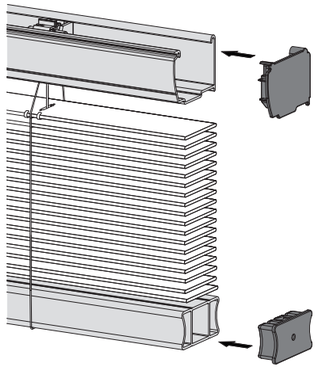

5 **Mount your blind.**
Coloque la persiana.

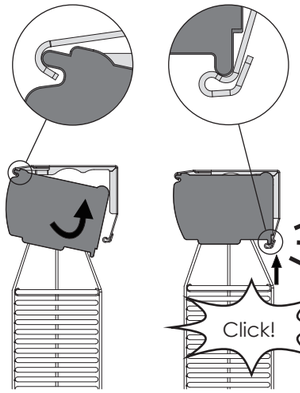

Dismount your blind.
Desmontar la persiana.

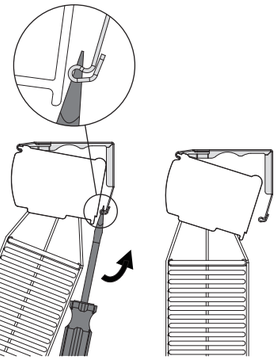

6 **Insert wand stem into the headrail as shown below.**
Inserta la vástago de la vara en el riel principal tal como se muestra.

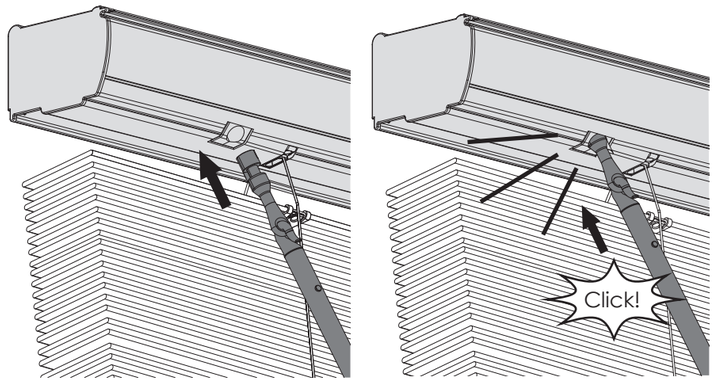

7 **Attach valance (Attach valance return - for Outside Mount only).**
Coloque la cenefa (Coloque el lado superior de la cenefa - sólo para montaje exterior).

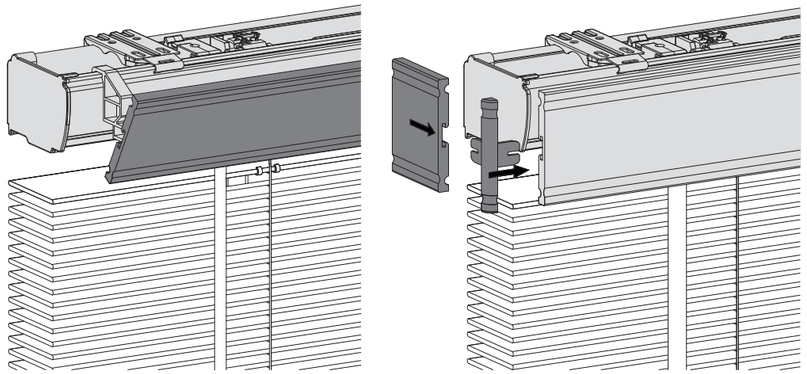

NienMade

8

Operate your blind:
a. Lift the bottom rail up or pull the bottom rail down.
b. Adjust the slats angle: turn the wand until the slats are at the desired position.

Opere su persiana:
a. Levantar el riel inferior o jalarlo hacia abajo.
b. Ajustar el ángulo de las tablillas: girar la vara hasta dejar las tablillas en la posición deseada.

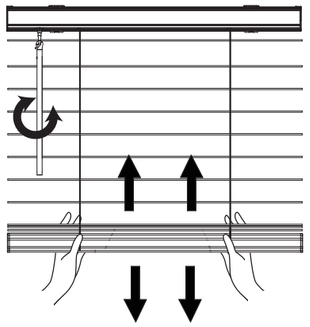

NOTE: If the blind hangs unevenly, repeat the steps to raise and lower the blind all the way up/down evenly with both hands.

NOTA: Si la persiana se cuelga de manera desigual, con ambas manos repita los pasos para subir y bajar la persiana completamente hacia arriba/abajo de manera uniforme.

Optional

Install hold down bracket.
Instale el soporte de sujeción.

Inside Mount
Montaje Interior

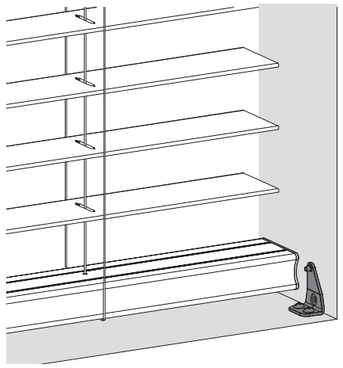

Outside Mount
Montaje Exterior

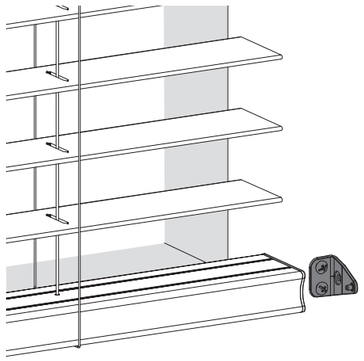

9

Shortening your blind (If necessary).
Cómo acortar tus persianas (Si es necesario).

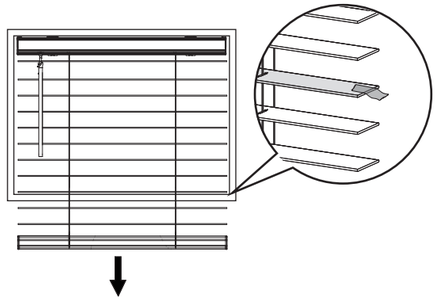

a: **Lower the blind and rotate the slats to open position (no angle). Mark desired length.**
Baje la persiana y gira las tablillas a una posición abierta (no ángulo). Marque la longitud deseada.

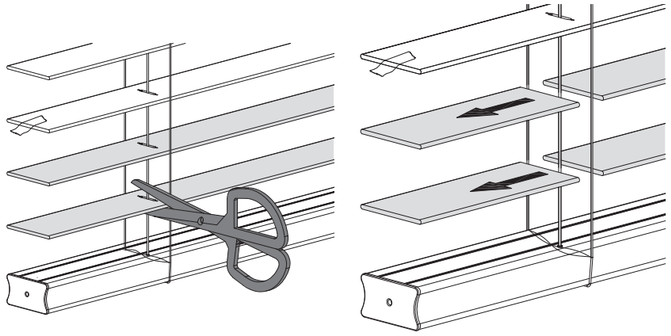

b: **Carefully cut all slats through the route hole below the marked length. Discard unwanted slats.**
Con cuidado corte todas las tablilla a travez de orificio guía debajo de la altura marcada. Tire las tablillas no deseadas.
CAUTION: Do not cut cords.
PRECAUCIÓN: No cortes los cordones.

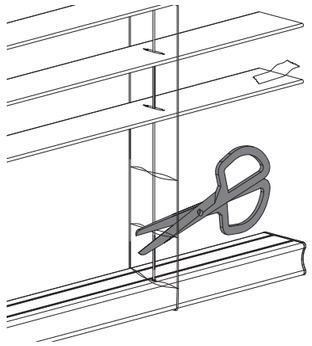

c: **Trim the horizontal ladder cords.**
Recorta los cordones horizontales de a escalerilla.

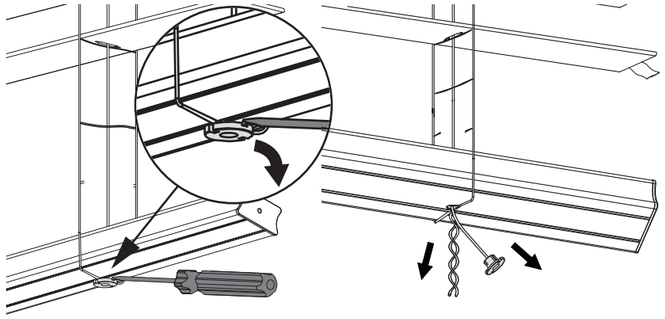

d: **Remove all bottom rail buttons.**
Remueva todos los botones del riel inferior.
CAUTION: Do not untie the bottom rail buttons from the cords.
PRECAUCIÓN: No separar los botones del riel inferior de los cordones.

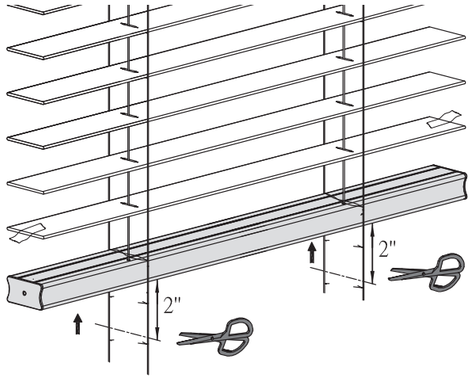

e: **Lift bottom rail to the retained horizontal cords. Cut off excess outer vertical cords (leave approximately 2" (5cm) below the bottom rail). Do not cut the center lift cord.**
Levante el riel inferior a los cables horizontales retenidos. Corte el exceso de los cordones verticales que se ubican al exterior (deje aproximadamente 2" (5cm) debajo del riel inferior). No corte el cable de elevación central.

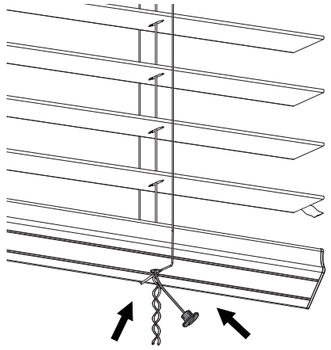

f: **Twist ladders end and insert into bottom rail holes and replace buttons.**
Retuerce el extremo de las escalerillas, inserta en los orificios del riel inferior y reemplaza los botones.

Cleaning Instructions:
Keep your blind looking its best by periodically wiping it with a soft cloth, feather duster, dusting mitt, or the round brush attachment from a vacuum cleaner. Do not use solvents or abrasive solutions to clean the blind. This will cause damage to the blind.

Instrucciones de Limpieza:
Para un mejor cuidado de su persiana, limpiar periodicamente con un paño, plumero, o un cepillo redondo adjunto a la aspiradora. No use soluciones solventes o abrasivas para limpiar la persiana ya que puede dañarla.

A Note Regarding Color:
The natural variations of color, grain, and texture in this product may vary. We are not able to guarantee exact matches on subsequent orders. Returns can not be authorized due to these normal variations.

Nota Referiente al Color:
Las variedades de color, marcas de maderas, y texturas son pueden variar. Nosotros no podemos garantizar el color exacto en ordenes subsequentas. Nosostros no podemos darle credito para sus persianasdado a estas razones de naturaleza.

NIEN WINDOW FASHIONS® LIMITED WARRANTY INFO

Nien Window Fashions® products are warranted to be free from defects in materials or workmanship as long as the original purchaser owns the blind/shade(s). To obtain warranty service contact the dealer with whom the product was purchased for warranty assistance, contact Nien Window Fashions® Customer Service at ***1-800-666-1779*** or visit ***http://www.nienmade.com/contactus.aspx***
This warranty does not cover the following:
1) Any damage caused by unauthorized repairs, improper installation, cleaning, maintenance. 2) Normal wear and tear. 3) Accidents, alterations, misuse, abuse to the product, act of God. 4) Exposure to elements, excessive humidity, fading, discoloration over time. 5) Shipping charges, any removal and reinstallation cost.

NIEN WINDOW FASHIONS® GARANTÍA LIMITADA DE POR VIDA

Los productos Nien Window Fashions® están garantizados contra defectos materiales o de fabricación mientras el comprador original conserve las persianas/visillos. Para servicio relacionado con la garantía contacta al distribudor donde adquiriste el producto, contacta al Servicio al Cliente de Nien Window Fashions® por el ***1-800-666-1779*** o visite ***http://www.nienmade.com/contactus.aspx***
Esta garantía no cubre lo siguiente:
1) Cualquier daño causado por reparaciones no autorizadas, limpieza, mantenimiento, instalación incorrectas. 2) Desgaste normal. 3) Accidentes, modificaciones, uso inapropiado, abuso del producto, danños por razones de fuerza mayor. 4) Exposición a los elementos, humedad excesiva, pérdida del lustre, decoloración con el paso del tiempo. 5) Cargos de envío, cualquier costo por retiro o reinstalación.

NienMade
N300694-4