GLACIER BAY®

Item # 1013 054 696
1013 054 693
1013 054 695
1013 270 950
Model # HD67958W-6101
HD67958W-6104
HD67958W-6110H
HD67958W-614409

USE AND CARE GUIDE

OSWELL 4 IN. CENTERSET SINGLE HANDLE BATHROOM FAUCET

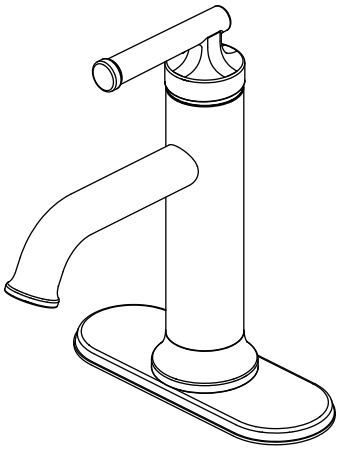

With Deck Plate

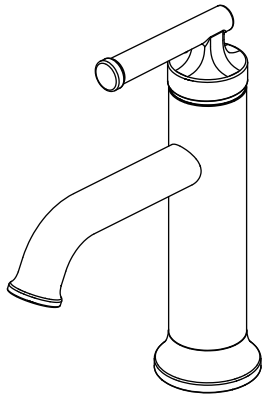

Without Deck Plate

Questions, problems, missing parts?
Before returning to the store, call Glacier Bay Customer Service
8 a.m. - 7 p.m., EST, Monday - Friday, 9 a.m. - 6 p.m., EST, Saturday

1-855-HD-GLACIER (1-855-434-5224)

HOMEDEPOT.COM

THANK YOU

We appreciate the trust and confidence you have placed in Glacier Bay through the purchase of this lavatory faucet. We strive to continually create quality products designed to enhance your home. Visit us online to see our full line of products available for your home improvement needs. Thank you for choosing Glacier Bay!

Table of Contents

Safety Information 2
Warranty 2
Pre-Installation 2
Planning Installation 2
Tools Required 2
Package Contents 3
Installation 4
Operation 6
Care and Cleaning 7
Troubleshooting 7
Service Parts 8

Safety Information

□ Observe all local plumbing and building codes.
□ Cover the sink drain to avoid losing any parts.
□ Review the care and cleaning section included in this guide.

Warranty

LIMITED LIFETIME WARRANTY

Glacier Bay products are manufactured with superior quality standards and workmanship and are backed by our limited lifetime warranty. Glacier Bay products are warranted to the original consumer purchaser to be free of defects in materials or workmanship. We will replace FREE OF CHARGE any product or parts that proves defective. Simply, return the product / part to any of The Home Depot retail locations or call 1-855-HD-GLACIER (1-855-434-5224) to receive the replacement item. Proof of purchase (original sales receipt) from the original consumer purchaser must be made available for all Glacier Bay warranty claims.

This warranty excludes incidental/inconsequential damages and failures due to misuse, abuse or normal wear and tear. This warranty excludes all industrial, commercial and business usage, whose purchasers are hereby extended a five year limited warranty from the date of purchase, with all other terms of this warranty applying except the duration of warranty.

Some states and provinces do not allow the exclusion or limitation of incidental or consequential damages, so the above limitations may not apply to you. This warranty gives you specific legal rights and you may also have other rights that vary from state to state and province to province. Please see a store or contact 1-855-HD-GLACIER for more details.

Contact the Customer Service Team at 1-855-434-5224 or visit www.HomeDepot.com.

Pre-Installation

PLANNING INSTALLATION

Before beginning the installation of this product, ensure all parts are present. Compare parts with the Package Contents list. If any part is missing or damaged, do not attempt to install the product. Contact Customer Service for replacement parts.

TOOLS REQUIRED


Adjustable wrench


Safety goggles



Silicone sealant

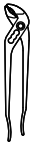
Channel lock pliers


Phillips screwdriver

Pre-Installation (continued)

PACKAGE CONTENTS

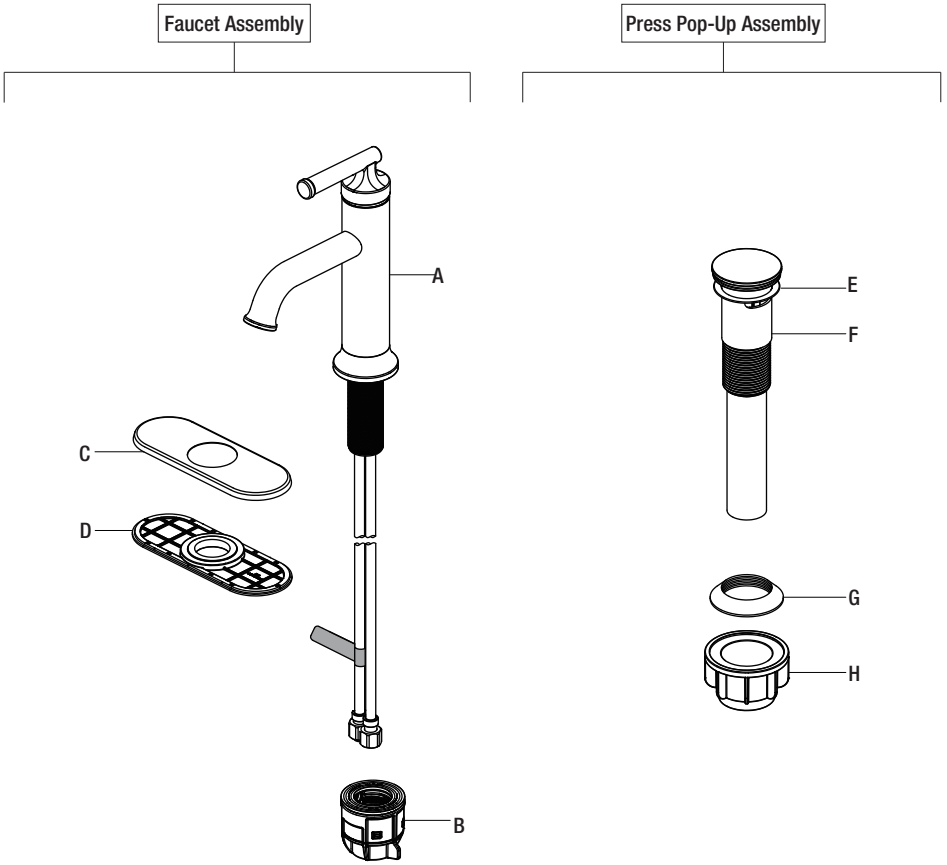

Part	Description	Quantity
A	Faucet	1
B	Easy install nut	1
C	Deck plate	1
D	Gasket	1

Part	Description	Quantity
E	Top gasket	1
F	Pop-up body	1
G	Bottom gasket	1
H	Nut	1

Please contact 1-855-HD-GLACIER for further assistance.

Installation

1 Installing the faucet assembly

CAUTION: Always shut off the water supply before removing an existing faucet or replacing any part of a faucet. Open the faucet handle to relieve water pressure and ensure that the water is completely shut off.

- □ Shut off the water supply. Remove the old faucet.
- □ Clean the mounting surface.
- □ **WITH NO DECK PLATE:** Place the faucet (A) through the mounting holes in the sink until the faucet (A) sets on top of the sink.

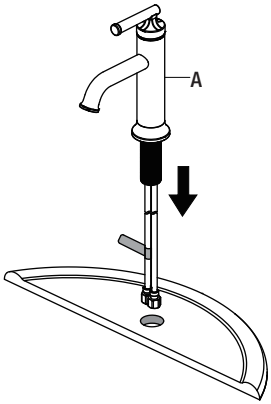

- □ **WITH DECK PLATE:** Align the hole in the gasket (D) and deck plate (C) with the mounting hole in the sink. Place the faucet (A) through the deck plate (C) and mounting hole in the sink until the faucet (A) sets on top of deck plate (C).

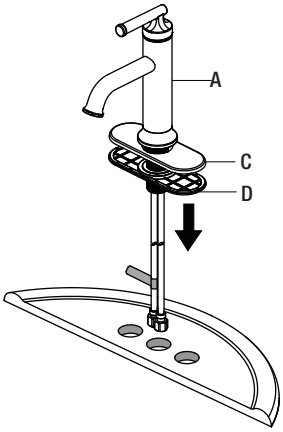

2 Securing the faucet assembly

- □ From underneath the sink, secure the faucet assembly to the sink with the easy install nut (B). Push the easy install nut (B) up over the threads until it stops against the bottom of the sink, then hand turn (clockwise) to tighten (Fig 1).

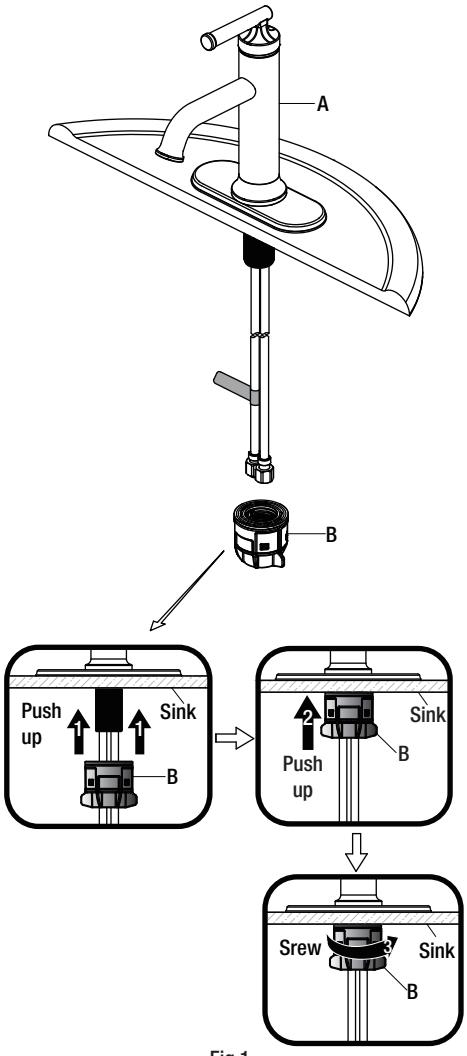

Fig 1

3 Preparing the pop-up assembly

- □ Remove the bottom gasket (G) and nut (H) from the top gasket (E) and pop-up body (F).
- □ Attach these pieces together by pushing the bottom gasket (G) down into the top of the nut (H) and twisting together.

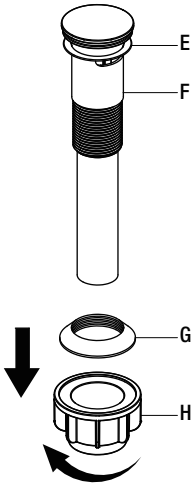

4 Installing the pop-up body

- □ Insert the pop-up body (F) into the sink. Ensure that the top gasket (E) rests securely between the top of the sink and the top of the pop-up body (F).

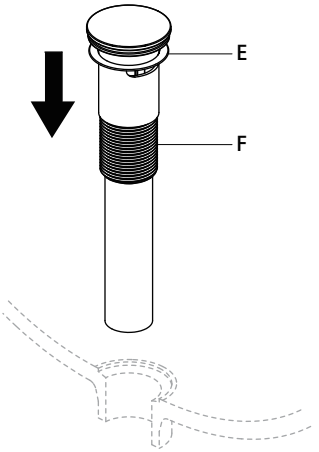

5 Securing the pop-up body

- □ From underneath the sink, screw the bottom gasket (G) and nut (H) assembly onto the pop-up body (F) by twisting clockwise until secure.

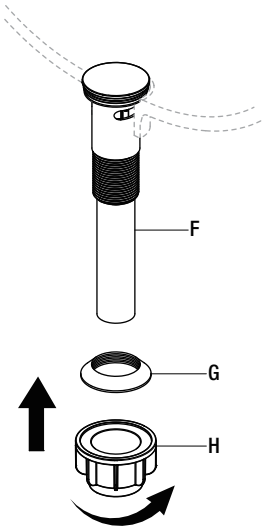

Please contact 1-855-HD-GLACIER for further assistance.

Installation (continued)

6 Making the water supply connections

NOTE: The hot side inlet tube is indicated by a label. Avoid twisting wires together or placing the wires close to each other and damaging.

- □ Thread the nut (1) on the supply line onto the outlet of the water supply valve (2) and tighten with a wrench. Do not overtighten.

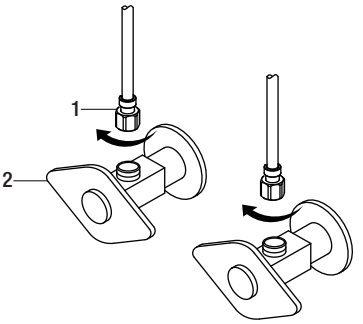

Operation

1 Flushing and checking for leaks

IMPORTANT: After installation is complete, remove the aerator from the faucet (A) with a coin (1) to flush the water lines.

- □ Ensure the faucet (A) handle is in the off position, and turn on the water supply to check for leaks. If you discover any leaks, check your connections to ensure they are installed properly.
- □ Remove the aerator and housing (if applicable). Turn on the hot and cold water handle to allow the water to run for at least one minute. This flushes away any debris that could cause damage to internal parts.
- □ Turn off the water and reinstall the aerator and housing (if applicable).

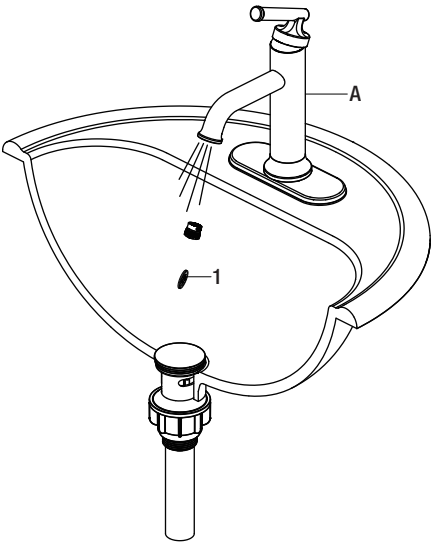

Care and Cleaning

- □ To clean, wipe down with a damp cloth and dry with a towel.
- □ Do not use abrasive cleaners, steel wool, or harsh chemicals when cleaning this faucet, or the warranty will be voided.

Troubleshooting

NOTE: Refer to the service parts section in this manual for a detailed drawing showing the location of the parts listed below.

Problem	Possible Cause	Solution
There are leaks from the handle.	The bonnet nut has come loose and/or the washer is dirty or damaged.	□ Use wrench to retighten the bonnet nut sufficiently. □ Clean or replace the washer.
The aerator has an irregular or reduced water flow.	The aerator is dirty or mis-fitted.	□ Remove the aerator and check for debris. □ Ensure that the rubber washer is properly installed.
The water will not shut off completely.	The cartridge is dirty or broken.	□ Remove the handle to check the cartridge. □ Clean or replace.
There is leaking from the sink drain at the base of the sink.	The sink has a rough or irregular surface.	□ Apply additional silicone sealant to the beveled side of the drain flange. □ Retighten and test for leaks.

Please contact 1-855-HD-GLACIER for further assistance.

Service Parts

HD67958W-6101 /HD67958W-6104 /HD67958W-6110H /HD67958W-614409

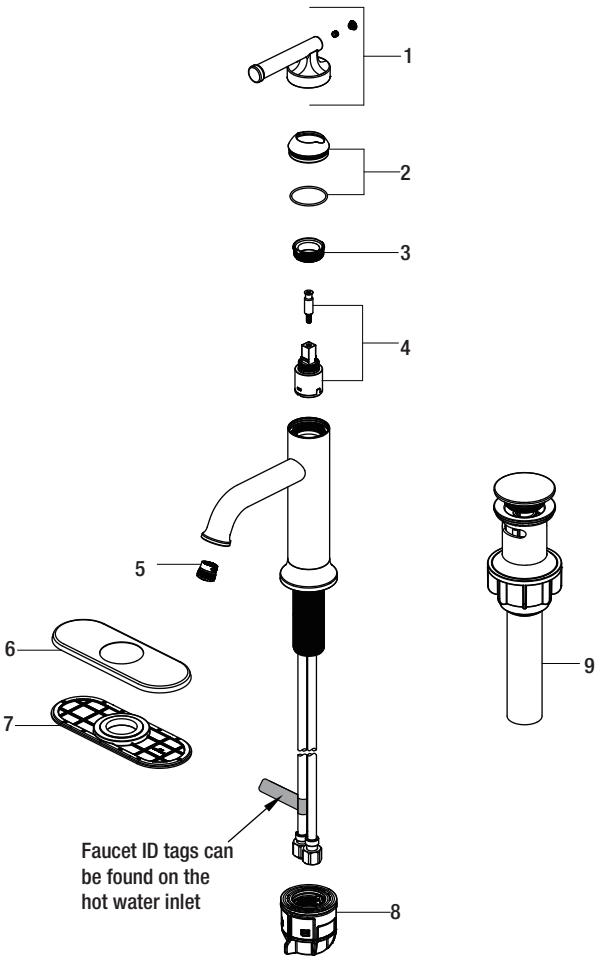

Part	Description	Part Number
1	Handle assembly	RP13986*
2	Cap & O-ring	RP80767*
3	Bonnet nut	RP70924
4	Cartridge & Screw	RP20055
5	Aerator	RP30187

Part	Description	Part Number
6	Deck plate	RP80612*
7	Gasket	RP80768
8	Easy install nut	RP56167
9	Press pop-up assembly	RP40269*

*Specify Finish

Many replacement cartridges, aerators, and drain assemblies can be purchased at your local The Home Depot store or online at HOMEDEPOT.COM



Questions, problems, missing parts? Before returning to the store,
call Glacier Bay Customer Service
8 a.m. - 7 p.m., EST, Monday - Friday, 9 a.m. - 6 p.m., EST, Saturday

1-855-HD-GLACIER (1-855-434-5224)

HOMEDEPOT.COM

Retain this manual for future use.

Document #: 202412-A

GLACIER BAY®

Artículo # 1013 054 696
1013 054 693
1013 054 695
1013 270 950
Modelo núm. HD67958W-6101
HD67958W-6104
HD67958W-6110H
HD67958W-614409

GUÍA DE USO Y MANTENIMIENTO

OSWELL MEZCLADORA PARA BAÑO, CON UN SOLO MANERAL Y PIEZA CENTRAL DE 4"

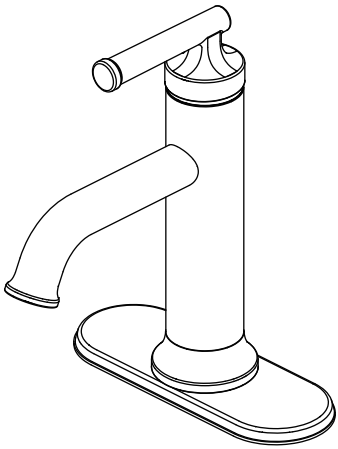

Con Placa De Cubierta

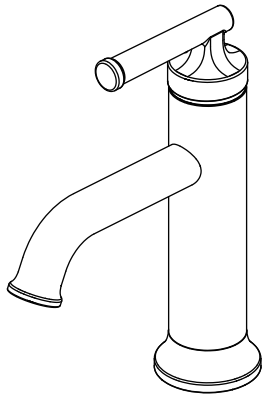

Sin Placa De Cubierta

¿Problemas, preguntas o piezas faltantes?
Antes de regresar a la tienda, llama al servicio al cliente de Glacier Bay
de lunes a viernes entre 8 a.m. y 7 p.m. y los sábados entre 9 a.m. y 6 p.m.(hora estándar del Este)

1-855-HD-GLACIER (1-855-434-5224)

HOMEDEPOT.COM

GRACIAS POR TU COMPRA

Agradecemos la confianza que has depositado en Glacier Bay al comprar esta mezcladora para lavamanos. Nos esforzamos para continuamente crear productos de calidad diseñados para mejorar tu hogar. Visítanos por Internet para ver nuestra línea completa de productos disponibles para las necesidades de mejoras de tu hogar. ¡Gracias por elegir Glacier Bay!

Tabla de contenido

Información de seguridad **11**
Garantía **11**
Pre-instalación **11**
Planificación de la instalación 11
Herramientas necesarios 11
Contenido del paquete 12
Instalación **13**
Funcionamiento **15**
Cuidado y limpieza **16**
Solución de problemas **16**
Piezas de repuesto **17**

Información de seguridad

- □ Cumple con todos los códigos locales de construcción y de plomería.
- □ Cubre el drenaje del lavabo para evitar que se pierda alguna pieza.
- □ Consulta la sección de mantenimiento y limpieza incluida en esta guía.

Garantía

GARANTÍA DE POR VIDA LIMITADA

Los productos de Glacier Bay están fabricados con normas y mano de obra de calidad superior y están respaldados por nuestra garantía de por vida limitada. Los productos de Glacier Bay están garantizados al comprador consumidor original de estar libres de defectos en materiales o mano de obra. Reemplazaremos LIBRE DE CARGOS cualquier producto o pieza que se demuestre está defectuosa. Símplemente, devuelva el producto a cualquiera de las ubicaciones de venta al detalle de The Home Depot o llame al 1-855-HD-GLACIER (1-855-434-5224) para recibir el artículo de reemplazo. La prueba de compra (recibo de venta original) del comprador consumidor original debe estar disponible para todos los reclamos de garantía de Glacier Bay.

Esta garantía excluye daños y fallos incidentales/consecuenciales debido al mal uso, abuso o desgaste normal por el uso. Esta garantía excluye todos los usos industriales, comerciales y de negocios, a cuyos compradores por la presente, se les ha ampliado una garantía limitada de cinco años a partir de la fecha de compra, con todos los otros artículos de esta garantía que aplican excepto la duración de la garantía.

Algunos estados y provincias no permiten la exclusión o la limitación de los daños incidentales o consecuenciales, por lo tanto, las limitaciones y exclusiones anteriores podrían no aplicar a usted. Esta garantía le otorga derechos legales específicos y también puede tener otros derechos que varían de un estado a otro. Por favor, vaya a una tienda o llame al 1-855-HD-GLACIER para más detalles.

Póngase en contacto con el Equipo de Servicio al Cliente llamando al 1-855-434-5224 o visite www.HomeDepot.com.

Pre-instalación

PLANIFICACIÓN DE LA INSTALACIÓN

Antes de comenzar la instalación de este producto, asegúrate de que no falta ninguna pieza. Compara las piezas con la lista de Contenido del paquete. Si falta alguna pieza o está dañada, no intentes instalar el producto. Comunícate con el servicio al cliente para piezas de repuesto.

HERRAMIENTAS NECESARIOS


Llave ajustable


Gafas de seguridad


Sellador de silicona


Alicates ajustables ranurados

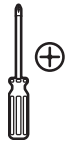
Destornillador Phillips

Pre-instalación (continuación)

CONTENIDO DEL PAQUETE

Ensamblaje del grifo

Ensamblaje emergente de presión

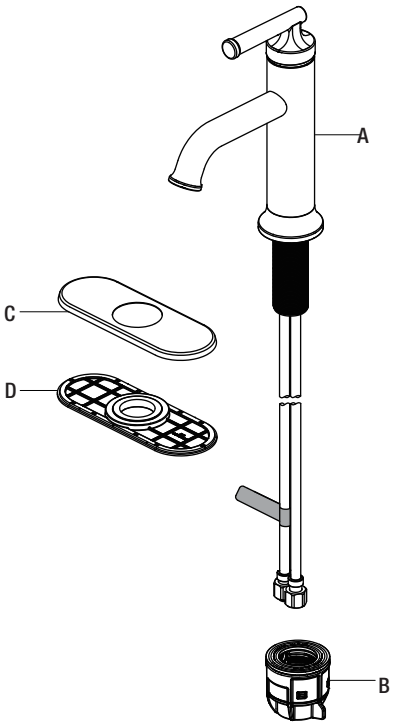

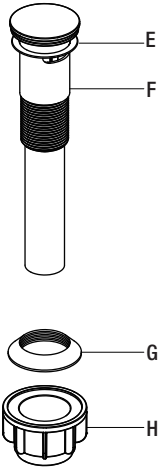

Pieza	Descripción	Cantidad
A	Grifo	1
B	Tuerca fáciles de instalar	1
C	Placa de la cubierta	1
D	Junta	1

Pieza	Descripción	Cantidad
E	Junta superior	1
F	Cuerpo emergente	1
G	Junta inferior	1
H	Tuerca	1

Instalación

1 Cómo instalar el ensamblaje del grifo

PRECAUCIÓN: Cierra siempre el suministro de agua antes de retirar un grifo existente o reemplazar alguna parte del mismo. Abre la llave del grifo para liberar la presión de agua y asegúrate de que el suministro de agua esté completamente cerrado.

- □ Cierra el suministro de agua. Retira el grifo anterior.
- □ Limpia la superficie de montaje.
- □ **SIN PLACA DE CUBIERTA:** Coloca el grifo (A) a través de los orificios de montaje del lavamanos hasta que el grifo (A) se asiente en la parte superior del lavamanos.

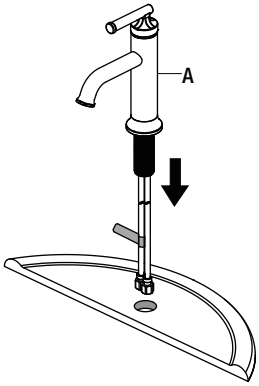

- □ **CON PLACA DE CUBIERTA:** Alinea el orificio en la junta (D) y la placa de cubierta (C) con el orificio de montaje del lavamanos. Coloca el grifo (A) a través de la placa de cubierta (C) y el orificio del montaje del lavamanos hasta que el grifo (A) se asiente en la parte superior de la placa de cubierta (C).

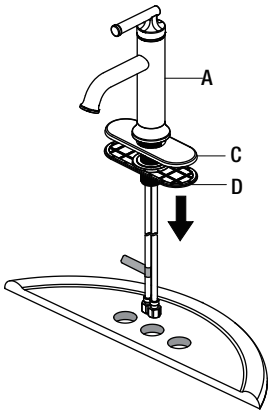

2 Cómo fijar el ensamblaje del grifo

- □ Desde abajo del lavamanos, asegura el conjunto del grifo a aquel con la tuerca fáciles de instalar (B). Empuja la tuerca fáciles de instalar (B) hacia arriba sobre las roscas hasta que toque la parte inferior del lavamanos. Enseguida gírala con la mano (hacia la derecha) para ajustar (Fig. 1).

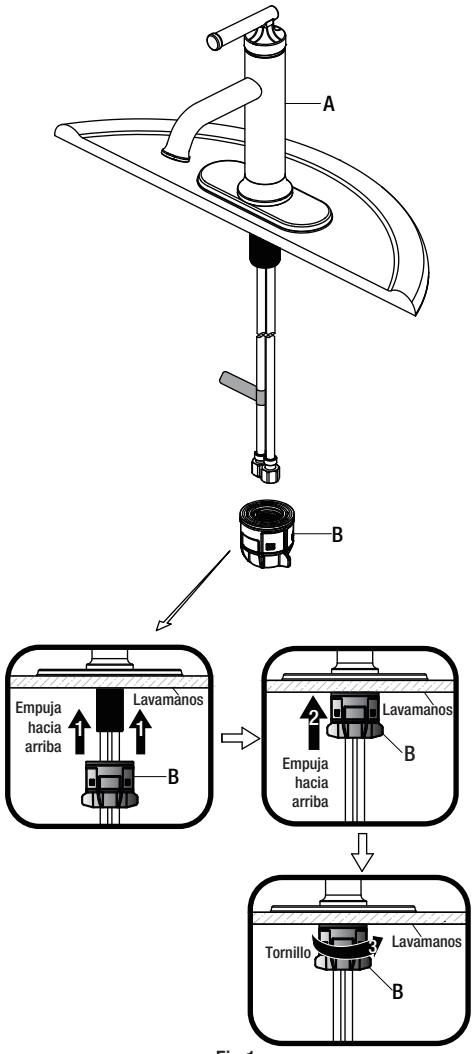

Fig 1

3 Cómo preparar el ensamblaje emergente

- □ Retira la junta inferior (G) y la tuerca (H) de la junta superior (E) y el cuerpo emergente (F).
- □ Conecta estas piezas entre sí presionando la junta inferior (G) hacia abajo sobre la parte superior de la tuerca (H) y girándolas juntas.

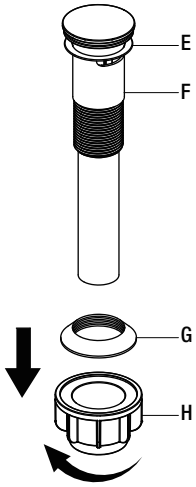

4 Cómo preparar el ensamblaje emergente

- □ Inserta el cuerpo emergente (F) en el fregadero. Asegúrate de que la junta superior (E) repose de manera segura entre la parte superior del fregadero y la parte superior del cuerpo emergente (F).

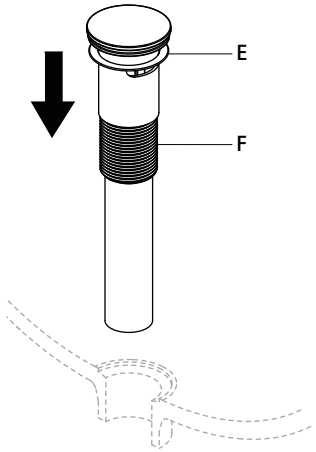

5 Cómo asegurar el cuerpo emergente

- □ Desde abajo del fregadero, enrosca el ensamblaje de la junta inferior (G) y la tuerca (H) en el cuerpo emergente (F) girando en sentido de las manecillas del reloj hasta que esté seguro.

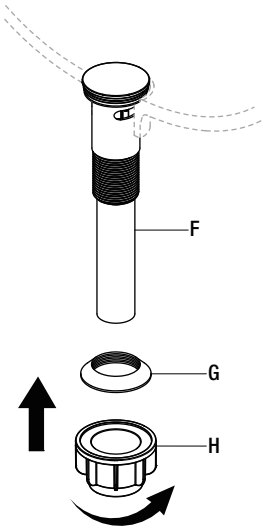

Instalación (continuación)

6 Cómo realizar las conexiones de suministro de agua

NOTE: El tubo lateral de entrada de agua caliente está marcado con una etiqueta. No tuerzas los cables entre sí ni los coloques cerca unos de otros para que no se dañen.

- □ Enrosca la tuerca (1) de la línea de suministro en la salida de la válvula de suministro de agua (2) y aprieta con una llave. No aprietes demasiado.

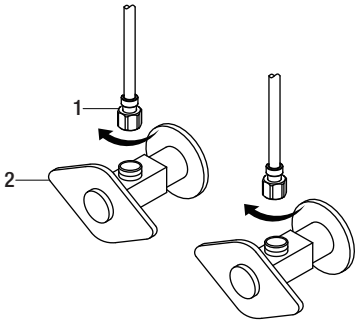

Funcionamiento

1 Cómo purgar las tuberías y comprobar que no haya fugas

IMPORTANTE: Después de terminar la instalación, retira el aireador del grifo (A) con una moneda (1) para descargar las líneas de agua.

- □ Asegúrate de que las llave del grifo (A) estén cerradas y abre el suministro del agua para comprobar que no haya filtraciones. Si descubres alguna filtración, verifica tus conexiones para asegurarte de que estén instaladas adecuadamente.
- □ Retira el aireador y la carcasa (si corresponde). Abre la llave de agua caliente y fría; deja que corra agua por al menos un minuto. Esto elimina cualquier desecho que pudiera dañar las piezas internas.
- □ Cierra el suministro de agua y vuelve a colocar el aireador y la carcasa (si corresponde).

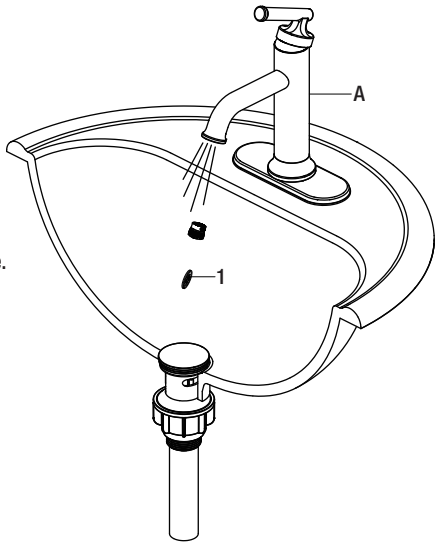

Mantenimiento y limpieza

- □ Para limpiar, usa un paño húmedo y seca con una toalla.
- □ No uses limpiadores o químicos abrasivos ni esponja de alambre al limpiar este grifo. De lo contrario, se anulará la garantía.

Solución de problemas

NOTA: Consulta la sección de piezas de repuesto de este manual para ver una ilustración detallada sobre la ubicación de las piezas enumeradas a continuación.

Problema	Causa posible	Solución
Se encuentran filtraciones provenientes de la manija.	La tuerca ciega se aflojó y/o la arandela está sucia o dañada.	□ Usa la llave para volver a apretar lo suficiente la tuerca ciega. □ Limpia o reemplaza la arandela.
El flujo de agua que sale del aireador es irregular o reducido.	El aireador está sucio o mal colocado.	□ Quita el aireador y comprueba que no haya suciedad. □ Asegúrate de que la arandela de goma esté bien instalada.
El suministro de agua no se cierra completamente.	El cartucho está sucio o dañado.	□ Retira la manija para revisar el cartucho. □ Límpialos o reemplázalos.
Hay una filtración proveniente del desagüe del lavamanos en su base.	El lavamanos tiene una superficie rugosa o irregular.	□ Coloca más sellador de silicona en el lado biselado de la brida del desagüe. □ Ajusta nuevamente y comprueba que no haya filtraciones.

Piezas de repuesto

HD67958W-6101 /HD67958W-6104 /HD67958W-6110H /HD67958W-614409

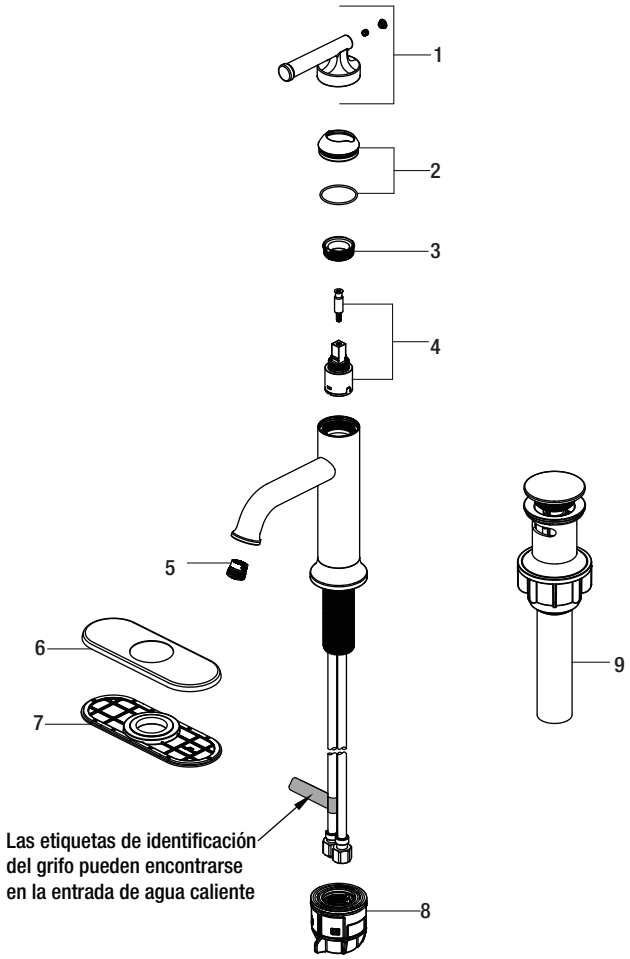

Pieza	Descripción	Núm. de pieza
1	Ensamblaje de la llave	RP13986*
2	Tapa y Aro tórico	RP80767*
3	Tuerca del bonete	RP70924
4	Cartucho y Tornillo	RP20055
5	Aireador	RP30187
6	Placa de la cubierta	RP80612*

Pieza	Descripción	Núm. de pieza
7	Junta	RP80768
8	Tuerca fáciles de instalar	RP56167
9	Presiona el ensamblaje emergente	RP40269*

*Especificar acabado

Muchos cartuchos de repuesto, aireadores y ensamblajes de drenaje pueden comprarse en tu tienda de The Home Depot local o por internet en WWW.HOMEDEPOT.COM

GLACIER BAY®

¿Problemas, preguntas o piezas faltantes? Antes de regresar a la tienda, llama al servicio al cliente de Glacier Bay de lunes a viernes entre 8 a.m. y 7 p.m. y los sábados entre 9 a.m. y 6 p.m.(hora estándar del Este)

1-855-HD-GLACIER (1-855-434-5224)

HOMEDEPOT.COM

Conserva este manual para uso futuro.

Documento #: 202412-A