Commercial Electric™

SKU #1003 622 076
Model #SHOP/4X4/840/HD

# USE AND CARE GUIDE

## LED UTILITY LIGHT

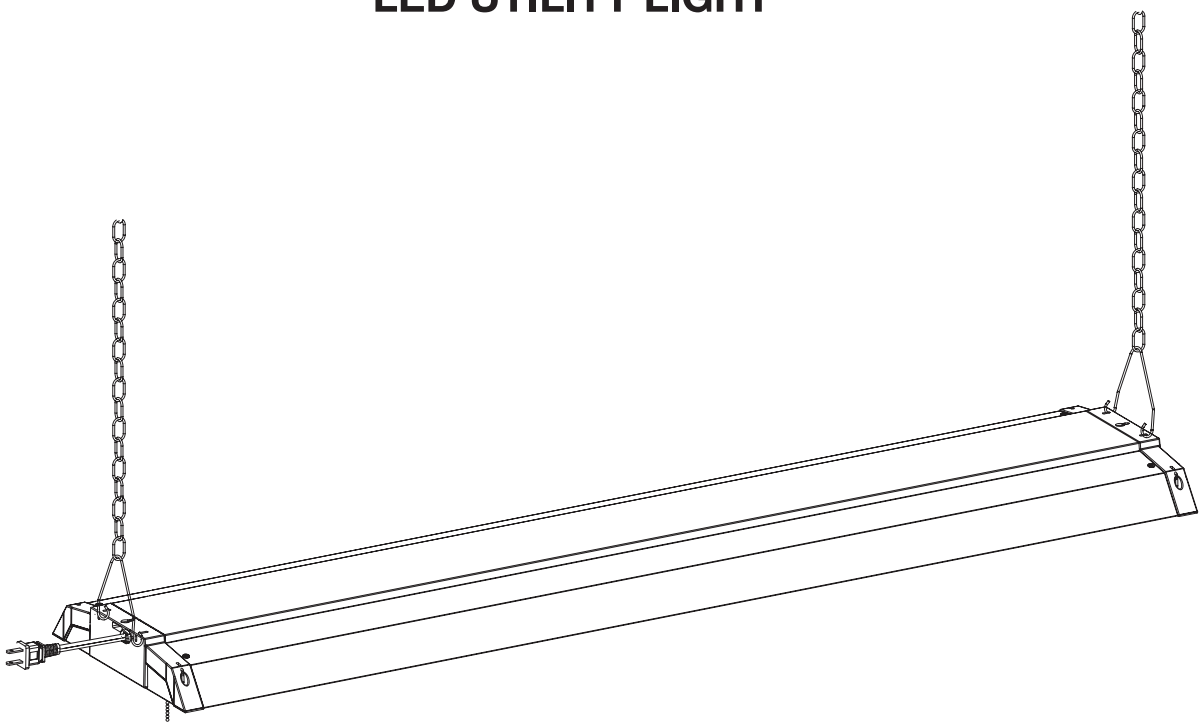

Questions, problems, missing parts? Before returning to the store,
call Commercial Electric Customer Service
8 a.m. - 7 p.m., EST, Monday - Friday, 9 a.m. - 6 p.m., EST, Saturday

**1-877-527-0313**

**HOMEDEPOT.COM**

***THANK YOU***

We appreciate the trust and confidence you have placed in Commercial Electric through the purchase of this LED Utility Light. We strive to continually create quality products designed to enhance your home. Visit us online to see our full line of products available for your home improvement needs. Thank you for choosing Commercial Electric!

# Table of Contents


**Table of Contents** . . . . . 2
**Safety Information** . . . . . 2
**Warranty** . . . . . 2
**Pre-Installation** . . . . . 3
Tools Required . . . . . 3
Hardware Included . . . . . 3
**Installation Options** . . . . . 4-5


# Safety Information

## For your safety, always remember to:

- □ Turn off the power supply at the fuse or circuit breaker box before you install the fixture.
- □ Double-check all connections to be sure they are tight and correct.
- □ Wear rubber soled shoes and work on a sturdy wooden ladder.
- □ Account for small parts and destroy packing material, as these may be hazardous to children.

This fixture is designed for use in a circuit protected by a fuse or circuit breaker. It is also designed to be installed in accordance with local electrical codes. If you are unsure about your wiring, consult a qualified electrician or local electrical inspector, and check your local electrical code.

**WARNING:** RISK OF SHOCK. House electric current can cause painful shock or serious injury unless handled properly.

**CAUTION:** Turn off the main power at the circuit breaker before installing the fixture, in order to prevent possible shock.

**NOTICE:** All electrical connections must be in accordance with local and National Electrical Code (N.E.C.) standards. If you are unfamiliar with proper electrical wiring connections obtain the services of a qualified electrician.

Remove the fixture and the mounting package from the box and make sure that no parts are missing by referencing the illustrations on the installation instructions.

THIS FIXTURE IS INTENDED TO BE ONLY INSTALLED DIRECTLY BENEATH A CEILING-MOUNTED RECEPTACLE.

CAUTION, IMPORTANT SAFETY INSTRUCTIONS - This portable light-emitting-diode (LED) luminaire has a polarized plug (One blade is wider than the other) as a feature to reduce risk of electric shock. This plug will fit in a polarized outlet only one way. If the plug does not fit fully in the outlet, reverse the plug. If it still does not fit, contact a qualified electrician. Never use with an extension cord unless the plug can be fully inserted. Do not alter the plug.

**FCC STATEMENT:** This device complies with part 15 of the FCC Rules. Operation is subject to the following two conditions:
(1) This device may not cause harmful interference, and (2) this device must accept any interference received, including interference that may cause undesired operation. Note: This equipment has been tested and found to comply with the limits for a Class B digital device, pursuant to part 15 of the FCC Rules. These limits are designed to provide reasonable protection against harmful interference in a residential installation. This equipment generates, uses and can radiate radio frequency energy and, if not installed and used in accordance with the instructions, may cause harmful interference to radio communications. However, there is no guarantee that interference will not occur in a particular installation. If this equipment does cause harmful interference to radio or television reception, which can be determined by turning the equipment off and on, the user is encouraged to try to correct the interference by one or more of the following measures: Reorient or relocate the receiving antenna. Increase the separation between the equipment and receiver. Connect the equipment into an outlet on a circuit different from that to which the receiver is connected. Consult the dealer or an experienced radio/TV technician for help.

# Warranty

## LIMITED WARRANTY

This product is warranted to be free from defects in workmanship and materials for up to 5 years from date of purchase. If it fails to do so, please contact the Customer Service Team at 1-877-527-0313 or visit www.HomeDepot.com.

# Pre-Installation

**NOTE:** Hardware not shown to actual size.

## TOOLS REQUIRED

Phillips
screwdriver

## PACKAGE CONTENTS

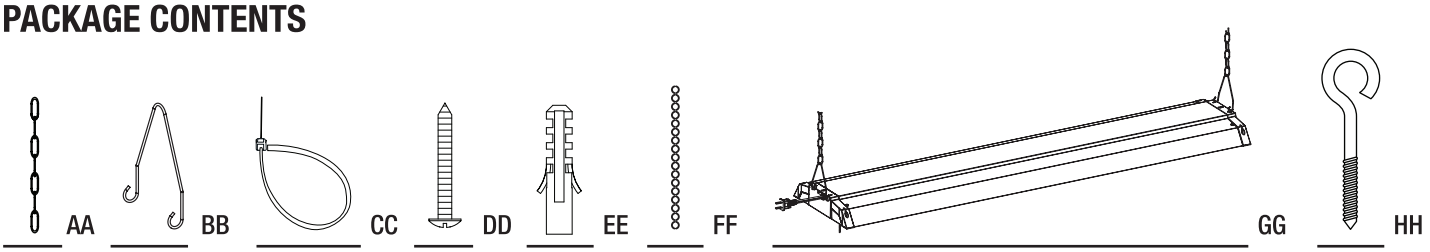


| Part | Description | Quantity |
|---|---|---|
| AA | 12 in. Hanging Chain | 2 |
| BB | V-Hook | 2 |
| CC | Zip tie | 1 |
| DD | Mounting Screw | 3 |
| EE | Wall Anchor | 3 |
| FF | 36 in. Pull Chain | 1 |
| GG | 4 X 4 LED Shoplight Fixture | 1 |
| HH | Hanging Hook | 2 |

## PRODUCT DIMENSIONS

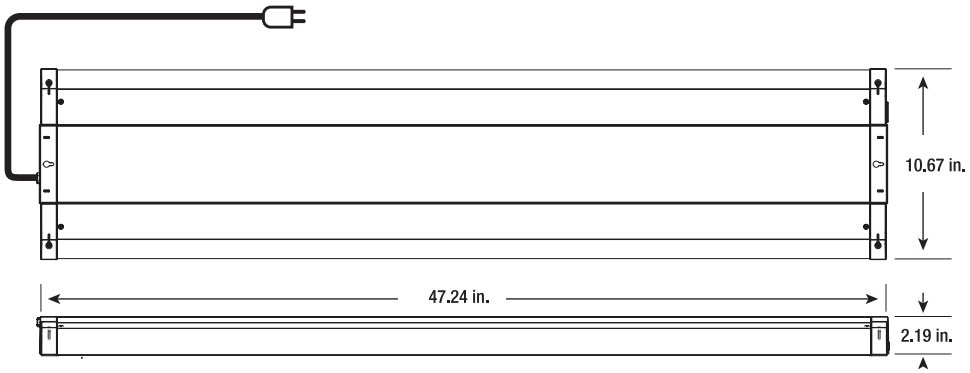

# Chain and V-Hook Installation

## 1 Turning off the power

- ☐ Turn the power OFF at the switch and fusebox or the circuit breaker.

## 2 Attaching hanging hooks

- ☐ Attach two hanging hooks (HH) to the ceiling. The spacing between the hanging hooks should be 47.5 in.

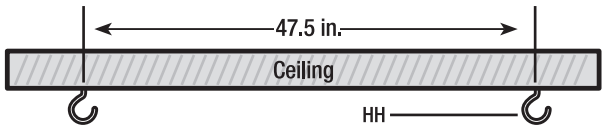


## 3 Installing the chain to V-hooks

- ☐ Attach the chain (AA) to the V-hooks (BB) then insert the hooks into the mounting holes located on the top of the fixture. Do this for both ends of the fixture.

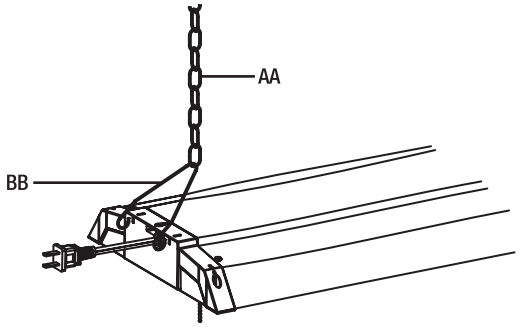


## 4 Attaching the hanging chain

- ☐ Hang the hanging Chain (AA) onto the hanging hooks (HH) and plug in the power cord to the outlet.

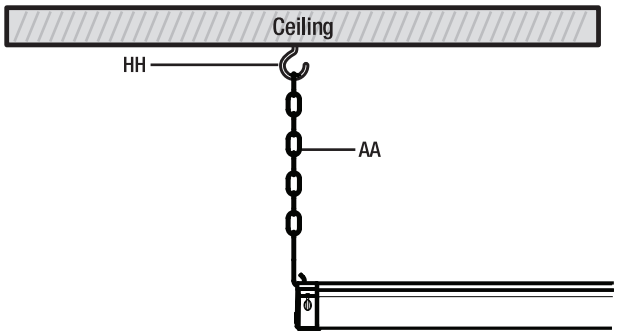


## 5 Attaching the zip tie

- ☐ Use the zip tie (CC) to attach the cord to the hanging chain (AA).

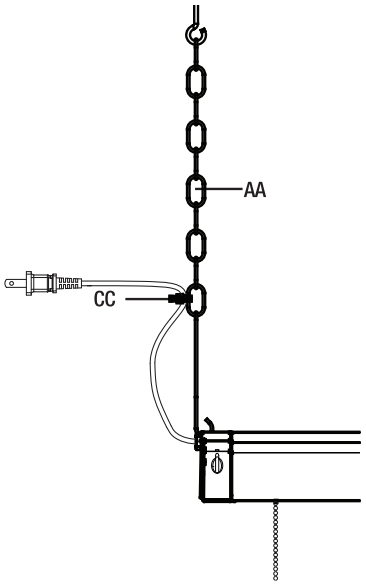


## 6 Turning on/off the power

- ☐ Attach the 36 in. pull chain extension (FF) if desired.
- ☐ For wall switch control, leave pull chain in ON position.

# Fixture Flushmount Screw Installation

## 1 Turning off the power

□ Turn the power OFF at the switch and fusebox or the circuit breaker.

## 2 Attaching the anchors and screws

□ Install two wall anchors (EE) and mounting screws (DD) on the mounting surface. The spacing between the mounting screws (DD) should be 46.2 in. The spacing between the screw head and the mounting surface should be D=0.079 – 0.099 in.

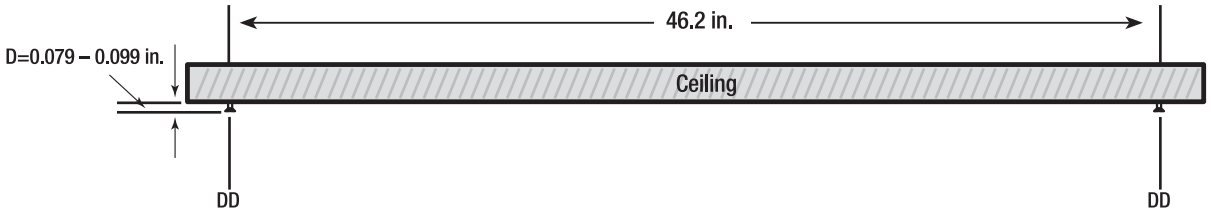


## 3 Securing the fixture

□ Lift the fixture (GG) up to the mounting screws (DD) and slide to one side to secure the fixture (GG) into place. The fixture should be firmly fixed against the mounting screws (DD). Plug in the power cord to the outlet.

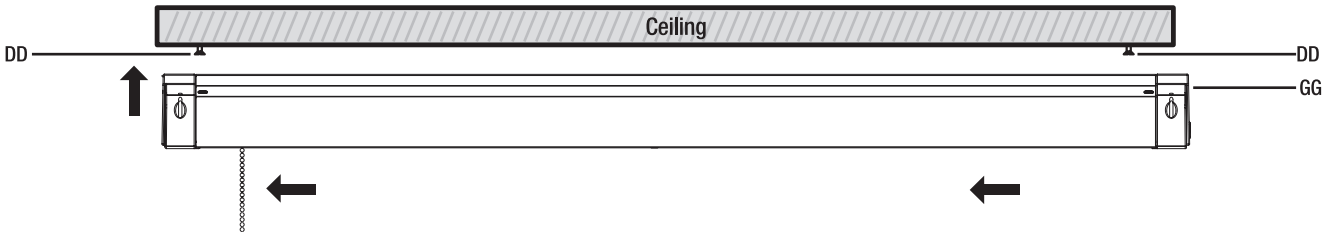


# Linking Multiple Shoplights

□ Link up to 4 shoplights

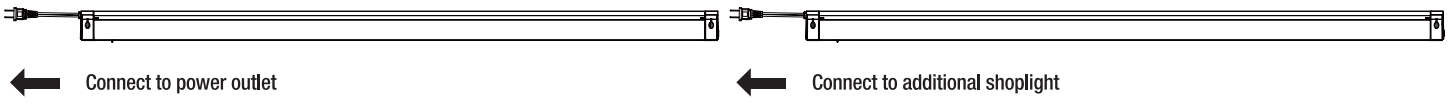




Please contact 1-877-527-0313 for further assistance.

Questions, problems, missing parts? Before returning to the store,
call Commercial Electric Customer Service
8 a.m. - 7 p.m., EST, Monday - Friday, 9 a.m. - 6 p.m., EST, Saturday

**1-877-527-0313**

**HOMEDEPOT.COM**

Retain this manual for future use.

Commercial Electric™

SKU #1003 622 076
Modelo #SHOP/4X4/840/HD

# GUIA DE USO Y CUIDADO

## LUZ DE SERVICIO LED

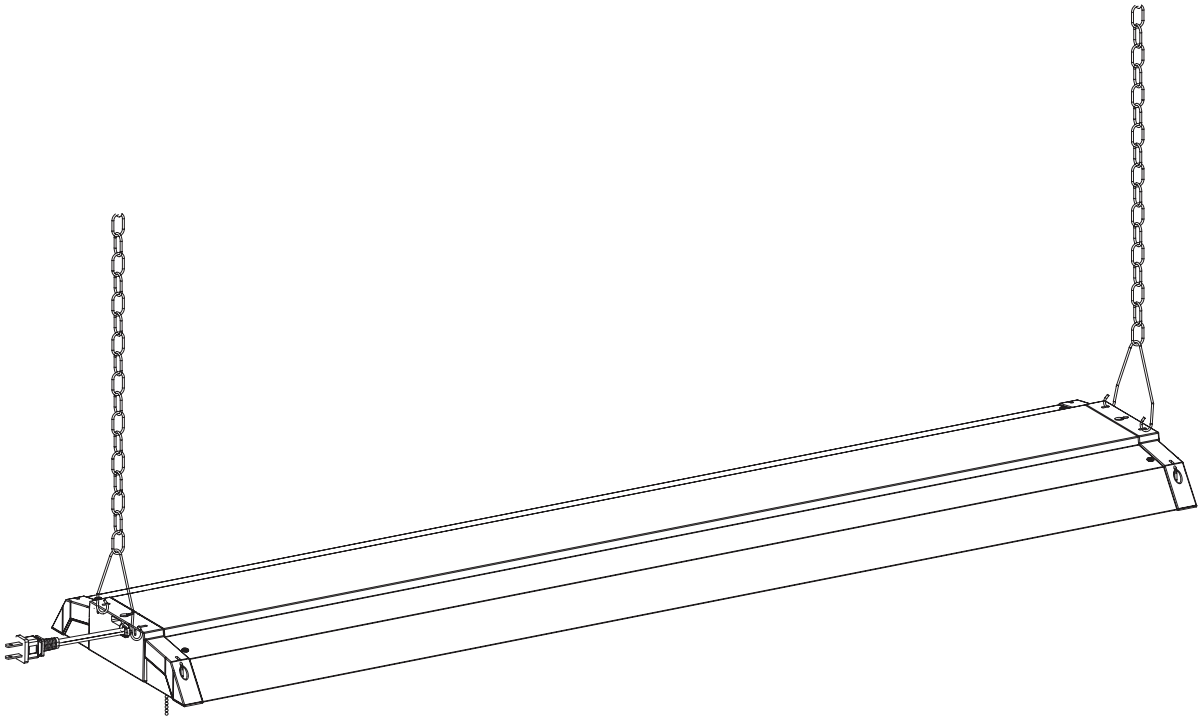

Preguntas, problemas, piezas que faltan ? Antes de regresar a la tienda,
llame a Commercial Electric Servicio al Cliente
8 a.m. - 7 p.m., EST, Lunes - Viernes, 9 a.m. - 6 p.m., EST, Sábado

**1-877-527-0313**

**HOMEDEPOT.COM**

***GRACIAS***

Agradecemos la confianza que ha depositado en Commercial Electric a través de la compra de esta Lámpara LED de pantalla plana. Nos esforzamos por crear continuamente productos de calidad diseñados para mejorar su hogar. Visítenos en línea para ver nuestra línea completa de productos disponibles para sus necesidades de mejoras para el hogar. Gracias por elegir a Commercial Electric!

# Tabla de contenidos


**Tabla de contenidos** . . . . . 8
**Información de seguridad** . . . . . 8
**Garantía**. . . . . 8
**Pre-instalación** . . . . . 9
Herramientas necesarias. . . . . 9
Materiales incluidos. . . . . 9
**Opciones de instalación** . . . . . 10-11


# Información de seguridad

## Para su seguridad, siempre recuerde de:

- □ Apague la alimentación eléctrica en la caja de fusibles o breaker antes de instalar la lámpara.
- □ Verifique todas las conexiones pare asegurarse que esten apretadas y correctas.
- □ Use zapatos de suela de caucho y trabaje en una escalera fuerte de madera.
- □ Cuente todas las partes pequeñas y destruya los materiales de empaque porque estos pueden ser peligrosos para niños.

Esta lámpara está diseñada para uso en un circuito protegido por un fusible o un breaker. También está diseñada para ser instalada de acuerdo con los códigos eléctricos locales. Si no está seguro acerca de su cableado, consulte a un electricista calificado o al inspector de electricidad local y verifique su código eléctrico local.

**ADVERTENCIA: RIESGO DE DESCARGA.** La corriente eléctrica de una casa puede causar una descarga dolorosa o una lesión seria al menos que se maneje adecuadamente.

**PRECAUCIÓN:** Apague la alimentación principal en el breaker antes de instalar el aparato, con el fin de evitar posibles descargas.

**AVISO:** Todas las conexiones eléctricas deben estar de acuerdo con el Código Eléctrico local y Nacional (NEC) estándares. Si no está familiarizado con las conexiones de cableado eléctrico adecuado obtenga los servicios de un electricista calificado.

Retire la lámpara y el paquete de montaje de la caja y asegúrese de que no falte ninguna pieza haciendo referencia a las ilustraciones de las instrucciones de instalación.

ESTE LUMINARIO ESTA DISEÑADO PARA SOLO SER INSTALADO DIRECTAMENTE DEBAJO DE UNA TOMA INSTALADA EN EL TECHO.

PRECAUCIÓN, INSTRUCCIONES DE SEGURIDAD - Este diodo emisor de luz (LED) luminario portátil tiene un enchufe polarizado (una pata es más ancha que la otra) como una función para reducir el riesgo de descarga eléctrica. Este enchufe encajará en un tomacorriente polarizado de una sola manera. Si el enchufe no encaja completamente en el tomacorriente, invierta el enchufe. Si aún así no encaja llame a un electricista calificado. Nunca se debe usar un cable de extensión a menos que el enchufe pueda insertarse totalmente. No altere el enchufe.

**DECLARACION DE LA FCC:** Este dispositivo cumple con la parte 15 de las normas de la FCC. La operación está sujeta a las dos condiciones siguientes: (1) Este dispositivo no puede causar interferencias perjudiciales y (2) este dispositivo debe aceptar cualquier interferencia recibida, incluyendo interferencias que puedan causar un funcionamiento no deseado. Nota: Este equipo ha sido probado y cumple con los límites para un dispositivo digital de Clase B, de acuerdo con la parte 15 de las normas FCC. Estos límites están diseñados para proporcionar una protección razonable contra interferencias perjudiciales en una instalación residencial. Este equipo genera, utiliza y puede irradiar energía de radiofrecuencia y, si no se instala y utiliza de acuerdo con las instrucciones, puede causar interferencias perjudiciales en las comunicaciones de radio. Sin embargo, no hay garantía de que no se produzcan interferencias en una instalación particular. Si este equipo causa interferencias perjudiciales en la recepción de radio o televisión, lo cual puede comprobarse encendiéndolo y apagándolo, se recomienda al usuario que intente corregir la interferencia mediante una o más de las siguientes medidas: Reorientar o reubicar la antena receptora . Aumente la separación entre el equipo y el receptor. Conecte el equipo a una toma de un circuito distinto de aquel al que está conectado el receptor. Consulte al distribuidor oa un técnico de radio / televisión para obtener ayuda.

# Garantia

## GARANTIA LIMITADA

Este producto está garantizado de estar libre de defectos de fabricación y materiales por un máximo de 5 años a partir de la fecha de compra. Si no lo hace, por favor póngase en contacto con el Equipo de Servicio al Cliente al 1-877-527-0313 o visite www.HomeDepot.com.

# Pre-Instalación

**NOTA : Piezas no mostradas a tamaño real.**

## MATERIALES INCLUIDOS

destornillador de cruz

## MATERIALES INCLUIDOS

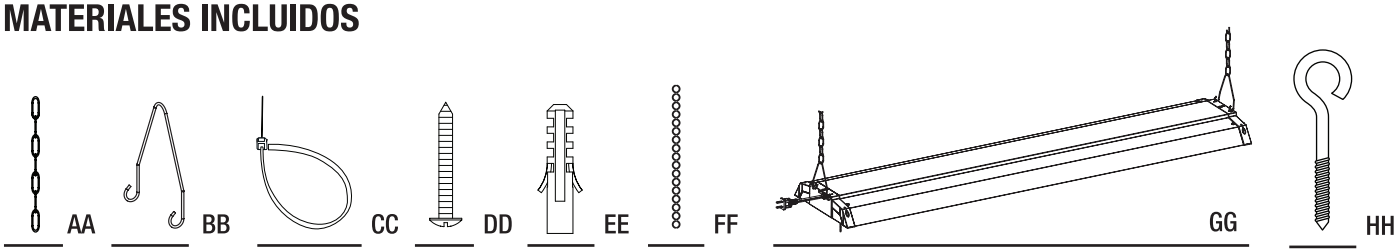


| Parte | Descripción | Cantidad |
|---|---|---|
| AA | Cadena colgante de 12 pulg. | 2 |
| BB | Gancho en V | 2 |
| CC | Cable de tierra | 1 |
| DD | Tornillo de fijación | 3 |
| EE | Ancla de pared | 3 |
| FF | 36 in. Cadena de extracción | 1 |
| GG | Luminaria 4 x 4 LED Shoplight | 1 |
| HH | Ganchos colgante | 2 |

## DIMENSIONES DEL PRODUCTO

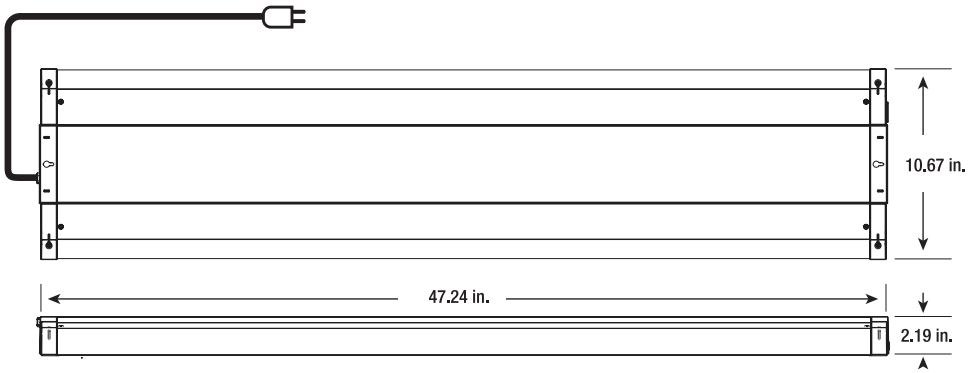

# Instalación de cadena y gancho en V

## 1 Apagando el poder

- □ Apague la energía en el interruptor y en la caja de fusibles o en el interruptor de circuito.

## 2 Colocación de ganchos colgantes

- □ Coloque dos ganchos colgantes (HH) en el techo. El espacio entre los ganchos colgantes debe ser de 47.5 pulgadas

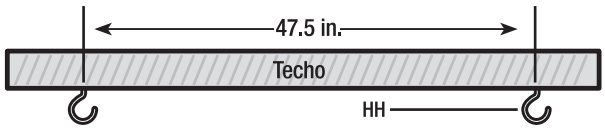


## 3 Instalación de la cadena en ganchos en V

- □ Una la cadena (AA) a los ganchos en V (BB) y luego inserta los ganchos en los orificios de montaje ubicados en la parte superior del accesorio. Haga esto para ambos extremos del accesorio.

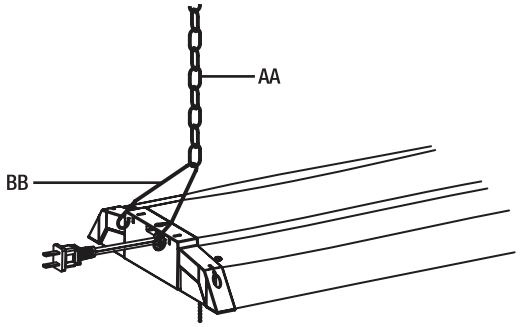


## 4 Atando la cadena colgante

- □ Cuelgue la cadena colgante (AA) en los ganchos colgantes (HH) y enchufe el cable de alimentación a la salida.

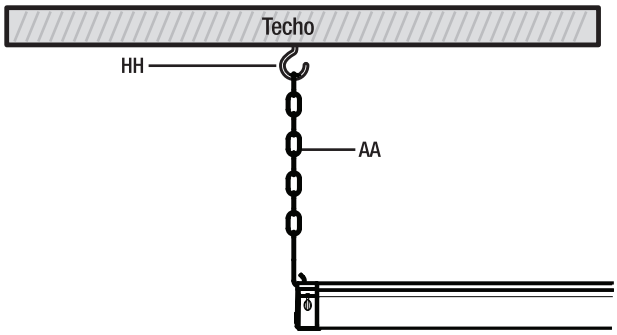


## 5 Adjuntar la corbata de lazo

- □ Utilice la brida (CC) para unir el cable a la cadena colgante (AA).

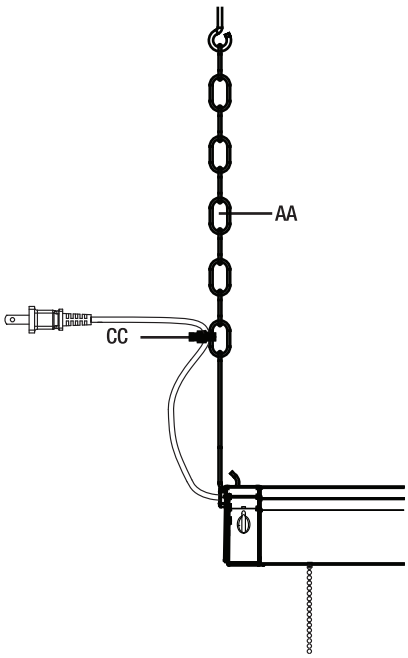

# Instalación de tornillo empotrado en el accesorio

## 1 Apagando el poder

□ Apague la energía en el interruptor y en la caja de fusibles o en el interruptor de circuito.

## 2 Fijación de los anclajes y tornillos

□ Instale dos anclajes de pared (EE) y tornillos de montaje (DD) en la superficie de montaje. El espacio entre los tornillos de montaje (DD) debe ser de 46.2 in. El espacio entre la cabeza del tornillo y la superficie de montaje debe ser D = 0.079 - 0.099 in.

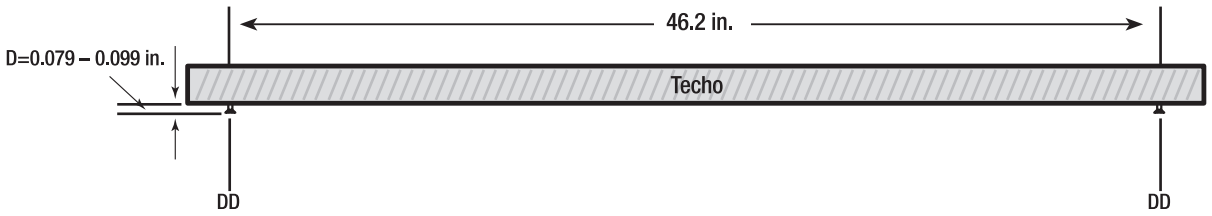


## 3 Asegurar el accesorio

□ Levante el dispositivo (GG) hasta los tornillos de montaje (DD) y deslícelo hacia un lado para asegurar el dispositivo (GG) en su lugar. El accesorio debe fijarse firmemente contra los tornillos de montaje (DD). Enchufe el cable de alimentación a la toma de corriente.

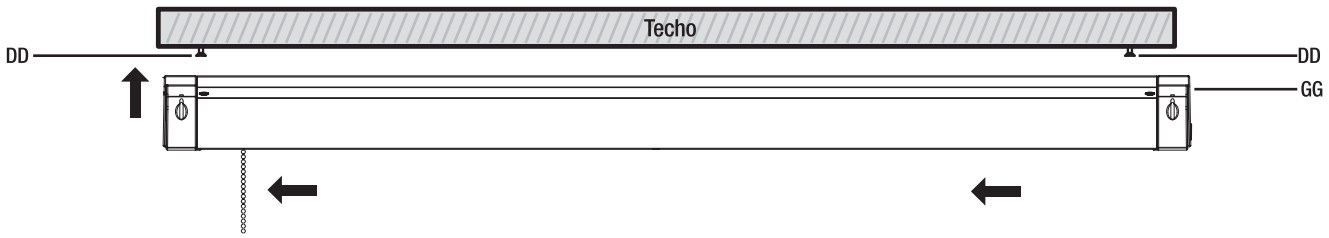


# Enlazando múltiples Shoplights

□ Enlaza hasta 4 shoplights

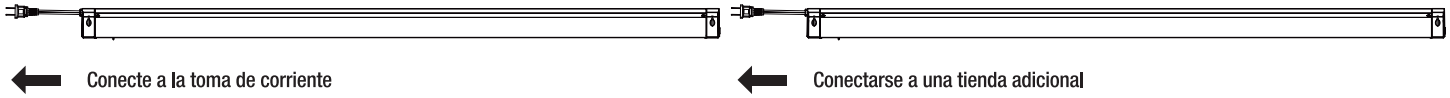




Comuníquese con el 1-877-527-0313 para obtener más ayuda.

Commercial Electric™

Preguntas, problemas, piezas que faltan ? Antes de regresar a la tienda,
llame a Commercial Electric Servicio al Cliente
8 a.m. - 7 p.m., EST, Lunes - Viernes, 9 a.m. - 6 p.m., EST, Sábado

**1-877-527-0313**

**HOMEDEPOT.COM**

Conserve este manual para uso futuro.