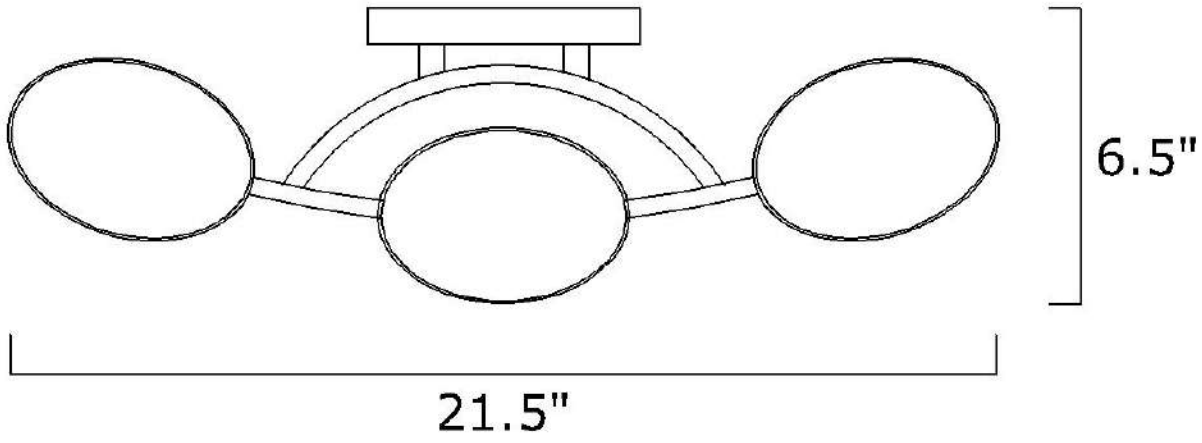
6.5"
21.5"

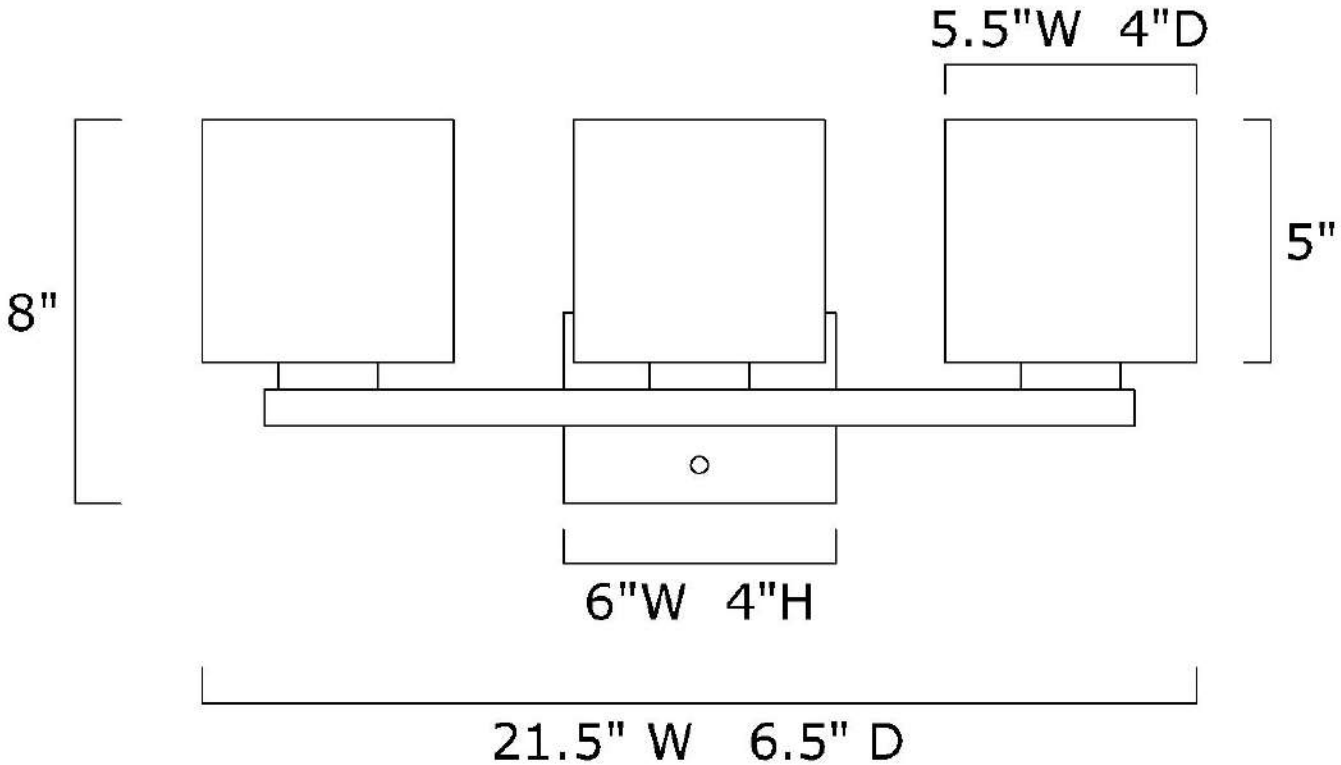
5.5"W 4"D
8"
5"
6"W 4"H
21.5" W 6.5" D