User Manual

W1.7WCAC

1.7-in. Chipper / Shredder

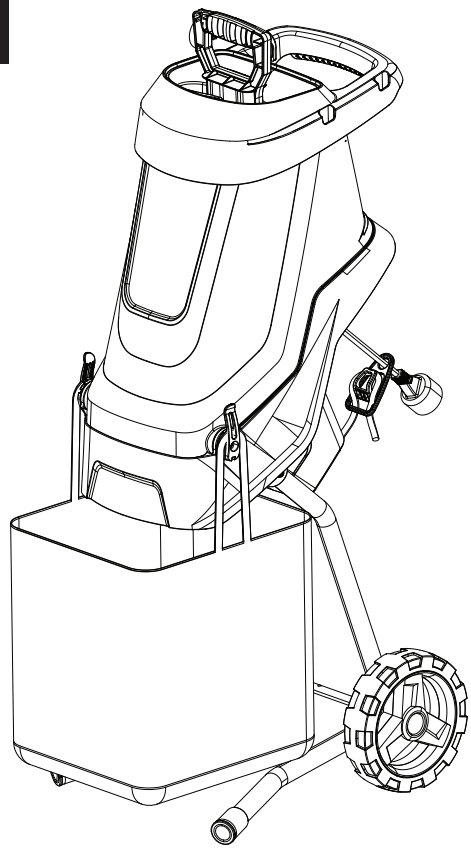

DO NOT RETURN THIS PRODUCT TO THE STORE

If you have questions or need assistance, please call customer service at 855-944-3571.

TABLE OF CONTENTS

Introduction 2-3
Safety 4-6
Electrical Safety 6-7
Components 8
Assembly 9
Operation 10-11
Maintenance 12
Troubleshooting 13
Service Hot Line/Company Address ..... Back Page

INTRODUCTION

⚠ WARNING Operating, servicing, and maintaining this equipment may expose you to chemicals which are known to the State of California to cause cancer and birth defects or other reproductive harm. To minimize exposure, wear gloves or wash your hands frequently when servicing this equipment. For more information go to www.P65warnings.ca.gov.

DISCLAIMERS

All information, illustrations, and specifications in this manual were in effect at the time of publishing. The illustrations used in this manual are intended as representative reference views only. We reserve the right to make any specification or design change without notice.

ALL RIGHTS RESERVED

All rights reserved. No reproduction allowed in any form without written permission from Westinghouse Outdoor Power Equipment.



⚠ DANGER Read this manual before using or performing maintenance on this product. Failure to follow the instructions and safety precautions in this manual can result in serious injury or death.

UPDATES

The latest User Manual for Westinghouse products can be found under the support tab. *wpowereq.com/pages/manuals*

Or scan the following QR code with a smartphone camera to be directed to the link.

PRODUCT REGISTRATION

For trouble-free warranty coverage, it is important to register the Westinghouse product.

Register by:

- Completing and mailing the product registration card included in the carton.
- Registering the product online at: *wpowereq.com/pages/warranty-registration*
- Scanning the above QR code with a smartphone camera to be directed to the mobile registration link.

For Your Records

Date of Purchase: _____

Model Number: _____

Serial Number: _____

Place of Purchase: _____

- Sending the following product information to:

  Westinghouse Outdoor Power
  Warranty registration
  777 Manor Park Drive
  Columbus, OH 43228

IMPORTANT: Keep the purchase receipt for trouble-free warranty coverage.

INTRODUCTION

SPECIFICATIONS

Motor	120 V / 60 Hz / 15 Amps
No-load speed	4000 RPM
Max cutting diamter	1.75 in. (45 mm)
Protection level	IPX4
Weight	19.2 lbs (8.7 kg)

NOTICE This product is designed and rated for continuous operation at ambient temperatures above 23°F (–5°C). If needed, this product can be operated in extremely cold temperatures for short periods. If the product is exposed to extreme temperatures during storage, it should be brought back within the optimal temperature range before operation.

NOTICE Thank you for choosing Westinghouse! PLEASE READ BEFORE RETURNING THIS PRODUCT FOR ANY REASON.

If you have a question or experience a problem with your Westinghouse purchase, call us at 1-855-944-3571 to speak with an agent.

SAVE THIS MANUAL FOR FUTURE REFERENCE.

HAVE QUESTIONS?
Email us at service@wpowereq.com
or call 1-855-944-3571

SAFETY

SAFETY DEFINITIONS

The words DANGER, WARNING, CAUTION, and NOTICE are used throughout this manual to highlight important information. Be sure that the meanings of this safety information is known to all who operate, perform maintenance on, or are near the tool.

This safety alert symbol appears with most safety statements. It means attention, become alert, your safety is involved! Please read and abide by the message that follows the safety alerts symbol.



⚠ DANGER Indicates a hazardous situation which, if not avoided, will result in death or serious injury.

⚠ WARNING Indicates a hazardous situation which, if not avoided, could result in death or serious injury.

⚠ CAUTION Indicates a hazardous situation which, if not avoided, could result in minor or moderate injury.

NOTICE Indicates a situation which can cause damage to the generator, personal property, and/or the environment, or cause the equipment to operate improperly.

NOTE: Indicates a procedure, practice or condition that should be followed for the generator to function in the manner intended.

SAFETY SYMBOLS

Follow all safety information contained in this user manual as well as the information on the product labeling.

SYMBOL	DESCRIPTION
	Safety Alert Symbol. Indicates a potential personal injury hazard.
	Read User Manual. To reduce the risk of injury, the user must read and understand user manual before using this product.
	**WARNING!** Electrical shock hazard.
	Wet Conditions Alert. Do not expose plug to water or rain.

SYMBOL	DESCRIPTION
	**DANGER!** Cutting/dismemberment hazard. Keep feet away from the rotating paddle.
	**DANGER!** Cutting/dismemberment hazard. Keep Hands away from the rotating paddle. Do not use hands to unclog rotor housing. Stop motor before removing debris.
	Keep the flexible power supply cord away from the rotating paddle.
	Wear safety gloves during use to protect hands. Wear safety footwear at all times to provide protection against objects that may accidentally fall on feet.
	Keep bystanders and children a safe distance (at least 11 yd/10 m) away from the work area.
	**CAUTION!** Beware of stones and other foreign objects that could be thrown from the product.
	Always keep the power cable away from heat sources, oils, or sharp edges. Immediately remove plug from the mains if the cable is damaged, frayed, or entangled.
	Wear hearing and eye protection. Always wear eye protection with side shields marked to comply with ANSI Z87.1.
	**WARNING!** Turn the machine OFF and disconnect it from the power supply before inspecting, cleaning, changing accessories, or any other maintenance task.
	**DOUBLE INSULATED.** Grounding not required. When servicing, use only identical replacment parts.
 STOP	The rotating part will continuously run for several seconds after you turn off the machine.

SAFETY

⚠ WARNING READ AND UNDERSTAND ALL INSTRUCTIONS. Failure to follow all instructions listed below and on the machine may result in electric shock, fire, and/or serious personal injury.

- Read the user manual carefully. Learn its applications and limitations, as well as the specific potential hazards related to this tool. Following this rule will reduce the risk of electric shock, fire, or serious injury.
- Do not permit children to use this tool.
- Only use accessories that are recommended by the manufacturer for the model described in this manual. Use only as described in this manual.
- Do not put any object into openings. Do not use with any opening blocked; keep free of dust, lint, hair, and anything that may reduce air flow.
- Keep hair, loose clothing, fingers, and all parts of body away from openings and moving parts.
- Be sure the extension cord is in good condition. When using an extension cord, be sure to use one heavy enough to carry the current that the product will use. A wire gauge size (A.W.G.) of at least 14 is recommended for an extension cord 50 feet or less in length. If in doubt, use the next heavier gauge. The smaller the gauge number, the heavier the cord. An undersized cord will cause a drop in line voltage resulting in loss of power and overheating.
- **WARNING:** Use outdoor extension cords marked SW-A, SOW-A, STW-A, STOW-A, SJW-A, SJTW-A, or SJTOW-A. These cords are rated for outdoor use and reduce the risk of electric shock.
- This product is designed with a cord retainer that prevents the extension cord from being pulled loose while using.
- If cord is damaged in any manner while plugged in, pull extension cord from wall receptacle.
- Never carry the tool by the cord or yank it to disconnect from a receptacle. Keep the cord from heat, oil, and sharp edges.
- Keep hands and body away from moving parts.
- Do not operate this tool in the presence of flammable liquids, gases, or dust.
- Keep bystanders, children, and visitors at least 100 ft. away while operating this tool.
- If the appliance is not working as it should, has been dropped, damaged, left outdoors, or dropped into water, call customer service.
- Do not use this product while tired, upset, or under the influence of drugs, alcohol, or medication. A moment of inattention while operating this product may result in serious personal injury.
- Use safety equipment. A dust mask, non-skid safety shoes, hard hat, or hearing protection must be used for appropriate conditions.
- Do not wear loose clothing, scarves, or jewelry. They can be caught in moving parts.
- Inspect for misalignment or binding of moving parts, breakage of parts, and any other condition that may affect operation. If damaged, call customer service.
- Keep this product and the handle dry, clean and free from oil and grease. Always use a clean cloth when cleaning. Never use brake fluids, gasoline, petroleum-based products, or any strong solvents to clean this tool. Following this rule will reduce the risk of loss of control and deterioration of the enclosure plastic.
- Always wear safety glasses with side shields. Everyday glasses have only impact resistant lenses. They are NOT safety glasses. Following this rule will reduce the risk of eye injury.
- Always wear eye protection with side shields marked to comply with ANSI Z87.1 along with hearing protection when operating this equipment.
- Protect hearing – Wear hearing protection during extended periods of operation. Following this rule will reduce the risk of serious personal injury.
- Do not expose this tool to rain. Water will increase the risk of electric shock.
- Wear heavy long pants, long sleeves, boots, and gloves. Avoid loose garments or jewelry that could get caught in moving parts of the machine or its motor.
- Wear rubber boots when operating this tool. Protective footwear will protect feet and improve footing on slippery surfaces. Do not operate barefoot or while wearing sandals.
- Keep firm footing and balance. Do not overreach. Overreaching can result in loss of balance.
- Do not operate this tool in a direction that will cause debris or dust to be thrown towards people or pets.
- Store this tool indoors — When not in use, this tool should be stored indoors in a dry, locked up place — unplugged and out of the reach of children.
- Keep all bystanders, children, and pets at least 100 ft. away.
- When servicing this tool, use only identical replacement parts. Replace or repair damaged cords. Follow all instructions in the Maintenance section of this manual. Use of unauthorized parts or failure to follow Maintenance Instructions may create a risk of shock or injury.
- Never use this tool near fires, fireplaces, or hot ashes. Use near fires or ashes can spread fires and result in serious injury and/or property damage.
- Inspect the work area before each use. Remove all objects such as rocks, broken glass, nails, wire, or string that can be thrown or become entangled in the machine.
- Do not use this tool on ice. This can cause the operator to slip and fall, resulting in possible serious personal injury.
- Never use this tool on frozen lakes, rivers, or similar surfaces. Serious injury or death could occur if the ice breaks.
- Never use this tool on a rooftop or other unstable surface. This can result in death or serious personal injury.
- For household use only.
- Use the right appliance — Do not use this tool for any purpose other than the intended purpose.
- Do not force this tool - It will operate better and safer at the rate for which it was designed.
- If this tool strikes a foreign object, follow these steps:

- Release the switch trigger and wait until the tool stops completely.
- Disconnect this tool from the power supply.
- Thoroughly inspect the tool for any damage.
- Repair any damage before restarting and operating the tool.

- Do not lift or hold this tool above the ground when operating. This can result in loss of control and possible serious personal injury. Only operate this tool in accordance with the operating instructions provided in this manual.
- Keep the guards in place and in working order.
- Disconnect the plug from power sources when not in use, before servicing, and when changing accessories.
- Follow all instructions for lubricating and changing accessories.
- **Retain these instructions.** Refer to them frequently and use them to instruct others who may use this tool.

ELECTRICAL SAFETY

DOUBLE-INSULATED APPLIANCES

In a double-insulated appliance, two systems of insulation are provided instead of grounding. No grounding means is provided on a double-insulated appliance, nor should a means for grounding be added to the appliance. Servicing a double-insulated appliance requires extreme care and knowledge of the system, and should be performed only by qualified service personnel.

Replacement parts for a double-insulated appliance must be identical to the parts they replace. A double-insulated appliance is marked with the words“Double Insulation” or “Double Insulated.” The symbol (square within a square) may also be marked on the appliance.

This electric tool is double-insulated, eliminating the need for a separate grounding system. Use only identical replacement parts. Read the instructions before servicing double- insulated appliances. Use this tool only as described in this manual.

EXTENSION CORDS

See Figure 1.

When using a power tool at a considerable distance from a power source, be sure to use an extension cord that has the capacity to handle the current the product will use. An undersized cord will cause a drop in line voltage. This can result in overheating and loss of power. Use the chart to determine the minimum wire size required in an extension cord. Only round jacketed cords listed by Underwriter’s Laboratories (UL) should be used.

When working outdoors with a product, use an extension cord that is designed for outside use. This type of cord is designated with “WA” or “W” on the cord’s jacket. Be sure to use a heavy guage (A.W.G.) wire for the product based on the chart below. If in doubt, use the next heavier gauge. (smaller gauge numbers equal heavier cords). Using an undersized cord will cause a drop in line voltage and result in loss of power and overheating.

**Ampere rating (on product data plate)

	0-2.0	2.1-3.4	3.5-5.0	5.1-7.0	7.1-12.0	12.1-16.0
Cord Length	**Wire Size (A.W.G.)**					
25’	16	16	16	16	14	14
50’	16	16	16	14	14	12

***Used on 12 gauge – 20 amp circuit.*
NOTE: AWG = American Wire Gauge

Before using any extension cord, inspect it for loose or exposed wires and cut or worn insulation.

It is possible to tie the extension cord and power cord in a knot to prevent them from becoming disconnected during use. See Figure 1. Make the knot. Connect the plug end of the power cord into the receptacle end of the extension cord. This method can also be used to tie two extension cords together.

⚠ WARNING Keep the extension cord clear of the working area. Position the cord so that it will not get caught on lumber, tools, or other obstructions while working with a power tool. Failure to do so can result in serious personal injury.

⚠ WARNING Inspect extension cords before each use. If damaged, replace the extension cord immediately. Never use the product with a damaged cord. Contact with the damaged area could cause an electrical shock and result in serious injury.

ELECTRICAL SAFETY

ELECTRICAL CONNECTION

This product has a precision-built electric motor. It should be connected to a power supply that is **nominal 120V / 60Hz AC (typical U.S. household circuit)**. Do not operate this product on direct current (DC). A substantial voltage drop will cause a loss of power and the motor will overheat. If the product does not operate when plugged into an outlet, check the power supply.

SPEED AND WIRING

The speed is not constant and decreases under a load or with lower voltage. For voltage, the wiring in a shop is as important as the motor's horsepower rating. A line intended only for lights cannot properly carry a power tool motor. Wire that is heavy enough for a short distance will be too light for a greater distance. A line that can support one power tool may not be able to support two or three tools.

POLARIZED PLUG

See Figure 2.

To reduce the risk of electric shock, this product has a polarized plug featuring one blade that is wider than the other. Do not modify the plug provided. The plug will fit into a polarized extension cord only one way. Use only a polarized UL-, CSA-, or ETL-listed extension cord when using this tool. If the plug does not fully fit into the extension cord, reverse the plug. If the plug still does not fit, obtain a correct polarized extension cord. A polarized extension cord will require the use of a polarized wall outlet.

⚠ WARNING Improper installation of a non-polarized extension cord increases the risk of electric shock.

Repair or replace a damaged or worn cord immediately.

This product is for use on a nominal 120 V circuit and has a polarized plug similar to the plug shown in figure 2. Only connect the product to an extension cord that has the same configuration as the plug. Do not use an adapter with this product.

FIG. 1

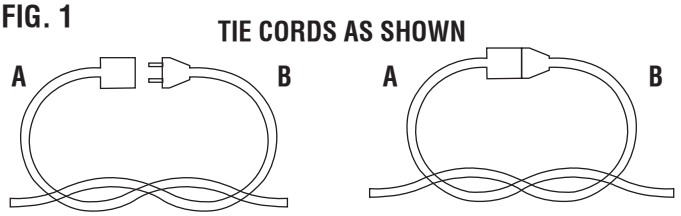

A - Extension cord
B - Appliance cord

FIG. 2

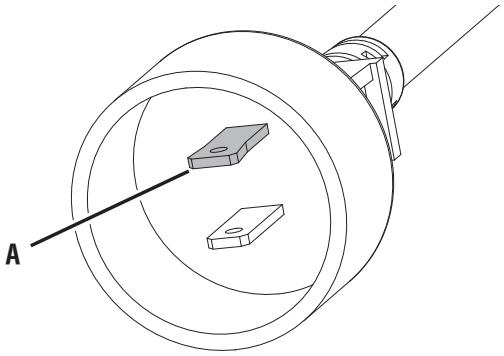

A - Polarized blade

COMPONENTS

FIG. 3

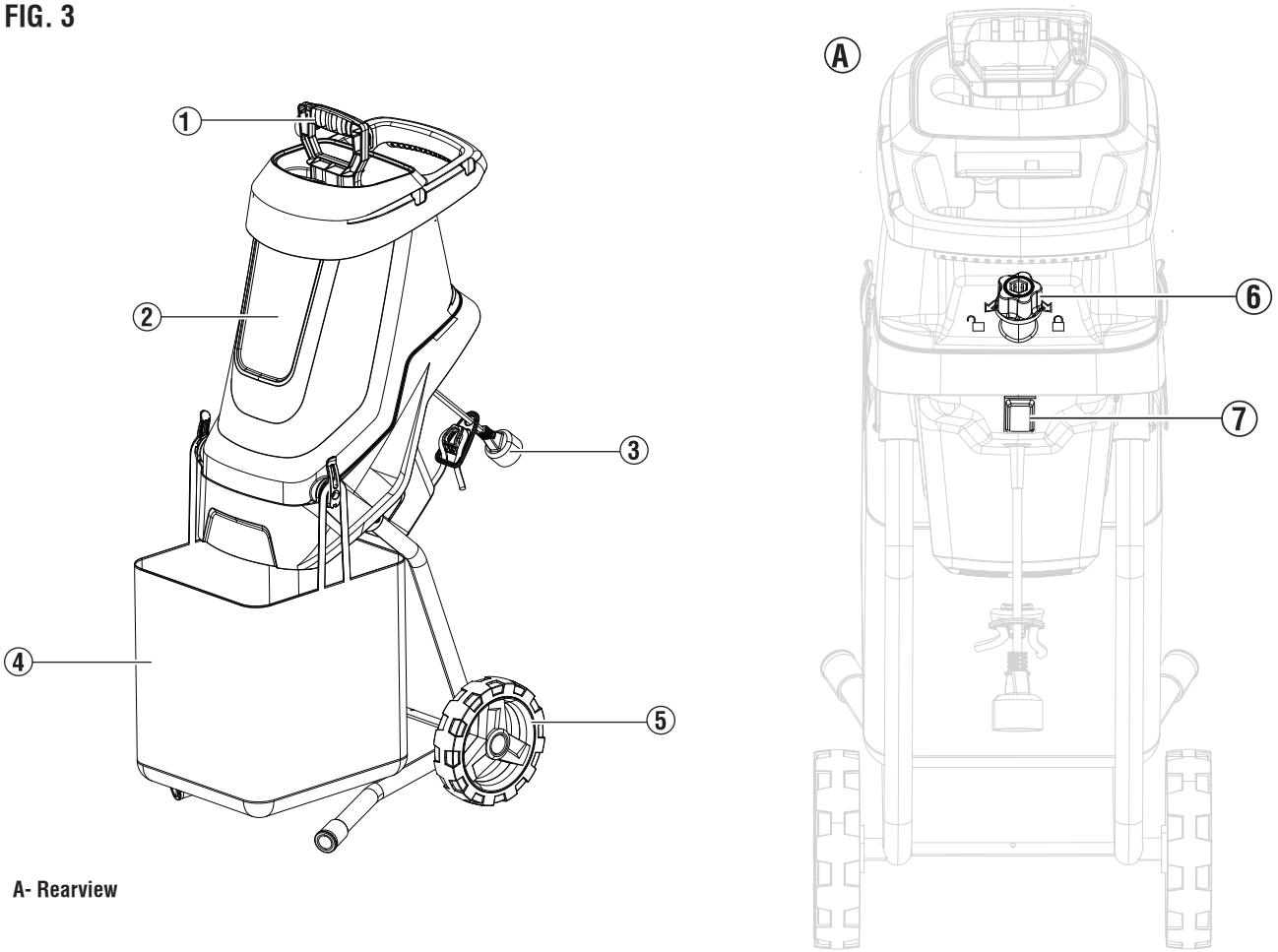

A- Rearview

UNDERSTANDING THE TOOL

See Figure 3.

To reduce the risk of personal injury and product failure, read and understand the information in this user manual and the information on the product labeling.

PADDLE (1)

MOTOR HOUSING (2)

POWER CORD (3)

COLLECTION BAG (4)

WHEELS (5)

LOCKING KNOB (6)

POWER BUTTON (7)

ASSEMBLY

REMOVING CARTON CONTENTS

⚠ WARNING This product requires assembly. Do not attempt to operate this product if any items in the **INCLUDED LIST** are already assembled when removing the carton contents. These items are not assembled by the manufacturer and should require customer assembly. Using an improperly assembled product can be hazardous and could result in serious personal injury.

- Open the carton.
- Remove and inspect the carton contents. Confirm that all the items in the **INCLUDED LIST** are present and undamaged.
- Recycle or dispose of the packaging materials.

INCLUDED LIST

Motor housing, paddle, shaft (2), wheel (2), screw (2), flat washer (2), axle, bushing (2), cap (2), hub (2), collection bag, wrench, and user manual.

If any parts are missing, contact customer service at service@wpowereq.com or call 1-855-944-3571.

⚠ WARNING Do not alter or modify this product unless instructed otherwise in this manual or by the manufacturer. Do not use attachments or accessories that are not recommended for use with this product. Making unauthorized modifications and using incompatible accessories can damage the unit and may void the warranty.

⚠ WARNING Do not connect to power supply until assembly is complete. Failure to comply could result in accidental starting and possible serious personal injury.

ASSEMBLING THE TOOL

See FIgure 4.

- Disassemble the spindle assembly.
- Attach the shaft (1) to the axle (2). Complete for both sides.
- Attach the wheel (4) to the shaft and secure with the flat washer (5) and screw (6). Complete for both sides.
- Install the hub (7) on the wheel.
- Remove the screw (3) from the motor housing. Complete for both sides.
- Attach the shaft to the motor housing and secure with the screw (3). Complete for both sides.
- Attach the cap (8) to the shaft.

FIG. 4

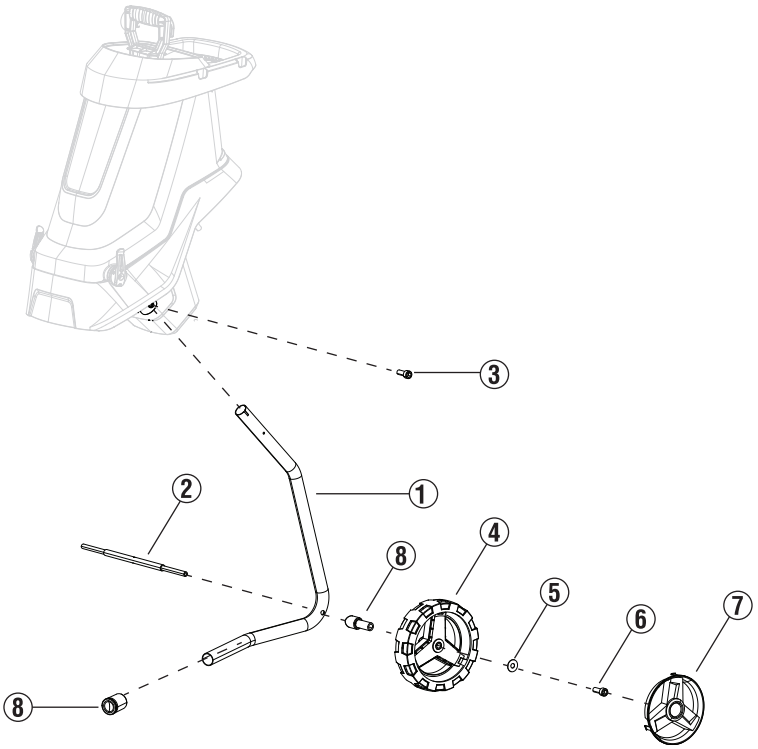

⚠ WARNING Always wear eye protection with side shields marked to comply with ANSI Z87.1. Failure to do so could result in objects being thrown into your eyes resulting in possible serious injury.

⚠ WARNING Do not use any attachments or accessories not recommended by the manufacturer of this product. The use of attachments or accessories not recommended can result in serious personal injury.

⚠ WARNING Always disconnect the tool from the power supply when assembling parts, making adjustments, cleaning, or when not in use. This will prevent accidental starting that could cause serious personal injury.

NOTICE Before each use, inspect the entire product for damaged, missing, or loose parts such as screws, nuts, bolts, caps, etc. Tighten securely all fasteners and caps and do not operate this product until all missing or damaged parts are replaced. Please contact customer service.

CONNECTING TO POWER SUPPLY

This product is designed with a cord retainer that prevents the extension cord from coming loose while in use.

1. Form a loop with the extension cord.
2. Insert the loop of the extension cord through the opening on the back of the top handle.
3. Place the loop over the hook. Pull on the cord to reduce the slack and secure it over the hook.
4. Plug the power cord into the extension cord.

   NOTE: Removing excess cord slack will help prevent the plug from loosening from the extension cord.

STARTING AND STOPPING THE TOOL

⚠ WARNING Overload protection will activate in the following circumstances:

- The cutting disc is clogged with shredded material.
- The material loaded in the chute is too large.
- There is too much resistance against the cutting disc.

When the overload protection is activated, turn off the tool and disconnect the power supply.

- After turning off the tool and disconnecting from the power supply, use the locking knob to open the motor housing.
- Remove the debris or obstruction from the cutting area.
- Close the motor housing and lock it close with the locking knob.
- Reconnect to the power supply and press the power button to turn on the tool.

To start the motor:

- Connect the tool to the power supply.

NOTICE Always secure the extension cord to the unit by using the power cord retainer. Failure to use the power cord retainer may result in damage to the tool and/or extension cord.

- Press the switch to start the motor.

To stop the motor:

- Press the switch to turn off the motor.
- Disconnect the tool from the power supply.

USING THE PADDLE

The paddle (included) is to provide assistance for pushing smaller materials into the chute.

⚠ WARNING Never put any body parts into the chute. Dismemberment, serious injury, or death can occur.

- Load materials into the chute.
- Insert the paddle in the chute to push materials into the blade.

NOTE: Wait until all material has been shredded before adding more material in the chute.

OPERATING TIPS

⚠ WARNING Never use the tool on a rooftop or other unstable surface. This can result in death or serious personal injury

⚠ WARNING Do not wear loose clothing, scarves, or jewelry. They can be caught in moving parts and cause death or serious personal injury.

⚠ WARNING Be sure the area to be cleared is free of stones, sticks, wires, gravel, and other objects that could be accidentally thrown by the tool in any direction and cause serious personal injury to the operator and others.

⚠ WARNING Never reach into the feeding chute when the unit is operating or when the unit is plugged in. Always be sure all moving parts have stopped and the tool has been unplugged before clearing any obstructions. Failure to follow these instructions can result in serious personal injury.

- Be sure tha thte feeding chute is clear and empty before use.
- Always use the paddle to push items through the housing.
- Do not force materials larger than 1.75 in. through the housing.
- Maintain balance and proper footing at all times. Do not overreach. Never stand at a level higher than the base of the tool.
- Be sure to stand away from the discharge chute. Never reach under the shredder until is has stopped completely.
- Do not put any metal, rocks, bottles, cans, cloth, or other foreign objects into the chute.

OPERATION

- If the cutting blades contact foreign material, or if the tool begins making abnormal noises or vibrations, turn off the tool and disconnect from the power supply. Inspect the tool for damage. Repair or replace any damaged parts before operating the tool.
- Do not allow material to overload the discharge chute. This can prevent proper discharge and result in material discharge through the feeding chute.
- Keep all guards and deflectors in place and good working condition.
- Do not operate the tool on gravel or any loose surface.
- Turn off the tool and disconnect from the power supply when the tool is not being operated.
- Do not tilt the tool while in operation.
- Some parts of the tool can freeze under extreme weather conditions. Do not attempt to operate the unit with frozen parts.
- Do not pull sharply on the cord or abuse it in any manner. Frequently inspect the cord for signs of damage. If damage is found, replace the cord immediately.
- Disconnect the extension cord after using the electric tool. Hang the extension cord with the tool so it will not be misplaced or damaged.

REPLACING THE BLADES

- Turn off the motor and disconnect from the power supply.

  ⚠ WARNING Always wear gloves or cut-resistant hand protection when performing maintenance or servicing this tool. Failure to comply may result in serious personal injury.

- Use the locking knob to open the motor housing.
- Tilt the motor housing cover forward to provide access to the blades.
- Block the blade plate and guide a screwdriver through the access hole to restrict the blades from movement.
- Rotate the blade plate until a block opening is reached.
- Use the wrench (included) to loosen the screws and remove the blade. Repeat as necessary for the other blade.

  ⚠ WARNING Do not sharpen the blades. Sharpening blades must only be completed by a qualified professional. An imbalance of the blades could result in damage to the tool and serious injury to the operator.

MAINTENANCE

⚠ WARNING Before inspecting, cleaning or servicing the unit, stop the motor, wait for all moving parts to stop, and disconnect the tool from the power supply. Failure to follow these instructions can result in serious personal injury or property damage.

⚠ WARNING Always wear eye protection with side shields marked to comply with ANSI Z87.1. Failure to do so could result in objects being thrown into your eyes resulting in possible serious injury.

⚠ WARNING Use only authorized replacement parts. Use of any other parts can create a hazard or cause product damage.

NOTICE Periodically inspect the entire product for damaged, missing, or loose parts such as screws, nuts, bolts, and caps. Tighten all fasteners and caps. Do not operate this product until all missing or damaged parts are replaced. Please contact customer service for assistance.

GENERAL MAINTENANCE

Avoid using solvents when cleaning plastic parts. Most plastics are susceptible to damage from various types of commercial solvents and may be damaged by their use. Use clean cloths to remove dirt, dust, oil, and grease.

⚠ WARNING Do not let brake fluids, gasoline, petroleum-based products, or penetrating oils contact plastic parts. Chemicals can damage, weaken, or destroy plastic which can result in serious personal injury.

⚠ CAUTION Always clean the tool after each use. Failure to clean the tool can result in damage or result in poor performance.

⚠ CAUTION Never use a water hose to clean the tool.

Clean the plastic body and parts with a soft cloth, damp with a mild soap and water mixture.

Clean the vents on the motor housing and remove any debris.

STORING THE TOOL

- Wipe the tool with a clean dry cloth.
- Inspect all nuts, bolts, knobs, screws, and fasteners for tightness.
- Inspect moving parts for damage, breakage, and wear.
- Store the tool indoors in a clean, dry place out of the reach of children.
- Do not store near corrosive materials such as fertilizer or rock salt.

TROUBLESHOOTING

PROBLEM	POSSIBLE CAUSE	CORRECTION
Motor does not start	The power supply is faulty	Be sure that the tool is connected to a working power supply.
	The power cord or extension cord is damaged or not plugged in properly	Inspect the power cord, extension cord, power plug, and the power outlet. Do not use the tool if any cord is damaged.
	The motor is overloaded and the circuit breaker trips	Turn off the tool and remove any debris from the motor housing. Wait 15 minutes and try to use the tool again.
	The motor housing is open	Be sure the motor housing is closed and locked securely with the locking knob.
Materials to be shredded are not being pulled in the chute	The material is stuck in the inlet	Turn off the tool. Disconnect the power supply and open the motor housing. Remove the material from the inlet.
	The cutting blade is blocked	Turn off the tool. Disconnect the power supply and open the motor housing. Remove the blocked material.
	The discharge chute is blocked	Turn off the tool. Disconnect from the power supply and open the motor housing. Open the plate of the discharge chute and remove the blocked material.
Blades are worn		Replace the blades.

NOTES/NOTAS

ESPAÑOL

W1.7WCAC

TRITURADORA/ASTILLADORA DE 1,7 PULGADAS

MANUAL DE USUARIO

NO DEVUELVA ESTE PRODUCTO A LA TIENDA

Si tiene preguntas o necesita ayuda, llame al servicio de atención al cliente al 855-944-3571.

TABLA DE CONTENIDO

Introducción 2-3
Seguridad 4-6
Seguridad eléctrica 6-7
Componentes 8
Montaje 9
Operación 10-11
Mantenimiento 12
Solución de problemas 13
Línea directa de servicio/Dirección de la empresa ..... Página posterior

INTRODUCCIÓN

⚠ ADVERTENCIA El uso, mantenimiento y reparación de este equipo puede exponerlo a sustancias químicas que, según el estado de California, provocan cáncer y defectos congénitos u otros daños reproductivos. Para minimizar la exposición, use guantes o lávese las manos con frecuencia al realizar tareas de mantenimiento en este equipo. Para obtener más información, visite www.P65warnings.ca.gov.

DESCARGOS DE RESPONSABILIDAD

Toda la información, las ilustraciones y las especificaciones de este manual estaban vigentes al momento de su publicación. Las ilustraciones utilizadas en este manual se ofrecen únicamente como referencias representativas. Nos reservamos el derecho de realizar cualquier cambio en las especificaciones o el diseño sin previo aviso.

TODOS LOS DERECHOS RESERVADOS

Todos los derechos reservados. No se permite la reproducción en ninguna forma sin el permiso por escrito de Westinghouse Outdoor Power Equipment.

INTRODUCTION



⚠ PELIGRO Lea este manual antes de utilizar o realizar tareas de mantenimiento en este producto. No seguir las instrucciones y precauciones de seguridad de este manual puede provocar lesiones graves o la muerte.

ACTUALIZACIONES

El último manual de usuario de los productos Westinghouse se puede encontrar en la pestaña de soporte. *wpowereq.com/pages/manuals*

O escanee el siguiente código QR con la cámara de un teléfono inteligente para acceder al enlace.

REGISTRO DEL PRODUCTO

Para disfrutar de una cobertura de garantía sin problemas, es importante registrar el producto Westinghouse.

Registrarse mediante:

- Completar y enviar por correo la tarjeta de registro del producto incluida en la caja.
- Registrar el producto en línea en: *wpowereq.com/pages/warranty-registration*
- Escanear el código QR anterior con la cámara de un teléfono inteligente para acceder al enlace de registro móvil.

For Your Records

Date of Purchase: _____

Model Number: _____

Serial Number: _____

Place of Purchase: _____

- Enviando la siguiente información del producto a:

  Westinghouse Outdoor Power
  Warranty registration
  777 Manor Park Drive
  Columbus, OH 43228

IMPORTANTE: Conserve el recibo de compra para tener cobertura de garantía sin problemas.

ESPECIFICACIONES

Motor	120 V / 60 Hz / 15 Amps
Velocidad sin carga	4000 RPM
Diámetro máximo de corte	1.75 in. (45 mm)
Nivel de protección	IPX4
Peso	19.2 lbs (8.7 kg)

AVISO Este producto está diseñado y clasificado para funcionar de forma continua a temperaturas ambiente superiores a los 23 °F (–5 °C). Si es necesario, este producto puede funcionar en temperaturas extremadamente frías durante períodos cortos. Si el producto se expone a temperaturas extremas durante el almacenamiento, debe volver a colocarse dentro del rango de temperatura óptimo antes de utilizarlo.

AVISO ¡Gracias por elegir Westinghouse! LEA ESTE MANUAL ANTES DE DEVOLVER ESTE PRODUCTO POR CUALQUIER MOTIVO.

Si tiene alguna pregunta o experimenta un problema con su compra de Westinghouse, llámenos al 1-855-944-3571 para hablar con un agente.

GUARDE ESTE MANUAL PARA FUTURAS CONSULTAS.

¿TIENE PREGUNTAS?
Envíenos un correo electrónico a service@wpowereq.com
o llame al 1-855-944-3571

SEGURIDAD

DEFINICIONES DE SEGURIDAD

Las palabras PELIGRO, ADVERTENCIA, PRECAUCIÓN y AVISO se utilizan en todo este manual para destacar información importante. Asegúrese de que todas las personas que operen, realicen mantenimiento o se encuentren cerca del generador conozcan el significado de esta información de seguridad.



Este símbolo de alerta de seguridad aparece en la mayoría de las declaraciones de seguridad. Significa atención, esté alerta, ¡su seguridad está en juego! Lea y respete el mensaje que sigue al símbolo de alerta de seguridad.

⚠ PELIGRO Indica una situación peligrosa que, si no se evita, puede provocar la muerte o lesiones graves.

⚠ ADVERTENCIA Indica una situación peligrosa que, si no se evita, puede provocar la muerte o lesiones graves.

⚠ PRECAUCIÓN Indica una situación peligrosa que, si no se evita, puede provocar lesiones leves o moderadas.

AVISO Indica una situación que puede provocar daños al generador, a la propiedad personal o al medio ambiente, o hacer que el equipo funcione de forma incorrecta.

NOTA: Indica un procedimiento, práctica o condición que se debe seguir para que el generador funcione de la manera prevista.

SÍMBOLOS DE SEGURIDAD

Siga toda la información de seguridad contenida en este manual del usuario, así como la información que aparece en la etiqueta del producto.

SÍMBOLO	DESCRIPCIÓN
	Símbolo de alerta de seguridad. Indica un posible riesgo de lesiones personales.
	Lea el manual del usuario. Para reducir el riesgo de lesiones, el usuario debe leer y comprender el manual del usuario antes de utilizar este producto.
	**¡ADVERTENCIA!** Peligro de descarga eléctrica.
	Alerta de condiciones húmedas. No exponga el enchufe al agua ni a la lluvia.

SÍMBOLO	DESCRIPCIÓN
	**¡PELIGRO! Peligro de corte o desmembramiento. Mantenga los pies alejados de la paleta giratoria.**
	**¡PELIGRO!** Peligro de corte o desmembramiento. Mantenga las manos alejadas de la paleta giratoria. No utilice las manos para destapar la carcasa del rotor. Detenga el motor antes de retirar los residuos.
	Mantenga el cable de alimentación flexible alejado de la paleta giratoria.
	Use guantes de seguridad durante el uso para proteger las manos. Use calzado de seguridad en todo momento para brindar protección contra objetos que puedan caer accidentalmente sobre los pies.
	Mantenga a los transeúntes y a los niños a una distancia segura (al menos 11 yardas/10 m) del área de trabajo.
	**¡PRECAUCIÓN!** Tenga cuidado con las piedras y otros objetos extraños que podrían salir arrojados del producto.
	Mantenga siempre el cable de alimentación alejado de fuentes de calor, aceites o bordes afilados. Retire inmediatamente el enchufe de la red eléctrica si el cable está dañado, desgastado o enredado.
	Use protección para los ojos y los oídos. Use siempre protección para los ojos con protectores laterales marcados para cumplir con la norma ANSI Z87.1.
	**¡ADVERTENCIA!** Apague la máquina y desconéctela de la fuente de alimentación antes de inspeccionarla, limpiarla, cambiar accesorios o realizar cualquier otra tarea de mantenimiento.
	**AISLAMIENTO DOBLE.** No requiere conexión a tierra. Al realizar tareas de mantenimiento, utilice únicamente piezas de repuesto idénticas.
 STOP	La pieza giratoria funcionará de forma continua durante varios segundos después de apagar la máquina.

SEGURIDAD

⚠ ADVERTENCIA LEA Y COMPRENDA TODAS LAS INSTRUCCIONES. Si no sigue todas las instrucciones que se indican a continuación y en la máquina, puede producirse una descarga eléctrica, un incendio o lesiones personales graves.

- Lea atentamente el manual del usuario. Conozca sus aplicaciones y limitaciones, así como los posibles peligros específicos relacionados con esta herramienta. Si sigue esta regla, reducirá el riesgo de descarga eléctrica, incendio o lesiones graves.
- No permita que los niños utilicen esta herramienta.
- Utilice únicamente los accesorios recomendados por el fabricante para el modelo descrito en este manual. Utilícela únicamente como se describe en este manual.
- No introduzca ningún objeto en las aberturas. No utilice la herramienta con alguna abertura bloqueada; manténgala libre de polvo, pelusa, pelo y cualquier cosa que pueda reducir el flujo de aire.
- Mantenga el pelo, la ropa suelta, los dedos y todas las partes del cuerpo alejados de las aberturas y las piezas móviles.
- Asegúrese de que el cable de extensión esté en buenas condiciones. Cuando utilice un cable de extensión, asegúrese de utilizar uno lo suficientemente pesado como para transportar la corriente que utilizará el producto. Se recomienda un calibre de cable (AWG) de al menos 14 para un cable de extensión de 50 pies o menos de longitud. En caso de duda, utilice el siguiente calibre más pesado. Cuanto menor sea el número de calibre, más pesado será el cable. Un cable de tamaño inferior al normal provocará una caída de tensión en la línea, lo que provocará una pérdida de potencia y un sobrecalentamiento.
- ADVERTENCIA: Utilice cables de extensión para exteriores marcados como SW-A, SOW-A, STW-A, STOW-A, SJW-A, SJTW-A o SJTOW-A. Estos cables están clasificados para uso en exteriores y reducen el riesgo de descarga eléctrica.
- Este producto está diseñado con un retenedor de cable que evita que el cable de extensión se suelte mientras se utiliza.
- Si el cable se daña de alguna manera mientras está enchufado, tire del cable de extensión del receptáculo de pared.
- Nunca transporte la herramienta por el cable ni tire de él para desconectarlo de un receptáculo. Mantenga el cable alejado del calor, el aceite y los bordes afilados.
- Mantenga las manos y el cuerpo alejados de las piezas móviles.
- No utilice esta herramienta en presencia de líquidos, gases o polvos inflamables.
- Mantenga a los transeúntes, niños y visitantes a una distancia mínima de 100 pies mientras utiliza esta herramienta.
- Si el aparato no funciona como debería, se ha caído, se ha dañado, se ha dejado al aire libre o se ha sumergido en agua, llame al servicio de atención al cliente.
- No utilice este producto si está cansado, molesto o bajo los efectos de drogas, alcohol o medicamentos. Un momento de distracción mientras utiliza este producto puede provocar lesiones personales graves.
- Utilice equipo de seguridad. Se debe utilizar una mascarilla antipolvo, calzado de seguridad antideslizante, casco o protección auditiva según las condiciones.
- No use ropa suelta, bufandas ni joyas. Pueden quedar atrapadas en las piezas móviles.
- Inspeccione si las piezas móviles están desalineadas o atascadas, si hay piezas rotas o si hay cualquier otra condición que pueda afectar el funcionamiento. Si están dañadas, llame al servicio de atención al cliente.
- Mantenga este producto y el mango secos, limpios y libres de aceite y grasa. Utilice siempre un paño limpio para limpiar. Nunca utilice líquido de frenos, gasolina, productos derivados del petróleo ni ningún disolvente fuerte para limpiar esta herramienta. Si sigue esta regla, reducirá el riesgo de pérdida de control y deterioro del plástico de la carcasa.
- Utilice siempre gafas de seguridad con protectores laterales. Las gafas de uso diario solo tienen lentes resistentes a los impactos. NO son gafas de seguridad. Si sigue esta regla, reducirá el riesgo de lesiones oculares.
- Utilice siempre protección ocular con protectores laterales marcados para cumplir con la norma ANSI Z87.1 junto con protección auditiva cuando utilice este equipo.
- Proteja la audición: utilice protección auditiva durante períodos prolongados de funcionamiento. Si sigue esta regla, reducirá el riesgo de lesiones personales graves.
- No exponga esta herramienta a la lluvia. El agua aumentará el riesgo de descarga eléctrica.
- Use pantalones largos y gruesos, mangas largas, botas y guantes. Evite prendas sueltas o joyas que puedan quedar atrapadas en las partes móviles de la máquina o su motor.
- Use botas de goma al operar esta herramienta. El calzado de protección protegerá los pies y mejorará la estabilidad en superficies resbaladizas. No opere descalzo o con sandalias.
- Mantenga los pies firmes y el equilibrio. No se estire demasiado. Extenderse demasiado puede provocar la pérdida del equilibrio.
- No opere esta herramienta en una dirección que pueda hacer que se arrojen residuos o polvo hacia las personas o las mascotas.
- Guarde esta herramienta en interiores: cuando no esté en uso, esta herramienta debe almacenarse en interiores en un lugar seco y cerrado, desenchufada y fuera del alcance de los niños.
- Mantenga a todos los transeúntes, niños y mascotas al menos a 100 pies de distancia.
- Al realizar el mantenimiento de esta herramienta, utilice solo piezas de repuesto idénticas. Reemplace o repare los cables dañados. Siga todas las instrucciones de la sección Mantenimiento de este manual. El uso de piezas no autorizadas o el incumplimiento de las instrucciones de mantenimiento pueden crear un riesgo de descarga eléctrica o lesiones.
- Nunca utilice esta herramienta cerca de fuegos, chimeneas o cenizas calientes. El uso cerca de fuegos o cenizas puede propagar incendios y provocar lesiones graves o daños a la propiedad.
- Inspeccione el área de trabajo antes de cada uso. Retire todos los objetos como piedras, vidrios rotos, clavos, alambres o cuerdas que puedan salir despedidos o enredarse en la máquina.
- No utilice esta herramienta sobre hielo. Esto puede hacer que el operador se resbale y caiga, lo que puede provocar lesiones personales graves.
- Nunca utilice esta herramienta sobre lagos, ríos o superficies similares congelados. Podrían producirse lesiones graves o la muerte si el hielo se rompe.
- Nunca utilice esta herramienta sobre un tejado u otra superficie inestable. Esto puede provocar la muerte o lesiones personales graves.
- Solo para uso doméstico.
- Utilice el aparato adecuado: no utilice esta herramienta para ningún otro fin que no sea el previsto.
- No fuerce esta herramienta. Funcionará mejor y de forma más segura a la velocidad para la que fue diseñada.
- Si esta herramienta golpea un objeto extraño, siga estos pasos:
- • Suelte el gatillo del interruptor y espere hasta que la herramienta se detenga por completo.
- • Desconecte esta herramienta de la fuente de alimentación.

SEGURIDAD

- • Inspeccione minuciosamente la herramienta para detectar posibles daños.
- • Repare cualquier daño antes de reiniciar y utilizar la herramienta.
- No levante ni sostenga esta herramienta por encima del suelo cuando la esté utilizando. Esto puede provocar la pérdida de control y posibles lesiones personales graves. Utilice esta herramienta únicamente de acuerdo con las instrucciones de funcionamiento proporcionadas en este manual.
- Mantenga las protecciones en su lugar y en buen estado de funcionamiento.
- Desconecte el enchufe de las fuentes de alimentación cuando no esté en uso, antes de realizar tareas de mantenimiento y al cambiar accesorios.
- Siga todas las instrucciones para lubricar y cambiar accesorios.
- Conserve estas instrucciones. Consúltelas con frecuencia y úselas para instruir a otras personas que puedan utilizar esta herramienta.

SEGURIDAD ELÉCTRICA

APARATOS CON DOBLE AISLAMIENTO

En un aparato con doble aislamiento, se proporcionan dos sistemas de aislamiento en lugar de la conexión a tierra. No se proporciona ningún medio de conexión a tierra en un aparato con doble aislamiento, ni se debe agregar un medio de conexión a tierra al aparato. El mantenimiento de un aparato con doble aislamiento requiere mucho cuidado y conocimiento del sistema, y solo debe ser realizado por personal de servicio calificado.

Las piezas de repuesto para un aparato con doble aislamiento deben ser idénticas a las piezas que reemplazan. Un aparato con doble aislamiento está marcado con las palabras “Double Insulation” o “Double Insulated”. El símbolo (un cuadrado dentro de un cuadrado) también puede estar marcado en el aparato.

Esta herramienta eléctrica tiene doble aislamiento, lo que elimina la necesidad de un sistema de conexión a tierra independiente. Utilice solo piezas de repuesto idénticas. Lea las instrucciones antes de realizar el mantenimiento de aparatos con doble aislamiento. Utilice esta herramienta solo como se describe en este manual.

CABLES DE EXTENSIÓN

Vea la Figura 1.

Cuando utilice una herramienta eléctrica a una distancia considerable de una fuente de energía, asegúrese de utilizar un cable de extensión que tenga la capacidad de soportar la corriente que utilizará el producto. Un cable de tamaño inferior al normal provocará una caída de voltaje de la línea. Esto puede provocar un sobrecalentamiento y una pérdida de potencia. Utilice la tabla para determinar el tamaño mínimo de cable requerido en un cable de extensión. Solo se deben utilizar cables con revestimiento redondo que estén listados por Underwriter’s Laboratories (UL).

Cuando trabaje al aire libre con un producto, utilice un cable de extensión que esté diseñado para uso en exteriores. Este tipo de cable se designa con “WA” o “W” en el revestimiento del cable. Asegúrese de utilizar un cable de calibre grueso (AWG) para el producto según la tabla a continuación. En caso de duda, utilice el siguiente calibre más grueso (los números de calibre más pequeños equivalen a cables más gruesos). El uso de un cable de tamaño inferior provocará una caída de voltaje de la línea y provocará una pérdida de potencia y un sobrecalentamiento.

**Ampere rating (on product data plate)

	0-2.0	2.1-3.4	3.5-5.0	5.1-7.0	7.1-12.0	12.1-16.0
Cord Length	**Wire Size (A.W.G.)**					
25’	16	16	16	16	14	14
50’	16	16	16	14	14	12

***Used on 12 gauge – 20 amp circuit.*
NOTE: AWG = American Wire Gauge

Antes de utilizar cualquier cable de extensión, inspecciónelo para ver si tiene cables sueltos o expuestos y si el aislamiento está cortado o desgastado.

Es posible atar el cable de extensión y el cable de alimentación con un nudo para evitar que se desconecten durante el uso. Vea la Figura 1. Haga el nudo. Conecte el extremo del enchufe del cable de alimentación al extremo del receptáculo del cable de extensión. Este método también se puede utilizar para atar dos cables de extensión juntos.

⚠ ADVERTENCIA Mantenga el cable de extensión alejado del área de trabajo. Coloque el cable de manera que no quede atrapado en la madera, las herramientas u otras obstrucciones mientras trabaja con una herramienta eléctrica. De lo contrario, puede sufrir lesiones personales graves.

⚠ ADVERTENCIA Inspeccione los cables de extensión antes de cada uso. Si están dañados, reemplácelos inmediatamente. Nunca utilice el producto con un cable dañado. El contacto con el área dañada podría provocar una descarga eléctrica y provocar lesiones graves.

SEGURIDAD ELÉCTRICA

CONEXIÓN ELÉCTRICA

Este producto tiene un motor eléctrico fabricado con precisión. Debe conectarse a una fuente de alimentación de 120 V/60 Hz CA nominal (circuito doméstico típico de EE. UU.). No utilice este producto con corriente continua (CC). Una caída de tensión sustancial provocará una pérdida de potencia y el motor se sobrecalentará. Si el producto no funciona cuando está enchufado a un tomacorriente, verifique la fuente de alimentación.

VELOCIDAD Y CABLEADO

La velocidad no es constante y disminuye bajo una carga o con un voltaje más bajo. En cuanto al voltaje, el cableado de un taller es tan importante como la potencia nominal del motor. Una línea destinada únicamente a luces no puede transportar adecuadamente un motor de herramienta eléctrica. Un cable que sea lo suficientemente pesado para una distancia corta será demasiado liviano para una distancia mayor. Una línea que pueda soportar una herramienta eléctrica puede no ser capaz de soportar dos o tres herramientas.

ENCHUFE POLARIZADO

Ver Figura 2.

Para reducir el riesgo de descarga eléctrica, este producto tiene un enchufe polarizado que tiene una clavija más ancha que la otra. No modifique el enchufe provisto. El enchufe encaja en un cable de extensión polarizado de una sola manera. Utilice únicamente un cable de extensión polarizado homologado por UL, CSA o ETL cuando utilice esta herramienta. Si el enchufe no encaja completamente en el cable de extensión, invierta el enchufe. Si el enchufe sigue sin encajar, consiga un cable de extensión polarizado correcto. Un cable de extensión polarizado requerirá el uso de un tomacorriente de pared polarizado.

⚠ ADVERTENCIA La instalación incorrecta de un cable de extensión no polarizado aumenta el riesgo de descarga eléctrica.

Repare o reemplace de inmediato un cable dañado o desgastado.

Este producto está diseñado para usarse en un circuito de 120 V nominales y tiene un enchufe polarizado similar al enchufe que se muestra en la figura 2. Conecte el producto únicamente a un cable de extensión que tenga la misma configuración que el enchufe. No utilice un adaptador con este producto.

FIG. 1

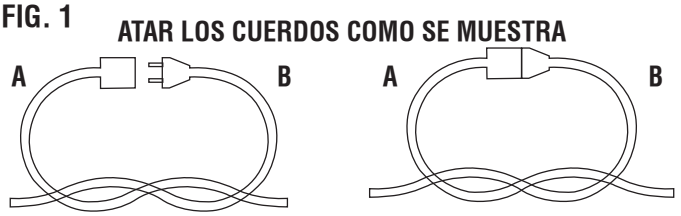

A - Cable de extensión
B - Cable de electrodomésticos

FIG. 2

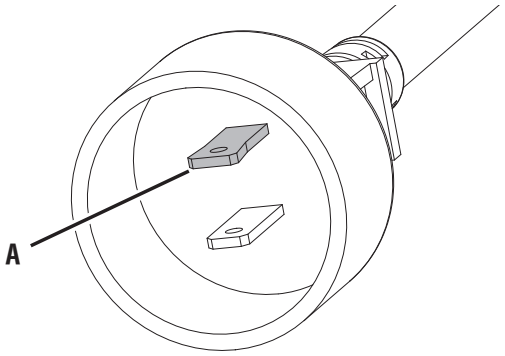

A - Hoja polarizada

COMPONENTES

FIG. 3

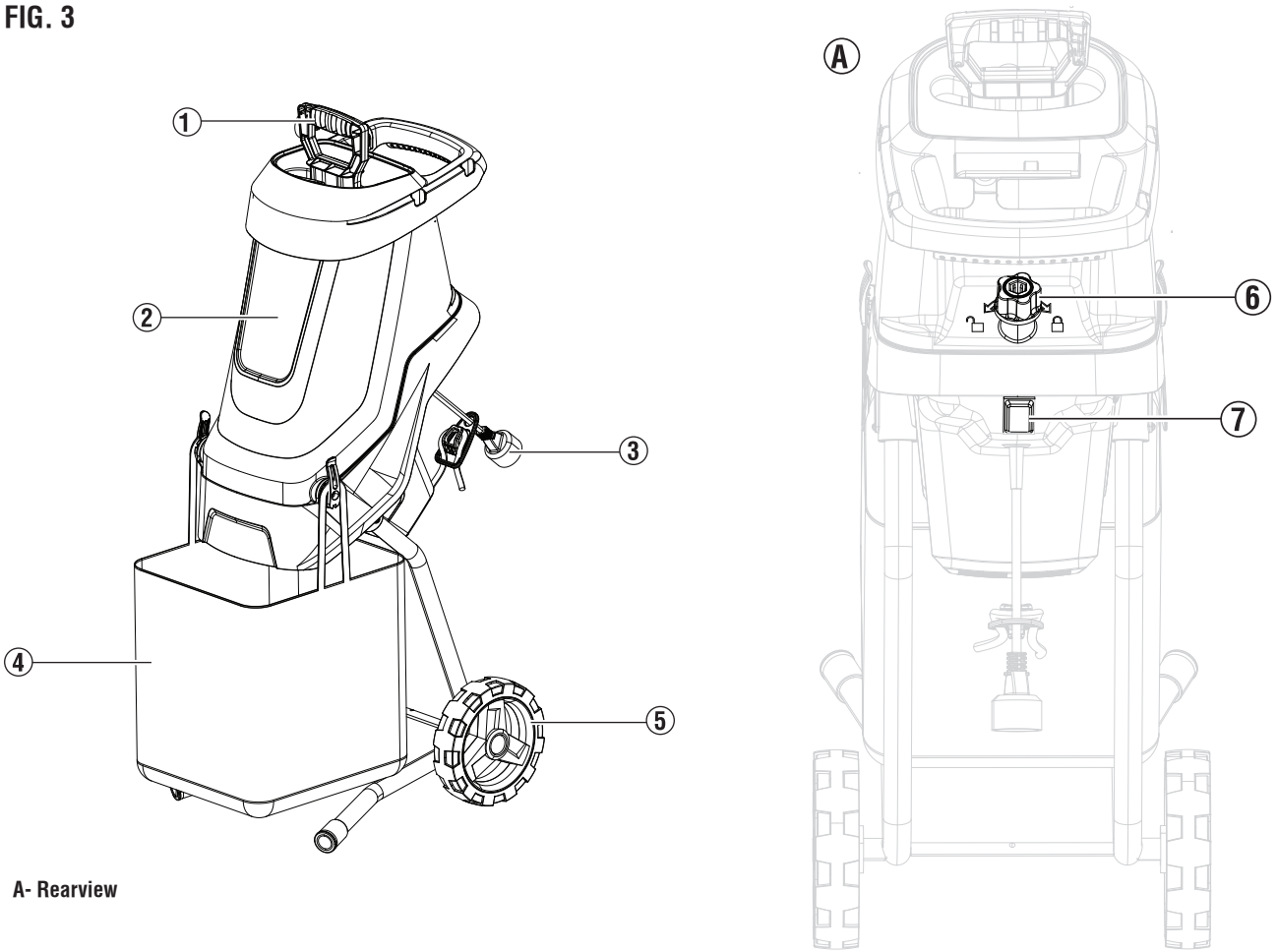

A- Rearview

COMPRENSIÓN DE LA HERRAMIENTA

Vea la Figura 3.

Para reducir el riesgo de lesiones personales y fallas del producto, lea y comprenda la información de este manual del usuario y la información de la etiqueta del producto.

PALETA (1)

CARCASA DEL MOTOR (2)

CABLE DE ALIMENTACIÓN (3)

BOLSA RECOLECTORA (4)

RUEDAS (5)

PERILLA DE BLOQUEO (6)

BOTÓN DE ENCENDIDO (7)

ASAMBLEA

CÓMO RETIRAR EL CONTENIDO DE LA CAJA

⚠ ADVERTENCIA Este producto requiere ensamblaje. No intente utilizar este producto si alguno de los elementos de la LISTA INCLUIDA ya está ensamblado al retirar el contenido de la caja. Estos elementos no están ensamblados por el fabricante y deben ser ensamblados por el cliente. El uso de un producto ensamblado incorrectamente puede ser peligroso y podría provocar lesiones personales graves.

- Abra la caja.
- Retire e inspeccione el contenido de la caja. Confirme que todos los elementos incluidos en la LISTA DE INCLUSIÓN estén presentes y sin daños.
- Recicle o deseche los materiales de embalaje.

LISTA DE MATERIALES INCLUIDOS

Carcasa del motor, paleta, eje (2), rueda (2), tornillo (2), cojinete (2), arandela plana (2), eje, tapa (2), cubo (2), llave, bolsa de recolección y manual del usuario.

Si falta alguna pieza, comuníquese con el servicio de atención al cliente a través de service@wpowereq.com o llame al 1-855-944-3571.

⚠ ADVERTENCIA No altere ni modifique este producto a menos que se indique lo contrario en este manual o por parte del fabricante. No utilice accesorios que no estén recomendados para este producto. Realizar modificaciones no autorizadas y utilizar accesorios incompatibles puede dañar la unidad y anular la garantía.

⚠ ADVERTENCIA No conecte el aparato a la fuente de alimentación hasta que se haya completado el montaje. El incumplimiento de esta norma puede provocar un arranque accidental y posibles lesiones personales graves.

MONTAJE DE LA HERRAMIENTA

Ver figura 4.

- Desmontar el conjunto del husillo.
- Fijar el eje (1) al eje (2). Completar para ambos lados.
- Fijar la rueda (4) al eje y asegurarla con la arandela plana (5) y el tornillo (6). Completar para ambos lados.
- Instalar el cubo (7) en la rueda.
- Quitar el tornillo (3) de la carcasa del motor. Completar para ambos lados.
- Fijar el eje a la carcasa del motor y asegurarlo con el tornillo (3). Completar para ambos lados.
- Fijar la tapa (8) al eje.

FIG. 4

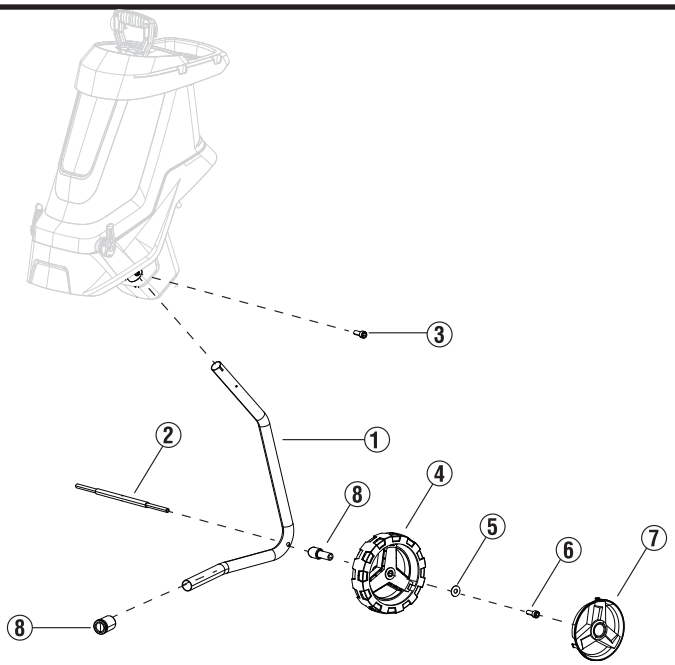

⚠ ADVERTENCIA Utilice siempre protección para los ojos con protectores laterales marcados para cumplir con la norma ANSI Z87.1. Si no lo hace, podrían salirle objetos a los ojos y provocarle lesiones graves.

⚠ ADVERTENCIA No utilice ningún accesorio o aditamento no recomendado por el fabricante de este producto. El uso de aditamentos o accesorios no recomendados puede provocar lesiones personales graves.

⚠ ADVERTENCIA Desconecte siempre la herramienta de la fuente de alimentación al ensamblar piezas, realizar ajustes, limpiarla o cuando no esté en uso. Esto evitará que se encienda accidentalmente y que esto pueda provocar lesiones personales graves.

AVISO Antes de cada uso, inspeccione todo el producto para ver si hay piezas dañadas, faltantes o sueltas, como tornillos, tuercas, pernos, tapas, etc. Apriete bien todos los sujetadores y tapas y no utilice este producto hasta que se hayan reemplazado todas las piezas faltantes o dañadas. Póngase en contacto con el servicio de atención al cliente.

CONEXIÓN A LA FUENTE DE ALIMENTACIÓN

Este producto está diseñado con un retenedor de cable que evita que el cable de extensión se suelte durante el uso.

1. Forme un bucle con el cable de extensión.
2. Inserte el bucle del cable de extensión a través de la abertura en la parte posterior del mango superior.
3. Coloque el bucle sobre el gancho. Tire del cable para reducir la holgura y asegúrelo sobre el gancho.
4. Enchufe el cable de alimentación en el cable de extensión.

   NOTA: Quitar el exceso de holgura del cable ayudará a evitar que el enchufe se afloje del cable de extensión.

PUESTA EN MARCHA Y PARADA DE LA HERRAMIENTA

⚠ ADVERTENCIA La protección contra sobrecarga se activará en las siguientes circunstancias:

- El disco de corte está obstruido con material triturado.
- El material cargado en el conducto es demasiado grande.
- Hay demasiada resistencia contra el disco de corte.

Cuando se active la protección contra sobrecarga, apague la herramienta y desconecte la fuente de alimentación.

- Después de apagar la herramienta y desconectarla de la fuente de alimentación, utilice la perilla de bloqueo para abrir la carcasa del motor.
- Elimine los residuos o las obstrucciones del área de corte.
- Cierre la carcasa del motor y bloquéela con la perilla de bloqueo.
- Vuelva a conectarla a la fuente de alimentación y presione el botón de encendido para encender la herramienta.

Para poner en marcha el motor:

- Conecte la herramienta a la fuente de alimentación.

AVISO Siempre asegure el cable de extensión a la unidad utilizando el retenedor del cable de alimentación. Si no utiliza el retenedor del cable de alimentación, puede dañar la herramienta o el cable de extensión.

- Presione el interruptor para poner en marcha el motor.

Para detener el motor:

- Presione el interruptor para apagar el motor.
- Desconecte la herramienta de la fuente de alimentación.

USO DE LA PALETA

La paleta (incluida) sirve para ayudar a empujar materiales más pequeños hacia el conducto.

⚠ ADVERTENCIA Nunca introduzca partes del cuerpo en el conducto. Puede producirse desmembramiento, lesiones graves o la muerte.

- Cargue materiales en el conducto.
- Introduzca la paleta en el conducto para empujar los materiales hacia la cuchilla.

NOTA: Espere hasta que se haya triturado todo el material antes de agregar más material en el conducto.

CONSEJOS DE FUNCIONAMIENTO

⚠ ADVERTENCIA Nunca utilice la herramienta sobre un tejado u otra superficie inestable. Esto puede provocar la muerte o lesiones personales graves.

⚠ ADVERTENCIA No use ropa suelta, bufandas ni joyas. Pueden quedar atrapadas en las piezas móviles y provocar la muerte o lesiones personales graves.

⚠ ADVERTENCIA Asegúrese de que el área que se va a limpiar esté libre de piedras, ramas, cables, grava y otros objetos que la herramienta podría arrojar accidentalmente en cualquier dirección y provocar lesiones personales graves al operador y a otras personas.

⚠ ADVERTENCIA Nunca introduzca la mano en el conducto de alimentación cuando la unidad esté en funcionamiento o enchufada. Asegúrese siempre de que todas las piezas móviles se hayan detenido y de que la herramienta esté desenchufada antes de limpiar cualquier obstrucción. Si no sigue estas instrucciones, puede sufrir lesiones personales graves.

- Asegúrese de que el conducto de alimentación esté despejado y vacío antes de usar.

OPERACIÓN

- Utilice siempre la paleta para empujar los elementos a través de la carcasa.
- No fuerce materiales de más de 1,75 pulgadas a través de la carcasa.
- Mantenga el equilibrio y una posición adecuada en todo momento. No se estire demasiado. Nunca se pare a un nivel más alto que la base de la herramienta.
- Asegúrese de mantenerse alejado del conducto de descarga. Nunca se estire debajo de la trituradora hasta que se haya detenido por completo.
- No coloque ningún metal, piedras, botellas, latas, tela u otros objetos extraños en el conducto.
- Si las cuchillas de corte entran en contacto con material extraño, o si la herramienta comienza a hacer ruidos o vibraciones anormales, apague la herramienta y desconéctela de la fuente de alimentación. Inspeccione la herramienta para ver si tiene daños. Repare o reemplace las piezas dañadas antes de utilizar la herramienta.
- No permita que el material sobrecargue el conducto de descarga. Esto puede impedir una descarga adecuada y provocar que el material se descargue a través del conducto de alimentación.
- Mantenga todas las protecciones y deflectores en su lugar y en buenas condiciones de funcionamiento.
- No utilice la herramienta sobre grava o cualquier superficie suelta.
- Apague la herramienta y desconéctela de la fuente de alimentación cuando no esté en funcionamiento.
- No incline la herramienta mientras esté en funcionamiento.
- Algunas piezas de la herramienta pueden congelarse en condiciones climáticas extremas. No intente utilizar la unidad con piezas congeladas.
- No tire bruscamente del cable ni lo maltrate de ninguna manera. Inspeccione con frecuencia el cable para detectar signos de daño. Si encuentra algún daño, reemplácelo inmediatamente.
- Desconecte el cable de extensión después de utilizar la herramienta eléctrica. Cuelgue el cable de extensión con la herramienta para que no se pierda ni se dañe.

REEMPLAZO DE CUCHILLAS

- Apague el motor y desconéctelo de la fuente de alimentación.

⚠ ADVERTENCIA Utilice siempre guantes o protección para las manos resistente a cortes al realizar tareas de mantenimiento o servicio técnico en esta herramienta. El incumplimiento de esta norma puede provocar lesiones personales graves.

- Utilice la perilla de bloqueo para abrir la carcasa del motor.
- Incline la cubierta de la carcasa del motor hacia adelante para proporcionar acceso a las cuchillas.
- Bloquee la placa de la cuchilla y pase un destornillador por el orificio de acceso para restringir el movimiento de las cuchillas.
- Gire la placa de la cuchilla hasta llegar a una abertura de bloqueo.
- Use la llave (incluida) para aflojar los tornillos y quitar la cuchilla. Repita según sea necesario para la otra cuchilla.

⚠ ADVERTENCIA No afile las cuchillas. El afilado de las cuchillas debe ser realizado únicamente por un profesional calificado. Un desequilibrio de las cuchillas puede provocar daños en la herramienta y lesiones graves al operador.

MANTENIMIENTO

⚠ ADVERTENCIA Antes de inspeccionar, limpiar o realizar el mantenimiento de la unidad, detenga el motor, espere a que se detengan todas las piezas móviles y desconecte la herramienta de la fuente de alimentación. Si no sigue estas instrucciones, puede sufrir lesiones personales graves o daños a la propiedad.

⚠ ADVERTENCIA Utilice siempre protección para los ojos con protectores laterales marcados para cumplir con la norma ANSI Z87.1. Si no lo hace, podrían salirle objetos a los ojos y provocarle lesiones graves.

⚠ ADVERTENCIA Utilice únicamente piezas de repuesto autorizadas. El uso de otras piezas puede crear un peligro o dañar el producto.

AVISO Inspeccione periódicamente todo el producto para comprobar si hay piezas dañadas, faltantes o sueltas, como tornillos, tuercas, pernos y tapas. Apriete todos los sujetadores y tapas. No utilice este producto hasta que se hayan reemplazado todas las piezas faltantes o dañadas. Póngase en contacto con el servicio de atención al cliente para obtener ayuda.

MANTENIMIENTO GENERAL

Evite utilizar disolventes al limpiar piezas de plástico. La mayoría de los plásticos son susceptibles a sufrir daños con diversos tipos de disolventes comerciales y pueden resultar dañados por su uso. Utilice paños limpios para eliminar la suciedad, el polvo, el aceite y la grasa.

⚠ ADVERTENCIA No permita que líquidos de frenos, gasolina, productos derivados del petróleo o aceites penetrantes entren en contacto con las piezas de plástico. Los productos químicos pueden dañar, debilitar o destruir el plástico, lo que puede provocar lesiones personales graves.

⚠ PRECAUCIÓN Limpie siempre la herramienta después de cada uso. Si no limpia la herramienta, puede dañarla o hacer que funcione mal.

⚠ PRECAUCIÓN Nunca utilice una manguera de agua para limpiar la herramienta.

Limpie el cuerpo y las piezas de plástico con un paño suave humedecido con una mezcla de agua y jabón suave.

Limpie las rejillas de ventilación de la carcasa del motor y elimine los residuos.

ALMACENAMIENTO DE LA HERRAMIENTA

- Limpie la herramienta con un paño limpio y seco.
- Inspeccione todas las tuercas, pernos, perillas, tornillos y sujetadores para comprobar que estén bien apretados.
- Inspeccione las piezas móviles para comprobar que no presenten daños, roturas ni desgaste.
- Guarde la herramienta en un lugar interior limpio y seco, fuera del alcance de los niños.
- No la guarde cerca de materiales corrosivos, como fertilizantes o sal de roca.

SOLUCIÓN DE PROBLEMAS

PROBLEMA	POSIBLE CAUSA	CORRECCIÓN
El motor no arranca	La fuente de alimentación está defectuosa	Asegúrese de que la herramienta esté conectada a una fuente de alimentación que funcione.
	El cable de alimentación o el cable de extensión están dañados o no están enchufados correctamente	Inspeccione el cable de alimentación, el cable de extensión, el enchufe de alimentación y la toma de corriente. No utilice la herramienta si algún cable está dañado.
	El motor está sobrecargado y se dispara el disyuntor	Apague la herramienta y retire cualquier residuo de la carcasa del motor.Espere 15 minutos e intente utilizar la herramienta nuevamente.
	La carcasa del motor está abierta	Asegúrese de que la carcasa del motor esté cerrada y bloqueada de forma segura con la perilla de bloqueo.
Los materiales a triturar no son arrastrados por el conducto	El material está atascado en la entrada	Apague la herramienta. Desconecte la fuente de alimentación y abra la carcasa del motor. Retire el material de la entrada.
	La cuchilla de corte está bloqueada	Apague la herramienta. Desconecte la fuente de alimentación y abra la carcasa del motor. Retire el material bloqueado.
	El conducto de descarga está bloqueado	Apague la herramienta. Desconecte la fuente de alimentación y abra la carcasa del motor. Abra la placa del conducto de descarga y retire el material bloqueado.
Las cuchillas están desgastadas		Reemplace las cuchillas.

NOTES/NOTAS

FRANCÉS

W1.7WCAC

BROYEUR/DÉCHIQUETEUSE DE 1,7 POUCES

MANUEL D'UTILISATION

NE RETOURNEZ PAS CE PRODUIT AU MAGASIN

Si vous avez des questions ou avez besoin d'aide, veuillez appeler le service client au 855-944-3571.

TABLE DES MATIÈRES

Introduction 2-3
Sécurité 4-6
Sécurité électrique 6-7
Composants 8
Assemblée 9
Opération 10-11
Entretien 12
Dépannage 13
Hotline de service/adresse de l'entreprise.....Page arrière

INTRODUCTION

⚠ AVERTISSEMENT L'utilisation, l'entretien et la réparation de cet équipement peuvent vous exposer à des produits chimiques reconnus par l'État de Californie comme pouvant provoquer le cancer, des malformations congénitales ou d'autres problèmes de reproduction. Pour minimiser l'exposition, portez des gants ou lavez-vous les mains fréquemment lors de l'entretien de cet équipement. Pour plus d'informations, visitez www.P65warnings.ca.gov.

CLAUSE DE NON-RESPONSABILITÉ

Toutes les informations, illustrations et spécifications contenues dans ce manuel étaient à jour au moment de la publication. Les illustrations utilisées dans ce manuel sont fournies à titre de référence uniquement. Nous nous réservons le droit d'apporter des modifications aux spécifications ou à la conception sans préavis.

TOUS DROITS RÉSERVÉS

Tous droits réservés. Aucune reproduction sous quelque forme que ce soit n'est autorisée sans l'autorisation écrite de Westinghouse Outdoor Power Equipment.

INTRODUCTION



⚠ DANGER Veuillez lire ce manuel avant d'utiliser ou d'effectuer l'entretien de ce produit. Le non-respect des instructions et des précautions de sécurité contenues dans ce manuel peut entraîner des blessures graves, voire la mort.

MISES À JOUR

Le dernier manuel d'utilisation des produits Westinghouse se trouve dans l'onglet Assistance. *wpowereq.com/pages/manuals*

Ou scannez le code QR ci-dessous avec l'appareil photo d'un smartphone pour accéder au lien.

ENREGISTREMENT DU PRODUIT

Pour bénéficier d'une couverture de garantie sans tracas, il est important d'enregistrer votre produit Westinghouse.

Inscrivez-vous en utilisant :

- Remplissez et postez la carte d'enregistrement du produit incluse dans la boîte.
- Enregistrez le produit en ligne sur : wpowereq.com/pages/warranty-registration
- Scannez le code QR ci-dessus avec l'appareil photo d'un smartphone pour accéder au lien d'inscription mobile.

For Your Records

Date of Purchase: _____

Model Number: _____

Serial Number: _____

Place of Purchase: _____

- Envoi des informations produit suivantes à :

  Westinghouse Outdoor Power
  Warranty registration
  777 Manor Park Drive
  Columbus, OH 43228

IMPORTANT : Conservez le reçu d'achat pour bénéficier d'une couverture de garantie sans tracas.

SPÉCIFICATIONS

Moteur	120 V / 60 Hz / 15 Ampères
Vitesse à vide	4000 tr/min
Diamètre de coupe maximum	1.75 in. (45 mm)
Niveau de protection	IPX4
Poids	19.2 lbs (8.7 kg)

AVIS Ce produit est conçu et évalué pour un fonctionnement continu à des températures ambiantes supérieures à 23°F (–5°C). Si nécessaire, ce produit peut fonctionner à des températures extrêmement froides pendant de courtes périodes. Si le produit est exposé à des températures extrêmes pendant le stockage, il doit être ramené dans la plage de température optimale avant utilisation.

AVIS Merci d'avoir choisi Westinghouse ! VEUILLEZ LIRE CE MANUEL AVANT DE RETOURNER CE PRODUIT POUR QUELQUE RAISON QUE CE SOIT.

Si vous avez des questions ou rencontrez un problème avec votre achat Westinghouse, veuillez nous appeler au 1-855-944-3571 pour parler avec un agent.

CONSERVEZ CE MANUEL POUR RÉFÉRENCE FUTURE.

AVEZ-VOUS DES QUESTIONS ?
Envoyez-nous un e-mail à service@wpowereq.com
ou appelez le 1-855-944-3571

SÉCURITÉ

DÉFINITIONS DE SÉCURITÉ

Les mots DANGER, AVERTISSEMENT, ATTENTION et AVIS sont utilisés tout au long de ce manuel pour mettre en évidence des informations importantes. Assurez-vous que toutes les personnes qui utilisent, entretiennent ou se trouvent à proximité du générateur connaissent la signification de ces informations de sécurité.



Ce symbole d'alerte de sécurité apparaît sur la plupart des déclarations de sécurité. Cela signifie attention, soyez vigilant, votre sécurité est en jeu ! Lisez et respectez le message qui suit le symbole d'alerte de sécurité.

⚠ DANGER Indique une situation dangereuse qui, si elle n'est pas évitée, pourrait entraîner la mort ou des blessures graves.

⚠ AVERTISSEMENT Indique une situation dangereuse qui, si elle n'est pas évitée, pourrait entraîner la mort ou des blessures graves.

⚠ PRUDENCE Indique une situation dangereuse qui, si elle n'est pas évitée, pourrait entraîner des blessures légères ou modérées.

AVIS Indique une situation qui pourrait causer des dommages au générateur, aux biens personnels ou à l'environnement, ou entraîner un dysfonctionnement de l'équipement.

REMARQUE : Indique une procédure, une pratique ou une condition qui doit être suivie pour que le générateur fonctionne comme prévu.

SYMBOLES DE SÉCURITÉ

Suivez toutes les informations de sécurité contenues dans ce manuel d'utilisation, ainsi que les informations sur l'étiquette du produit.

SYMBOLE	DESCRIPTION
	Symbole d'alerte de sécurité. Indique un risque possible de blessures corporelles.
	Lisez le manuel d'utilisation. Pour réduire le risque de blessure, l'utilisateur doit lire et comprendre le manuel d'utilisation avant d'utiliser ce produit.
	**AVERTISSEMENT!** Risque de choc électrique.
	Alerte conditions humides. N'exposez pas la fiche à l'eau ou à la pluie.
	**DANGER!** Risque de coupure ou de mutilation. Gardez vos pieds éloignés de la palette rotative.
	**DANGER!** Risque de coupure ou de mutilation. Gardez les mains éloignées de la palette en rotation. N'utilisez pas vos mains pour découvrir le boîtier du rotor. Arrêtez le moteur avant de retirer les débris.
	Gardez le cordon d'alimentation flexible éloigné de la palette rotative.
	Portez des gants de sécurité pendant l'utilisation pour protéger vos mains. Portez des chaussures de sécurité en tout temps pour vous protéger des objets qui pourraient tomber accidentellement sur vos pieds.
	Gardez les passants et les enfants à une distance de sécurité (au moins 11 yards/10 m) de la zone de travail.
	**PRUDENCE!** Faites attention aux pierres et autres corps étrangers qui pourraient être projetés depuis le produit.
	Gardez toujours le cordon d'alimentation éloigné des sources de chaleur, des huiles ou des bords tranchants. Retirez immédiatement la fiche du secteur si le cordon est endommagé, effiloché ou emmêlé.
	Portez des protections oculaires et auditives. Portez toujours des lunettes de protection avec des protections latérales marquées comme étant conformes à la norme ANSI Z87.1.
	**AVERTISSEMENT!** Éteignez la machine et débranchez-la de la source d'alimentation avant d'inspecter, de nettoyer, de changer d'accessoires ou d'effectuer tout autre entretien.
	**DOUBLE ISOLATION.** Aucune connexion à la terre requise. Lors de l'entretien, utilisez uniquement des pièces de rechange identiques.
 STOP	La partie rotative fonctionnera en continu pendant plusieurs secondes après avoir éteint la machine.

SÉCURITÉ

⚠ AVERTISSEMENT LISEZ ET COMPRENEZ TOUTES LES INSTRUCTIONS. Le non-respect de toutes les instructions ci-dessous et sur la machine peut entraîner un choc électrique, un incendie ou des blessures graves.

- Veuillez lire attentivement le manuel d'utilisation. Découvrez ses applications et ses limites, ainsi que les dangers potentiels spécifiques associés à cet outil. En suivant cette règle, vous réduirez le risque de choc électrique, d'incendie ou de blessure grave.
- Ne laissez pas les enfants utiliser cet outil.
- Utilisez uniquement les accessoires recommandés par le fabricant pour le modèle décrit dans ce manuel. Utilisez uniquement comme décrit dans ce manuel.
- N'insérez aucun objet dans les ouvertures. N'utilisez pas l'outil avec une ouverture bloquée ; garder exempt de poussière, de peluches, de cheveux et de tout ce qui pourrait réduire le flux d'air.
- Gardez les cheveux, les vêtements amples, les doigts et toutes les parties du corps éloignés des ouvertures et des pièces mobiles.
- Assurez-vous que la rallonge est en bon état. Lorsque vous utilisez une rallonge, veillez à en utiliser une suffisamment lourde pour supporter le courant que le produit consommera. Un calibre de fil (AWG) d'au moins 14 est recommandé pour une rallonge de 50 pieds ou moins de longueur. En cas de doute, utilisez le calibre immédiatement supérieur. Plus le numéro de calibre est bas, plus le fil est lourd. Un câble sous-dimensionné provoquera une chute de tension dans la ligne, entraînant une perte de puissance et une surchauffe.
- AVERTISSEMENT : utilisez des rallonges extérieures marquées SW-A, SOW-A, STW-A, STOW-A, SJW-A, SJTW-A ou SJTOW-A. Ces câbles sont conçus pour une utilisation en extérieur et réduisent le risque de choc électrique.
- Ce produit est conçu avec un dispositif de retenue de cordon qui empêche la rallonge de se détacher pendant son utilisation.
- Si le cordon est endommagé de quelque manière que ce soit alors qu'il est branché, retirez la rallonge de la prise murale.
- Ne portez jamais l'outil par le cordon et ne tirez jamais dessus pour le débrancher d'une prise. Gardez le cordon à l'écart de la chaleur, de l'huile et des bords tranchants.
- Gardez les mains et le corps éloignés des pièces mobiles.
- N'utilisez pas cet outil en présence de liquides, de gaz ou de poussières inflammables.
- Gardez les passants, les enfants et les visiteurs à au moins 100 pieds lorsque vous utilisez cet outil.
- Si l'appareil ne fonctionne pas comme il le devrait, s'il est tombé, endommagé, laissé à l'extérieur ou immergé dans l'eau, appelez le service client.
- N'utilisez pas ce produit si vous êtes fatigué, contrarié ou sous l'influence de drogues, d'alcool ou de médicaments. Un moment d'inattention lors de l'utilisation de ce produit pourrait entraîner des blessures graves.
- Utilisez un équipement de sécurité. Un masque anti-poussière, des chaussures de sécurité antidérapantes, un casque ou une protection auditive doivent être portés selon les conditions.
- Ne portez pas de vêtements amples, de foulards ou de bijoux. Ils peuvent se coincer dans les pièces mobiles.
- Inspectez le mauvais alignement ou le grippage des pièces mobiles, les pièces cassées ou toute autre condition pouvant affecter le fonctionnement. S'ils sont endommagés, appelez le service client.
- Gardez ce produit et la poignée secs, propres et exempts d'huile et de graisse. Utilisez toujours un chiffon propre pour nettoyer. N'utilisez jamais de liquide de frein, d'essence, de produits pétroliers ou tout autre solvant puissant pour nettoyer cet outil. Le respect de cette règle réduira le risque de perte de contrôle et de détérioration du plastique du boîtier.
- Portez toujours des lunettes de sécurité avec protections latérales. Les lunettes de tous les jours n'ont que des verres résistants aux chocs. Ce ne sont PAS des lunettes de sécurité. En suivant cette règle, vous réduirez les risques de blessures aux yeux.
- Portez toujours des lunettes de protection avec des protections latérales marquées comme étant conformes à la norme ANSI Z87.1 ainsi qu'une protection auditive lorsque vous utilisez cet équipement.
- Protéger l'ouïe : Portez une protection auditive pendant les périodes d'utilisation prolongées. En suivant cette règle, vous réduirez le risque de blessures graves.
- N'exposez pas cet outil à la pluie. L'eau augmentera le risque de choc électrique.
- Portez des pantalons longs et épais, des manches longues, des bottes et des gants. Évitez les vêtements amples ou les bijoux qui pourraient se coincer dans les pièces mobiles de la machine ou de son moteur.
- Portez des bottes en caoutchouc lorsque vous utilisez cet outil. Des chaussures de protection protégeront vos pieds et amélioreront la stabilité sur les surfaces glissantes. Ne pas utiliser pieds nus ou en sandales.
- Gardez vos pieds stables et votre équilibre. Ne vous étirez pas trop. Une extension excessive peut entraîner une perte d'équilibre.
- N'utilisez pas cet outil dans une direction qui pourrait projeter des débris ou de la poussière vers des personnes ou des animaux domestiques.
- Rangez cet outil à l'intérieur : Lorsqu'il n'est pas utilisé, cet outil doit être rangé à l'intérieur dans un endroit sec et fermé, débranché et hors de portée des enfants.
- Gardez tous les passants, enfants et animaux domestiques à au moins 100 pieds.
- Lors de l'entretien de cet outil, utilisez uniquement des pièces de rechange identiques. Remplacez ou réparez les câbles endommagés. Suivez toutes les instructions de la section Entretien de ce manuel. L'utilisation de pièces non autorisées ou le non-respect des instructions d'entretien peuvent créer un risque de choc électrique ou de blessure.
- N'utilisez jamais cet outil à proximité d'un feu, d'une cheminée ou de cendres chaudes. L'utilisation à proximité d'incendies ou de cendres peut propager des incendies et causer des blessures graves ou des dommages matériels.
- Inspectez la zone de travail avant chaque utilisation. Retirez tous les objets tels que pierres, verre brisé, clous, fils ou cordes qui pourraient être projetés ou emmêlés dans la machine.
- N'utilisez pas cet outil sur la glace. Cela pourrait faire glisser et tomber l'opérateur, ce qui pourrait entraîner des blessures graves.
- N'utilisez jamais cet outil sur des lacs, des rivières ou des surfaces similaires gelées. Des blessures graves, voire la mort, pourraient survenir si la glace se brise.
- N'utilisez jamais cet outil sur un toit ou toute autre surface instable. Cela pourrait entraîner la mort ou des blessures graves.
- Pour usage domestique uniquement.
- Utilisez l'appareil approprié : N'utilisez pas cet outil à d'autres fins que celles pour lesquelles il est destiné.
- Ne forcez pas cet outil. Il fonctionnera mieux et sera plus sûr à la vitesse pour laquelle il a été conçu.
- Si cet outil heurte un objet étranger, procédez comme suit :
- • Relâchez la gâchette et attendez que l'outil s'arrête complètement.
- • Débranchez cet outil de la source d'alimentation.
- • Inspectez soigneusement l'outil pour déceler d'éventuels dommages.
- • Réparez tout dommage avant de redémarrer et d'utiliser l'outil.

SÉCURITÉ

- Ne soulevez pas et ne tenez pas cet outil au-dessus du sol lorsque vous l'utilisez. Cela peut entraîner une perte de contrôle et des blessures graves. Utilisez cet outil uniquement conformément aux instructions d'utilisation fournies dans ce manuel.
- Gardez les gardes en place et en bon état de fonctionnement.
- Débranchez la fiche des sources d'alimentation lorsqu'il n'est pas utilisé, avant d'effectuer l'entretien et lors du changement d'accessoires.
- Suivez toutes les instructions pour lubrifier et changer les accessoires.
- Veuillez conserver ces instructions. Veuillez vous y référer fréquemment et les utiliser pour instruire les autres personnes susceptibles d'utiliser cet outil.

SÉCURITÉ ÉLECTRIQUE

APPAREILS À DOUBLE ISOLATION

Dans un appareil à double isolation, deux systèmes d'isolation sont fournis à la place de la mise à la terre. Aucun moyen de mise à la terre n'est fourni sur un appareil à double isolation, et aucun moyen de mise à la terre ne doit être ajouté à l'appareil. L'entretien d'un appareil à double isolation nécessite un grand soin et une connaissance approfondie du système et ne doit être effectué que par du personnel d'entretien qualifié.

Les pièces de rechange pour un appareil à double isolation doivent être identiques aux pièces qu'elles remplacent. Un appareil à double isolation est marqué des mots « Double Isolation » ou « Double Isolation ». Le symbole (un carré dans un carré) peut également être marqué sur l'appareil.

Cet outil électrique est doté d'une double isolation, éliminant ainsi le besoin d'un système de mise à la terre séparé. Utilisez uniquement des pièces de rechange identiques. Lisez les instructions avant d'entretenir des appareils à double isolation. Utilisez cet outil uniquement comme décrit dans ce manuel.

CÂBLES D'EXTENSION

Voir la figure 1.

Lorsque vous utilisez un outil électrique à une distance considérable d'une source d'alimentation, assurez-vous d'utiliser une rallonge conçue pour gérer le courant que le produit consommera. Un câble sous-dimensionné entraînera une chute de tension de ligne. Cela peut provoquer une surchauffe et une perte de puissance. Utilisez le tableau pour déterminer la taille minimale de fil requise dans une rallonge. Seuls les câbles à gaine ronde répertoriés par Underwriter's Laboratories (UL) doivent être utilisés.

Lorsque vous travaillez à l'extérieur avec un produit, utilisez une rallonge conçue pour une utilisation en extérieur. Ce type de câble est désigné par « WA » ou « W » sur la gaine du câble. Assurez-vous d'utiliser du fil de gros calibre (AWG) pour le produit conformément au tableau ci-dessous. En cas de doute, utilisez le calibre immédiatement plus épais (des numéros de calibre plus petits équivalent à des fils plus épais). L'utilisation d'un câble sous-dimensionné entraînera une chute de tension de ligne et entraînera une perte de puissance et une surchauffe.

**Ampere rating (on product data plate)

	0-2.0	2.1-3.4	3.5-5.0	5.1-7.0	7.1-12.0	12.1-16.0
Cord Length	**Wire Size (A.W.G.)**					
25'	16	16	16	16	14	14
50'	16	16	16	14	14	12

***Used on 12 gauge – 20 amp circuit.*
NOTE: AWG = American Wire Gauge

Avant d'utiliser une rallonge, inspectez-la pour déceler des fils desserrés ou exposés et une isolation coupée ou usée.

Vous pouvez attacher la rallonge et le cordon d'alimentation avec un nœud pour éviter qu'ils ne soient déconnectés pendant l'utilisation. Voir la figure 1. Faites le nœud. Connectez l'extrémité fiche du cordon d'alimentation à l'extrémité prise de la rallonge. Cette méthode peut également être utilisée pour attacher deux rallonges ensemble.

⚠ AVERTISSEMENT Gardez la rallonge loin de la zone de travail. Positionnez le cordon de manière à ce qu'il ne soit pas coincé dans du bois, des outils ou d'autres obstacles lorsque vous travaillez avec un outil électrique. Sinon, vous pourriez subir des blessures graves.

⚠ AVERTISSEMENT Inspectez les rallonges avant chaque utilisation. S'ils sont endommagés, remplacez-les immédiatement. N'utilisez jamais le produit avec un cordon endommagé. Tout contact avec la zone endommagée pourrait provoquer un choc électrique et provoquer des blessures graves.

RACCORDEMENT ÉLECTRIQUE

Ce produit dispose d'un moteur électrique fabriqué avec précision. Doit être connecté à une source d'alimentation CA nominale de 120 V/60 Hz (circuit domestique typique aux États-Unis). N'utilisez pas ce produit avec du courant continu (DC). Une chute de tension importante entraînera une perte de puissance et une surchauffe du moteur. Si le produit ne fonctionne pas lorsqu'il est branché sur une prise, vérifiez la source d'alimentation.

SÉCURITÉ ÉLECTRIQUE

VITESSE ET CÂBLAGE

La vitesse n'est pas constante et diminue sous charge ou à faible tension. En ce qui concerne la tension, le câblage de l'atelier est tout aussi important que la puissance nominale du moteur. Une ligne destinée uniquement aux lumières ne peut pas transporter correctement un moteur d'outil électrique. Un câble suffisamment lourd pour une courte distance sera trop léger pour une plus longue distance. Une ligne pouvant prendre en charge un seul outil électrique peut ne pas être en mesure de prendre en charge deux ou trois outils.

FICHE POLARISÉE

Voir la figure 2.

Pour réduire le risque de choc électrique, ce produit est doté d'une fiche polarisée dont une lame est plus large que l'autre. Ne modifiez pas la fiche fournie. La fiche ne s'adapte à une rallonge polarisée que dans un seul sens. Utilisez uniquement une rallonge polarisée homologuée UL, CSA ou ETL lorsque vous utilisez cet outil. Si la fiche ne rentre pas complètement dans la rallonge, inversez la fiche. Si la fiche ne rentre toujours pas, procurez-vous une rallonge polarisée correcte. Une rallonge polarisée nécessitera l'utilisation d'une prise murale polarisée.

⚠ AVERTISSEMENT Une mauvaise installation d'une rallonge non polarisée augmente le risque de choc électrique.

Réparez ou remplacez immédiatement un câble endommagé ou usé.

Ce produit est conçu pour être utilisé sur un circuit nominal de 120 V et possède une fiche polarisée similaire à la fiche illustrée à la figure 2. Connectez le produit uniquement à une rallonge ayant la même configuration que la fiche. N'utilisez pas d'adaptateur avec ce produit.

FIG. 1

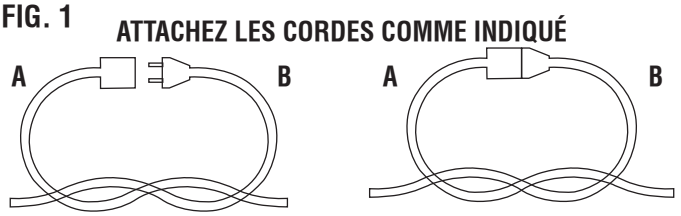

A - Rallonge
B - Câble de l'appareil

FIG. 2

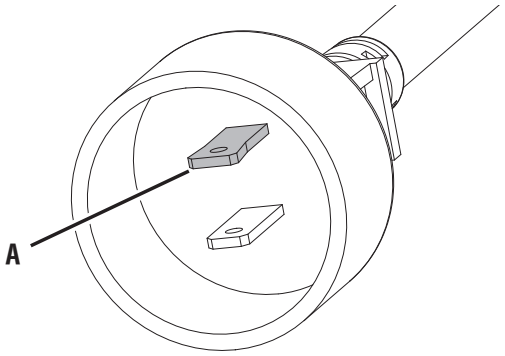

A - Feuille polarisée

COMPOSANTS

FIG. 3

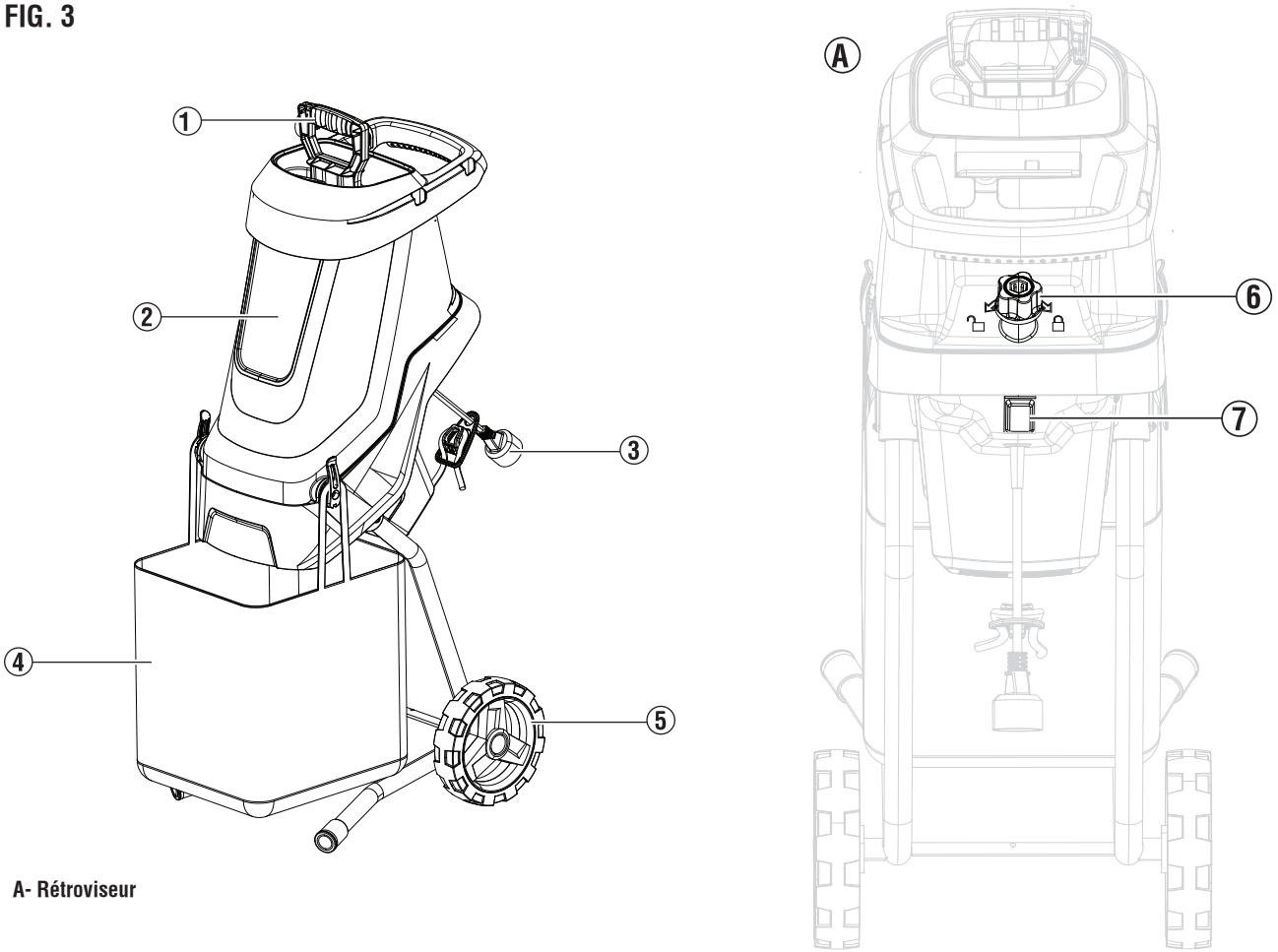

A- Rétroviseur

COMPRENDRE L'OUTIL

Voir la figure 3.

Pour réduire le risque de blessures corporelles et de panne du produit, lisez et comprenez les informations contenues dans ce manuel d'utilisation et les informations figurant sur l'étiquette du produit.

PALETTE (1)

CARTER MOTEUR (2)

CORDON D'ALIMENTATION (3)

SAC DE COLLECTE (4)

ROUES (5)

BOUTON DE VERROUILLAGE (6)

BOUTON D'ALIMENTATION (7)

ASSEMBLÉE

COMMENT SUPPRIMER LE CONTENU DE LA BOÎTE

⚠ AVERTISSEMENT Ce produit nécessite un assemblage. N'essayez pas d'utiliser ce produit si l'un des éléments de la LISTE INCLUS est déjà assemblé lorsque vous retirez le contenu de la boîte. Ces articles ne sont pas assemblés par le fabricant et doivent être assemblés par le client. L'utilisation d'un produit mal assemblé peut être dangereuse et entraîner des blessures graves.

- Ouvrez la boîte.
- Retirez et inspectez le contenu de la boîte. Confirmez que tous les éléments inclus dans la LISTE D'INCLUSION sont présents et en bon état.
- Recyclez ou jetez les matériaux d'emballage.

LISTE DES MATÉRIAUX INCLUS

Carter moteur, palette, arbre (2), roue (2), vis (2), bague (2), rondelle plate (2), arbre, couvercle (2), moyeu (2), clé, sac de collecte, et manuel d'utilisation.

S'il manque des pièces, veuillez contacter le service client à service@wpowereq.com ou appeler le 1-855-944-3571.

⚠ AVERTISSEMENT Ne modifiez pas ce produit, sauf indication contraire dans ce manuel ou par le fabricant. N'utilisez pas d'accessoires non recommandés pour ce produit. Effectuer des modifications non autorisées et utiliser des accessoires incompatibles peut endommager l'appareil et annuler la garantie.

⚠ AVERTISSEMENT Ne connectez pas l'appareil à la source d'alimentation tant que l'assemblage n'est pas terminé. Le non-respect de cette règle peut entraîner un démarrage accidentel et des blessures graves.

ASSEMBLAGE D'OUTILS

Voir la figure 4.

- Démonter l'ensemble broche.
- Fixer l'arbre (1) à l'essieu (2). Compléter pour les deux côtés.
- Fixer la roue (4) à l'arbre et la fixer avec la rondelle plate (5) et la vis (6). Compléter pour les deux côtés.
- Installer le moyeu (7) sur la roue.
- Retirer la vis (3) du carter moteur. Compléter pour les deux côtés.
- Fixer l'arbre au carter moteur et la fixer avec la vis (3). Compléter pour les deux côtés.
- Fixer le capuchon (8) à l'arbre.

FIG. 4

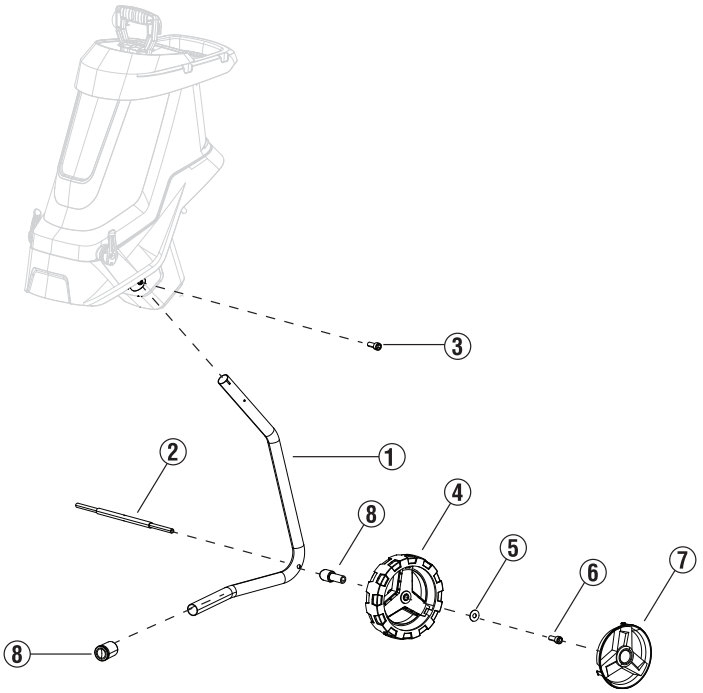

⚠ AVERTISSEMENT Portez toujours des lunettes de protection avec des protections latérales marquées comme étant conformes à la norme ANSI Z87.1. Dans le cas contraire, des objets pourraient être projetés dans vos yeux et provoquer des blessures graves.

⚠ AVERTISSEMENT N'utilisez pas d'accessoires ou d'accessoires non recommandés par le fabricant de ce produit. L'utilisation d'accessoires non recommandés peut entraîner des blessures graves.

⚠ AVERTISSEMENT Débranchez toujours l'outil de la source d'alimentation lors de l'assemblage de pièces, des réglages, du nettoyage ou lorsqu'il n'est pas utilisé. Cela empêchera une mise en marche accidentelle, qui pourrait provoquer des blessures graves.

AVIS Avant chaque utilisation, inspectez l'ensemble du produit pour détecter toute pièce endommagée, manquante ou desserrée, telle que vis, écrous, boulons, capuchons, etc. Serrez solidement toutes les fixations et capuchons et n'utilisez pas ce produit tant que toutes les pièces manquantes ou endommagées n'ont pas été remplacées. Contactez le service client.

RACCORDEMENT À L'ALIMENTATION ÉLECTRIQUE

Ce produit est conçu avec un dispositif de retenue de cordon qui empêche la rallonge de se détacher pendant l'utilisation.

1. Formez une boucle avec la rallonge.
2. Insérez la boucle de la rallonge dans l'ouverture à l'arrière de la poignée supérieure.
3. Placez la boucle sur le crochet. Tirez sur le câble pour réduire le jeu et fixez-le sur le crochet.
4. Branchez le cordon d'alimentation dans la rallonge.

   REMARQUE : Supprimer l'excès de mou du cordon aidera à empêcher la fiche de se détacher de la rallonge.

DÉMARRAGE ET ARRÊT DE L'OUTIL

⚠ AVERTISSEMENT La protection contre les surcharges s'activera dans les circonstances suivantes :

- Le disque à tronçonner est obstrué par des matériaux écrasés.
- Le matériau chargé dans la goulotte est trop volumineux.
- Il y a trop de résistance contre la lame de coupe.

  Lorsque la protection contre les surcharges s'active, éteignez l'outil et débranchez la source d'alimentation.

- Après avoir éteint l'outil et l'avoir débranché de la source d'alimentation, utilisez le bouton de verrouillage pour ouvrir le boîtier du moteur.
- Retirez les débris ou les obstructions de la zone de coupe.
- Fermez le boîtier du moteur et verrouillez-le avec le bouton de verrouillage.
- Rebranchez-le à la source d'alimentation et appuyez sur le bouton d'alimentation pour allumer l'outil.

Pour démarrer le moteur :

- Connectez l'outil à la source d'alimentation.

  AVIS Fixez toujours la rallonge à l'appareil à l'aide du dispositif de retenue du cordon d'alimentation. Ne pas utiliser le dispositif de retenue du cordon d'alimentation peut endommager l'outil ou la rallonge.

- Appuyez sur l'interrupteur pour démarrer le moteur.

Pour arrêter le moteur :

- Appuyez sur l'interrupteur pour éteindre le moteur.
- Débranchez l'outil de la source d'alimentation.

UTILISER LA PALETTE

La palette (incluse) sert à pousser les petits matériaux dans la goulotte.

⚠ AVERTISSEMENT Ne placez jamais de parties du corps dans le conduit. Un mutilation, des blessures graves ou la mort peuvent survenir.

- Chargez les matériaux dans la goulotte.
- Insérez la palette dans la goulotte pour pousser les matériaux vers la lame.

REMARQUE : Attendez que tout le matériau ait été broyé avant d'ajouter davantage de matériau dans la goulotte.

CONSEILS D'UTILISATION

⚠ AVERTISSEMENT N'utilisez jamais l'outil sur un toit ou toute autre surface instable. Cela pourrait entraîner la mort ou des blessures graves.

⚠ AVERTISSEMENT Ne portez pas de vêtements amples, de foulards ou de bijoux. Ils peuvent se coincer dans les pièces mobiles, provoquant la mort ou des blessures graves.

⚠ AVERTISSEMENT Assurez-vous que la zone à nettoyer est exempte de roches, branches, fils, graviers et autres objets que l'outil pourrait accidentellement projeter dans n'importe quelle direction et causer des blessures graves à l'opérateur et à d'autres personnes.

⚠ AVERTISSEMENT Ne touchez jamais à la ligne d'alimentation électrique lorsque l'appareil fonctionne ou est branché. Assurez-vous toujours que toutes les pièces mobiles sont arrêtées et que l'outil est débranché avant de dégager toute obstruction. Le non-respect de ces instructions pourrait entraîner des blessures graves.

- Assurez-vous que la goulotte d'alimentation est dégagée et vide avant utilisation.

OPÉRATION

- Utilisez toujours la truelle pour pousser les objets à travers le boîtier.
- Ne forcez pas de matériaux de plus de 1,75 pouces à travers le boîtier.
- Maintenez l'équilibre et la bonne position à tout moment. Ne vous étirez pas trop. Ne vous tenez jamais à un niveau plus élevé que la base de l'outil.
- Assurez-vous de rester à l'écart de la goulotte d'éjection. Ne passez jamais la main sous le broyeur jusqu'à ce qu'il soit complètement arrêté.
- Ne placez aucun métal, pierre, bouteille, canette, tissu ou autre objet étranger dans le conduit.
- Si les lames de coupe entrent en contact avec un corps étranger ou si l'outil commence à émettre des bruits ou des vibrations anormales, éteignez l'outil et débranchez-le de la source d'alimentation. Inspectez l'outil pour déceler tout dommage. Réparez ou remplacez les pièces endommagées avant d'utiliser l'outil.
- Ne laissez pas le matériau surcharger la goulotte de déchargement. Cela pourrait empêcher une décharge correcte et provoquer la décharge du matériau par la goulotte d'alimentation.
- Gardez toutes les protections et déflecteurs en place et en bon état de fonctionnement.
- N'utilisez pas l'outil sur du gravier ou sur toute surface meuble.
- Éteignez l'outil et débranchez-le de la source d'alimentation lorsqu'il n'est pas utilisé.
- N'inclinez pas l'outil lorsqu'il est en fonctionnement.
- Certaines pièces de l'outil peuvent geler dans des conditions météorologiques extrêmes. N'essayez pas d'utiliser l'appareil avec des pièces gelées.
- Ne tirez pas sur le cordon et n'en abusez pas de quelque manière que ce soit. Inspectez fréquemment le câble pour détecter tout signe de dommage. Si vous constatez des dommages, remplacez-le immédiatement.
- Débranchez la rallonge après avoir utilisé l'outil électrique. Accrochez la rallonge avec l'outil afin qu'elle ne soit pas perdue ou endommagée.

REMPLACEMENT DES LAMES

- Éteignez le moteur et débranchez-le de la source d'alimentation.

  ⚠ AVERTISSEMENT Utilisez toujours des gants résistants aux coupures ou une protection des mains lors de l'entretien ou de l'entretien de cet outil. Le non-respect de cette règle peut entraîner des blessures graves.

- Utilisez le bouton de verrouillage pour ouvrir le boîtier du moteur.
- Inclinez le couvercle du boîtier du moteur vers l'avant pour accéder aux lames.
- Verrouillez la plaque à lames et passez un tournevis dans le trou d'accès pour restreindre le mouvement des lames.
- Faites pivoter la plaque de lame jusqu'à ce que vous atteigniez une ouverture de verrouillage.
- Utilisez la clé (incluse) pour desserrer les vis et retirer la lame. Répétez si nécessaire pour l'autre lame.

  ⚠ AVERTISSEMENT N'affûtez pas les lames. L'affûtage des lames ne doit être effectué que par un professionnel qualifié. Un déséquilibre des lames peut provoquer des dommages à l'outil et des blessures graves à l'opérateur.

ENTRETIEN

⚠ AVERTISSEMENT Avant d'inspecter, de nettoyer ou d'entretenir l'appareil, arrêtez le moteur, attendez que toutes les pièces mobiles s'arrêtent et débranchez l'outil de la source d'alimentation. Le non-respect de ces instructions pourrait entraîner des blessures graves ou des dommages matériels.

⚠ AVERTISSEMENT Portez toujours des lunettes de protection avec des protections latérales marquées comme étant conformes à la norme ANSI Z87.1. Dans le cas contraire, des objets pourraient être projetés dans vos yeux et provoquer des blessures graves.

⚠ AVERTISSEMENT Utilisez uniquement des pièces de rechange autorisées. L'utilisation d'autres pièces peut créer un danger ou endommager le produit.

AVIS Inspectez périodiquement l'ensemble du produit pour déceler les pièces endommagées, manquantes ou desserrées, telles que les vis, les écrous, les boulons et les capuchons. Serrez toutes les attaches et tous les capuchons. N'utilisez pas ce produit tant que toutes les pièces manquantes ou endommagées n'ont pas été remplacées. Contactez le service client pour obtenir de l'aide.

ENTRETIEN GÉNÉRAL

Évitez d'utiliser des solvants lors du nettoyage des pièces en plastique. La plupart des plastiques sont susceptibles d'être endommagés par divers types de solvants commerciaux et peuvent être endommagés par leur utilisation. Utilisez des chiffons propres pour enlever la saleté, la poussière, l'huile et la graisse.

⚠ AVERTISSEMENT Ne laissez pas les liquides de frein, l'essence, les produits pétroliers ou les huiles pénétrantes entrer en contact avec les pièces en plastique. Les produits chimiques peuvent endommager, affaiblir ou détruire le plastique, ce qui peut entraîner des blessures graves.

⚠ PRUDENCE Nettoyez toujours l'outil après chaque utilisation. Ne pas nettoyer l'outil peut l'endommager ou provoquer un dysfonctionnement.

⚠ PRUDENCE N'utilisez jamais de tuyau d'arrosage pour nettoyer l'outil.

Nettoyez le corps et les pièces en plastique avec un chiffon doux imbibé d'un mélange d'eau et de savon doux.

Nettoyez les évents du boîtier du moteur et retirez tous les débris.

STOCKAGE DES OUTILS

- Nettoyez l'outil avec un chiffon propre et sec.
- Inspectez tous les écrous, boulons, boutons, vis et fixations pour vérifier leur serrage.
- Inspectez les pièces mobiles pour déceler tout dommage, cassure ou usure.
- Rangez l'outil dans un endroit intérieur propre et sec, hors de portée des enfants.
- Ne pas stocker à proximité de matières corrosives, telles que des engrais ou du sel gemme.

DÉPANNAGE

PROBLÈME	CAUSE POSSIBLE	CORRECTION
Le moteur ne démarre pas	La fuente de alimentación está defectuosa	Assurez-vous que l'outil est connecté à une source d'alimentation en état de marche.
	El cable de alimentación o el cable de extensión están dañados o no están enchufados correctamente	Inspectez le cordon d'alimentation, la rallonge, la fiche d'alimentation et la prise. N'utilisez pas l'outil si des câbles sont endommagés.
	El motor está sobrecargado y se dispara el disyuntor	Éteignez l'outil et retirez tous les débris du boîtier du moteur. Attendez 15 minutes et essayez à nouveau d'utiliser l'outil.
	La carcasa del motor está abierta	Assurez-vous que le boîtier du moteur est fermé et bien verrouillé avec le bouton de verrouillage.
Les matériaux à broyer ne sont pas entraînés dans le conduit	El material está atascado en la entrada	Éteignez l'outil. Coupez l'alimentation électrique et ouvrez le boîtier du moteur. Retirez le matériel de l'entrée.
	La cuchilla de corte está bloqueada	Éteignez l'outil. Coupez l'alimentation électrique et ouvrez le boîtier du moteur. Retirez le matériau bloqué.
	El conducto de descarga está bloqueado	Éteignez l'outil. Coupez l'alimentation électrique et ouvrez le boîtier du moteur. Ouvrez la plaque de la goulotte d'éjection et retirez le matériau bloqué.
Les lames sont usées		Remplacez les lames.

NOTES/NOTAS



www.WestinghouseOutdoorPower.com
Service Hotline (855) 944-3571
777 Manor Park Drive, Columbus, OH 43228
and Westinghouse are trademarks of Westinghouse Electric Corporation.
Used under license by Westinghouse Outdoor Power Equipment.
© 2024 MWE Investments, LLC All Rights Reserved.

W1.7WCAC 11/24
PF130003