HumbleCrew

(844) 509-4888 www.humblecrew.com MAR20DS

ORGANIZER WITH 12 BINS
ORGANIZADOR CON 12 CONTENEDORES
ORGANISATEUR DE 12 BACS

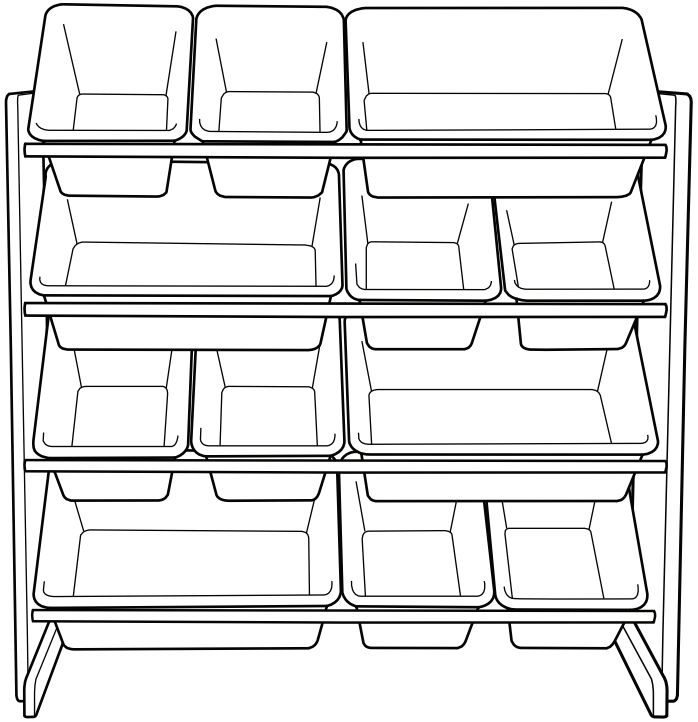

PRODUCT INFO
INFORMACIÓN DEL PRODUCTO
RENSEIGNEMENTS SUR LE PRODUIT

Made in Taiwan / Hecho en Taiwan / Fabriqué à Taïwan

Model: W0703 / Modelo: W0703 / Modèle: W0703

Collection: Friends / Colección: Friends / Collection: Friends
Description: White & Pink / Descripción: Blanco & Rosado / Description: Blanc & Rose

WARNING: CHOKING HAZARD
SMALL PARTS NOT FOR CHILDREN UNDER 3 YEARS.

Please read instructions before assembling. Assemble on a soft, smooth area. Adult assembly required.

ADVERTENCIA: RIESGO DE ASFIXIA - LAS PIEZAS PEQUEÑAS PUEDEN SER PELIGROSAS PARA MENORES DE 3 AÑOS.

Lea todas las instrucciones antes de ensamblar. Ensamble el producto sobre un área suave y lisa. Se requiere que el ensamblaje sea realizado por adultos.

AVERTISSEMENT: DANGER DE SUFFOCATION
LES PETITES PIÈCES POSENT UN RISQUE POUR LES ENFANTS DE MOINS DE 3 ANS.

Veuillez lire toutes les directives avant de commencer l'assemblage. Assembler sur une surface lisse, sans aspérités. Confier l'assemblage à un adulte.

TOOLS / HERRAMIENTAS / OUTILS

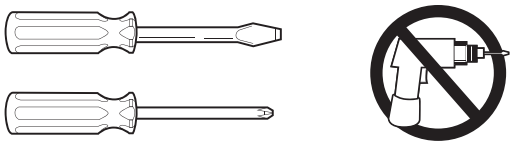

CLEANING / LIMPIEZA / NETTOYAGE

Wipe with a damp cloth and mild soap. Do NOT place in dishwasher.
Limpie con un trapo húmedo y jabón suave. NO coloque en el lavaplatos.
Nettoyer avec un chiffon humide et un savon doux. NE PAS mettre dans le lave-vaisselle.

Parts / Partes / Les Pièces

Model: W0703 / Modelo: W0703 / Modèle: W0703

1	2	3	4	5
x2	x8	x2	x8	x4
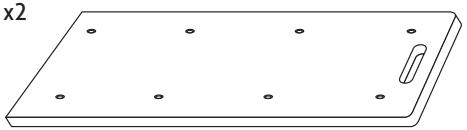	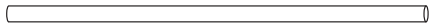		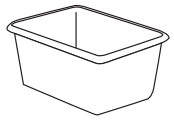	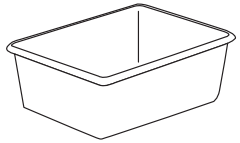

Hardware / Ferretería / Quincaillerie

A
x20

Assembly / Ensamblaje / Assemblage

1

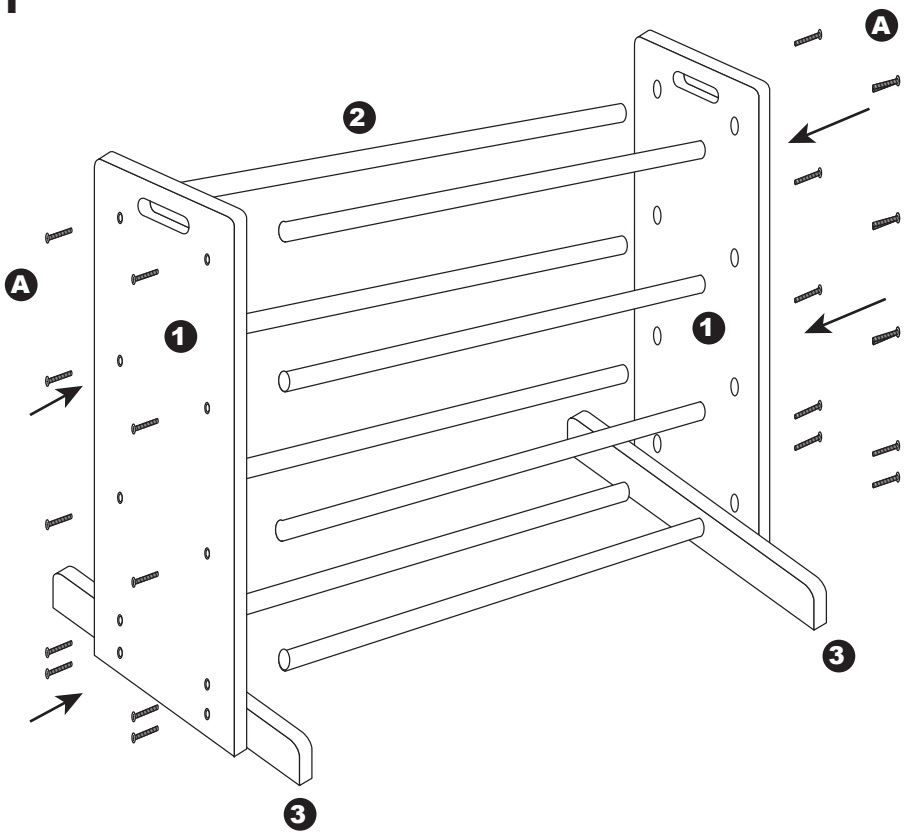
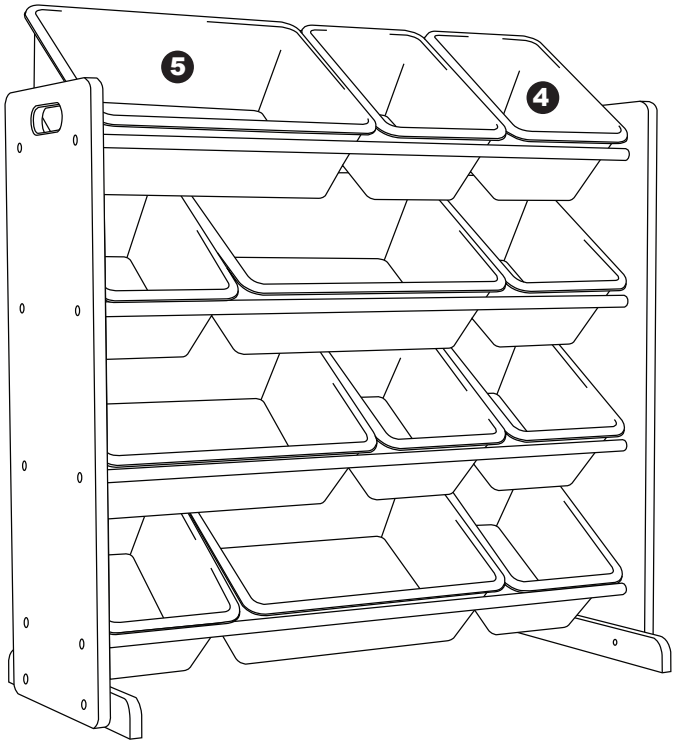
2