HAMPTON BAY®

Item #1010 287 028
Model #HB-1024SC-WH

USE AND CARE GUIDE

24 FT COLOR CHANGING PLUG-IN STRING LIGHT WITH PARTY MODE

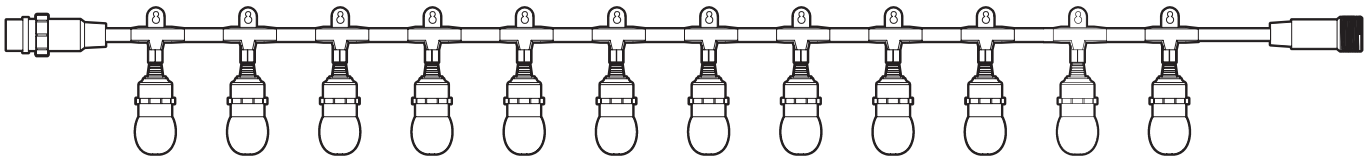

Questions, problems, missing parts?
Before returning to the store, call Hampton Bay Customer Service
8 a.m. - 7 p.m., EST, Monday - Friday, 9 a.m. - 6 p.m., EST, Saturday

1-877-592-5233

HOMEDEPOT.COM/HUBSPACE

THANK YOU

We appreciate the trust and confidence you have placed in Hampton Bay through the purchase of this string light. We strive to continually create quality products designed to enhance your home. Visit us online to see our full line of products available for your home improvement needs. Thank you for choosing Hampton Bay!

Table of Contents

Safety Information 2
Read And Follow All Safety Instructions 2
Important Safety Instructions 2
FCC Note 3
Warranty 3
Two (2) Year Limited Warranty 3
What Is Covered. 3
What Is Not Covered 3
Pre-Installation. 4
Planning Installation 4
Package Contents 4
Installation 5
Operation. 7
Care And Cleaning 9
Troubleshooting 10

Safety Information

READ AND FOLLOW ALL SAFETY INSTRUCTIONS

For your protection and safety, carefully read and understand the information provided in this manual completely before attempting to assemble, install, or operate this product. Failure to do so could lead to electrical shock, fire, or other injuries that could be hazardous or even fatal.

1. Before touching any wire, use a voltage tester to make sure it is not live.
2. Use tools with insulated handles and ladders made of wood or fiberglass.
3. To protect children, place a safety cover over any unused outlets.
4. Keep combustible material clear of bulbs. DO NOT allow bulbs or sockets to come into contact with walls, ceilings, fabrics associated with shades, blinds or other materials.
5. Not intended for installation in ceilings, soffits, cabinets or other enclosed spaces.
6. DO NOT submerse underwater.
7. Not intended for lighting aquariums.

IMPORTANT SAFETY INSTRUCTIONS

When using electrical products, basic precautions should always be followed including the following:

- □ READ AND FOLLOW ALL SAFETY INSTRUCTIONS.
- □ Do not use these products outdoors unless marked suitable for indoor and outdoor use. When products are used in outdoor applications, connect the product to a Ground Fault Circuit Interrupting (GFCI) outlet. If one is not provided, contact a qualified electrician for proper installation.
- □ Do not mount or place near gas or electric heaters, fireplaces, candles or other similar sources of heat.
- □ Do not secure the wiring of the product with staples or nails, or place on sharp hooks or nails.
- □ Install only using the mounting means provided.
- □ Do not let lamps rest on the supply cord or on any wire.
- □ Do not use this product for other than its intended use.
- □ Do not hang objects from cord, wire, or light string.
- □ Do not close doors or windows on the product or extension cords as this may damage the wire insulation.
- □ Do not cover the product with cloth, paper or any material not part of the product when in use.
- □ This product has a polarized plug (one blade is wider than the other) as a feature to reduce the risk of electric shock. This plug will fit in a polarized outlet only one way. If the plug does not fit fully in the outlet, reverse the plug. If it still does not fit, contact a qualified electrician. Do not use with an extension cord unless plug can be fully inserted. Do not alter or replace the plug.

CAUTION: To reduce the risk of fire and electric shock: do not install on trees having needles, leaves, or branch coverings of metal or materials which look like metal; and do not mount or support wires in a manner that can cut or damage wire insulation.

- □ The controller shall be mounted on wall or similar surface and shall be not ground supported.
- □ Read and follow all instructions that are on the product or provided with the product.
- □ SAVE THESE INSTRUCTIONS

DANGER: Before starting installation of this fixture or removal of a previous fixture, disconnect the power by turning off the circuit breaker, removing the fuse at the fuse box, or tripping the breaker that controls that circuit.

CAUTION: CONSULT A QUALIFIED ELECTRICIAN IF YOU HAVE ANY ELECTRICAL QUESTIONS.

If you have any non-electrical questions about this fixture, please call our Customer Service Team at 1-877-592-5233 or visit homedepot.com/hubspace. Please reference your SKU (1010 287 028) or Model (HB-1024SC-WH).

IMPORTANT: DO NOT exceed maximum number for 5 light strings when connecting multiple strings.

DO NOT exceed maximum total capacity of 20 watts.

Safety Information (continued)

IMPORTANT: The maximum distance to the receptacle is determined by the length of the cord provided and appropriate extension cord if used.

FCC NOTE

Novolink, Inc. • 14860 Central Ave., Chino, CA. 91710 • Phone: 1-800-933-7188

Contains Transmitter Module FCC ID: 2AB2Q-LA02301

Contains Transmitter Module IC ID: 10256A-LA02301

WARNING: Changes or modifications to this unit not expressly approved by the party responsible for compliance could void the user authority to operate the equipment.

NOTE: This equipment has been tested and found to comply with the limits for a Class B digital device, pursuant to Part 15 of the FCC Rules. These limits are designed to provide reasonable protection against harmful interference in a residential installation.

This equipment generates uses and can radiate radio frequency energy and, if not installed and used in accordance with the instructions, may cause harmful interference to radio communications. However, there is no guarantee that interference will not occur in a particular installation. If this equipment does cause harmful interference to radio or television reception, which can be determined by turning the equipment off and on, the user is encouraged to try to correct the interference by one or more of the following measures:

- Reorient or relocate the receiving antenna.
- Increase the separation between the equipment and receiver.
- Connect the equipment into an outlet on a circuit different from that to which the receiver is connected.
- Consult the dealer or an experienced radio/TV technician for help.

NOTE: If shielded cables or special accessories are required for compliance, a statement must be included which instructs the user to employ them, for example, Shielded cables must be used with this unit to ensure compliance with the Class B FCC limits.

Warranty

TWO (2) YEAR LIMITED WARRANTY

WHAT IS COVERED

The manufacturer warrants this fixture to be free from defects in materials and workmanship for a period of two (2) years from date of purchase. The manufacturer warrants the included bulbs to be free from defects in materials and workmanship for a limited lifetime from date of purchase. This warranty applies only to the original consumer purchaser and only to products used in normal use and service. If this product is found to be defective, the manufacturer's only obligation, and your exclusive remedy, is the repair or replacement of the product at the manufacturer's discretion, provided that the product has not been damaged through misuse, abuse, accident, modifications, alteration, neglect, or mishandling. This warranty shall not apply to any product that is found to have been improperly installed, set-up, or used in any way not in accordance with the instructions supplied with the product. This warranty shall not apply to a failure of the product as a result of an accident, misuse, abuse, negligence, alteration, faulty installation, or any other failure not relating to faulty material or workmanship. This warranty shall not apply to the finish on any portion of the product, such as surface and/or weathering, as this is considered normal wear and tear.

WHAT IS NOT COVERED

The manufacturer does not warrant and specifically disclaims any warranty, whether expressed or implied, of fitness for a particular purpose, other than the warranty contained herein. The manufacturer specifically disclaims any liability and shall not be liable for any consequential or incidental loss or damage, including but not limited to any labor/expense costs involved in the replacement or repair of said product.

Contact the Customer Service Team at 1-877-592-5233 or visit HOMEDEPOT.COM/HUBSPACE.

Pre-Installation

PLANNING INSTALLATION

Read all instructions before installation.

IMPORTANT: Inspect the wire insulation for any cuts, abrasions, or exposed copper that may have occurred during shipping. If there is a defect in the wire, do not attempt installation. Please call the Customer Service Team at 1-877-592-5233.

NOTE: Support cable and hardware not included (sold separately).

PACKAGE CONTENTS

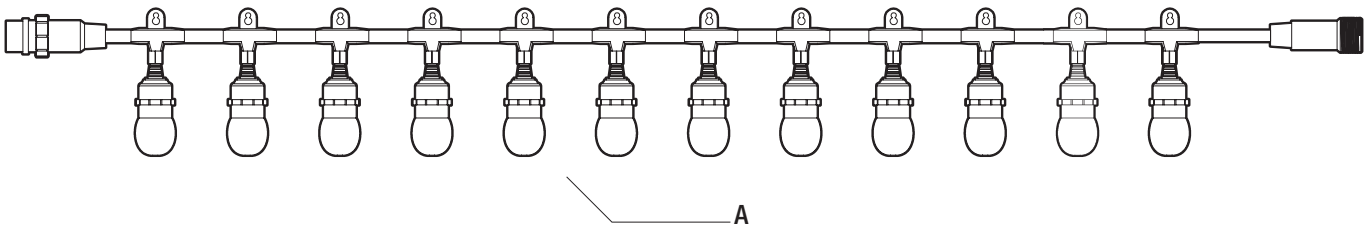

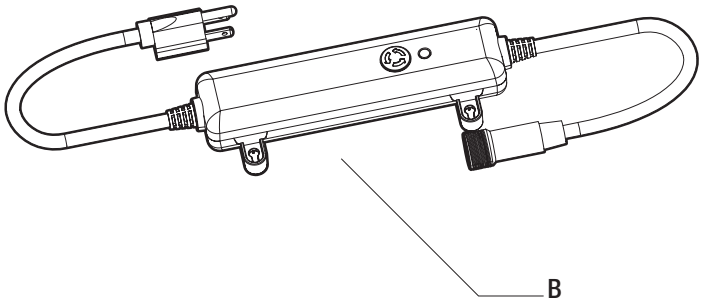

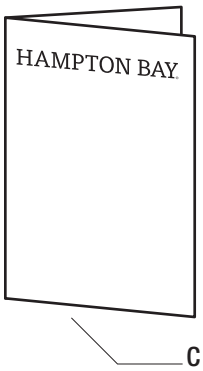

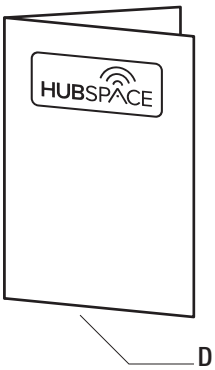

Part	Description	Quantity
A	12-Bulb 24 ft. Color Changing Cafe String Set	1
B	1-Button Controller with Microphone	1
C	Use and Care Guide	1
D	Hubspace App Quick Start Guide	1

IMPORTANT: Please keep the Hubspace App Quick Start Guide card in a safe place. This is the only duplicate of the unique QR code that you will find located on your Hubspace product. You may need it to reconnect the product to your account or transfer it to another account later.

Installation

1 Preparing for installation

- ☐ Disconnect power at the source prior to attempting to install or service the light string.
- ☐ Use only with 120 V AC receptacles.
- ☐ Before powering the string light, inspect bulb and socket. Turn the bulb slowly, yet firmly, clockwise, relative to the socket, to ensure a secure fit of the bulb.

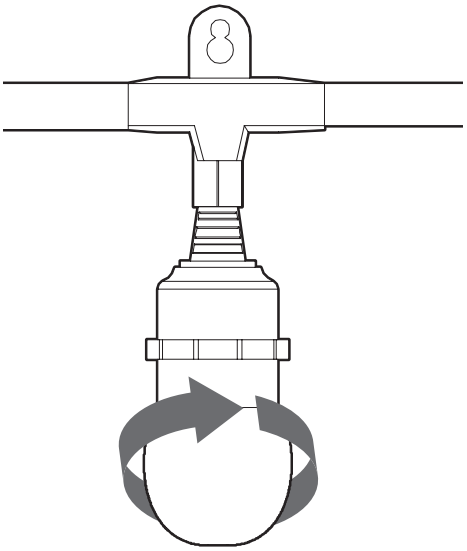

2 Attaching the controller to the string light

- ☐ Locate the female connector on the end of the 1-button controller (B). On the string light (A), locate the 3-prong male connector, and join the two ends. Once connected, secure the connector cap CLOCKWISE into place over the receiving connector.
- ☐ After inspecting the bulbs, cover the female connector at the end of the light string set with its cap.
- ☐ Plug-in the 3-prong AC connection to any compatible GFCI outlet. The red indicator light on the controller will turn on, and all bulbs should light in their default settings.

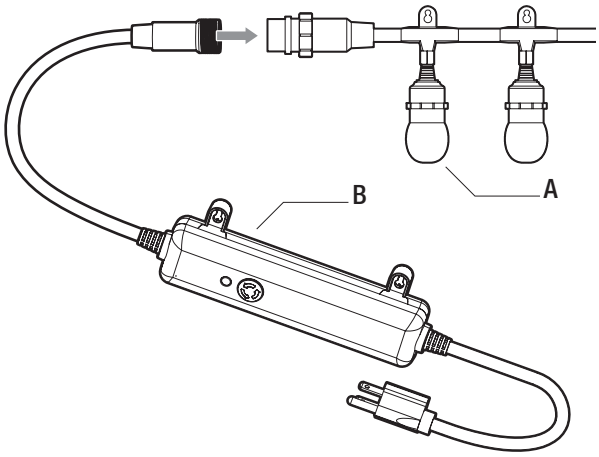

3 Suspending the light string

- ☐ The light string must be securely attached to a support structure at each end of each span. The maximum unsupported span distance for a light string is 8.2 m/26.9 ft.
- ☐ Secure the light string to supporting hardware (eyebolts, brackets, etc., not included) using cable ties (not included). For spans exceeding 8.2 m/26.9 ft., use properly rated securing devices, ie. cable ties (not included), and follow local codes for suspended structures and loads.
- ☐ Light sockets must be suspended so that bulbs are facing down ONLY. DO NOT mount the light string with sockets facing upward. Bulbs should hang freely in a downward direction with a minimum of 19.3 cm/7.6 in. of space from the nearest object. DO NOT cluster the bulbs.
- ☐ Plug-in the 3-prong AC connection to any compatible GFCI outlet. The red indicator light on the controller will turn on, and all bulbs should light in their default settings.
- ☐ After inspecting the bulbs, cover the female connector at the end of the light string set with its cap.

IMPORTANT: When interconnecting multiple light strings, prevent the connection from separating. Ensure that the 3-prong connections between strings are bound in place by the plug caps. Mount the light strings using the keyholes above each socket, for optimal support. You can also mount to support cable or use twine or wire to connect the first and last sockets via the keyholes at the top of each.

NOTE: Support cable and hardware not included (sold separately).

NOTE: Avoid damage to the insulation during installation. DO NOT pierce or otherwise compromise outer covering of wire or socket, jacket, or sheathing. DO NOT secure light string to buildings or other structural supports using nails, staples or other sharp, conducting materials that may damage the cord.

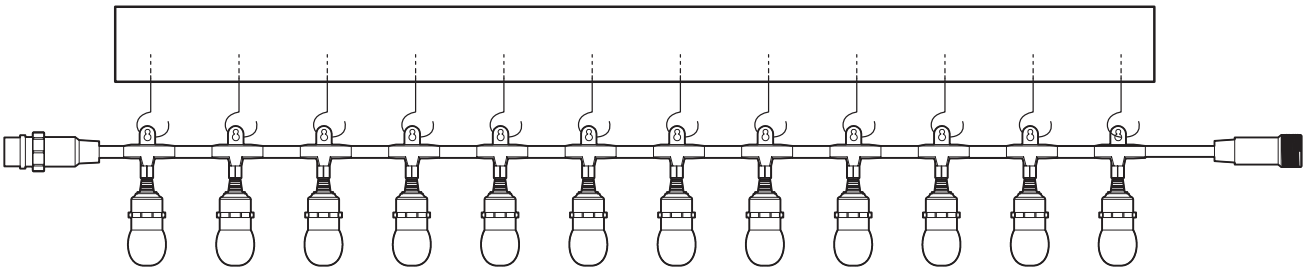

Operation

1 Using the controller button

Turning On and Off

The string light controller features a multipurpose button and red indicator light. Press the button to turn ON the lights. Press and hold the button for 2 seconds to turn off the lights.

Cycling through the Settings

Pressing and releasing the button will cycle the lights through a series of settings:

1. The first setting will set the lights to display warm white at full brightness.
2. Successive settings will display preset patterns/colors (useful for when there is no access to your smartphone.) For a detailed list of these settings, please go to the product page on homedepot.com.
3. When the button has cycled through the presets, the next press will revert to the beginning of the button cycle.

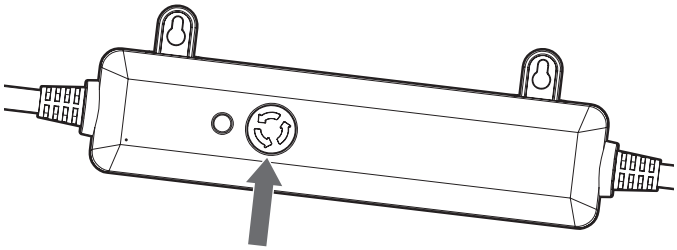

2 Connecting to the Hubspace app

1. Make sure your string light is connected to power. Download the Hubspace™ app from the App Store or Google Play Store.
2. Create an account and sign in, or log-in if you already have an account.
3. On the app main screen, tap the '+' button in the upper right corner. In the next screen, select 'Add Device'.
4. Scan the QR code located on the back of the Controller, or in the Hubspace App Quick Start Guide.
5. Follow the instructions in the app.
6. With the Hubspace app, you'll be able to:
   - Change the color, brightness, and other settings of each individual bulb on the string light set to an RGB or white color.
   - Create unique light and color patterns or use any of the preset options.
   - Set day and time timers to activate/deactivate the string light.
   - Create groups of string lights or link them with other Hubspace devices.
7. Set up your voice assistant on the Integrations tab. Choose Amazon Alexa or Google Assistant and follow the instructions to manage your devices through voice control.

IMPORTANT: The QR codes are unique to this string light device and will not add other devices or products to your Hubspace account.

NOTE:
- If the QR code is damaged or otherwise inaccessible, select 'Enter Code' to enter the Association ID, or tap the Search button and follow the instructions to connect.
- Hubspace only shows Wi-Fi networks that your device can use.
- If you do not see your Wi-Fi network name when you attempt to connect your device, please check your router settings.

3 Using Party Mode

1. Make sure your Hubspace™ app is running, and your lights are connected and ON.
2. In the app, on your Home screen, navigate to the string light set and select. In the control screen for your string light set, select the Preset icon, then select “Party Mode”.
3. Place the Controller close to the source of music or sound to which you would like it to coordinate (The mic is located on the front top right of the controller.) You may need to adjust this distance between the Controller and sound source to better coordinate the Party Mode flashing pattern.

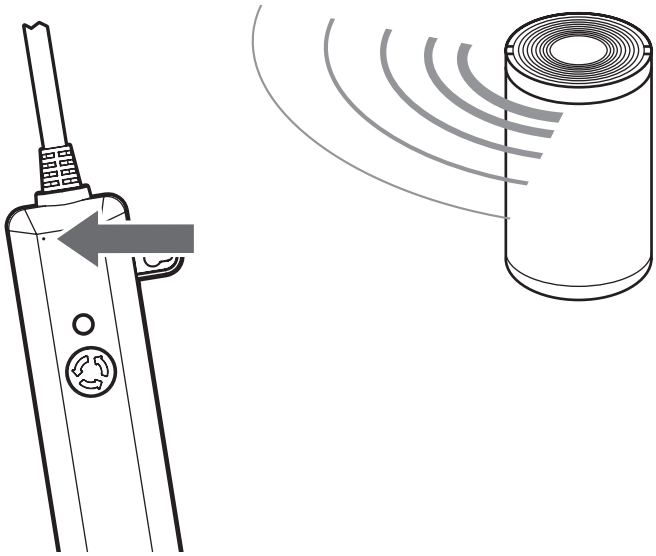

IMPORTANT: Party Mode works best when the Controller is close to the music source (ie. speakers, band stage.) Adjust the Controller’s distance from the sound source to improve its reaction.

NOTE:

- Party Mode works best with music that contains a steady beat or rhythm, and with string instruments.
- If the string light set is not reacting to the music, move the Controller closer to the sound/music source.
- If there is extensive flickering that is not in time with the sound or music, move the Controller away from the sound source until it appears to be better coordinated.
- For best results, do not use an additional flashing pattern along with Party Mode.

Care and Cleaning

- □ Do not use any cleaners with chemicals, solvents, or harsh abrasives. Use only a dry, soft cloth to dust or wipe carefully.
- □ To clean the fixture, disconnect the power by turning off the circuit breaker or by removing the fuse at the fuse box, and use a dry or slightly dampened, clean cloth to wipe the exterior surface of the fixture.
- □ Periodically inspect wire and sockets for degradation due to weather, UV light or other damage.
- □ Check bulbs regularly for loose, broken, or unlit bulbs.
- □ To re-lamp the light string (gaining access to the LED element inside), unscrew existing lamps by lightly holding the socket in one hand and twisting the 'bulb' counterclockwise. Bulbs may be tight in the sockets. This is normal to prevent moisture from getting into the socket.

Troubleshooting

Problem	Possible Cause	Solution
The entire string light will not turn ON.	Power to the string light set is OFF.	Ensure the power source is active, and the AC plug is properly connected.
	There is damage to the controller or its electrical connection.	Discontinue use of the string light. Call the Customer Care Service Team at 1-877-592-5233.
	The string is not properly connected to the controller.	Ensure that the connection between the string and the controller is tight and secure. Press the connections together, and thread the connector cap of the string light clockwise onto the controller connection.
The circuit breaker trips when the light is turned ON.	The power wire is grounded out, or there is another electrical fault at the AC plug.	Discontinue use of the string light. Check the wire connections. Contact a qualified electrician or call the Customer Care Service Team at 1-877-592-5233.
One or more LED ‘bulbs’ are not working.	The LED ‘bulb’ is loosely fitted in the socket.	Insure that the LED ‘bulb’ is properly installed in the socket. See Installation instructions.
	The LED ‘bulb’ is damaged.	Discontinue use of the string light. Call the Customer Care Service Team at 1-877-592-5233.
Having difficulties connecting to the Hubspace app.	My Hubspace device is not connecting to Wi-Fi.	Make sure your device is connected to a power source. Your Internet connection or Wi-Fi network may be down.
	My device cannot find any Wi-Fi networks.	Make sure you have a 2.4GHz capable Wi-Fi network within range of the device you are trying to add.
	My device is in a location that does not have Wi-Fi. Can I still use it with the Hubspace app?	Yes. Use the app on a phone with an Internet connection like LTE. The phone must be within Bluetooth range of your Hubspace device and have Bluetooth enabled.
	I cannot find the QR code.	Look on the underside of the controller, opposite the button and indicator light.
	The QR code has become damaged. How do I add the device?	Under the QR code are numbers. You can enter those manually instead of scanning the code.

Troubleshooting (continued)

Problem	Possible Cause	Solution
Having difficulties connecting to the Hubspace app (continued).	I lost my QR code. How do I add a device?	□ Make sure the device is connected to power. □ In the Hubspace app, tap +, then Add Device. □ On the Scan Device screen, tap the Search button in the lower right corner. □ Follow the instructions on-screen.
	A device is on another account. How do I transfer it?	Scan the QR code and it will transfer to your account.
	My device is offline for long periods of time.	Make sure your Wi-Fi signal strength is sufficient. You may need to move your router, use mesh Wi-Fi, or Wi-Fi extenders.
	The device is on and I scanned the QR code, but the app cannot connect to it.	Turn off Bluetooth on your phone and turn it back on. Then, scan the QR code. If the problem persists, turn your phone off and on, then try again.
	Can I scan the same QR code to add multiple products?	No. Each product has a unique QR code.
String light is flashing erratically while using Party Mode	A flashing pattern (ie. Christmas) is active alongside Party Mode.	Disable the flashing pattern, which is being added to any flashing resulting from Party Mode.
	Music or sound that is playing is too erratic or complex.	Reduce the volume of your music/sound source, or move the Controller away from the source.
String light is not flashing	Party Mode is not active in the Hubspace app	With the string light connected to the Hubspace app, tap on the Party Mode button to activate.
	Music or sound that is not close enough to the Controller.	Increase the volume of your music/sound source, or move the Controller towards the source.
	Mic on the controller is covered or blocked.	Relocate or adjust the Controller so that the mic in the front upper right of the Controller is unobstructed.

HAMPTON BAY®

For more information on the Hubspace app, setup instructions, or product compatibility details, please visit www.homedepot.com/hubspace.

Questions, problems, missing parts? Before returning to the store,
call Hampton Bay Customer Service
8 a.m. – 7 p.m., EST, Monday – Friday, 9 a.m. – 6 p.m., EST, Saturday

1-877-592-5233

HOMEDEPOT.COM/HUBSPACE

Google and Google Play are trademarks of Google LLC.

Amazon, Alexa and all related logos are trademarks of Amazon.com, Inc. or its affiliates.

Apple and the Apple logos are trademarks of Apple, Inc., registered in the U.S., and other countries.
App Store is a service mark of Apple, Inc.

Retain this manual for future use.

HAMPTON BAY®

Artículo #1010 287 028
Modelo #HB-1024SC-WH

GUÍA DE USO Y MANTENIMIENTO

HILERA DE LUCES ENCHUFABLES, CAMBIANTES DE COLOR, CON MODO FIESTA, 7.3 M (24 PIES)

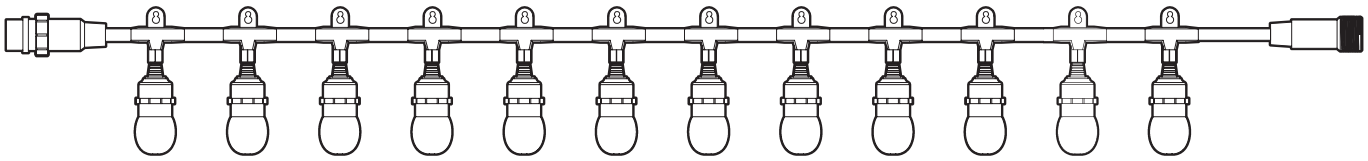

¿Preguntas, problemas o piezas faltantes?
Antes de devolver a la tienda, llama al Servicio al Cliente de Hampton Bay
de lunes a viernes de 8:00 a.m. a 7:00 p.m. (hora del Este) y los sábados de 9:00 a.m. a 6:00 p.m. (hora del Este)

1-877-592-5233

HOMEDEPOT.COM/HUBSPACE

GRACIAS

Apreciamos la confianza que has depositado en Hampton Bay al comprar esta hilera de luces. Nos esforzamos en crear continuamente productos de calidad diseñados para mejorar tu hogar. Visítanos por Internet para ver nuestra línea completa de productos disponibles a fin de satisfacer tus necesidades de mejoras del hogar. ¡Gracias por elegir Hampton Bay!

Tabla de contenido

Información De Seguridad 14
Lee Y Sigue Todas Las Instrucciones De Seguridad. 14
Instrucciones De Seguridad Importantes 14
Nota De La FCC 15
Garantía. 15
Dos (2) Años De Garantía Limitada 15
Qué Cubre La Garantía. 15
Qué No Cubre La Garantía 15
Preinstalación. 16
Cómo Planificar La Instalación. 16
Contenido Del Paquete. 16
Instalación 17
Operación 19
Mantenimiento Y Limpieza. 21
Solución De Problemas 22

Información de seguridad

LEE Y SIGUE TODAS LAS INSTRUCCIONES DE SEGURIDAD

Para tu protección y seguridad, lee y comprende cuidadosamente la información proporcionada en este manual antes de intentar ensamblar, instalar u operar este producto. De lo contrario, podría provocar descargas eléctricas, incendios u otras lesiones que podrían ser peligrosas o incluso fatales.

1. Antes de tocar cualquier cable, usa un probador de voltaje para asegurarte de que no tenga corriente.
2. Usa herramientas con mangos aislados y escaleras hechas de madera o fibra de vidrio.
3. Para proteger a los niños, coloca una cubierta de seguridad sobre cualquier tomacorrientes que no esté en uso.
4. Mantén el material combustible alejado de las bombillas. NO permitas que las bombillas o portabombillas entren en contacto con paredes, techos, telas asociadas con cortinas, persianas u otros materiales.
5. No está diseñado para su instalación en techos, sófitos, gabinetes u otros espacios cerrados.
6. NO lo sumerjas bajo el agua.
7. No está destinado a la iluminación de acuarios.

INSTRUCCIONES DE SEGURIDAD IMPORTANTES

Cuando utilices productos eléctricos, toma siempre las precauciones básicas, incluyendo las siguientes:

- □ LEE Y CUMPLE TODAS LAS INSTRUCCIONES DE SEGURIDAD.
- □ No utilices estos productos de temporada en exteriores a menos que se indique que son adecuados para usar en interiores y exteriores. Cuando los productos se utilicen en exteriores, enchufa el producto a un tomacorrientes con interruptor diferencial (GFCI). Si este no está incluido, comunícate con un electricista calificado para garantizar una instalación adecuada.
- □ No lo instales ni coloques cerca de calentadores eléctricos o de gas, chimeneas, velas u otras fuentes de calor similares.
- □ No fijes los cables del producto con grapas o clavos, ni lo coloques sobre ganchos o clavos afilados.
- □ Instalar sólo con los medios de montaje incluidos.
- □ No permitas que las lámparas descansen sobre el cable de suministro eléctrico ni sobre cualquier otro tipo de cable.
- □ No utilices este producto para un uso distinto del previsto.
- □ No cuelgue objetos de cables, alambres o hileras de luces.
- □ No cierres puertas o ventanas sobre los cables del producto o extensiones eléctricas; ello podría dañar el aislamiento de los cables.
- □ Cuando esté en funcionamiento, no cubras el producto con telas, papel o cualquier material que no forme parte del mismo.
- □ Este producto tiene un enchufe polarizado (una clavija es más ancha que la otra) como medida de seguridad para reducir el riesgo de descargas eléctricas. Este enchufe encaja en un tomacorrientes polarizado de una sola forma. Si el enchufe no entra completamente en el tomacorrientes, dale vuelta. Si aún no entra completamente, contacta a un electricista certificado. No utilices una extensión eléctrica a menos que el enchufe pueda insertarse completamente. No modifiques ni reemplaces el enchufe.

CUIDADO: Para reducir el riesgo de incendio y descarga eléctrica: no instalar en árboles con agujas, hojas o ramas cubiertas de metal o materiales de apariencia metálica; y no montar ni sostener cables de manera que pueda cortar o dañar el aislamiento de los cables.

- □ El controlador se montará en una pared o superficie similar y no se apoyará en el suelo.
- □ Lee y sigue todas las instrucciones que se encuentran en el producto o adjuntas al mismo.
- □ GUARDA ESTAS INSTRUCCIONES

PELIGRO: Antes de comenzar a instalar esta lámpara o quitar la anterior, desconecta la electricidad apagando el cortacircuitos, retirando el fusible en la caja de fusibles o desconectando el cortacircuitos que controla ese circuito.

Información de seguridad (continuación)

CUIDADO: SI TIENES ALGUNA PREGUNTA AL RESPECTO, CONSULTA A UN ELECTRICISTA CALIFICADO.

Si tienes alguna pregunta sobre esta lámpara que no esté relacionada con la instalación eléctrica, llama a nuestro Equipo de Servicio al Cliente al 1-877-592-5233 o visita homedepot.com/hubspace. Por favor, usa como referencia el número de SKU (1010 287 028) o modelo (HB-1024SC-WH).

IMPORTANTE: NO excedas el número máximo de 5 hileras cuando conectes múltiples hileras de luces.

NO excedas la capacidad total máxima de 20 W.

IMPORTANTE: La distancia máxima al receptáculo está determinada por la longitud del cable provisto y el cable de extensión apropiado, si se usa.

NOTA DE LA FCC

Novolink, Inc. • 14860 Central Ave., Chino, CA. 91710 • Teléfono: 1-800-933-7188

Contiene ID de FCC del módulo transmisor: 2AB2Q-LA02301

Contiene el módulo transmisor IC ID: 10256A-LA02301

ADVERTENCIA: Los cambios o modificaciones a esta unidad sin previa aprobación expresa de la parte responsable de su cumplimiento podrían anular el derecho del usuario a operar el equipo.

NOTA: Este equipo ha sido probado y se determinó que cumple con los límites para un dispositivo digital Clase B, de acuerdo con la Parte 15 de las Normas de la FCC. Estos límites fueron establecidos para dar protección razonable contra la interferencia dañina en uso residencial.

Este equipo genera, usa y puede irradiar energía en radiofrecuencias; de no ser instalado y utilizado de acuerdo con las instrucciones, pudiera causar interferencia dañina a comunicaciones por radio. Sin embargo, no hay garantía de que no ocurrirá interferencia en cierta instalación particular. Si este equipo causa interferencia perjudicial a la recepción de radio o televisión, que puede determinarse encendiendo y apagando el equipo, se recomienda al usuario tratar de corregir la interferencia con una o más de las siguientes medidas:

- Reorientar o reubicar la antena receptora.
- Incrementar la distancia entre el equipo y el receptor.
- Conectar el equipo a un tomacorriente de circuito distinto al que el receptor esté conectado.
- Para obtener ayuda, consulta al distribuidor o algún técnico de radio/TV con experiencia.

NOTA: Si se requieren cables blindados o accesorios especiales para el cumplimiento, se debe incluir una declaración que indique al usuario cómo utilizarlos; por ejemplo, se deben usar cables blindados con esta unidad para garantizar el cumplimiento de los límites de Clase B de la FCC.

Garantía

DOS (2) AÑOS DE GARANTÍA LIMITADA

QUÉ CUBRE LA GARANTÍA

El fabricante garantiza que esta lámpara no presentará defectos materiales o de fabricación por un período de dos (2) años a partir de la fecha de compra. El fabricante garantiza que las bombillas incluidas están libres de defectos de materiales y mano de obra durante una vida limitada a partir de la fecha de compra. Esta garantía es válida sólo para el comprador original y sólo cubre productos en uso y funciones normales. Si se descubre algún defecto en este producto, la única obligación y solución exclusiva del fabricante, a criterio del mismo, será reparar o reemplazar el producto siempre y cuando el defecto no sea resultado de un mal uso, abuso, accidente, modificaciones, alteraciones, negligencia o manejo indebido. Esta garantía no cubre ningún producto instalado, configurado o usado de cualquier manera no acorde a las instrucciones adjuntas al producto. Esta garantía no cubre fallas del producto por causa de accidente, mal uso, abuso, negligencia, modificaciones o instalaciones defectuosas, ni cualquier otra falla no relacionada con defectos materiales o de fabricación. Esta garantía no se aplica al acabado de ninguna parte del producto, como por ejemplo el de la superficie, ni al deterioro por condiciones ambientales, ya que eso se considera un desgaste normal.

QUÉ NO CUBRE LA GARANTÍA

El fabricante no garantiza y se exime especialmente de cualquier garantía, explícita o implícita, de la capacidad del producto de asumir una función específica, distinta de la indicada en la garantía incluida en la presente. El fabricante se exime específicamente de cualquier obligación y no es responsable de daños o pérdida directa o indirecta, incluyendo sin limitarse a cualquier costo de mano de obra o gastos relacionados con el reemplazo o reparación de dicho producto.

Comuníquese con el Equipo de Servicio al Cliente al 1-877-592-5233 o visite HOMEDEPOT.COM/HUBSPACE.

Preinstalación

CÓMO PLANIFICAR LA INSTALACIÓN

Lee todas las instrucciones antes de la instalación.

IMPORTANTE: Revisa que el aislamiento de los cables no haya sufrido ningún corte, abrasión ni tenga filamentos de cobre expuestos durante el envío. Si hay un defecto en el cable, suspende la instalación. Llama al Equipo de Servicio al Cliente al 1-877-592-5233.

NOTA: No incluye cable de soporte ni herrajes (se venden por separado).

CONTENIDO DEL PAQUETE

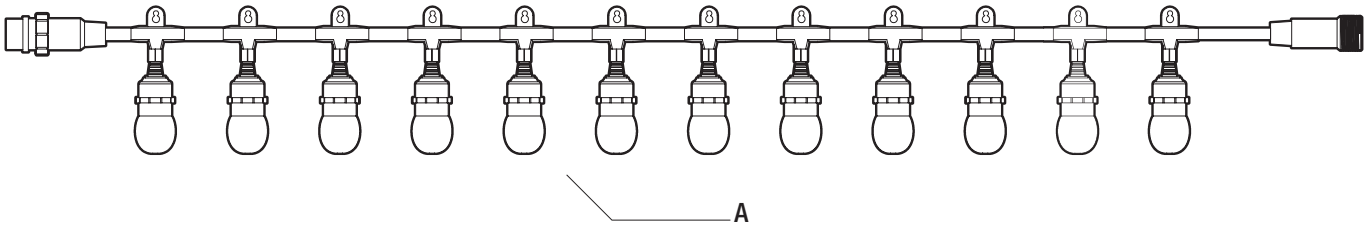

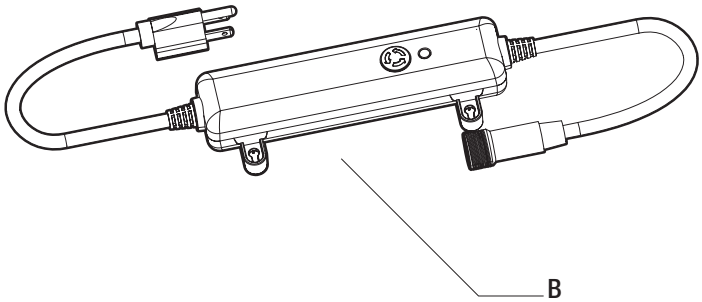

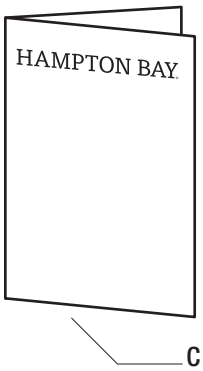

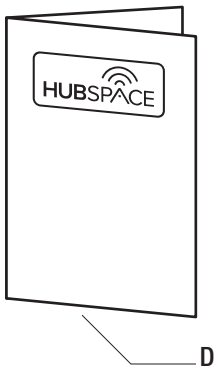

Pieza	Descripción	Cantidad
A	Juego de hilera, cambiantes de color, en café, 12 bombillas, 7.3 m (24 pies).	1
B	Controlador de 1 botón con micrófono	1
C	Guía de uso y mantenimiento	1
D	Guía de inicio rápido de la app Hubspace	1

IMPORTANTE: Por favor, guarda la tarjeta de Guía de inicio rápido de la app Hubspace en un lugar seguro. Este es el único duplicado del código QR exclusivo que encontrarás en tu producto Hubspace. Puede que lo necesites para volver a conectar el producto a tu cuenta o transferirlo a otra cuenta después.

Instalación

1 Cómo prepararse para la instalación

- ☐ Desconecta la electricidad en la fuente antes de intentar instalar o reparar la hilera de luces.
- ☐ Usar sólo con receptáculos de 120 V CA.
- ☐ Antes de encender la hilera de luces, inspecciona la bombilla y el portabombillas. Gira la bombilla lentamente, pero firmemente, hacia la derecha, en relación con el portabombillas, para asegurar un ajuste seguro de la bombilla.

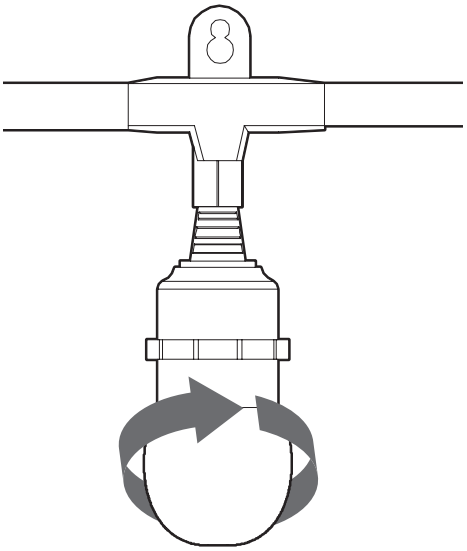

2 Cómo conectar el controlador a la hilera de luces

- ☐ Encuentra el conector hembra en el extremo del controlador de 1 botón (B). En la hilera de luces (A), ubica el conector macho de 3 clavijas y une los dos extremos. Una vez conectado, asegura la tapa del conector girando HACIA LA DERECHA en su lugar sobre el conector receptor.
- ☐ Después de inspeccionar las bombillas, cubre con su tapa el conector hembra del extremo del juego de hileras de luces.
- ☐ Enchufa la conexión de CA de 3 clavijas a cualquier tomacorrientes GFCI compatible. La luz indicadora roja del controlador se encenderá y todas las bombillas deben iluminarse en sus configuraciones predeterminadas.

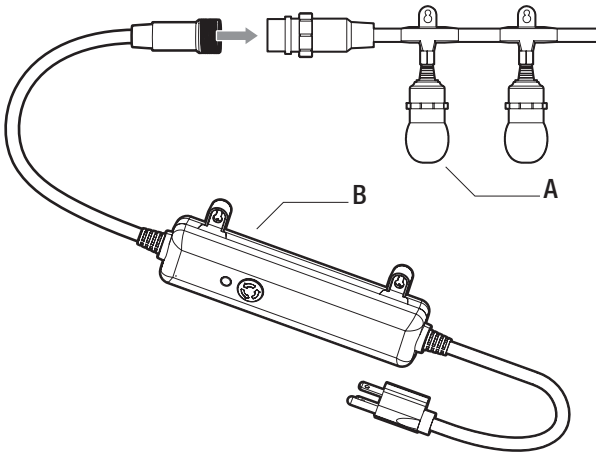

3 Cómo suspender la hilera de luces

- ☐ La hilera de luces debe estar firmemente sujeta a una estructura de soporte en cada extremo de cada tramo. La distancia máxima sin soporte para una hilera de luces es de 8.2 m/26.9 pies.
- ☐ Asegura la hilera de luces a los herrajes de soporte (no se incluyen pernos, soportes, etc.) usando amarras de cable (no incluidas). Para distancias mayores a 8.2 m/26.9 pies, usa dispositivos de sujeción debidamente calificados, es decir, amarres de cable (no incluidos), y sigue los códigos locales para estructuras suspendidas y cargas.
- ☐ Los portabombillas deben estar suspendidos de manera que las bombillas queden SOLAMENTE hacia abajo. NO instales la hilera de luces con los portabombillas hacia arriba. Las bombillas deben colgar libremente en dirección hacia abajo con un espacio mínimo de 19.3 cm/7.6 plg del objeto más cercano. NO agrupes las bombillas.
- ☐ Enchufa la conexión de CA de 3 clavijas a cualquier tomacorrientes GFCI compatible. La luz indicadora roja del controlador se encenderá y todas las bombillas deben iluminarse en sus configuraciones predeterminadas.
- ☐ Después de inspeccionar las bombillas, cubre con su tapa el conector hembra del extremo del juego de hileras de luces.

IMPORTANTE: Al interconectar varias hileras de luces, evita que la conexión se separe. Asegúrate de que las conexiones de 3 clavijas entre las hileras de luces estén sujetas en su lugar mediante las tapas de los enchufes. Monta las hileras de luces usando los orificios encima de cada portabombillas para un soporte óptimo. También puedes montar el cable de soporte o usar un cordel o cable para conectar la primera y última portabombillas a través de los orificios en la parte superior de cada una.

NOTA: No incluye cable de soporte ni herrajes (se venden por separado).

NOTA: Evita daños al aislamiento durante la instalación. NO perfores ni comprometas de otro modo la cubierta exterior del cable o el portabombillas, la cubierta o el revestimiento. NO fijes la hilera de luces a edificios u otros soportes estructurales usando clavos, grapas u otros materiales conductores afilados que puedan dañar el cable.

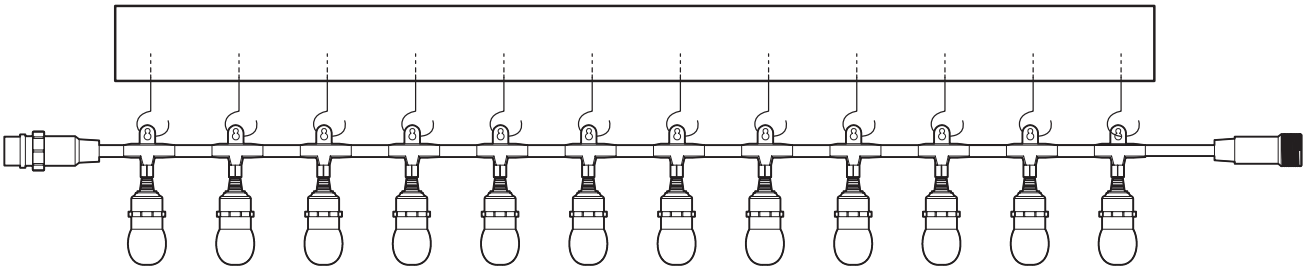

Operación

1 Uso del botón del controlador

Cómo encender y apagar

La hilera de luces cuenta con un botón multiuso y una luz indicadora roja. Presiona el botón de encendido/apagado para encender las luces. Mantén presionado el botón durante 2 segundos para apagar las luces.

Cómo alternar la configuración

Al presionar y soltar el botón, las lámparas pasarán por una serie de configuraciones:

1. La primera configuración configurará las lámparas para que muestren un color blanco cálido con brillo máximo.
2. Las configuraciones sucesivas mostrarán patrones/colores preestablecidos (útil cuando no hay acceso a tu teléfono inteligente). Para obtener una lista detallada de estas configuraciones, vaya a la página del producto en homedepot.com.
3. Cuando el botón haya recorrido los ajustes preestablecidos, al presionar de nuevo volverá al comienzo del ciclo del botón.

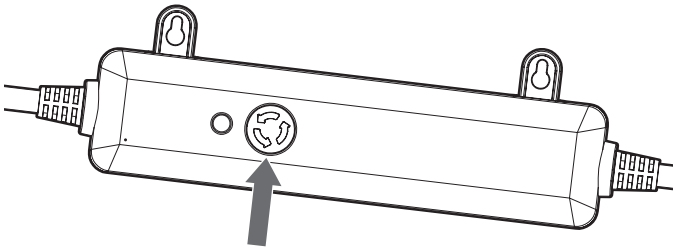

2 Cómo conectarte a la app de Hubspace

1. Asegúrate de que la hilera de luces esté conectada a la electricidad. Descarga gratis la app gratuita Hubspace™ desde la tienda de apps de Apple o Google Play.
2. Crea una cuenta e inicia sesión, o ingresa si ya tienes una cuenta.
3. En la pantalla principal de la app, toca el botón '+' en la esquina superior derecha. En la siguiente pantalla, selecciona Add Device (Agregar dispositivo).
4. Escanea el código QR ubicado en la parte posterior del Controlador o en la Guía de inicio rápido de la app Hubspace.
5. Sigue las instrucciones de la app.
6. Con la app Hubspace, podrás:
   - □ Cambiar el color, el brillo y otras configuraciones de cada bombilla de la hilera de luces a un color RGB o blanco.
   - □ Crear patrones de luz y color únicos o utiliza cualquiera de las opciones preestablecidas.
   - □ Configurar temporizadores de día y hora para activar/desactivar las hileras de luces.
   - □ Crear grupos de hileras de luces o enlazarlas con otros dispositivos Hubspace.
7. Configurar tu asistente de voz en la pestaña Integrations (Integraciones). Elige Amazon Alexa o Google Assistant y sigue las instrucciones para administrar tus dispositivos mediante el control por voz.

IMPORTANTE: Los códigos QR son exclusivos de esta hilera de luces y no agregarán otros dispositivos o productos a su cuenta de Hubspace.

NOTA:
- □ Si el código QR está dañado o es inaccesible, selecciona Enter Code (Ingresar código) para ingresar el ID de la asociación, o toca el botón Search (Buscar) y sigue las instrucciones para conectarte.
- □ Hubspace solo muestra las redes Wi-Fi que tu dispositivo puede usar.
- □ Si no ves el nombre de tu red Wi-Fi cuando intentes conectar tu dispositivo, verifica la configuración de tu router.

3 Cómo usar el modo Party (Fiesta)

1. Asegúrate de que tu app Hubspace™ esté funcionando y que tus luces estén conectadas y ENCENDIDAS.
2. En la app, en tu pantalla de inicio, navega hasta el juego de hilera de luces y selecciona. En la pantalla de control para tu juego de hilera de luces, selecciona el ícono Preset y luego selecciona “Party Mode”.
3. Coloca el controlador cerca de la fuente de música o sonido a la que te gustaría que coordinara (el micrófono está ubicado en la parte superior derecha frontal del controlador). Es posible que debas ajustar esta distancia entre el controlador y la fuente de sonido para coordinar mejor el patrón de destellos en modo Party (Fiesta).

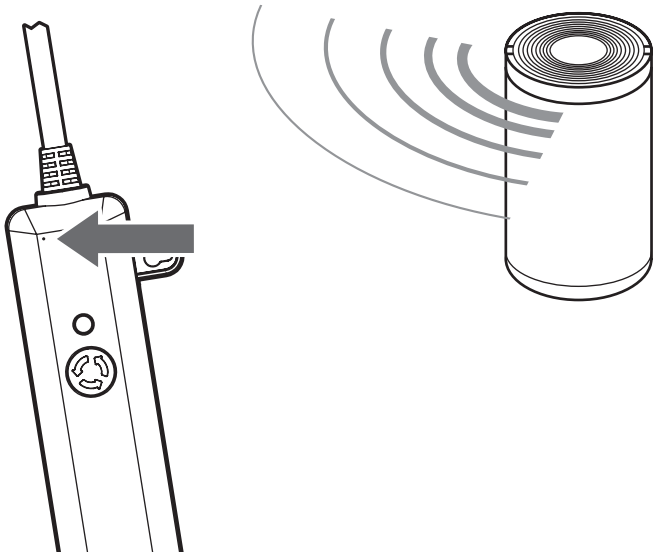

IMPORTANTE: El modo Party funciona mejor cuando el controlador está cerca de la fuente de música (es decir, altavoces, escenario de la banda). Ajusta la distancia del controlador desde la fuente de sonido para mejorar su reacción.

NOTA:

- El modo Party funciona mejor con música que contiene un ritmo regular y con instrumentos de cuerda.
- Si el juego de hilera de luces no reacciona con la música, acerca el controlador a la fuente de sonido/música.
- Si hay parpadeo extenso que no está a tiempo con el sonido o la música, aleja el controlador de la fuente de sonido hasta que parezca estar mejor coordinado.
- Para mejores resultados, no uses un patrón de destello adicional junto con el modo Party.

Mantenimiento y limpieza

- □ No uses limpiadores con químicos, solventes o productos abrasivos. Usa sólo un paño suave y seco para desempolvar o limpiar con cuidado.
- □ Para limpiar la lámpara, desconecta la corriente desconectando el cortacircuitos o quitando el fusible en la caja de fusibles y usa un paño limpio, seco o ligeramente humedecido para limpiar la superficie exterior de la lámpara.
- □ Inspecciona periódicamente el cable y los portabombillas en busca de degradación debido al clima, luz UV u otros daños.
- □ Revisa regularmente las bombillas en busca de bombillas flojas, rotas o sin iluminación.
- □ Para volver a encender la hilera de luces (accediendo al elemento LED dentro), desenrosca las lámparas existentes sosteniendo ligeramente el portabombillas con una mano y girando la 'bombilla' hacia la izquierda. Las bombillas pueden estar bien ajustadas en los portabombillas. Esto es normal para evitar que la humedad entre en el portabombillas.

Solución de problemas

Problema	Causa posible	Solución
La hilera de luces entera no enciende.	La electricidad del juego de hilera de luces está APAGADA.	Asegúrate de que la fuente de alimentación esté activa y que el enchufe de CA esté conectado correctamente.
	Hay daños en el controlador o en tu conexión eléctrica.	Deja de usar la hilera de luces. Llama al Equipo de Servicio al Cliente al 1-877-592-5233.
	Un cable conector en T no está conectado correctamente al controlador.	Asegúrate de que la conexión entre la hilera y el controlador sea firme y segura. Presiona las conexiones juntas y enrosca la tapa del conector de la hilera de luces hacia la derecha en la conexión del controlador.
El cortacircuitos se dispara cuando se enciende la luz.	El cable de alimentación está conectado a tierra o hay otra falla eléctrica en el enchufe de CA.	Deja de usar la hilera de luces. Revisa las conexiones de los cables. Contacta a un electricista calificado o llama al Equipo de Servicio al Cliente al 1-877-593-5233.
Una o más 'bombillas' LED no funcionan.	La ‘bombilla’ LED se coloca sin apretar en el portabombillas.	Asegúrate de que la ‘bombilla’ LED esté correctamente instalada en el portabombillas. Ver instrucciones de instalación.
	La 'bombilla' LED está dañada.	Deja de usar la hilera de luces. Llama al Equipo de Servicio al Cliente al 1-877-592-5233.
Tener dificultades para conectarse a la app Hubspace.	Mi dispositivo Hubspace no se conecta a Wi-Fi.	Asegúrate de que tu dispositivo esté conectado a la corriente. Tu conexión a Internet o red Wi-Fi puede estar inactiva.
	Mi dispositivo no puede encontrar ninguna red Wi-Fi.	Asegúrate de tener una red Wi-Fi con capacidad de 2.4 GHz dentro del alcance del dispositivo que está intentando agregar.
	Mi dispositivo está en una ubicación que no tiene Wi-Fi. ¿Puedo seguir usándolo con la app Hubspace?	Sí. Usa la app en un teléfono con conexión a Internet como LTE. El teléfono debe estar dentro del alcance de Bluetooth de tu dispositivo Hubspace y tener Bluetooth habilitado.
	No encuentro el código QR.	Buscar en la parte inferior del controlador, frente al botón y la luz indicadora.
	El código QR se ha dañado. ¿Cómo añado el dispositivo?	Debajo del código QR hay números. Puedes ingresarlos manualmente en lugar de escanear el código.

Solución de problemas (continuación)

Problema	Causa posible	Solución
Tener dificultades para conectarse a la app Hubspace (continuación).	Perdí mi código QR. ¿Cómo agrego un dispositivo?	□ Asegúrate de que el dispositivo esté conectado a la corriente. □ En la app Hubspace, toca +, luego Add Device (Agregar dispositivo). □ En la pantalla Scan Device (Escanear dispositivo), toca el botón Search (Buscar) en la esquina inferior derecha. □ Sigue las instrucciones en pantalla.
	Un dispositivo está en otra cuenta. ¿Cómo lo transfiero?	Escanea el código QR y se transferirá a tu cuenta.
	Mi dispositivo está desconectado durante largos períodos de tiempo.	Asegúrate de que la intensidad de la señal de tu Wi-Fi sea suficiente. Es posible que debas mover tu router, usar Wi-Fi de red o extensores de Wi-Fi.
	El dispositivo está encendido y escaneé el código QR, pero la app no se puede conectar.	Apaga el Bluetooth en tu teléfono y vuelve a encenderlo. Luego, escanea el código QR. Si el problema persiste, apaga y enciende tu teléfono y vuelve a intentarlo.
	¿Puedo escanear el mismo código QR para agregar varios productos?	No. Cada producto tiene un código QR único.
La hilera de luces parpadea erráticamente mientras se usa el modo Party.	Un patrón intermitente (es decir, Christmas) está activo junto al modo Party.	Deshabilita el patrón de destellos, que se está agregando a cualquier parpadeo que resulte del modo Party.
	La música o sonido que está reproduciendo es demasiado errático o complejo.	Reduce el volumen de tu fuente de música/sonido, o mueve el controlador lejos de la fuente.
La hilera de luces no parpadea	El modo Party no está activo en la app Hubspace	Con la hilera de luces conectada a la app Hubspace, toca el botón Party Mode (Modo Fiesta) para activar.
	Música o sonido que no está lo suficientemente cerca del controlador.	Incrementa el volumen de tu fuente de música/sonido, o mueve el controlador hacia la fuente.
	El micrófono en el controlador está cubierto o bloqueado.	Reubica o ajusta el controlador de manera que el micrófono en la parte superior derecha frontal del controlador no esté obstruido.

HAMPTON BAY®

Para más información sobre la app Hubspace, las instrucciones de configuración o los detalles de compatibilidad del producto, visita www.homedepot.com/hubspace.

¿Preguntas, problemas o piezas faltantes? Antes de devolverlo a la tienda, llama al Servicio al Cliente de Hampton Bay de lunes a viernes de 8 a.m. a 7 p.m. (hora del Este) o los sábados de 9 a.m. a 6 p.m. (hora del Este)

1-877-592-5233

HOMEDEPOT.COM/HUBSPACE

Google y Google Play son marcas comerciales de Google LLC.

Amazon, Alexa y todos los logotipos relacionados con marcas comerciales de Amazon.com, Inc. o sus filiales.

Apple y los logotipos de Apple son marcas registradas de Apple, Inc., registradas en los EE. UU. y otros países. App Store es una marca de servicio de Apple Inc.

Conserva este manual para referencias futuras.