1005 862 682

EVERBILT™

SMALL END CAPS
TAPAS DE EXTREMO PEQUEÑAS

Cover exposed ends of wire shelving with small end caps

Cubre los extremos expuestos del estante de alambre con tapas de extremo pequeñas.

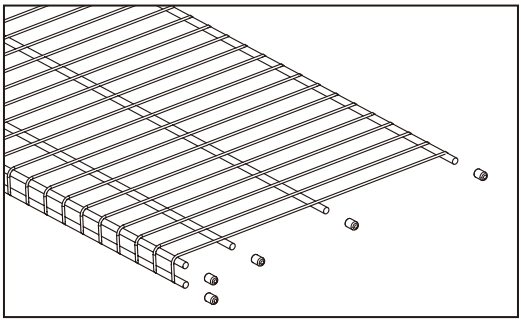

CALL CUSTOMER CARE AT 800-305-1726 FOR ASSISTANCE OR INQUIRIES WITH THIS PRODUCT.

LLAMA AL EQUIPO DE ATENCIÓN AL CLIENTE AL 800-305-1726 PARA ASISTENCIA O CONSULTAS SOBRE ESTE PRODUCTO.

*CLOSETMAID® IS A REGISTERED TRADEMARK OF CLAIRSON, INC. EVERBILT™ SHELVING PRODUCTS ARE NOT MANUFACTURED OR DISTRIBUTED BY CLAIRSON.

*CLOSETMAID® ES UNA MARCA COMERCIAL REGISTRADA DE CLAIRSON, INC. EVERBILT™ LOS PRODUCTOS DE ESTANTERÍA NO SON MANUFACTURADOS NI DISTRIBUIDOS POR CLAIRSON.