User Manual

ePX3100

Electric Pressure Washer

2300 PSI / 1.76 GPM

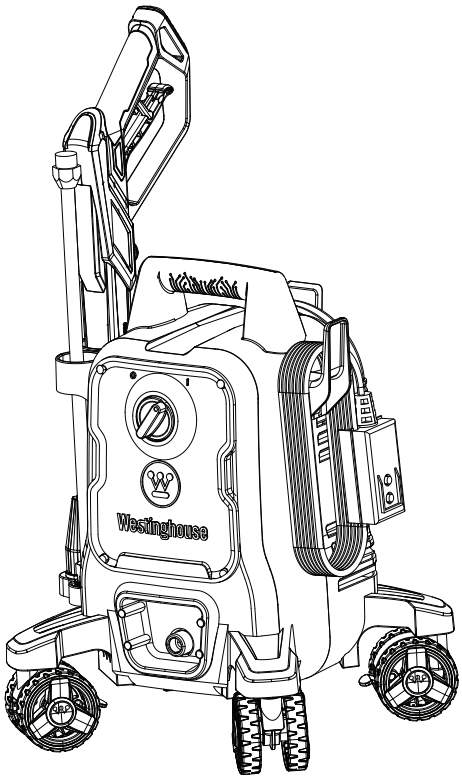

DO NOT RETURN THIS PRODUCT TO THE STORE

If you have questions or need assistance, please call customer service at 855-944-3571.

TABLE OF CONTENTS

Introduction 2-3
Safety 4-7
Electrical 8
Components 9
Assembly 10-12
Operation 13-15
Maintenance 16-17
Troubleshooting 17
Warranty 18
Service Hotline/Company Address ..... Back Page

INTRODUCTION

⚠WARNING This product and other substances that may become airborne from its use contain chemicals, including lead, known to the State of California to cause cancer, birth defects, or other reproductive harm. **Wash hands after handling.** For more information go to www.P65warnings.ca.gov.

DISCLAIMERS

All information, illustrations, and specifications in this manual were in effect at the time of publishing. The illustrations used in this manual are intended as representative reference views only. We reserve the right to make any specification or design change without notice.

ALL RIGHTS RESERVED

All rights reserved. No reproduction allowed in any form without written permission from Westinghouse Outdoor Power Equipment.



⚠DANGER Read this manual before using or performing maintenance on this product. Failure to follow the instructions and safety precautions in this manual can result in serious injury or death.

UPDATES

The most recent User Manuals for Westinghouse products can be found under the support tab. *wpowereq.com/pages/manuals*

Or scan the following QR code with a smartphone camera to be directed to the link.

PRODUCT REGISTRATION

For trouble-free warranty coverage, it is important to register the Westinghouse product.

Register by:

- Completing and mailing the product registration card included in the carton.
- Registering the product online at: *wpowereq.com/pages/warranty-registration*
- Scanning the above QR code with a smartphone camera to be directed to the mobile registration link.

For Your Records

Date of Purchase: _____

Model Number: _____

Serial Number: _____

Place of Purchase: _____

- Sending the following product information to:

  Westinghouse Outdoor Power

  Warranty registration

  777 Manor Park Drive

  Columbus, OH 43228

IMPORTANT: Keep the purchase receipt for trouble-free warranty coverage.

INTRODUCTION

SPECIFICATIONS

Water Temperature	Cold Water Only
Peak Pressure	2300 PSI
Rated Max Pressure	1900 PSI
Maximum Water Flow Rate	1.76 US GPM (6.66 LPM)
Rated Water Flow Rate	1.2 US GPM (4.54 LPM)
Phase	Single
Input	120 V, AC only, 60 Hz, 13 Amps

⚠WARNING **NEVER** spray directly at a person, animal, electrical device, or the unit itself. Failure to comply with this warning could result in serious injury, electric shock, or death.

NOTICE **NEVER** allow the pressure washer pump to run for more than one minute after turning off the water supply. This can cause the motor and pump to overheat and fail. **ALWAYS** unwind the garden hose completely and remove any objects that may be restricting or preventing the flow of water to the machine.

NOTICE Thank you for choosing Westinghouse! PLEASE READ BEFORE RETURNING THIS PRODUCT FOR ANY REASON.

SAVE THIS MANUAL FOR FUTURE REFERENCE.

HAVE QUESTIONS?
Email us at service@wpowereq.com
or call 1-855-944-3571

SAFETY

SAFETY DEFINITIONS

The words DANGER, WARNING, CAUTION, and NOTICE are used throughout this manual to highlight important information. Be sure that the meanings of this safety information is known to all who operate, perform maintenance on, or are near the pressure washer.



This safety alert symbol appears with most safety statements. It means attention, become alert, safety is involved! Please read and abide by the message that follows the safety alerts symbol.

⚠DANGER Indicates a hazardous situation which, if not avoided, will result in death or serious injury.

⚠WARNING Indicates a hazardous situation which, if not avoided, could result in death or serious injury.

⚠CAUTION Indicates a hazardous situation which, if not avoided, could result in minor or moderate injury.

NOTICE Indicates a situation which can cause damage to the pressure washer, personal property, and/or the environment, or cause the equipment to operate improperly.

NOTE: Indicates a procedure, practice or condition that should be followed for the pressure washer to function in the manner intended.

SAFETY SYMBOLS

Follow all safety information contained in this user's manual as well as the information on the product labeling.

Symbol	Description
	Safety Alert Symbol
	Risk of Injection.
	Electric Shock
	Risk of Explosion. Never spray flammable liquids. Flammable liquids and their vapors can be explosive.
	Do Not Operate in Wet Conditions
	Read Manufacturer's Instructions
	Kickback.
	Double-insulated construction
	Wear eye and ear protection

SAFETY

⚠WARNING To reduce the risk of injury, the user must read and understand the instructions before using this product.

⚠WARNING **Risk of liquid injection.** Never spray humans or animals, as injury could result. Engage trigger lock when the pressure washer is not in use.

⚠WARNING When using this product, basic, precautions should always be followed, including the following:

- Always read all the instructions before using the product.
- Understand all operating aspects of the pressure washer outlined in this manual to avoid personal injury and/or damage to property.
- Understand and know how to safely stop the product and bleed pressures quickly. Be familiar with all controls.
- Follow the maintenance instructions as specified in the manual.
- Do not use the pressure washer under the influence of alcohol or drugs.
- Keep the operating area clear of all people, animals and hazardous objects.
- Do not overreach or stand on unstable support. Keep good footing and balance at all times.
- The pressure washer is equipped with a Class A Ground Fault Circuit Interrupter (GFCI) which greatly reduces the chance of electric shock while the unit is in use. If replacement of the plug or cord is needed, use only identical replacement parts.
- Failure to read and follow the instructions in the user manual could result in death, bodily injury, and/or property damage.
- When using the pressure washer near children, be sure they are supervised by an adult to avoid injury. Never let a child use the pressure washer.
- This pressure washer conforms to CSA and other safety and consumer standards. Do not modify or rebuild any part of the pressure washer.
- Maintain stable balance and footing while using the pressure washer. Surfaces become slippery when wet and are more slippery when using a detergent or cleaner.
- Never operate the pressure washer in bare feet, sandals, or open-toed shoes.
- Do not touch the high pressure spray with fingers, hands, or feet, and be careful to avoid any contact with eyes as the powerful spray can cause blindness or blast holes in the skin.
- Always wear eye protection to prevent injury to eyes when operating the pressure washer.
- To avoid accidents causing injury, Always use the trigger safety lock when the pressure washer is not in use even if the spraying stops for a moment.
- Point the spray gun in a safe direction when beginning to use the pressure washer.
- Never spray directly at a person, animal, electrical device, or the unit. The pressure washer can break glass if hit with direct contact.
- Hold the spray gun and lance with two hands (one hand to pull the trigger and the other to stabilize the gun).
- After operating the pressure washer, water pressure may remain in the system. To release the pressure, point the spray gun in a safe direction and pull the trigger.
- Never spray flammable liquids.
- Never use the pressure washer in areas that contain combustible dust, liquids or vapors.
- Examine the hose regularly. Replace if damaged. Due to the high pressure involved, the hose cannot be repaired if cut or damaged.
- Only use detergent specifically formulated for pressure washers and follow the instructions on the detergent's label.
- Detergent can be harmful to skin, eyes and lungs. Be cautious when handling any chemicals. Dish and laundry soap is too thick and will clog the nozzle of the detergent bottle.

NOTICE Store the pressure washer indoors in a heated environment to prevent the water in the unit from freezing and expanding. When the water freezes and expands, the high-pressure pump will crack and render the pressure washer inoperable. It is recommended to use a pump saver (not included) to protect pumps from freezing and cracking.

- Never use hot water with the pressure washer. It will overheat and damage the seals and components in the high-pressure pump that cannot be repaired.
- Never leave the pressure washer on while it is unattended.
- Always turn on the water supply before turning on the pressure washer power. Operating the pump dry of water will cause damage to the internal components and render the pressure washer inoperable.

SAFETY

- Never use a water supply to the pressure washer that exceeds 150 PSI maximum.
- Never disconnect the high pressure hose from the pressure washer while the system is pressurized.
- Never permanently engage the trigger mechanisms on the spray gun.
- Never operate the pressure washer unless all components are connected.
- Never allow the pressure washer pump to operate more than one minute after the water supply has been turned off. This can cause the motor and pump to overheat and fail.
- Never use an extension power cord.
- Never use an extension power cord because it can cause a voltage drop and burn the motor. Using an extension cord increases risk of electric shock to the operator.
- Never use lances or other parts that are not compatible for this specific Westinghouse unit.
- Never spray any electrical outlet with the pressure washer.
- Inspect the power cord before using. Do not use it if it is damaged.
- Keep all connections dry and off the ground. Do not touch the plug with wet hands.
- Retain these instructions. Refer to them frequently and use them to instruct anyone who may use this product.

SAFETY

SAFETY LABELS AND DECALS

See Figure 1. The following information is on the labels and decals.

Specifications (1)

(See page 3)

EZ Start Instructions (2)

See the "EZ Start Instructions" label and the instructions in the *Operations* section when starting and stopping the pressure washer.

California Proposition 65 (3)

Cancer and reproductive harm - www.P65Warnings.ca.gov/product

Safety Symbols (4)

(See page 4)

WARNING (5)

- Failure to read and follow the instructions in user manual(s) could result in death, bodily injury, and/or property damage.
- ALWAYS point gun in safe direction and squeeze spray gun trigger to release pressure and avoid kickback each time.
- The spray gun kicks back- Hold firmly with two hands.
- Risk of liquid injection. Never spray humans or animals, as injury could result. Engage trigger lock when the pressure washer is not in use.
- Risk of eye injury. Always use caution. Wear safety googles with side shields.
- Risk of electrocution. Never spray water on any electric power sources.
- Do not store the machine or accessories in a place where the temperature could drop below 40°F (4.5°C).

Caution Statement (6)

Before servicing, cleaning or removing parts, shut off the power and relieve the pressure.

FIG. 1

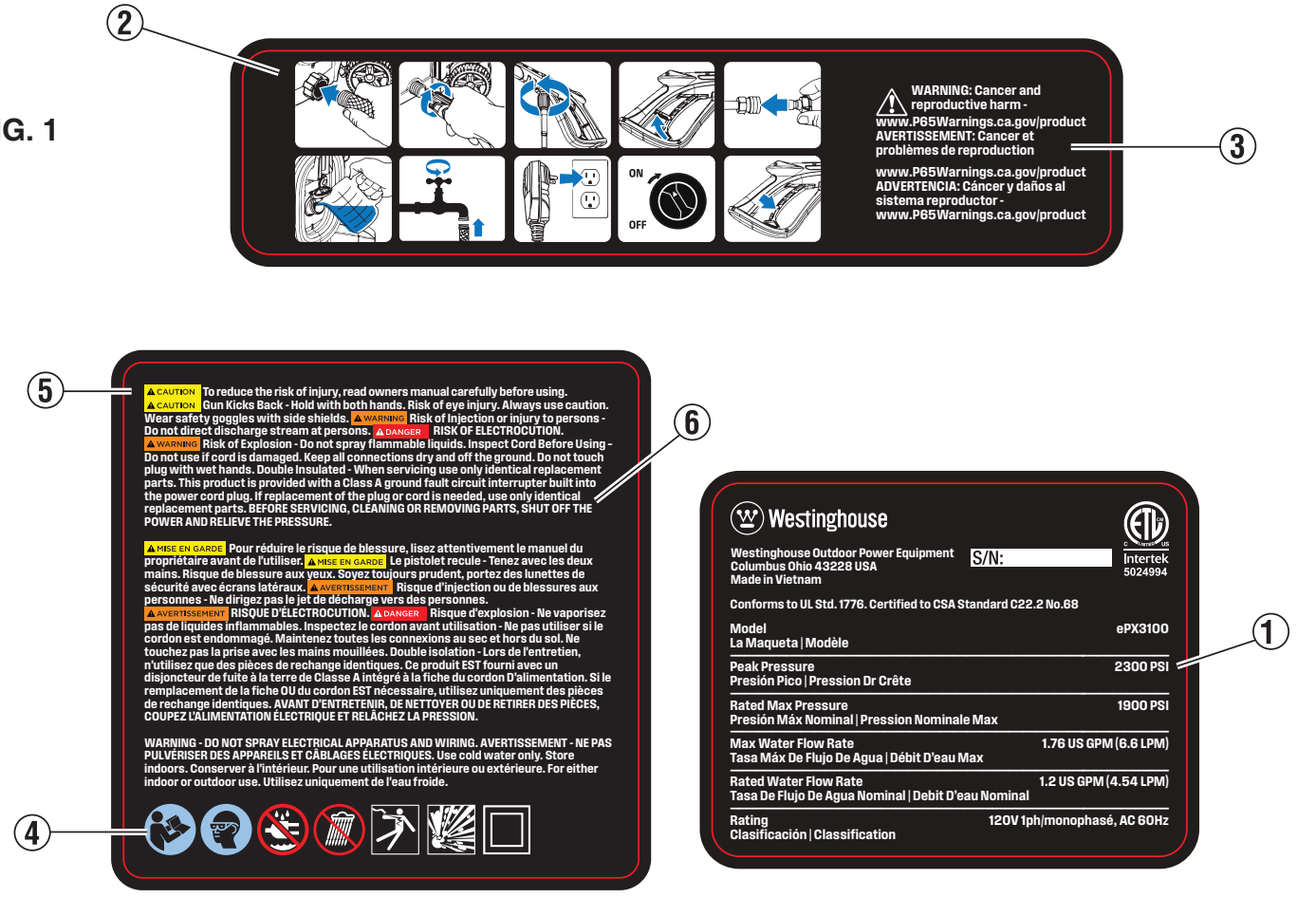

ELECTRICAL

DOUBLE INSULATION

Double insulation eliminates the need for a three-wire grounded power cord. Double insulated products do not need to be grounded because exposed metal parts are covered in protective insulation that isolates them from internal metal motor components.

WARNING A double insulated system is designed to protect against shock caused by a break in the product's internal insulation. To avoid electric shock, follow all ordinary safety procedures.

NOTE: Double insulated products should only be serviced by qualified service technicians. For more information, contact Westinghouse customer service at 1 (855) 944-3571.

SERVICING OF A DOUBLE-INSULATED APPLIANCE

In a double-insulated product, two systems of insulation are provided instead of grounding. Grounding means are not provided for a double insulated product, nor should grounding means be added to the product.

A double-insulated product is marked with the words "**DOUBLE INSULATION**" or "**DOUBLE INSULATED**". This symbol ⧈ may also be marked on the product.

AC MOTOR

The electric motor in this product was designed to work with **a nominal 120V/60Hz AC power supply (average U.S. household circuit)**. It is not intended to operate on direct current (DC). A significant voltage drop will result in a loss of power and could damage the motor.

GROUND FAULT CIRCUIT INTERRUPTER PROTECTION

See Figure 2.

This pressure washer is provided with a Class A ground-fault circuit-interrupter (GFCI) built into the plug of the power-supply cord. This device provides additional protection from the risk of electrical shock. A GFCI protects against ground fault currents such as a current that would flow through a person standing on a wet surface while holding a product with faulty insulation. GFCI plugs do not protect against shocks, short circuits, and overloads. If replacement of the plug or cord is necessary, only use identical replacement parts that include Class A GFCI protection.

To test the GFCI:

- Plug the power supply cord into a receptacle.
- Press the TEST button and listen for a sound to indicate that the connection to the power supply was broken.
- Press the RESET button to restore power to the device. The LED light will turn on when power is restored.

Test the GFCI monthly to ensure proper operation.

FIG. 2

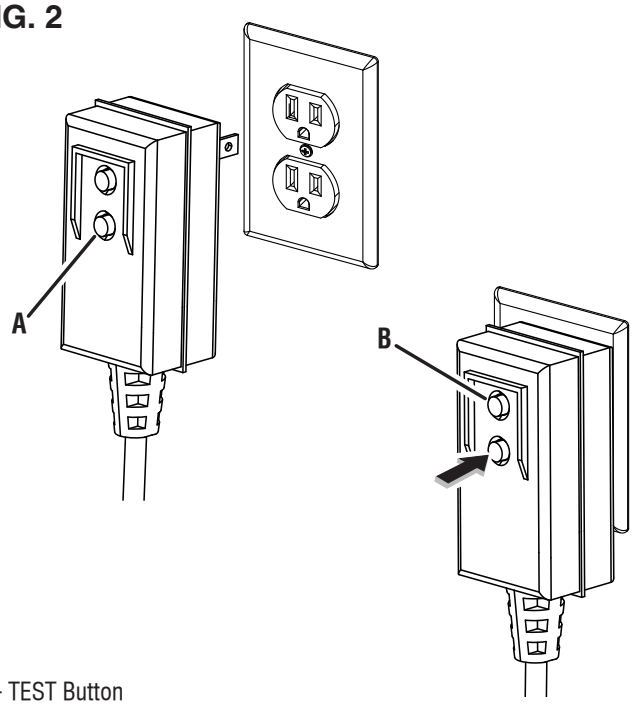

A - TEST Button
B - RESET Button

COMPONENTS

FIG. 3

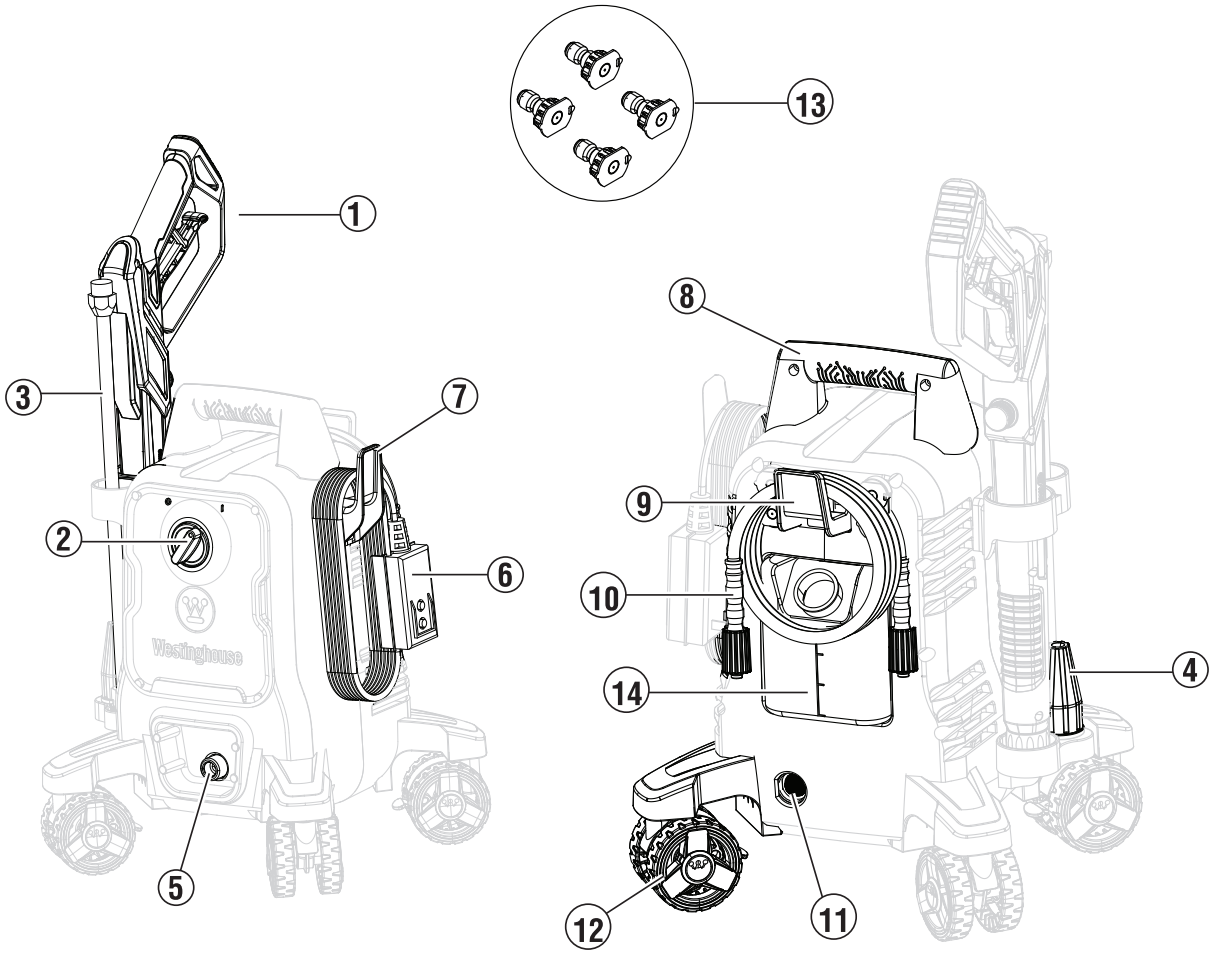

1 - Spray Gun
2 - Start/Stop Switch
3 - Lance
4 - Turbo Nozzle
5 - Threaded Outlet
6 - Power Cord
7 - Cord Retainer
8 - Handle
9 - Hose Retainer
10 - High Pressure Hose
11 - Water Inlet
12 - Caster
13 - Nozzles
14 - Soap Tank

UNDERSTANDING THE PRESSURE WASHER

See Figure 3.

To reduce the risk of injury and product failure, read and understand the information in this user manual as well as the information on the product labeling.

CORD RETAINER

When not in use, wrap the power cord and hang it on the side of the pressure washer.

HANDLE

Use the handle when transporting the unit.

HIGH PRESSURE HOSE

The high pressure hose included with this unit is lightweight, flexible, and durable. When not in use, the hose can be stored on the hose retainer.

NOZZLES

Nozzles of varying sizes are included with this unit and can be used for different cleaning applications.

SOAP TANK

Use the soap tank to add detergent.

SPRAY GUN

Use the spray gun and lance to control and direct the stream of water.

START/STOP SWITCH

Adjust the direction of the start/stop switch to begin or conclude operation accordingly.

TURBO NOZZLE

The turbo nozzle delivers a rotating 0° spray pattern that cleans large areas faster than standard nozzles.

ASSEMBLY

OVERVIEW

This pressure washer can produce very high levels of water pressure and can be used for a variety cleaning applications such as cleaning decks and walkways, washing vehicles and equipement; and removing dirt from home exteriors and fences.

⚠WARNING Do not connect the pressure washer to a power supply until it is fully assembled. To avoid accidental starting and possible serious injury, only connect a power supply when the pressure washer is ready for use.

REMOVING CARTON CONTENTS

⚠WARNING This product requires assembly. Do not attempt to operate this product if any items in the **INCLUDED LIST** are already assembled. These items are not assembled by the manufacturer and should require customer assembly. Using an improperly assembled product can be hazardous and could result in serious personal injury.

- Carefully cut down the sides of the packaging and remove the carton contents.
- Inspect the carton contents. Confirm that all the items in the **INCLUDED LIST** are present and undamaged.
- Recycle or dispose of the packaging materials properly.

FIG. 4

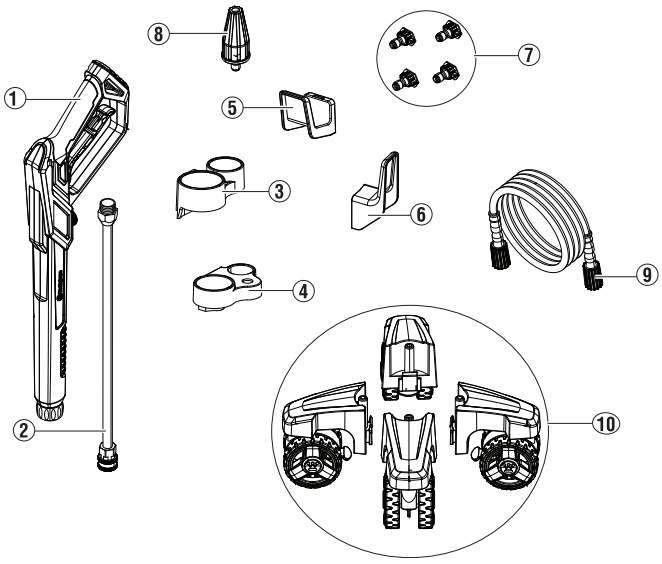

1 - Spray Gun
2 - Lance
3 - Upper Gun Holster
4 - Lower Gun Holster
5 - Hose Retainer
6 - Cord Retainer
7 - Nozzles
8 - Turbo Nozzle
9 - High Pressure Hose
10 - Caster

INCLUDED LIST

See Figure 4.

Pressure Washer, Spray Gun, Lance, Upper Gun Holster, Lower Gun Holster, Hose Retainer, Cord Retainer, Nozzles (0°, 15°, 25°, and soap), Turbo Nozzle, High Pressure Hose, Casters, User Manual

If any parts are missing, contact our service team at service@wpowereq.com or call 1-855-944-3571.

FIG. 5

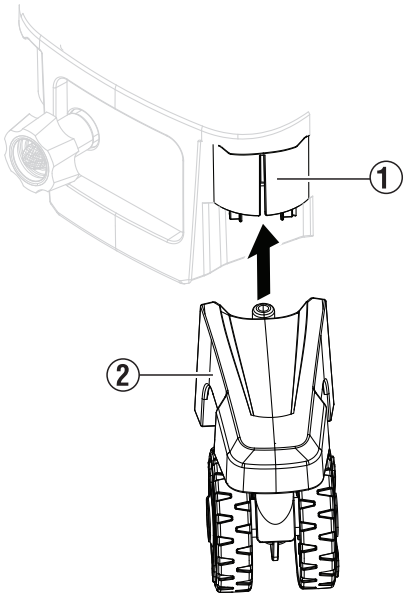

ASSEMBLING THE PRESSURE WASHER

See Figure 5.

- Hold the pressure washer unit at a slight angle.
- Push the casters (2) into the slots (1) at the base of the pressure washer until they snap into place.
- Be sure the casters are secure, then return the unit to a fully upright position.

See Figure 6.

- Align the tabs on the upper gun holster (3) and lower gun holster (4) with the slots on the side and bottom of the pressure washer. Slide the holsters into place.
- Align the tabs on the hose retainer (1) with the slots on the back of the unit.

See Figure 7.

- Align the tabs on the cord retainer (1) with the slots on the side of the unit.
- If desired, place the nozzles, spray gun, lance, and power cord in their storage areas.

ASSEMBLY

CONNECTING THE LANCE TO THE SPRAY GUN

See Figure 8.

- Push the lance into the spray gun and turn clockwise to tighten. **Do not overtighten.**
- Gently pull on the lance to be certain it is secured.

CONNECTING THE HIGH PRESSURE HOSE TO THE SPRAY GUN

See Figure 9.

- Pull the collar on the high pressure hose back and push the hose fitting firmly into the spray gun.
- Screw the collar onto the spray gun and tighten securely.

  NOTE: Be careful not to damage the threads on the spray gun doing so could cause the gun to leak during use.
- Gently pull on the hose to be certain it is secured.

CONNECTING THE HIGH PRESSURE HOSE TO THE PRESSURE WASHER

See Figure 10.

- Uncoil and straighten the high pressure hose to remove any bends or kinks.
- Pull the collar on the high pressure hose back and push the hose fitting firmly into the threaded outlet on the pressure washer.
- Screw the collar onto the outlet and tighten securely.

  NOTE: Be careful not to damage the threads on the outlet doing so could cause the unit to leak during use.
- Gently pull on the hose to be certain it is secured.

FIG. 6

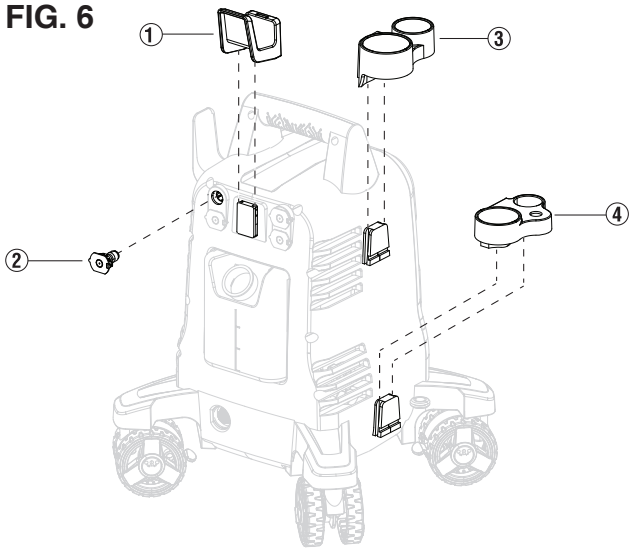

FIG. 7

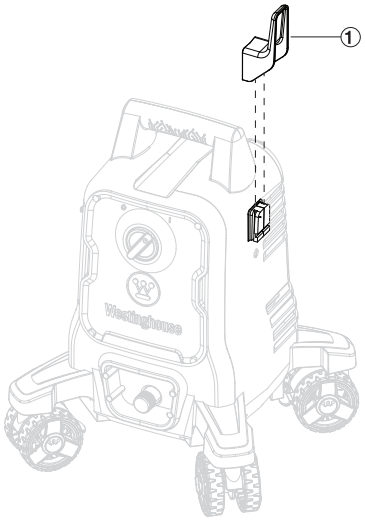

FIG. 8

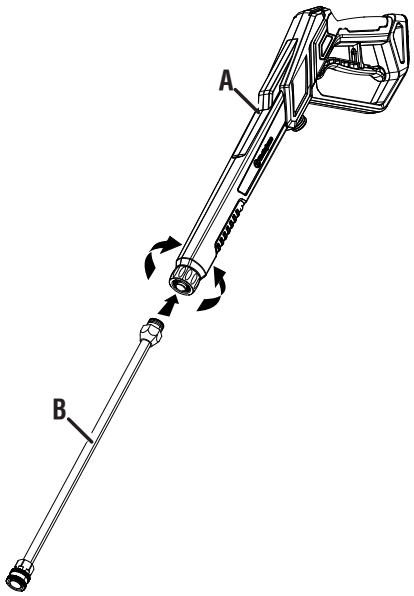

A - Spray Gun
B - Lance

CONNECTING A GARDEN HOSE TO THE PRESSURE WASHER

See Figure 11.

NOTICE Follow local regulations and ordinances when connecting the pressure washer to a water supply. Some jurisdictions may prohibit connecting directly to public drinking water in order to prevent the possibility of chemicals feeding back into the system. Connections made through a backflow preventer or receiver tank are generally permitted.

NOTICE The water used in this device must come from a water main. **DO NOT** use this device with water from a lake, pool, pond, etc. **NEVER** use hot water with this product.

- Turn the water faucet completely off.
- Uncoil and straighten the garden hose to remove any bends or kinks.
- Flush water through the hose for several seconds to remove debris and then turn the faucet off again.
- Inspect the screen inside the water inlet for damage or clogs. Clean or replace as needed. **NEVER** connect a garden hose without the screen in place.
- Insert the garden hose into the water inlet.
- Thread the collar on the inlet onto the garden hose. Tighten securely.

NOTICE ALWAYS turn the water supply "ON " before turning the pressure washer power to "ON". Running the pump dry of water will cause damage to the internal components and render the pressure washer inoperable.

FIG. 9

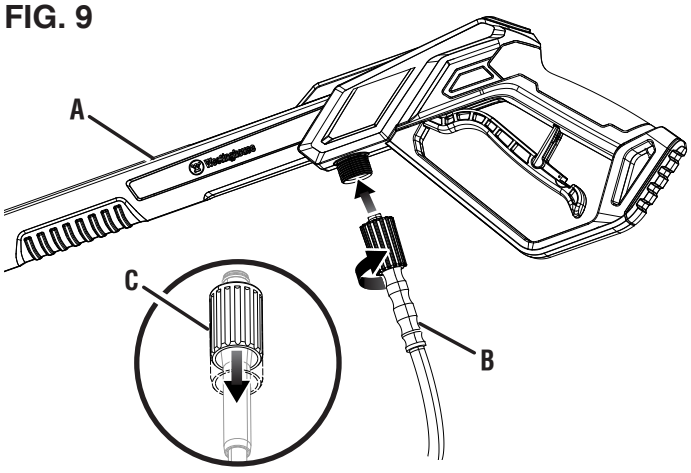

A - Spray Gun
B - High Pressure Hose
C - Collar

FIG. 10

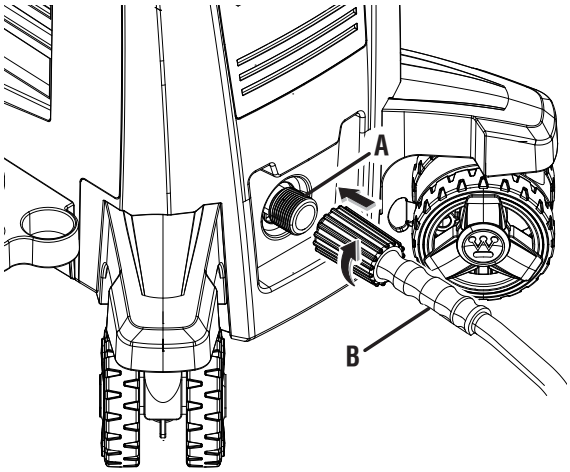

A - Threaded Outlet
B - High Pressure Hose

FIG. 11

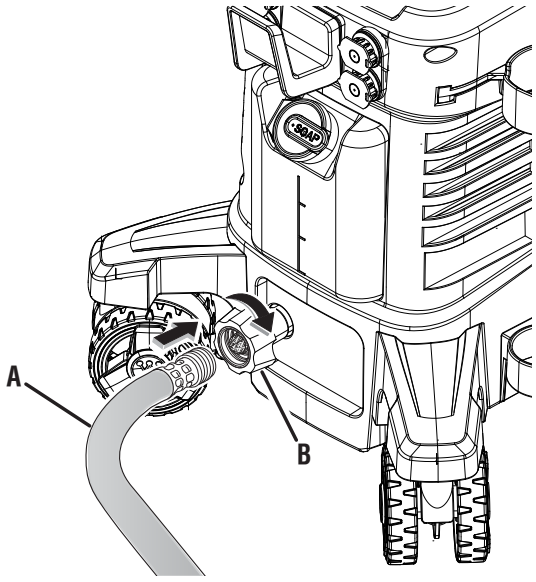

A - Garden Hose
B - Water Inlet

⚠WARNING Do not alter or modify this product unless instructed to so in this manual or by the manufacturer. Do not use attachments or accessories that are not recommended for use with this product. Making unauthorized modifications and using incompatible accessories can damage the unit and may void the warranty.

⚠WARNING **ALWAYS** wear eye protection to prevent injury to eyes when operating the pressure washer.

⚠WARNING **NEVER** spray directly at a person, animal, electrical device, or the unit. Failure to comply with this warning could result in serious injury, electric shock, or death.

STARTING AND STOPPING THE PRESSURE WASHER

See Figure 12.

NOTICE ALWAYS turn the water supply "ON " before turning the pressure washer power to "ON". Running the pump dry of water will cause damage to the internal components and render the pressure washer inoperable.

- Connect a garden hose and turn the water on.
- Completely unwind the power cord and connect it to a grounded 120 volt outlet.

⚠WARNING Keep all connections dry and off the ground. Do not touch the plug with wet hands.

- Hold the spray gun with both hands and point the lance in a safe direction.
- Release the safety lock and squeeze the trigger to release water and air out of the hose. Continue squeezing the trigger until there is a steady stream of water, then release and lock the trigger. Refer to **Using the Spray Gun** later in this section.
- Turn the start/stop switch ON to start the pressure washer. The unit will run for several seconds and shut off. This is a normal function of the auto-start feature.

  NOTE: The unit could be pressurized even if the motor and pump cannot be heard. Always be cautious when around a pressure washer.
- Turn the start/stop switch to OFF to stop the pressure washer.
- When turning off the pressure washer, water pressure may remain in the system. Point the spray gun in a safe direction and pull the trigger to release the water pressure.

FIG. 12

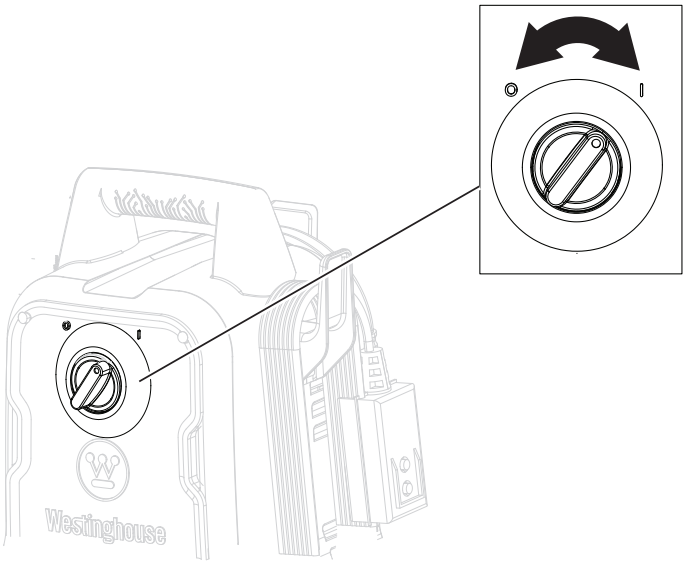

OPERATION

USING THE SPRAY GUN

See Figure 13.

⚠WARNING Hold the spray gun and lance with two hands (one hand to pull the trigger and the other to stabilize the gun). Do not lose control of the spray gun.

- Start the pressure washer.
- Release the safety lock by pushing it down into the slot in the trigger.
- Squeeze and hold the trigger to start the flow of water.
- Release the trigger to stop the flow of water.
- Lock the trigger by pushing it up to its original position.

NOTE: Squeeze the trigger to be sure it is locked and will not move. ALWAYS keep the spray gun locked when not in use.

INSTALLING NOZZLES

See Figure 14.

⚠WARNING ALWAYS turn off the pressure washer, release the pressure in the spray gun, and lock the trigger before removing or installing a nozzle. NEVER point the lance at your face. Failure to comply with this warning could result in serious injury.

- Stop the pressure washer and turn the water faucet completely off.
- Point the spray gun in a safe direction and pull the trigger to release the water pressure.
- Lock the trigger.
- Push the nozzle into the lance until it clicks into place and is secure.
- To remove the nozzle, pull the collar back and move the nozzle away from the lance.

NOZZLE	GENERAL USE
 0°  Turbo	High Pressure. Use to clean concrete, remove tough stains, and strip paint. **Use with caution.**
 15°  25°	Moderate pressure. Safe to use on brick and paved patios.
 Soap	Low Pressure. Safe for cars, windows and decks.

FIG. 13

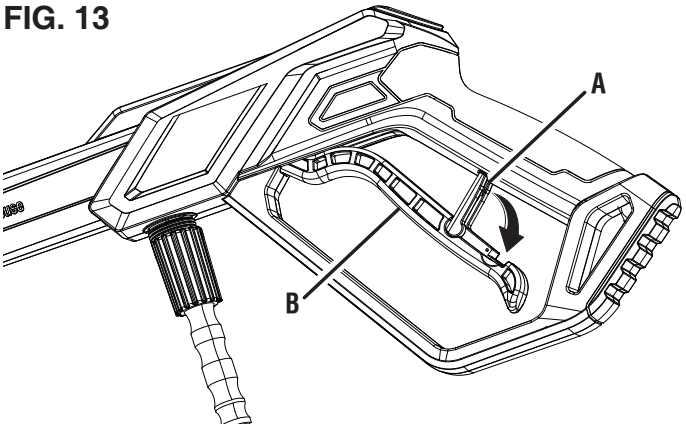

A - Trigger
B - Safety Lock

FIG. 14

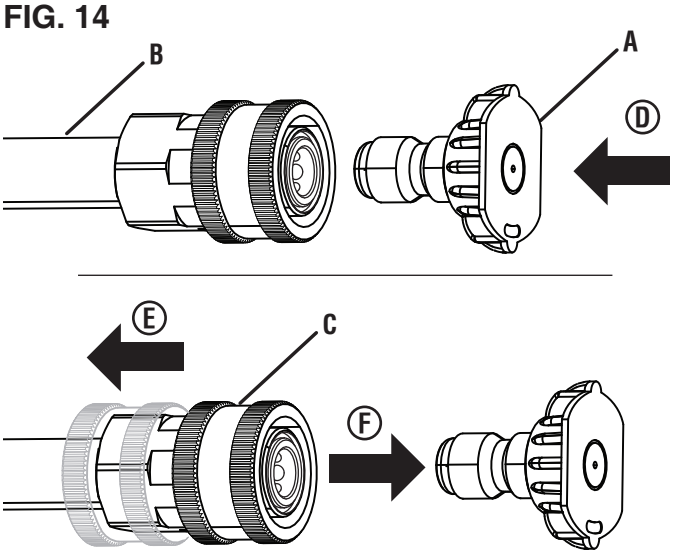

A - Nozzle
B - Lance
C - Collar
D - Push Nozzle In
E - Pull Collar Back
F - Remove Nozzle

CLEANING WITH THE PRESSURE WASHER

See Figures 15 - 16.

To clean with detergent:

- Stop the pressure washer and turn the water faucet completely off.
- Point the spray gun in a safe direction and pull the trigger to release the water pressure.
- Install the soap nozzle. This unit applies detergent under low pressure using the soap nozzle only.
- Fill the soap tank with a properly formulated detergent-to-water ratio, following the detergent manufacturer's instructions.

NOTE: Use detergents designed for pressure washers. The detergent should be the consistency of water. **DO NOT** use

thick, gel-like detergents, as they will clog the pressure washer and can cause damage.

- Turn the water on and start the pressure washer.
- Squeeze the trigger and wait several seconds for detergent to appear in the water stream.
- Start cleaning at the bottom of the surface and work in a side-to-side motion. Do not allow soap to dry on the surface being cleaned.
- Release the trigger to stop the pressure washer.
- Allow the motor to come to a complete stop before squeezing the trigger again.

  NOTE: Squeezing the trigger rapidly will cause the auto-start feature to miss an on/off cycle and may prevent the washer from turning on. Use slow, deliberate trigger pulls to avoid this.
- When finished, remove excess detergent from the soap tank and fill it with clean water. Spray the water through the soap nozzle to flush the system.

To clean without detergent:

- Stop the pressure washer and turn the water faucet completely off.
- Point the spray gun in a safe direction and pull the trigger to release the water pressure.
- If installed, remove the soap nozzle.
- Install an appropriate nozzle for the task being performed.
- Turn the water on and start the pressure washer.
- Release the safety lock and begin pressure washing by squeezing the trigger all the way into the handle.

  NOTE: Always test in a small inconspicuous area to avoid or reduce damage.
- Start cleaning at the bottom of the surface and work in a side-to-side motion.

OPERATING TIPS

- It is normal to hear the motor run intermittently when the trigger is not being squeezed. The pump is priming itself to operate when the trigger is squeezed again.
- To avoid damaging surfaces:
  - Always use an appropriate nozzle
  - Reduce water pressure by adjusting the angle of the stream or by increasing the distance from the nozzle to the surface.
- Always spray detergent on a dry surface. Do not pre-soak surface. Wetting the surface first dilutes the detergent and reduces its cleaning ability.
- For tough stains, it may be necessary to reapply the detergent and use a bristled brush to scrub the stain.
- Keep a nozzle cleaning tool nearby for unclogging the nozzles.
- The O-rings in the high pressure hose should be cleaned regularly and lubricated with non-water soluble grease such as petroleum jelly.
- Turn off the pressure washer after five minutes of inactivity.

FIG. 15

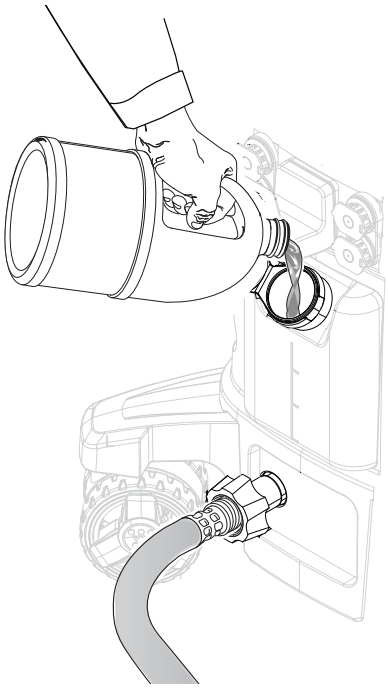

FIG. 16

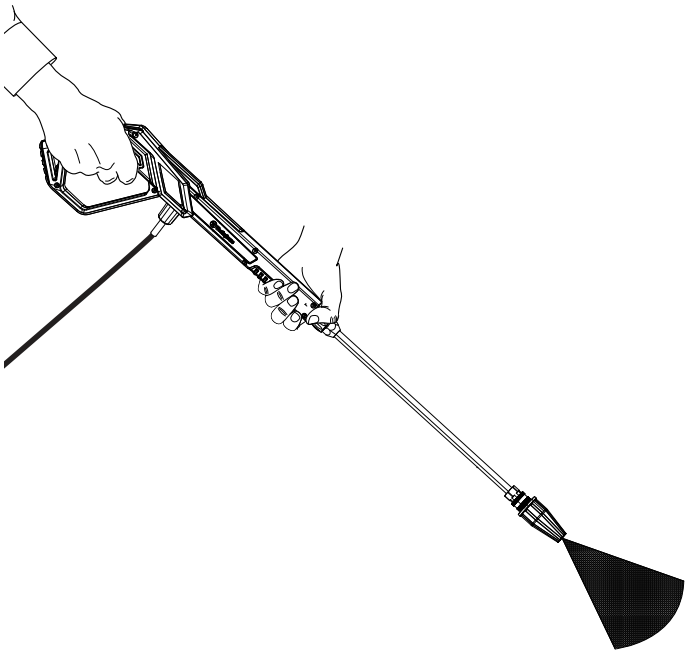

⚠WARNING ALWAYS turn off the pressure washer, release the pressure in the spray gun, and unplug the pressure washer before performing maintenance.

⚠WARNING Replace damaged or worn items with recommended or equivalent replacement parts. Using an incorrect or incompatible part might create a hazard that could result in serious personal injury.

NOTICE Check the physical condition of the product prior to each use. Look for loose bolts, fluid leaks, and other signs of wear. Replace all damaged items. For replacement parts or assistance, contact our customer service team.

To prolong the life of this product, follow the care and maintenance instructions in this section. Contact customer service before servicing any recall or warranty parts.

CLEANING THE PRESSURE WASHER

Do not store or operate the pressure washer in dirty, dusty, or corrosive environments. Do not allow foreign materials and debris to clog the vents on the unit.

NEVER clean the pressure washer with a garden hose. Water can damage the electrical components. If the unit needs to be cleaned, use a soft brush and damp cloth to clean the exterior and use low pressure air (no greater than 25 psi) to clean the vents.

Never use gasoline as a cleaning agent.

CLEANING THE NOZZLES

See Figure 17.

- Stop the pressure washer and turn the water faucet completely off.
- Release the pressure in the spray gun and unplug the pressure washer.
- Remove the nozzle from the spray gun.
- Use a nozzle cleaning tool or fine needle to clean debris from the inside of the nozzle.
- Using a garden hose, back flush water through the nozzle.
- When the nozzle is clean, place it back on the lance or in the nozzle storage area.

CLEANING THE WATER INLET SCREENS

See Figure 18.

The screens inside the garden hose adapter should be cleaned periodically. Remove the screens, rinse them with clean water, and place them back in the inlet.

STORAGE

NOTE: Use commercially available pump protectors to extend the life of the pump. Follow the manufacturer's instructions for use.

- Release the pressure in the spray gun and unplug the pressure washer. Wrap the cord around the cord retainer.
- Remove the garden hose and store it properly. Tilt the pressure washer to allow excess water to drain from the inlet.
- Remove all nozzles and place them in the nozzle storage area.
- Disconnect the high pressure hose and wrap it around the hose retainer.
- Disassemble the spray gun and lance, and place them in the gun holsters.
- Store the pressure washer in a dry, covered location away from extreme heat which could dry out the pump seals and extreme cold which could cause freeze damage.

FIG. 17

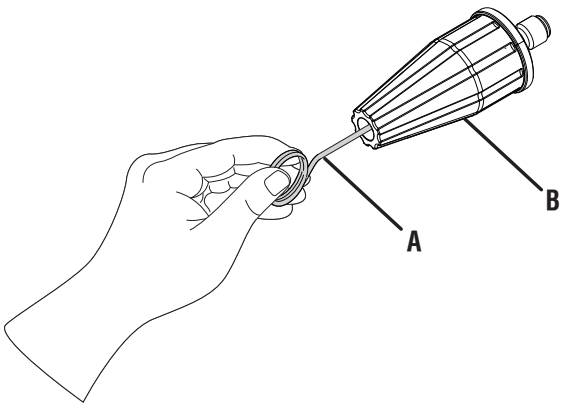

A - Nozzle Cleaning Tool
B - Turbo Nozzle

FIG. 18

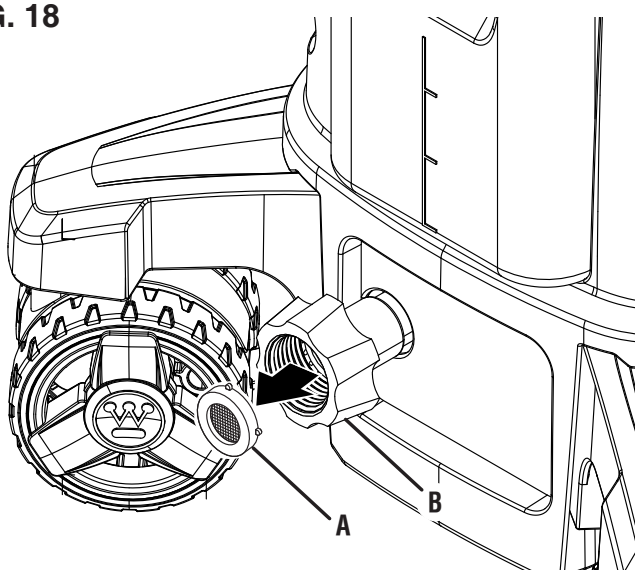

A - Water Inlet
B - Screen

MAINTENANCE

Maintenance parts can be purchased at *parts.wpowereq.com*.

Inlet Filter 04000267-0
Turbo Nozzle ..... PWTN
Nozzle Kit 8855
Nozzle cleaning tool ..... PWSCCT

⚠WARNING Do not use attachments or accessories that are not recommended for use with this product. Making unauthorized modifications and using incompatible accessories can damage the unit and void the warranty.

TROUBLESHOOTING

PROBLEM	POSSIBLE CAUSE	CORRECTION
Unit will not turn on.	Pressure washer is not connected to a power source or the power source isn't grounded	Connect the power cord to a grounded 120 Volt outlet
	Water pressure is in the hose	Pull the trigger to release the water pressure.
	GFCI is tripped	Press the RESET button on the power cord
	Defective motor or power cord.	Contact Westinghouse customer service toll-free at 1 (855) 944-3571.
The unit is running but there is no water flow.	Improper water source	Connect the pressure washer to a water main. Do not use this device with water from a lake, pool, pond, etc.
	Clogged nozzle	Clean the nozzle
	Defective spray lance	Replace the lance
The pressure washer turns on for 2 seconds, shuts off, and will not turn back on.	The auto-start feature is turning the unit off.	When the pressure washer is turned on, the motor may run for 1 - 2 seconds to prime the pump. Then it will automatically shut off until the spray gun trigger is squeezed. **This is normal and does not indicate a problem.**

WARRANTY

WESTINGHOUSE OUTDOOR POWER EQUIPMENT THREE YEAR LIMITED WARRANTY

WESTINGHOUSE OUTDOOR POWER EQUIPMENT'S RESPONSIBILITY

Westinghouse Outdoor Power Equipment LLC ("Westinghouse") warrants to the original purchaser that its Westinghouse line of electric pressure washers will be free from defects in material and workmanship. Under normal use and maintenance from the date of purchase, Westinghouse agrees to repair or replace at Westinghouse's sole discretion, any defective product free of charge at any authorized Westinghouse Authorized Service Dealer within the below listed applications, time periods, limitations, and exclusions. THIS LIMITED WARRANTY IS EXTENDED TO THE ORIGINAL PURCHASER ONLY AND IS NOT TRANSFERABLE TO SUBSEQUENT OWNERS EXCEPT FOR EMISSION RELATED PARTS. For a list of Westinghouse Authorized Service Dealers refer to www.wpowereq.com or call 1-855-944-3571.

OWNER'S RESPONSIBILITY

To ensure hassle-free warranty coverage, it is important that you register your Westinghouse electric pressure washer online at www.wpowereq.com, by automated phone at 1-855-944-3571, or by filling out and returning to Westinghouse the warranty registration card supplied with your pressure washer. Registering your product confirms your warranty coverage and provides a direct link between you and Westinghouse should it become necessary to contact you.

Your receipt for purchase including date, model and serial number must be maintained and presented to Westinghouse customer service in order to obtain warranty service. Proof of purchase rests solely with you, the original purchaser. You must demonstrate reasonable care and use and follow preventive maintenance and storage guidelines as prescribed in the operator's manual for your Westinghouse unit. Should a product difficulty occur, you must, at your expense, deliver or ship your Westinghouse unit to an Authorized Service Dealer for warranty repairs (which must occur within the applicable warranty period), and arrange for pick-up or return of your unit after the repairs have been made. If proof of purchase is not available to establish purchase date nor is the product registered as described herein, the date of manufacturing as recorded

To find the Westinghouse Authorized Service Dealer nearest to you, call Westinghouse customer service and support at 1-855-944-3571 or visit the "Locate a Service Dealer" page at www.wpowereq.com Should you require assistance or have questions concerning Westinghouse's Warranty Statement, you can contact us through online at www.wpowereq.com or call 1-855-944-3571.

PRODUCT WARRANTY APPLICATIONS AND PRODUCT WARRANTY PERIODS

CONSUMER APPLICATION

For the purposes of this limited warranty, "Consumer Application" means usage by the original purchaser for the purpose of personal residential household or recreational use. For those using this product for a consumer application, the following warranty terms apply:

Parts and labor will be fully covered for a period of one year from the date of purchase.

Parts only will be fully covered for a period of two years from the date of purchase.

At Westinghouse's sole discretion, certain replacements be fully covered for a period of three years from the date of purchase.

COMMERCIAL APPLICATION

For the purposes of this limited warranty, "Commercial Application" means usage by the original purchaser for the purpose of income producing, business relation use. Once a Westinghouse electric pressure washer has been used for income producing and business related purposes, it shall thereafter be considered a product used for a "Commercial Application" and the following warranty terms apply:

Parts and labor will be fully covered for a period of ninety days from the date of purchase.

EXCLUSIONS

The following items are excluded from warranty coverage:

- Utilization of non-Westinghouse replacement parts except where authorized by Westinghouse in writing
- Costs of routine/normal maintenance
- Repairs or diagnostics performed by a non-authorized service dealer except where authorized by Westinghouse in writing
- Product failures due to normal wear and tear, accident, misuse, abuse, negligence, or improper use
- Product failures due to any external cause, including but not limited to: collision, theft, vandalism, riot, war, fire, freezing, lightning, earthquake, windstorm, hail, water damage, flood damage, tornado damage, rodent/pest related damage, or hurricane damage
- Products that are modified or altered in a manner not authorized in writing by Westinghouse
- Any incidental, consequential, or indirect damages caused by defects in materials or workmanship
- Any incidental, consequential, or indirect damages caused by delay in repair or replacement of defective part(s)
- Product failure due to misapplication
- Telephone, cellular phone, fax, internet, or any other communication-related expenses \
- Expenses related to "customer instruction" or troubleshooting where no manufacturing defect is found
- Overnight freight or special shipping costs for replacement parts
- Overtime, holiday, or emergency labor costs

DISCLAIMER OF IMPLIED WARRANTIES

This limited warranty is in lieu of all other expressed or implied warranties, including any warranty of FITNESS FOR A PARTICULAR PURPOSE OR USE and any IMPLIED WARRANTY OF MERCHANTABILITY otherwise applicable to Westinghouse's line of electric pressure washers and its affiliated companies shall not be liable for any special, incidental or consequential damage, including lost profits. There are no warranties extended other than as provided herein. This limited warranty may be modified only by Westinghouse Outdoor Power Equipment LLC. Any implied warranties allowed by law shall be limited in duration to the terms of the express warranty provided herein. Some states do not allow the exclusion or limitation of incidental or consequential damages, so the above limitation may not apply to you. This warranty gives you specific legal rights. You also have other rights from state to state. WESTINGHOUSE OUTDOOR POWER EQUIPMENT LLC'S ONLY LIABILITY SHALL BE THE REPAIR OR REPLACEMENT AS STATED ABOVE. IN NO EVENT SHALL WESTINGHOUSE BE LIABLE FOR ANY INCIDENTAL OR CONSEQUENTIAL DAMAGES, EVEN IF SUCH DAMAGES ARE A DIRECT RESULT OF MWE INVESTMENTS, LLC'S NEGLIGENCE. Some states do not allow the exclusion or limitation of incidental or consequential damages, so the above limitation may not apply to you.

This limited warranty is given by Westinghouse Outdoor Power Equipment LLC (777 Manor Park Drive, Columbus, OH 43228).

NOTES/NOTAS

TABLA DE CONTENIDO

Introducción 2-3
Seguridad 4-7
Eléctrico 8
Componentes 9
Asamblea 10-12
Operación 13-15
Mantenimiento 16-17
Solución de problemas 17
Garantía 18
Línea directa de servicio/Dirección de la empresa ..... Pagina anterior

INTRODUCCIÓN

⚠ADVERTENCIA Este producto y otras sustancias que pueden transmitirse por el aire debido a su uso contienen sustancias químicas, incluido plomo, que el Estado de California reconoce como causantes de cáncer, defectos de nacimiento u otros daños reproductivos. **Lávese las manos después de manipular.** Para obtener más información, visite www.P65warnings.ca.gov.

DESCARGOS DE RESPONSABILIDAD

Toda la información, ilustraciones y especificaciones de este manual estaban vigentes al momento de su publicación. Las ilustraciones utilizadas en este manual se ofrecen únicamente como referencias representativas. Nos reservamos el derecho de realizar cualquier cambio en las especificaciones o el diseño sin previo aviso.

RESERVADOS TODOS LOS DERECHOS

Todos los derechos reservados. No se permite la reproducción en ningún formato sin el permiso por escrito de Westinghouse Outdoor Power Equipment.



⚠PELIGRO Lea este manual antes de utilizar o realizar tareas de mantenimiento en este producto. No seguir las instrucciones y precauciones de seguridad de este manual puede provocar lesiones graves o la muerte.

ACTUALIZACIONES

Los manuales de usuario más recientes de los productos Westinghouse se pueden encontrar en la pestaña de soporte. *wpowereq.com/pages/manuals*

O escanee el siguiente código QR con la cámara de un teléfono inteligente para ser dirigido al enlace.

REGISTRO DE PRODUCTO

Para una cobertura de garantía sin problemas, es importante registrar el producto Westinghouse.

Registrarse por:

- Completar y enviar por correo la tarjeta de registro del producto incluida en la caja.
- Registrar el producto en línea en: *www.wpowereq.com/ paginas/registro-de-garantia*
- Escanee el código QR anterior con la cámara de un teléfono inteligente para ser dirigido al enlace de registro móvil.

Para sus registros

Fecha de compra: _____

Número de modelo: _____

Número de serie: _____

Lugar de compra: _____

- Enviando la siguiente información del producto a:

  Energía para exteriores Westinghouse

  Registro de garantía

  777 calle Manor Park

  Colón, Ohio 43228

IMPORTANTE: Conserve el recibo de compra para disfrutar de una cobertura de garantía sin problemas.

INTRODUCCIÓN

PRESUPUESTO

Temperatura del agua	Solo agua fría
Presión máxima	2300 PSI
Presión máxima nominal	1900 PSI
Caudal máximo de agua	1,76 galones estadounidenses por minuto (6,66 lpm)
Caudal de agua nominal	1,2 galones estadounidenses por minuto (4,54 lpm)
Fase	Soltero
Aporte	120 V, solo CA, 60 Hz, 13 amperios

⚠ADVERTENCIA **NUNCA** No rocíe directamente a una persona, un animal, un dispositivo eléctrico o la unidad misma. El incumplimiento de esta advertencia podría provocar lesiones graves, descargas eléctricas o la muerte.

AVISO **NUNCA** Deje que la bomba de la hidrolavadora funcione durante más de un minuto después de cerrar el suministro de agua. Esto puede provocar que el motor y la bomba se sobrecalienten y fallen. **SIEMPRE** Desenrolle completamente la manguera del jardín y retire cualquier objeto que pueda estar restringiendo o impidiendo el flujo de agua a la máquina.

AVISO ¡Gracias por elegir Westinghouse! LEA ESTO ANTES DE DEVOLVER ESTE PRODUCTO POR CUALQUIER MOTIVO.

GUARDE ESTE MANUAL PARA FUTURAS CONSULTAS.

¿TIENES PREGUNTAS?
Envíenos un correo electrónico a service@wpowereq.com
o llame al 1-855-944-3571

SEGURIDAD

DEFINICIONES DE SEGURIDAD

Las palabras PELIGRO, ADVERTENCIA, PRECAUCIÓN y AVISO se utilizan en todo este manual para destacar información importante. Asegúrese de que todas las personas que utilicen, realicen tareas de mantenimiento o se encuentren cerca de la hidrolavadora conozcan el significado de esta información de seguridad.



Este símbolo de alerta de seguridad aparece en la mayoría de las declaraciones de seguridad. Significa atención, esté alerta, ¡la seguridad está en juego! Lea y respete el mensaje que sigue al símbolo de alerta de seguridad.

⚠PELIGRO Indica una situación peligrosa que, si no se evita, provocará la muerte o lesiones graves.

⚠ADVERTENCIA Indica una situación peligrosa que, si no se evita, podría provocar la muerte o lesiones graves.

⚠PRECAUCIÓN Indica una situación peligrosa que, si no se evita, podría provocar lesiones leves o moderadas.

AVISO Indica una situación que puede causar daños a la hidrolavadora, a la propiedad personal y/o al medio ambiente, o provocar que el equipo funcione incorrectamente.

NOTA: Indica un procedimiento, práctica o condición que se debe seguir para que la hidrolavadora funcione de la manera prevista.

SIMBOLOS DE SEGURIDAD

Siga toda la información de seguridad contenida en este manual del usuario, así como la información contenida en la etiqueta del producto.

Símbolo	Descripción
	Símbolo de alerta de seguridad
	Riesgo de inyección.
	Descarga eléctrica
	Riesgo de explosión. Nunca pulverice líquidos inflamables. Los líquidos inflamables y sus vapores pueden ser explosivos.
	No utilizar en condiciones húmedas
	Lea las instrucciones del fabricante
	Contragolpe.
	Construcción con doble aislamiento
	Use protección para los ojos y los oídos.

SEGURIDAD

⚠ADVERTENCIA Para reducir el riesgo de lesiones, el usuario debe leer y comprender las instrucciones antes de usar este producto.

⚠ADVERTENCIA **Riesgo de inyección de líquido.** Nunca rocíe a personas o animales, ya que podría causar lesiones. Active el seguro del gatillo cuando no utilice la hidrolavadora.

⚠ADVERTENCIA Al utilizar este producto, siempre se deben seguir precauciones básicas, incluyendo las siguientes:

- Lea siempre todas las instrucciones antes de utilizar el producto.
- Comprenda todos los aspectos operativos de la hidrolavadora descritos en este manual para evitar lesiones personales y/o daños a la propiedad.
- Comprenda y sepa cómo detener el producto de manera segura y purgar las presiones rápidamente. Familiarícese con todos los controles.
- Siga las instrucciones de mantenimiento especificadas en el manual.
- No utilice la hidrolavadora bajo la influencia del alcohol o drogas.
- Mantenga el área de operación libre de personas, animales y objetos peligrosos.
- No se estire demasiado ni se pare sobre un soporte inestable. Mantenga una buena posición y un buen equilibrio en todo momento.
- La hidrolavadora está equipada con un interruptor de circuito por falla a tierra (GFCI) de clase A que reduce en gran medida la posibilidad de descarga eléctrica mientras la unidad está en uso. Si es necesario reemplazar el enchufe o el cable, utilice únicamente piezas de repuesto idénticas.
- No leer ni seguir las instrucciones del manual del usuario podría provocar la muerte, lesiones corporales y/o daños a la propiedad.
- Cuando utilice la hidrolavadora cerca de niños, asegúrese de que estén supervisados por un adulto para evitar lesiones. Nunca permita que un niño utilice la hidrolavadora.
- Esta hidrolavadora cumple con las normas de seguridad y de consumo de la CSA y otras normas. No modifique ni reconstruya ninguna pieza de la hidrolavadora.
- Mantenga el equilibrio y la estabilidad mientras utiliza la hidrolavadora. Las superficies se vuelven resbaladizas cuando están mojadas y son más resbaladizas cuando se utiliza un detergente o un limpiador.
- Nunca opere la hidrolavadora descalzo, con sandalias o zapatos abiertos.
- No toque el aerosol de alta presión con los dedos, las manos o los pies, y tenga cuidado de evitar cualquier contacto con los ojos, ya que el potente aerosol puede causar ceguera o perforaciones en la piel.
- Utilice siempre protección para los ojos para evitar lesiones en los ojos al utilizar la hidrolavadora.
- Para evitar accidentes que causen lesiones, utilice siempre el seguro del gatillo cuando la hidrolavadora no esté en uso, incluso si la pulverización se detiene por un momento.
- Apunte la pistola rociadora hacia una dirección segura cuando comience a utilizar la hidrolavadora.
- Nunca rocíe directamente a una persona, un animal, un dispositivo eléctrico o la unidad. La hidrolavadora puede romper el vidrio si entra en contacto directo con ella.
- Sujete la pistola pulverizadora y la lanza con dos manos (una mano para apretar el gatillo y la otra para estabilizar la pistola).
- Después de utilizar la hidrolavadora, puede quedar presión de agua en el sistema. Para liberar la presión, apunte la pistola rociadora hacia una dirección segura y apriete el gatillo.
- Nunca pulverice líquidos inflamables.
- Nunca utilice la hidrolavadora en áreas que contengan polvo, líquidos o vapores combustibles.
- Examine la manguera periódicamente. Reemplácela si está dañada. Debido a la alta presión que se genera, la manguera no se puede reparar si está cortada o dañada.
- Utilice únicamente detergente específicamente formulado para hidrolavadoras y siga las instrucciones de la etiqueta del detergente.
- El detergente puede ser nocivo para la piel, los ojos y los pulmones. Tenga cuidado al manipular productos químicos. El jabón para lavar platos y la ropa es demasiado espeso y obstruirá la boquilla de la botella de detergente.

AVISO Guarde la hidrolavadora en un lugar cerrado y con calefacción para evitar que el agua de la unidad se congele y se expanda. Cuando el agua se congela y se expande, la bomba de alta presión se agrietará y dejará inoperativa la hidrolavadora. Se recomienda utilizar un protector de bomba (no incluido) para proteger las bombas contra la congelación y el agrietamiento.

- Nunca utilice agua caliente con la hidrolavadora, ya que se sobrecalentará y dañará los sellos y los componentes de la bomba de alta presión, que no se pueden reparar.
- Nunca deje la hidrolavadora encendida sin supervisión.
- Abra siempre el suministro de agua antes de encender la hidrolavadora. Si se hace funcionar la bomba sin agua, se dañarán los componentes internos y la hidrolavadora dejará de funcionar.

SEGURIDAD

- Nunca utilice un suministro de agua a la hidrolavadora que exceda un máximo de 150 PSI.
- Nunca desconecte la manguera de alta presión de la hidrolavadora mientras el sistema esté presurizado.
- Nunca active permanentemente los mecanismos de gatillo de la pistola pulverizadora.
- Nunca opere la hidrolavadora a menos que todos los componentes estén conectados.
- Nunca deje que la bomba de la hidrolavadora funcione más de un minuto después de haber cerrado el suministro de agua. Esto puede provocar que el motor y la bomba se sobrecalienten y fallen.
- Nunca utilice un cable de extensión.
- Nunca utilice un cable de extensión, ya que puede provocar una caída de tensión y quemar el motor. El uso de un cable de extensión aumenta el riesgo de descarga eléctrica para el operador.
- Nunca utilice lanzas u otras piezas que no sean compatibles con esta unidad Westinghouse específica.
- Nunca rocíe ninguna toma eléctrica con la hidrolavadora.
- Inspeccione el cable de alimentación antes de usarlo. No lo use si está dañado.
- Mantenga todas las conexiones secas y alejadas del suelo. No toque el enchufe con las manos mojadas.
- Conserve estas instrucciones. Consúltelas con frecuencia y utilícelas para instruir a cualquier persona que pueda utilizar este producto.

SEGURIDAD

ETIQUETAS Y CALCOMANÍAS DE SEGURIDAD

Vea la figura 1. La siguiente información se encuentra en las etiquetas y calcomanías.

Especificaciones (1)

(Ver página 3)

Instrucciones de arranque fácil (2)

Consulte la etiqueta “Instrucciones de inicio fácil” y las instrucciones en el *Operaciones* Sección al iniciar y detener la hidrolavadora.

Proposición 65 (3) de California

Cáncer y daños reproductivos -
www.P65Warnings.ca.gov/product

Símbolos de seguridad (4)

(Ver página 4)

ADVERTENCIA (5)

- No leer ni seguir las instrucciones de los manuales del usuario podría provocar la muerte, lesiones corporales y/o daños a la propiedad.
- SIEMPRE apunte la pistola en una dirección segura y apriete el gatillo de la pistola rociadora para liberar la presión y evitar el contragolpe cada vez.
- La pistola pulverizadora retrocede: sujétela firmemente con las dos manos.
- Riesgo de inyección de líquido. Nunca rocíe el producto sobre personas o animales, ya que podría causar lesiones. Active el seguro del gatillo cuando no utilice la hidrolavadora.
- Riesgo de lesiones oculares. Tenga siempre cuidado. Utilice gafas de seguridad con protección lateral.
- Riesgo de electrocución. Nunca rocíe agua sobre ninguna fuente de energía eléctrica.
- No guarde la máquina ni los accesorios en un lugar donde la temperatura pueda descender por debajo de los 40 °F (4,5 °C).

Aviso de precaución (6)

Antes de realizar tareas de mantenimiento, limpieza o retirar piezas, apague el equipo y alivie la presión.

Figura 1

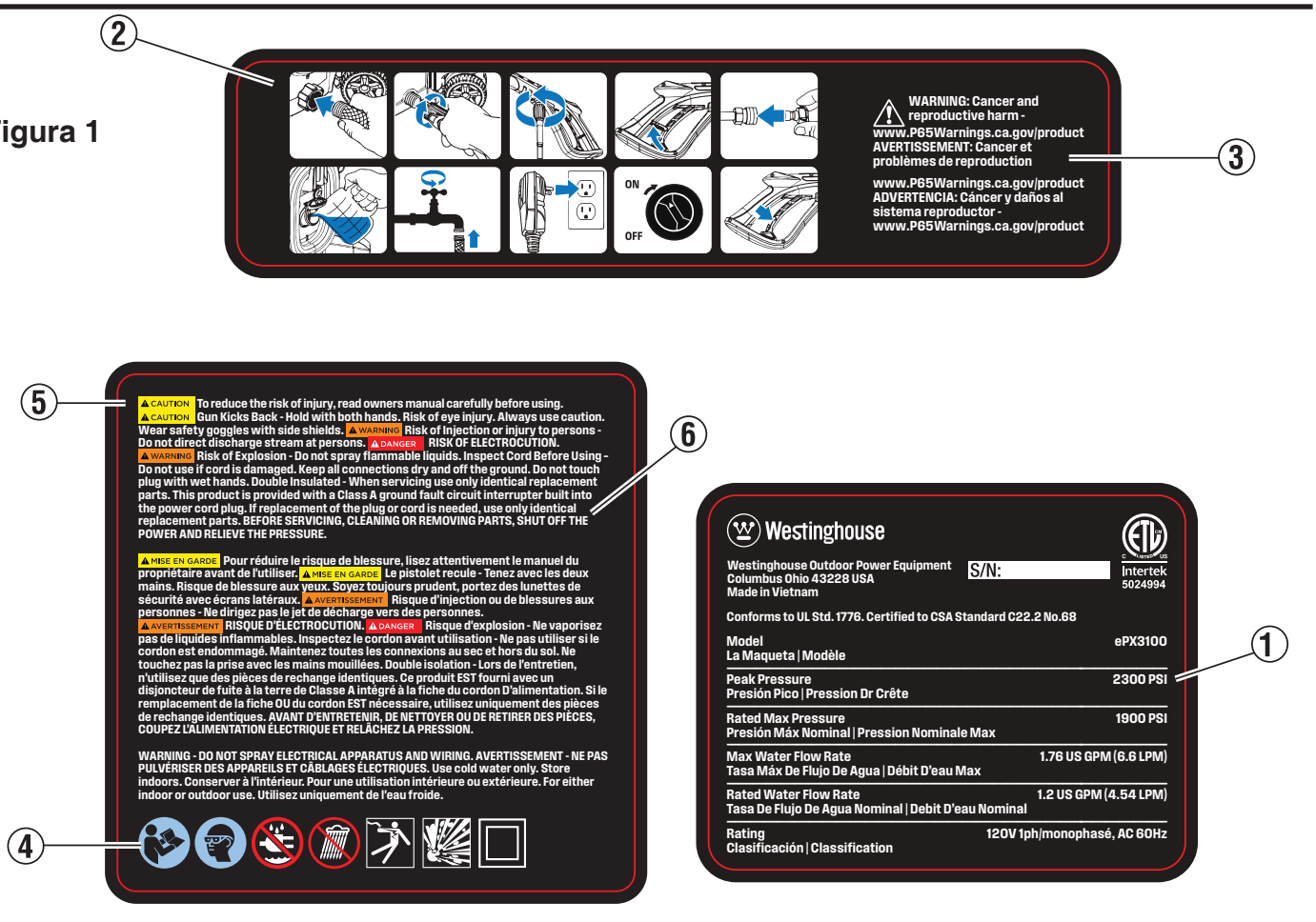

ELÉCTRICO

DOBLE AISLAMIENTO

El doble aislamiento elimina la necesidad de un cable de alimentación de tres hilos con conexión a tierra. Los productos con doble aislamiento no necesitan conexión a tierra porque las partes metálicas expuestas están cubiertas con un aislamiento protector que las aísla de los componentes metálicos internos del motor.

ADVERTENCIA Un sistema de doble aislamiento está diseñado para proteger contra descargas eléctricas causadas por una rotura en el aislamiento interno del producto. Para evitar descargas eléctricas, siga todos los procedimientos de seguridad habituales.

NOTA: Los productos con doble aislamiento solo deben ser reparados por técnicos de servicio calificados. Para obtener más información, comuníquese con el servicio de atención al cliente de Westinghouse al 1 (855) 944-3571.

MANTENIMIENTO DE UN APARATO CON DOBLE AISLAMIENTO

En un producto con doble aislamiento, se proporcionan dos sistemas de aislamiento en lugar de la conexión a tierra. No se proporcionan medios de conexión a tierra para un producto con doble aislamiento, ni se deben agregar medios de conexión a tierra al producto.

Un producto con doble aislamiento está marcado con las palabras " **DOBLE AISLAMIENTO** " o " **DOBLE AISLAMIENTO** ". Este símbolo⧈ También puede estar marcado en el producto.

MOTOR DE CA

El motor eléctrico de este producto fue diseñado para funcionar con **una fuente de alimentación de CA nominal de 120 V/60 Hz (circuito doméstico promedio de EE. UU.)** No está diseñado para funcionar con corriente continua (CC). Una caída de voltaje significativa provocará una pérdida de potencia y podría dañar el motor.

PROTECCIÓN POR INTERRUPTOR DE CIRCUITO POR FALLA A TIERRA

Vea la figura 2.

Esta hidrolavadora está equipada con un interruptor de circuito por falla a tierra (GFCI) de clase A integrado en el enchufe del cable de alimentación. Este dispositivo proporciona protección adicional contra el riesgo de descarga eléctrica. Un GFCI protege contra corrientes de falla a tierra, como la corriente que fluiría a través de una persona parada sobre una superficie mojada mientras sostiene un producto con un aislamiento defectuoso. Los enchufes GFCI no protegen contra descargas eléctricas, cortocircuitos y sobrecargas. Si es necesario reemplazar el enchufe o el cable, utilice únicamente piezas de repuesto idénticas que incluyan protección GFCI de clase A.

Para probar el GFCI:

- Conecte el cable de alimentación a un receptáculo.
- Presione el botón TEST y escuche un sonido que indique que la conexión a la fuente de alimentación se interrumpió.
- Pulse el botón RESET para restablecer la energía del dispositivo. La luz LED se encenderá cuando se restablezca la energía.

Pruebe el GFCI mensualmente para garantizar su correcto funcionamiento.

Figura 2

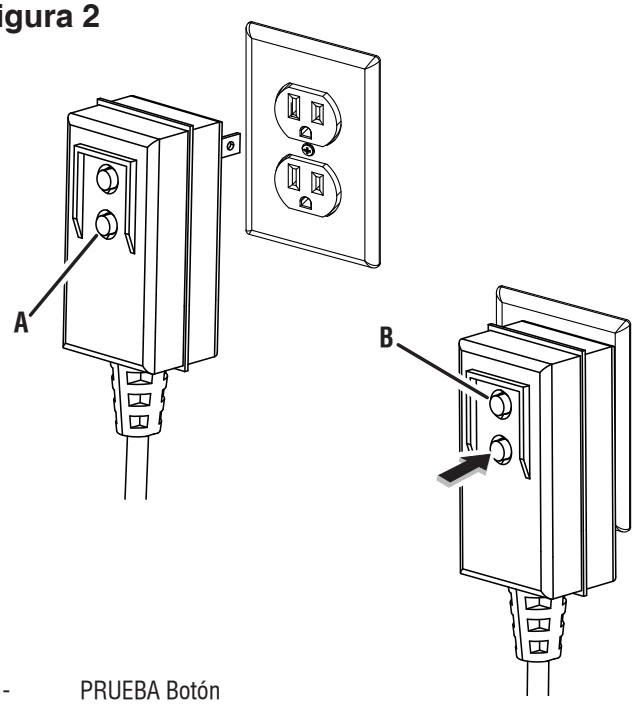

A - PRUEBA Botón
B - REINICIAR Botón

COMPONENTES

Figura 3

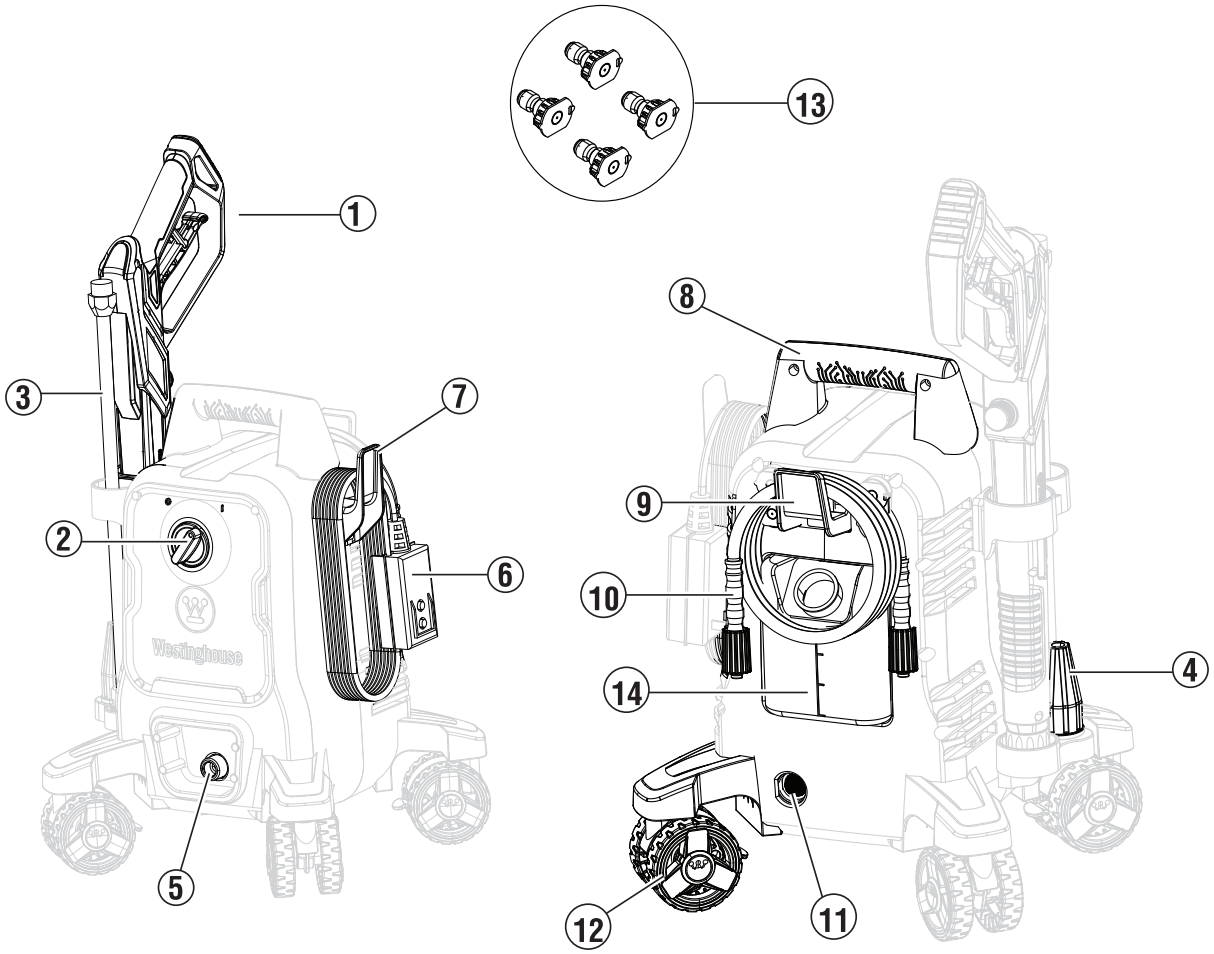

1 - Pistola rociadora
2 - Interruptor de arranque/parada
3 - Lanza
4 - Boquilla turbo
5 - Salida roscada
6 - Cable de alimentación
7 - Retenedor de cable
8 - Manejar
9 - Retenedor de manguera
10 - Manguera de alta presión
11 - Entrada de agua
12 - Castor
13 - Boquillas
14 - Tanque de jabón

COMPRENDIENDO LA HIDROLAVADORA

Vea la figura 3.

Para reducir el riesgo de lesiones y fallas del producto, lea y comprenda la información de este manual del usuario, así como la información en la etiqueta del producto.

RETENEDOR DE CABLE

Cuando no esté en uso, enrolle el cable de alimentación y cuélguelo en el costado de la hidrolavadora.

MANEJAR

Utilice el asa para transportar la unidad.

MANGUERA DE ALTA PRESIÓN

La manguera de alta presión incluida con esta unidad es liviana, flexible y duradera. Cuando no se utiliza, la manguera se puede guardar en el soporte de la manguera.

BOQUILLAS

Esta unidad incluye boquillas de distintos tamaños que pueden utilizarse para distintas aplicaciones de limpieza.

TANQUE DE JABÓN

Utilice el tanque de jabón para agregar detergente.

PISTOLA ROCIADORA

Utilice la pistola rociadora y la lanza para controlar y dirigir el chorro de agua.

INTERRUPTOR DE INICIO/PARADA

Ajuste la dirección del interruptor de inicio/parada para iniciar o finalizar la operación según corresponda.

BOQUILLA TURBO

La boquilla turbo ofrece un patrón de rociado giratorio de 0° que limpia áreas grandes más rápido que las boquillas estándar.

ASAMBLEA

DESCRIPCIÓN GENERAL

Esta hidrolavadora puede producir niveles muy altos de presión de agua y se puede utilizar para una variedad de aplicaciones de limpieza, como limpiar terrazas y pasillos, lavar vehículos y equipos, y eliminar la suciedad de exteriores de casas y cercas.

⚠ADVERTENCIA No conecte la hidrolavadora a una fuente de alimentación hasta que esté completamente ensamblada. Para evitar el arranque accidental y posibles lesiones graves, conecte la hidrolavadora a una fuente de alimentación únicamente cuando esté lista para su uso.

CÓMO RETIRAR EL CONTENIDO DEL CARTÓN

⚠ADVERTENCIA Este producto requiere ensamblaje. No intente utilizar este producto si alguno de los elementos en el **LISTA INCLUIDA** ya estan montados Estos artículos no están ensamblados por el fabricante y deben ser ensamblados por el cliente. El uso de un producto ensamblado incorrectamente puede ser peligroso y provocar lesiones personales graves.

- Corte con cuidado los lados del embalaje y retire el contenido de la caja.
- Inspeccione el contenido de la caja. Confirme que todos los elementos estén en la caja. **LISTA INCLUIDA** están presentes y sin daños.

Figura 4

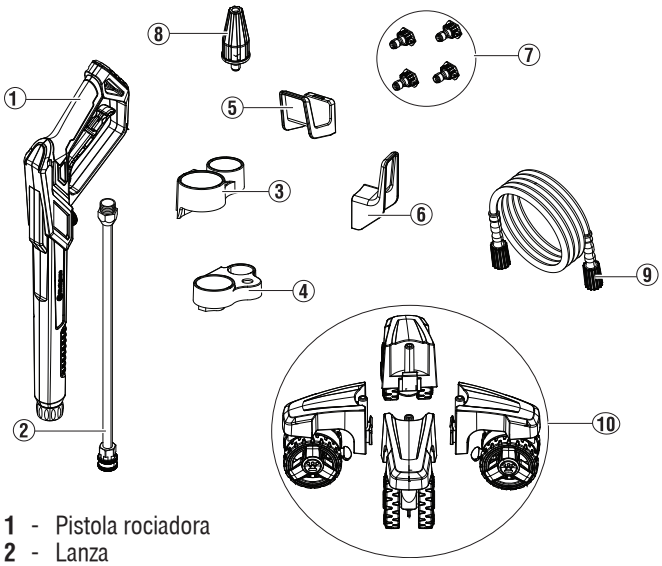

1 - Pistola rociadora
2 - Lanza
3 - Funda de pistola superior
4 - Funda de pistola inferior
5 - Retenedor de manguera
6 - Retenedor de cable
7 - Boquillas
8 - Boquilla turbo
9 - Manguera de alta presión
10 - Castor

- Recicle o deseche los materiales de embalaje de forma adecuada.

LISTA INCLUIDA

Vea la figura 4.

Hidrolavadora, Pistola pulverizadora, Lanza, Funda de pistola superior, Funda de pistola inferior, Retenedor de manguera, Retenedor de cable, Boquillas (0 ° , 15 ° , 25 ° , y jabón), boquilla turbo, manguera de alta presión, ruedas, manual del usuario

Figura 5

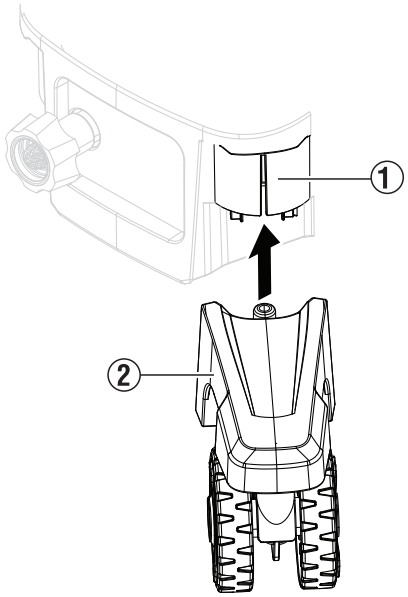

Si falta alguna pieza, comuníquese con nuestro equipo de servicio al service@wpowereq.com o llame al 1-855-944-3571.

MONTAJE DE LA HIDROLAVADORA

Vea la figura 5.

- Sostenga la unidad de hidrolavadora en un ligero ángulo.
- Empuje las ruedas (2) en las ranuras (1) de la base de la hidrolavadora hasta que encajen en su lugar.
- Asegúrese de que las ruedas estén seguras y luego devuelva la unidad a una posición completamente vertical.
- *Vea la figura 6.*
- Alinee las pestañas de la funda superior de la pistola (3) y de la funda inferior de la pistola (4) con las ranuras en el costado y en la parte inferior de la hidrolavadora. Deslice las fundas hasta colocarlas en su lugar.
- Alinee las pestañas del retenedor de la manguera (1) con las ranuras en la parte posterior de la unidad.
- *Vea la figura 7.*
- Alinee las pestañas del retenedor del cable (1) con las ranuras en el costado de la unidad.
- Si lo desea, coloque las boquillas, la pistola rociadora, la lanza y el cable de alimentación en sus áreas de almacenamiento.

ASAMBLEA

CONECTANDO LA LANZA A LA PISTOLA ROCIADORA

Vea la figura 8.

- Empuje la lanza dentro de la pistola rociadora y gírela en el sentido de las agujas del reloj para apretarla. **No apriete demasiado.**
- Tire suavemente de la lanza para asegurarse de que esté asegurada.

CONEXIÓN DE LA MANGUERA DE ALTA PRESIÓN A LA PISTOLA PULVERIZADORA

Vea la figura 9.

- Tire hacia atrás el collar de la manguera de alta presión y empuje firmemente el conector de la manguera dentro de la pistola rociadora.
- Enrosque el collar en la pistola pulverizadora y apriételo firmemente.

NOTA: Tenga cuidado de no dañar las roscas de la pistola rociadora, ya que esto podría provocar que la pistola tenga fugas durante el uso.

- Tire suavemente de la manguera para asegurarse de que esté asegurada.

CONEXIÓN DE LA MANGUERA DE ALTA PRESIÓN A LA HIDROLAVADORA

Vea la figura 10.

- Desenrolle y enderece la manguera de alta presión para eliminar cualquier doblez o torcedura.
- Tire hacia atrás el collar de la manguera de alta presión y empuje firmemente la conexión de la manguera en la salida roscada de la hidrolavadora.
- Atornille el collar en la salida y apriételo firmemente.

NOTA: Tenga cuidado de no dañar las roscas de la salida, ya que esto podría provocar que la unidad tenga fugas durante el uso.

- Tire suavemente de la manguera para asegurarse de que esté asegurada.

Figura 6

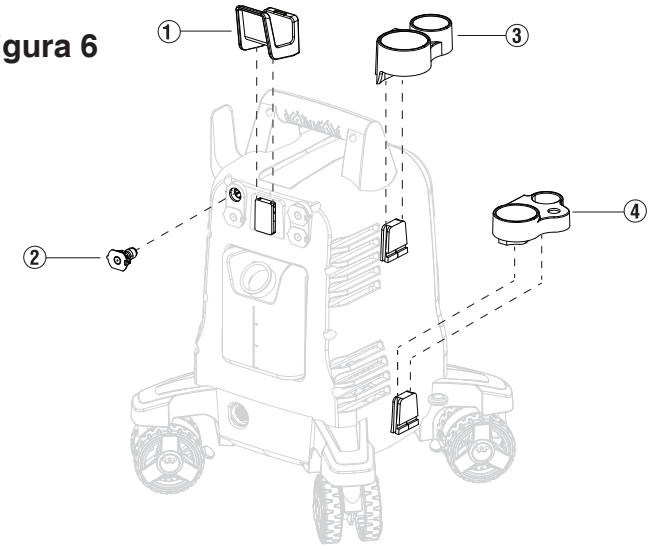

Figura 7

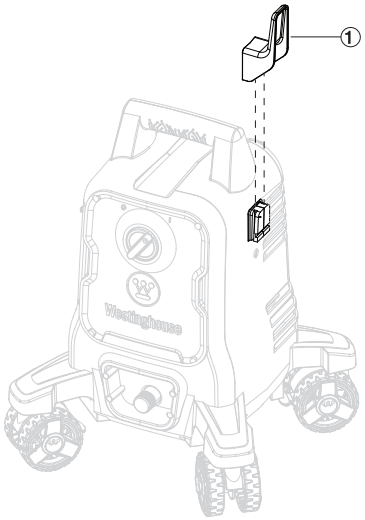

Figura 8

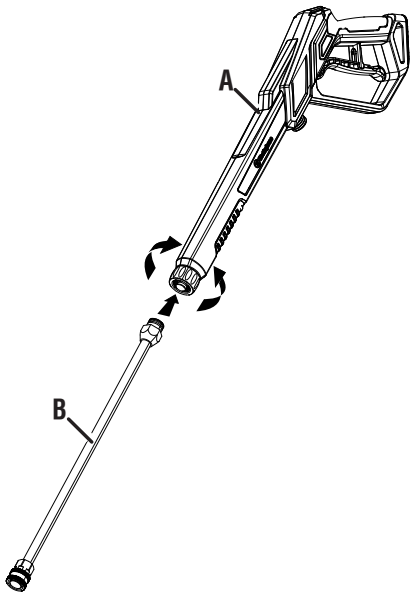

A - Pistola rociadora
B - Lanza

CONEXIÓN DE UNA MANGUERA DE JARDÍN A LA HIDROLAVADORA

Vea la figura 11.

AVISO Siga las normas y ordenanzas locales al conectar la hidrolavadora a un suministro de agua. Algunas jurisdicciones pueden prohibir la conexión directa al suministro de agua potable para evitar la posibilidad de que los productos químicos vuelvan al sistema. Por lo general, se permiten las conexiones realizadas a través de un dispositivo antirreflujo o un tanque receptor.

AVISO El agua utilizada en este dispositivo debe provenir de una red de agua. **NO** Utilice este dispositivo con agua de un lago, piscina, estanque, etc. **NUNCA** Utilice agua caliente con este producto.

- Cierre completamente el grifo de agua.
- Desenrolle y enderece la manguera del jardín para eliminar cualquier doblez o torcedura.
- Deje correr agua a través de la manguera durante varios segundos para eliminar los residuos y luego vuelva a cerrar el grifo.
- Inspeccione la pantalla dentro de la entrada de agua para detectar daños u obstrucciones. Límpiela o reemplácela según sea necesario. **NUNCA** Conecte una manguera de jardín sin la malla en su lugar.
- Inserte la manguera de jardín en la entrada de agua.
- Enrosque el collarín de la entrada en la manguera de jardín. Apriete bien.

AVISO SIEMPRE abra el suministro de agua antes de encender la hidrolavadora. Si se deja que la bomba se seque, se dañarán los componentes internos y la hidrolavadora dejará de funcionar.

Figura 9

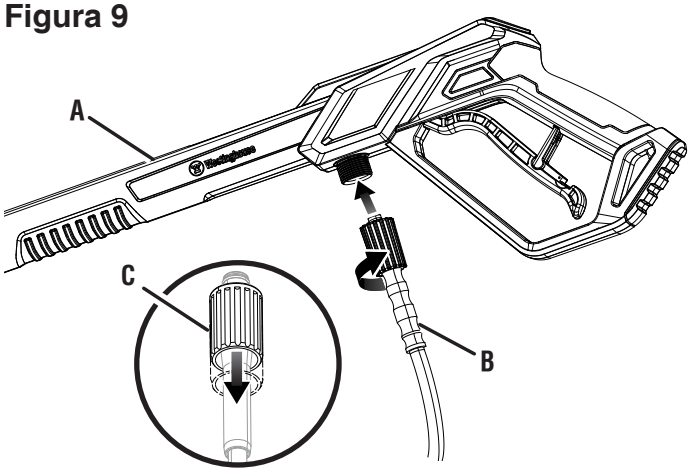

A - Pistola rociadora
B - Manguera de alta presión
C - Cuello

Figura 10

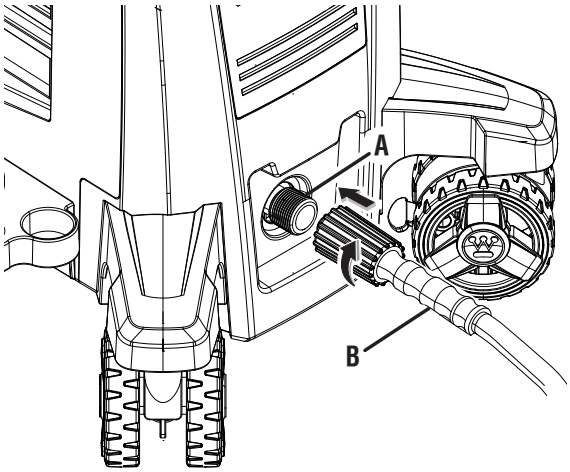

A - Salida roscada
B - Manguera de alta presión

Figura 11

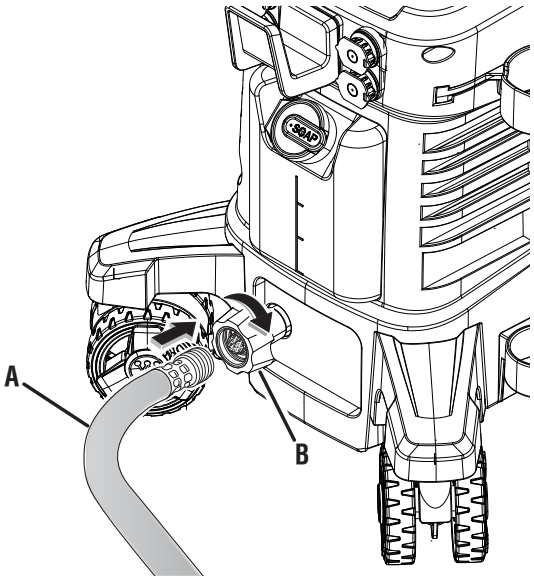

A - Manguera de jardín
B - Entrada de agua

⚠ADVERTENCIA No altere ni modifique este producto a menos que se lo indique este manual o el fabricante. No utilice accesorios que no estén recomendados para este producto. Realizar modificaciones no autorizadas y utilizar accesorios incompatibles puede dañar la unidad y anular la garantía.

⚠ADVERTENCIA **SIEMPRE** Use protección para los ojos para evitar lesiones en los ojos al operar la hidrolavadora.

⚠ADVERTENCIA **NUNCA** No rocíe directamente a una persona, un animal, un dispositivo eléctrico o la unidad. El incumplimiento de esta advertencia podría provocar lesiones graves, descargas eléctricas o la muerte.

PUESTA EN MARCHA Y PARADA DE LA HIDROLAVADORA

Vea la figura 12.

AVISO SIEMPRE abra el suministro de agua antes de encender la hidrolavadora. Si se deja que la bomba se seque, se dañarán los componentes internos y la hidrolavadora no funcionará.

- Conecte una manguera de jardín y abra el agua.
- Desenrolle completamente el cable de alimentación y conéctelo a un tomacorriente de 120 voltios con conexión a tierra.

⚠ADVERTENCIA Mantenga todas las conexiones secas y alejadas del suelo. No toque el enchufe con las manos mojadas.

- Sujete la pistola pulverizadora con ambas manos y apunte la lanza hacia una dirección segura.
- Suelte el seguro y apriete el gatillo para que salga el agua y el aire de la manguera. Continúe apretando el gatillo hasta que salga un chorro de agua constante, luego suelte y bloquee el gatillo. Consulte **Uso de la pistola pulverizadora** más adelante en esta sección.
- Encienda el interruptor de encendido/apagado para poner en marcha la hidrolavadora. La unidad funcionará durante varios segundos y luego se apagará. Esta es una función normal de la función de encendido automático.

NOTA: La unidad podría estar presurizada incluso si no se escuchan el motor ni la bomba. Tenga siempre cuidado cuando esté cerca de una hidrolavadora.

- Gire el interruptor de inicio/parada a APAGADO para detener la hidrolavadora.
- Al apagar la hidrolavadora, puede quedar presión de agua en el sistema. Apunte la pistola rociadora hacia una dirección segura y apriete el gatillo para liberar la presión del agua.

Figura 12

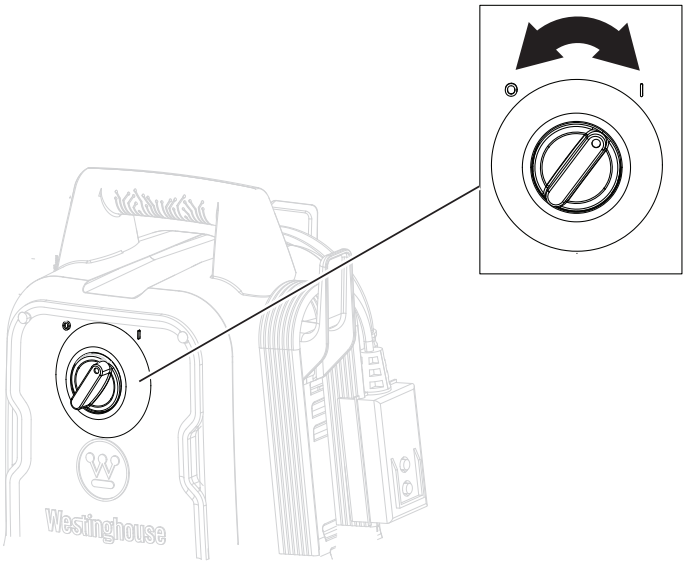

OPERACIÓN

USO DE LA PISTOLA PULVERIZADORA

Vea la figura 13.

⚠ADVERTENCIA Sujete la pistola pulverizadora y la lanza con las dos manos (una mano para apretar el gatillo y la otra para estabilizar la pistola). No pierda el control de la pistola pulverizadora.

- Ponga en marcha la hidrolavadora.
- Libere el bloqueo de seguridad empujándolo hacia abajo en la ranura del gatillo.
- Apriete y mantenga presionado el gatillo para iniciar el flujo de agua.
- Suelte el gatillo para detener el flujo de agua.
- Bloquee el gatillo empujándolo hacia su posición original.

NOTA: Apriete el gatillo para asegurarse de que esté bloqueado y no se mueva. SIEMPRE mantenga la pistola rociadora bloqueada cuando no esté en uso.

INSTALACIÓN DE BOQUILLAS

Vea la figura 14.

⚠ADVERTENCIA SIEMPRE apague la hidrolavadora, libere la presión de la pistola rociadora y bloquee el gatillo antes de quitar o instalar una boquilla. NUNCA apunte la lanza hacia su cara. No cumplir con esta advertencia podría resultar en lesiones graves.

- Detenga la hidrolavadora y cierre completamente el grifo de agua.
- Apunte la pistola rociadora hacia una dirección segura y apriete el gatillo para liberar la presión del agua.
- Bloquee el gatillo.
- Empuje la boquilla dentro de la lanza hasta que encaje en su lugar y quede segura.
- Para quitar la boquilla, tire del collar hacia atrás y aleje la boquilla de la lanza.

BOQUILLA	USO GENERAL
 0 ° 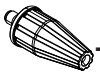 Turbo	Alta presión. Úselo para limpiar hormigón, eliminar manchas difíciles y quitar pintura. **Úselo con precaución.**
 15 °  25 °	Presión moderada. Seguro para usar en patios de ladrillo y pavimento.
 Jabón	Baja presión. Seguro para automóviles, ventanas y terrazas.

LIMPIEZA CON HIDROLAVADORA

Ver figuras 15 y 16.

Para limpiar con detergente:

- Detenga la hidrolavadora y cierre completamente el grifo de agua.

Figura 13

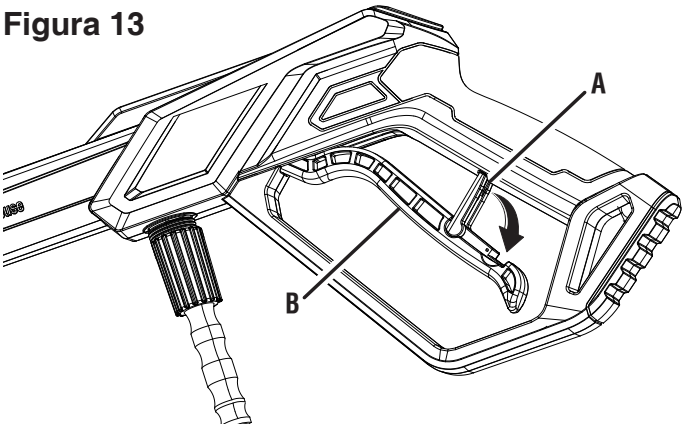

A - Desencadenar
B - Cerradura de seguridad

Figura 14

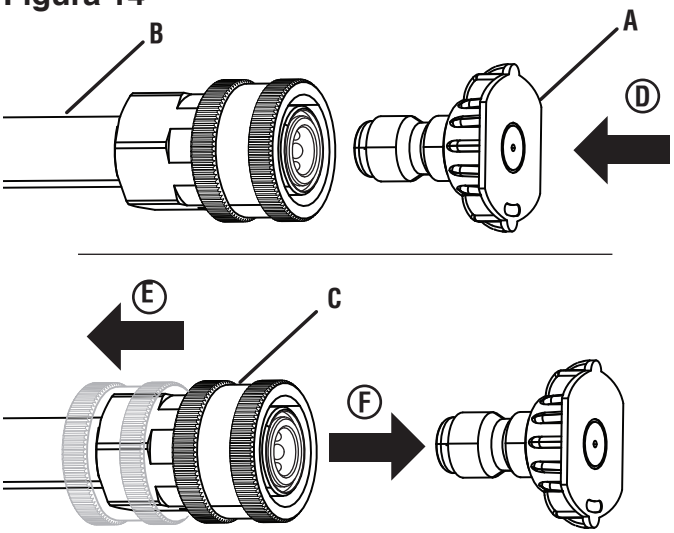

A - Boquilla
B - Lanza
C - Cuello
D - Boquilla de empuje hacia adentro
E - Tirar del cuello hacia atrás
F - Quitar la boquilla

- Apunte la pistola rociadora hacia una dirección segura y apriete el gatillo para liberar la presión del agua.
- Instalar la boquilla de jabón. Esta unidad aplica detergente a baja presión utilizando únicamente la boquilla de jabón.
- Llene el tanque de jabón con una proporción de detergente y agua adecuadamente formulada, siguiendo las instrucciones del fabricante del detergente.

NOTA: Utilice detergentes diseñados para hidrolimpiadoras. El detergente debe tener la consistencia del agua. **NO** Utilice detergentes espesos, tipo gel, ya que obstruirán la hidrolavadora y pueden causar daños.

- Abra el agua y ponga en marcha la hidrolavadora.
- Apriete el gatillo y espere varios segundos hasta que el detergente aparezca en el chorro de agua.
- Comience a limpiar desde la parte inferior de la superficie y trabaje con movimientos de lado a lado. No permita que el jabón se seque sobre la superficie que está limpiando.
- Suelte el gatillo para detener la hidrolavadora.

- Deje que el motor se detenga por completo antes de apretar el gatillo nuevamente.

  NOTA: Si aprieta el gatillo rápidamente, la función de inicio automático perderá un ciclo de encendido/apagado y es posible que la lavadora no se encienda. Para evitar esto, apriete el gatillo lentamente y con deliberación.

- Cuando haya terminado, retire el exceso de detergente del tanque de jabón y llénelo con agua limpia. Rocíe el agua a través de la boquilla de jabón para limpiar el sistema.

Para limpiar sin detergente:

- Detenga la hidrolavadora y cierre completamente el grifo de agua.
- Apunte la pistola rociadora hacia una dirección segura y apriete el gatillo para liberar la presión del agua.
- Si está instalada, retire la boquilla de jabón.
- Instale una boquilla adecuada para la tarea que se va a realizar.
- Abra el agua y ponga en marcha la hidrolavadora.
- Suelte el bloqueo de seguridad y comience a lavar a presión apretando el gatillo hasta el fondo del mango.

  NOTA: Pruebe siempre en un área pequeña y poco visible para evitar o reducir daños.

- Comience a limpiar desde la parte inferior de la superficie y trabaje con un movimiento de lado a lado.

CONSEJOS DE FUNCIONAMIENTO

- Es normal oír el motor funcionar de forma intermitente cuando no se aprieta el gatillo. La bomba se está preparando para funcionar cuando se aprieta nuevamente el gatillo.
- Para evitar dañar las superficies:
  - Utilice siempre una boquilla adecuada
  - Reduzca la presión del agua ajustando el ángulo del chorro o aumentando la distancia entre la boquilla y la superficie.
- Rocíe siempre el detergente sobre una superficie seca. No la remoje previamente. Si humedece la superficie primero, el detergente se diluirá y se reducirá su capacidad de limpieza.
- Para manchas difíciles, puede ser necesario volver a aplicar el detergente y utilizar un cepillo de cerdas para fregar la mancha.
- Tenga a mano una herramienta de limpieza de boquillas para destaparlas.
- Las juntas tóricas de la manguera de alta presión deben limpiarse periódicamente y lubricarse con grasa no soluble en agua, como vaselina.
- Apague la hidrolavadora después de cinco minutos de inactividad.

Figura 15

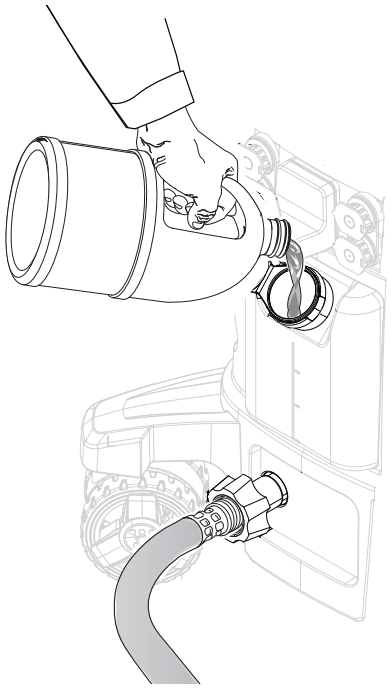

Figura 16

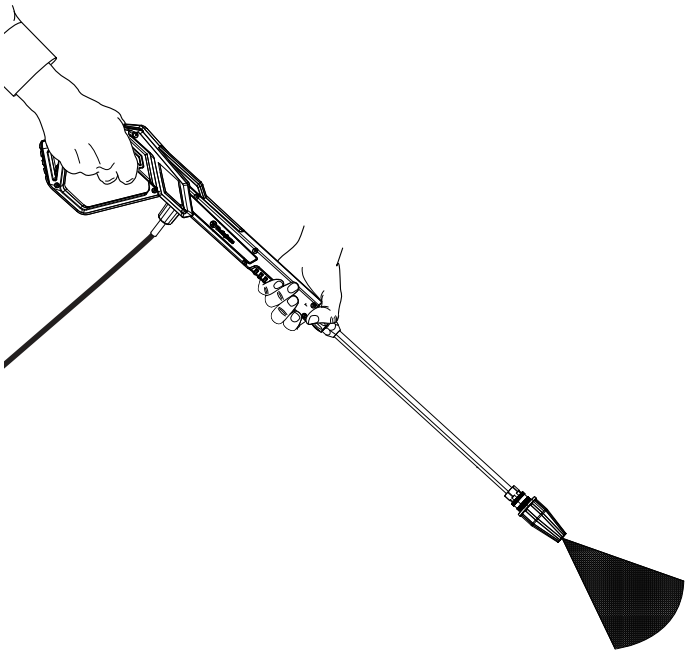

MANTENIMIENTO

⚠ADVERTENCIA SIEMPRE apague la hidrolavadora, libere la presión en la pistola rociadora y desenchufe la hidrolavadora antes de realizar mantenimiento.

⚠ADVERTENCIA Reemplace los elementos dañados o desgastados con piezas de repuesto recomendadas o equivalentes. El uso de una pieza incorrecta o incompatible puede generar un riesgo que podría provocar lesiones personales graves.

AVISO Verifique el estado físico del producto antes de cada uso. Busque pernos sueltos, fugas de líquido y otros signos de desgaste. Reemplace todos los elementos dañados. Para obtener piezas de repuesto o asistencia, comuníquese con nuestro equipo de atención al cliente.

Para prolongar la vida útil de este producto, siga las instrucciones de cuidado y mantenimiento de esta sección. Comuníquese con el servicio de atención al cliente antes de reparar cualquier pieza retirada del mercado o en garantía.

LIMPIEZA DE LA HIDROLAVADORA

No guarde ni utilice la hidrolavadora en entornos sucios, polvorientos o corrosivos. No permita que materiales extraños o residuos obstruyan los orificios de ventilación de la unidad.

NUNCA limpie la hidrolavadora con una manguera de jardín. El agua puede dañar los componentes eléctricos. Si es necesario limpiar la unidad, utilice un cepillo suave y un paño húmedo para limpiar el exterior y utilice aire a baja presión (no más de 25 psi) para limpiar los conductos de ventilación.

Nunca utilice gasolina como agente de limpieza.

LIMPIEZA DE LAS BOQUILLAS

Vea la figura 17.

- Detenga la hidrolavadora y cierre completamente el grifo de agua.
- Libere la presión en la pistola rociadora y desenchufe la hidrolavadora.
- Retire la boquilla de la pistola pulverizadora.
- Utilice una herramienta de limpieza de boquillas o una aguja fina para limpiar los residuos del interior de la boquilla.
- Usando una manguera de jardín, haga retroceder el agua a través de la boquilla.
- Cuando la boquilla esté limpia, vuelva a colocarla en la lanza o en el área de almacenamiento de boquillas.

LIMPIEZA DE LAS REJILLAS DE ENTRADA DE AGUA

Vea la figura 18.

Las mallas que se encuentran dentro del adaptador de la manguera de jardín deben limpiarse periódicamente. Retire las mallas, enjuáguelas con agua limpia y vuelva a colocarlas en la entrada.

ALMACENAMIENTO

NOTA: Utilice protectores de bomba disponibles comercialmente para prolongar la vida útil de la bomba. Siga las instrucciones de uso del fabricante.

- Libere la presión de la pistola rociadora y desconecte la hidrolavadora. Enrolle el cable alrededor del retenedor.
- Retire la manguera de jardín y guárdela de forma adecuada. Incline la hidrolavadora para permitir que el exceso de agua se drene por la entrada.
- Retire todas las boquillas y colóquelas en el área de almacenamiento de boquillas.
- Desconecte la manguera de alta presión y envuélvala alrededor del retenedor de la manguera.
- Desmonte la pistola pulverizadora y la lanza y colóquelas en las fundas para pistola.
- Guarde la hidrolavadora en un lugar seco y cubierto, lejos del calor extremo que podría secar los sellos de la bomba y del frío extremo que podría causar daños por congelación.

Figura 17

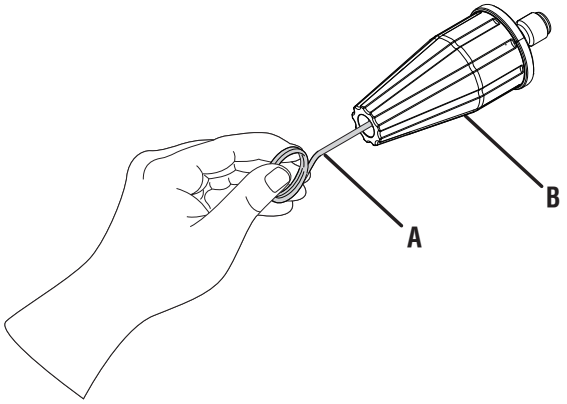

A - Herramienta de limpieza de boquillas
B - Boquilla turbo

Figura 18

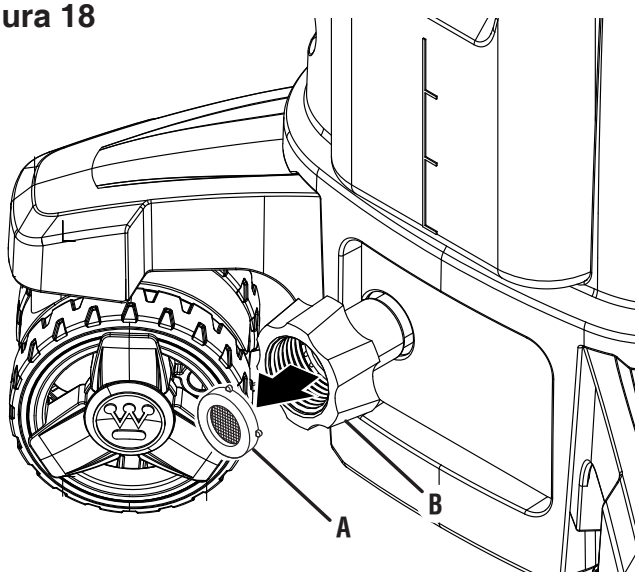

A - Entrada de agua
B - Pantalla

MANTENIMIENTO

Las piezas de mantenimiento se pueden comprar en *partes.wpowereq.com* .

Filtro de entrada 04000267-0
Boquilla turbo ..... PWTN
Kit de boquillas 8855
Herramienta de limpieza de boquillas..... TCMPW

⚠ADVERTENCIA No utilice accesorios ni complementos que no estén recomendados para este producto. Realizar modificaciones no autorizadas y utilizar accesorios incompatibles puede dañar la unidad y anular la garantía.

SOLUCIÓN DE PROBLEMAS

PROBLEMA	POSIBLE CAUSA	CORRECCIÓN
La unidad no se enciende.	La hidrolavadora no está conectada a una fuente de energía o la fuente de energía no está conectada a tierra	Conecte el cable de alimentación a una toma de corriente de 120 voltios con conexión a tierra.
	La presión del agua está en la manguera.	Apriete el gatillo para liberar la presión del agua.
	El GFCI se ha disparado	Presione el botón RESET en el cable de alimentación
	Motor o cable de alimentación defectuoso.	Comuníquese con el servicio de atención al cliente de Westinghouse sin cargo al 1 (855) 944-3571.
La unidad está funcionando pero no hay flujo de agua.	Fuente de agua inadecuada	Conecte la hidrolavadora a una red de agua. No utilice este dispositivo con agua de un lago, piscina, estanque, etc.
	Boquilla obstruida	Limpiar la boquilla
	Lanza pulverizadora defectuosa	Reemplazar la lanza
La hidrolavadora se enciende durante 2 segundos, se apaga y no se vuelve a encender.	La función de inicio automático apaga la unidad.	Cuando se enciende la hidrolavadora, el motor puede funcionar durante 1 o 2 segundos para cebar la bomba. Luego se apagará automáticamente hasta que se apriete el gatillo de la pistola rociadora. **Esto es normal y no indica ningún problema.**

GARANTÍA

GARANTÍA LIMITADA DE TRES AÑOS PARA EQUIPOS ELÉCTRICOS PARA EXTERIORES DE WESTINGHOUSE

RESPONSABILIDAD DE WESTINGHOUSE OUTDOOR POWER EQUIPMENT

Westinghouse Outdoor Power Equipment LLC ("Westinghouse") garantiza al comprador original que su línea de hidrolavadoras eléctricas Westinghouse estará libre de defectos de material y mano de obra. En condiciones normales de uso y mantenimiento a partir de la fecha de compra, Westinghouse acepta reparar o reemplazar, a su exclusivo criterio, cualquier producto defectuoso sin cargo en cualquier Distribuidor de Servicio Autorizado de Westinghouse dentro de las aplicaciones, períodos de tiempo, limitaciones y exclusiones que se enumeran a continuación. ESTA GARANTÍA LIMITADA SE EXTIENDE ÚNICAMENTE AL COMPRADOR ORIGINAL Y NO ES TRANSFERIBLE A PROPIETARIOS POSTERIORES, EXCEPTO EN EL CASO DE PIEZAS RELACIONADAS CON LAS EMISIONES. Para obtener una lista de Distribuidores de Servicio Autorizados de Westinghouse, consulte www.wpowereq.com o llame al 1-855-944-3571.

RESPONSABILIDAD DEL PROPIETARIO

Para garantizar una cobertura de garantía sin complicaciones, es importante que registre su hidrolavadora eléctrica Westinghouse en línea en www.wpowereq.com, por teléfono automatizado al 1-855-944-3571 o completando y devolviendo a Westinghouse la tarjeta de registro de garantía que se incluye con su hidrolavadora. Al registrar su producto, confirma la cobertura de la garantía y proporciona un vínculo directo entre usted y Westinghouse en caso de que sea necesario contactarlo.

Debe conservar el recibo de compra, que incluye la fecha, el modelo y el número de serie, y presentarlo al servicio de atención al cliente de Westinghouse para obtener el servicio de garantía. El comprobante de compra corresponde únicamente a usted, el comprador original. Debe demostrar un cuidado y uso razonables y seguir las pautas de mantenimiento preventivo y almacenamiento que se indican en el manual del operador de su unidad Westinghouse. Si se produce un problema con el producto, debe, a su cargo, entregar o enviar su unidad Westinghouse a un distribuidor de servicio autorizado para realizar reparaciones de garantía (que deben realizarse dentro del período de garantía aplicable) y organizar la recogida o devolución de su unidad después de que se hayan realizado las reparaciones. Si no está disponible el comprobante de compra para establecer la fecha de compra ni el producto está registrado como se describe en este documento, se registrará la fecha de fabricación como se describe en este documento.

Para encontrar el distribuidor de servicio autorizado de Westinghouse más cercano a usted, llame al servicio de atención al cliente y soporte de Westinghouse al 1-855-944-3571 o visite la página "Ubicar un distribuidor de servicio" en www.wpowereq.com. Si necesita ayuda o tiene preguntas sobre la Declaración de garantía de Westinghouse, puede contactarnos en línea en www.wpowereq.com o llamar al 1-855-944-3571.

APLICACIONES DE GARANTÍA DEL PRODUCTO Y PERIODOS DE GARANTÍA DEL PRODUCTO

APLICACIÓN PARA CONSUMIDORES

A los efectos de esta garantía limitada, "Aplicación para el consumidor" significa el uso por parte del comprador original para fines personales, residenciales, domésticos o recreativos. Para quienes utilicen este producto para una aplicación para el consumidor, se aplican los siguientes términos de garantía:

Las piezas y la mano de obra estarán totalmente cubiertas por un período de un año a partir de la fecha de compra.

Solo las piezas estarán totalmente cubiertas por un período de dos años a partir de la fecha de compra.

A discreción exclusiva de Westinghouse, ciertos reemplazos estarán completamente cubiertos por un período de tres años a partir de la fecha de compra.

APLICACIÓN COMERCIAL

A los efectos de esta garantía limitada, "Aplicación comercial" significa el uso por parte del comprador original con el fin de generar ingresos y uso comercial. Una vez que una hidrolavadora eléctrica Westinghouse se haya utilizado con fines comerciales y de generación de ingresos, se considerará a partir de entonces un producto utilizado para una "Aplicación comercial" y se aplicarán los siguientes términos de garantía:

Las piezas y la mano de obra estarán totalmente cubiertas durante un período de noventa días a partir de la fecha de compra.

EXCLUSIONES

Los siguientes artículos están excluidos de la cobertura de la garantía:

- Utilización de piezas de repuesto que no sean de Westinghouse, excepto cuando Westinghouse lo autorice por escrito.
- Costos de mantenimiento rutinario/normal
- Reparaciones o diagnósticos realizados por un distribuidor de servicio no autorizado, excepto cuando Westinghouse lo autorice por escrito.
- Fallas del producto debido al desgaste normal, accidentes, mal uso, abuso, negligencia o uso indebido.
- Fallas del producto debido a cualquier causa externa, que incluye, entre otras: colisión, robo, vandalismo, disturbios, guerra, incendio, congelamiento, rayos, terremotos, tormentas de viento, granizo, daños por agua, daños por inundaciones, daños por tornados, daños relacionados con roedores/plagas o daños por huracanes.
- Productos que se modifiquen o alteren de una manera no autorizada por escrito por Westinghouse
- Cualquier daño incidental, consecuente o indirecto causado por defectos en los materiales o la mano de obra.
- Cualquier daño incidental, consecuente o indirecto causado por la demora en la reparación o reemplazo de piezas defectuosas.
- Falla del producto debido a una aplicación incorrecta
- Gastos de teléfono, celular, fax, internet o cualquier otro medio de comunicación.
- Gastos relacionados con la "instrucciones al cliente" o la resolución de problemas cuando no se encuentra ningún defecto de fabricación
- Costos de flete al día siguiente o envío especial para piezas de repuesto
- Costos de horas extras, vacaciones o mano de obra de emergencia

DESCARGO DE RESPONSABILIDAD DE GARANTÍAS IMPLÍCITAS

Esta garantía limitada reemplaza a todas las demás garantías expresas o implícitas, incluida cualquier garantía de IDONEIDAD PARA UN PROPÓSITO O USO PARTICULAR y cualquier GARANTÍA IMPLÍCITA DE COMERCIABILIDAD que de otro modo se aplique a la línea de hidrolavadoras eléctricas de Westinghouse y sus compañías afiliadas no serán responsables de ningún daño especial, incidental o consecuente, incluida la pérdida de ganancias. No se extienden garantías distintas a las aquí estipuladas. Esta garantía limitada solo puede ser modificada por Westinghouse Outdoor Power Equipment LLC. Cualquier garantía implícita permitida por la ley estará limitada en duración a los términos de la garantía expresa aquí provista. Algunos estados no permiten la exclusión o limitación de daños incidentales o consecuentes, por lo que la limitación anterior puede no aplicarse en su caso. Esta garantía le otorga derechos legales específicos. También tiene otros derechos de estado a estado. LA ÚNICA RESPONSABILIDAD DE WESTINGHOUSE OUTDOOR POWER EQUIPMENT LLC SERÁ LA REPARACIÓN O EL REEMPLAZO COMO SE INDICA ANTERIORMENTE. WESTINGHOUSE NO SERÁ RESPONSABLE EN NINGÚN CASO DE DAÑOS INCIDENTALES O CONSECUENTES, AUNQUE DICHOS DAÑOS SEAN RESULTADO DIRECTO DE LA NEGLIGENCIA DE MWE INVESTMENTS, LLC. Algunos estados no permiten la exclusión o limitación de daños incidentales o consecuentes, por lo que la limitación anterior puede no aplicarse en su caso.

Esta garantía limitada es otorgada por Westinghouse Outdoor Power Equipment LLC (777 Manor Park Drive, Columbus, OH 43228).

NOTES/NOTAS

TABLE DES MATIÈRES

Introduction 2-3
Sécurité 4-7
Électrique 8
Composants 9
Assemblée 10-12
Opération 13-15
Entretien 16-17
Dépannage 17
Garantie 18
Hotline de service/Adresse de l'entreprise ..... Page arrière

INTRODUCTION

⚠AVERTISSEMENT Ce produit et d'autres substances susceptibles d'être transportées dans l'air suite à son utilisation contiennent des produits chimiques, notamment du plomb, reconnus par l'État de Californie comme pouvant provoquer le cancer, des malformations congénitales ou d'autres troubles de la reproduction. **Se laver les mains après manipulation.** Pour plus d'informations, visitez www.P65warnings.ca.gov.

AVIS DE NON-RESPONSABILITÉ

Toutes les informations, illustrations et spécifications contenues dans ce manuel étaient en vigueur au moment de la publication. Les illustrations utilisées dans ce manuel sont uniquement destinées à servir de référence. Nous nous réservons le droit d'apporter des modifications aux spécifications ou à la conception sans préavis.

TOUS DROITS RÉSERVÉS

Tous droits réservés. Aucune reproduction n'est autorisée sous quelque forme que ce soit sans l'autorisation écrite de Westinghouse Outdoor Power Equipment.



⚠DANGER Lisez ce manuel avant d'utiliser ou d'effectuer des opérations d'entretien sur ce produit. Le non-respect des instructions et des précautions de sécurité contenues dans ce manuel peut entraîner des blessures graves, voire mortelles.

MISES À JOUR

Les manuels d'utilisation les plus récents pour les produits Westinghouse sont disponibles sous l'onglet Assistance. *wpowereq.com/pages/manuels*

Ou scannez le code QR suivant avec l'appareil photo d'un smartphone pour être dirigé vers le lien.

ENREGISTREMENT DU PRODUIT

Pour une couverture de garantie sans problème, il est important d'enregistrer le produit Westinghouse.

Inscrivez-vous avant le :

- Remplir et poster la carte d'enregistrement du produit incluse dans le carton.
- Enregistrement du produit en ligne sur : *wpowereq.com/ pages/enregistrement-de-garantie*
- Scannez le code QR ci-dessus avec l'appareil photo d'un smartphone pour être dirigé vers le lien d'inscription mobile.

Pour vos archives

Date d'achat : _____

Numéro de modèle : _____

Numéro de série: _____

Lieu d'achat : _____

- Envoi des informations produit suivantes à :

  Alimentation extérieure Westinghouse

  Enregistrement de la garantie

  777, promenade Manor Park

  Columbus, OH 43228

IMPORTANT: Conservez le reçu d'achat pour une couverture de garantie sans problème.

INTRODUCTION

CARACTÉRISTIQUES

Température de l'eau	Eau froide uniquement
Pression de pointe	2300 PSI
Pression nominale maximale	1900 PSI
Débit d'eau maximal	1,76 gallon US par minute (6,66 litres par minute)
Débit d'eau nominal	1,2 gallon US par minute (4,54 litres par minute)
Phase	Célibataire
Saisir	120 V, CA uniquement, 60 Hz, 13 A

⚠AVERTISSEMENT **JAMAIS** Ne pas vaporiser directement sur une personne, un animal, un appareil électrique ou l'appareil lui-même. Le non-respect de cet avertissement peut entraîner des blessures graves, un choc électrique ou la mort.

AVIS **JAMAIS** Ne laissez pas la pompe du nettoyeur haute pression fonctionner pendant plus d'une minute après avoir coupé l'alimentation en eau. Cela peut entraîner une surchauffe et une panne du moteur et de la pompe. **TOUJOURS** déroulez complètement le tuyau d'arrosage et retirez tous les objets qui pourraient restreindre ou empêcher l'écoulement de l'eau vers la machine.

AVIS Merci d'avoir choisi Westinghouse ! VEUILLEZ LIRE CE QUI SUIT AVANT DE RETOURNER CE PRODUIT POUR QUELQUE RAISON QUE CE SOIT.

CONSERVEZ CE MANUEL POUR RÉFÉRENCE FUTURE.

AVEZ-VOUS DES QUESTIONS?
Envoyez-nous un e-mail à service@wpowereq.com
ou appelez le 1-855-944-3571

SÉCURITÉ

DÉFINITIONS DE SÉCURITÉ

Les termes DANGER, AVERTISSEMENT, ATTENTION et AVIS sont utilisés dans ce manuel pour mettre en évidence des informations importantes. Assurez-vous que la signification de ces informations de sécurité est connue de tous ceux qui utilisent, entretiennent ou se trouvent à proximité du nettoyeur haute pression.



Ce symbole d'alerte de sécurité apparaît avec la plupart des consignes de sécurité. Il signifie attention, soyez vigilant, la sécurité est en jeu ! Veuillez lire et respecter le message qui suit le symbole d'alerte de sécurité.

⚠DANGER Indique une situation dangereuse qui, si elle n'est pas évitée, entraînera la mort ou des blessures graves.

⚠AVERTISSEMENT Indique une situation dangereuse qui, si elle n'est pas évitée, pourrait entraîner la mort ou des blessures graves.

⚠PRUDENCE Indique une situation dangereuse qui, si elle n'est pas évitée, pourrait entraîner des blessures mineures ou modérées.

AVIS Indique une situation qui peut endommager le nettoyeur haute pression, les biens personnels et/ou l'environnement, ou provoquer un mauvais fonctionnement de l'équipement.

NOTE: Indique une procédure, une pratique ou une condition qui doit être suivie pour que le nettoyeur haute pression fonctionne de la manière prévue.

SYMBOLES DE SÉCURITÉ

Suivez toutes les informations de sécurité contenues dans ce manuel d'utilisation ainsi que les informations figurant sur l'étiquette du produit.

Symbole	Description
	Symbole d'alerte de sécurité
	Risque d'injection.
	Choc électrique
	Risque d'explosion. Ne jamais vaporiser de liquides inflammables. Les liquides inflammables et leurs vapeurs peuvent être explosifs.
	Ne pas utiliser dans des conditions humides
	Lire les instructions du fabricant
	Contrecoup.
	Construction à double isolation
	Portez une protection pour les yeux et les oreilles.

SÉCURITÉ

⚠AVERTISSEMENT Pour réduire le risque de blessure, l'utilisateur doit lire et comprendre les instructions avant d'utiliser ce produit.

⚠AVERTISSEMENT **Risque d'injection de liquide.** Ne jamais pulvériser sur des personnes ou des animaux, car cela pourrait entraîner des blessures. Verrouillez la gâchette lorsque le nettoyeur haute pression n'est pas utilisé.

⚠AVERTISSEMENT Lors de l'utilisation de ce produit, des précautions de base doivent toujours être respectées, notamment les suivantes :

- Lisez toujours toutes les instructions avant d'utiliser le produit.
- Comprendre tous les aspects de fonctionnement du nettoyeur haute pression décrits dans ce manuel pour éviter des blessures corporelles et/ou des dommages matériels.
- Comprendre et savoir comment arrêter le produit en toute sécurité et purger rapidement les pressions. Familiarisez-vous avec toutes les commandes.
- Suivez les instructions d'entretien comme indiqué dans le manuel.
- N'utilisez pas le nettoyeur haute pression sous l'influence de l'alcool ou de drogues.
- Gardez la zone de travail libre de toute personne, de tout animal et de tout objet dangereux.
- Ne vous penchez pas trop en avant et ne vous tenez pas sur un support instable. Gardez toujours une bonne position et un bon équilibre.
- Le nettoyeur haute pression est équipé d'un disjoncteur de fuite à la terre de classe A (GFCI) qui réduit considérablement le risque de décharge électrique pendant l'utilisation de l'appareil. Si le remplacement de la fiche ou du cordon est nécessaire, utilisez uniquement des pièces de rechange identiques.
- Le non-respect des instructions contenues dans le manuel d'utilisation peut entraîner la mort, des blessures corporelles et/ou des dommages matériels.
- Lorsque vous utilisez le nettoyeur haute pression à proximité d'enfants, veillez à ce qu'ils soient surveillés par un adulte afin d'éviter toute blessure. Ne laissez jamais un enfant utiliser le nettoyeur haute pression.
- Ce nettoyeur haute pression est conforme aux normes CSA et autres normes de sécurité et de consommation. Ne modifiez ni ne réparez aucune pièce du nettoyeur haute pression.
- Maintenez un équilibre et une stabilité stables lorsque vous utilisez le nettoyeur haute pression. Les surfaces deviennent glissantes lorsqu'elles sont mouillées et le sont encore plus lorsqu'on utilise un détergent ou un nettoyant.
- N'utilisez jamais le nettoyeur haute pression pieds nus, avec des sandales ou des chaussures ouvertes.
- Ne touchez pas le jet haute pression avec les doigts, les mains ou les pieds et veillez à éviter tout contact avec les yeux car le jet puissant peut provoquer la cécité ou percer des trous dans la peau.
- Portez toujours une protection pour les yeux afin d'éviter toute blessure aux yeux lorsque vous utilisez le nettoyeur haute pression.
- Pour éviter les accidents entraînant des blessures, utilisez toujours le verrouillage de sécurité de la gâchette lorsque le nettoyeur haute pression n'est pas utilisé, même si la pulvérisation s'arrête un instant.
- Dirigez le pistolet pulvérisateur dans une direction sûre lorsque vous commencez à utiliser le nettoyeur haute pression.
- Ne jamais pulvériser directement sur une personne, un animal, un appareil électrique ou l'appareil. Le nettoyeur haute pression peut briser le verre en cas de contact direct.
- Tenez le pistolet pulvérisateur et la lance à deux mains (une main pour appuyer sur la gâchette et l'autre pour stabiliser le pistolet).
- Après avoir utilisé le nettoyeur haute pression, il se peut que de l'eau sous pression reste dans le système. Pour relâcher la pression, pointez le pistolet pulvérisateur dans une direction sûre et appuyez sur la gâchette.
- Ne jamais vaporiser de liquides inflammables.
- N'utilisez jamais le nettoyeur haute pression dans des zones contenant de la poussière, des liquides ou des vapeurs combustibles.
- Inspectez régulièrement le tuyau. Remplacez-le s'il est endommagé. En raison de la pression élevée, le tuyau ne peut pas être réparé s'il est coupé ou endommagé.
- Utilisez uniquement un détergent spécialement formulé pour les nettoyeurs haute pression et suivez les instructions sur l'étiquette du détergent.
- Le détergent peut être nocif pour la peau, les yeux et les poumons. Soyez prudent lorsque vous manipulez des produits chimiques. Le liquide vaisselle et le savon à lessive sont trop épais et risquent d'obstruer la buse du flacon de détergent.

AVIS Rangez le nettoyeur haute pression à l'intérieur dans un environnement chauffé pour éviter que l'eau de l'appareil ne gèle et ne se dilate. Lorsque l'eau gèle et se dilate, la pompe haute pression se fissure et rend le nettoyeur haute pression inutilisable. Il est recommandé d'utiliser un économiseur de pompe (non inclus) pour protéger les pompes du gel et des fissures.

- N'utilisez jamais d'eau chaude avec le nettoyeur haute pression. Elle surchaufferait et endommagerait les joints et les composants de la pompe haute pression, qui ne pourraient pas être réparés.
- Ne laissez jamais le nettoyeur haute pression allumé sans surveillance.
- Ouvrez toujours l'arrivée d'eau avant de mettre le nettoyeur haute pression sous tension. Le fonctionnement de la pompe sans eau endommagera les composants internes et rendra le nettoyeur haute pression inutilisable.

SÉCURITÉ

- N’utilisez jamais une alimentation en eau du nettoyeur haute pression qui dépasse 150 PSI maximum.
- Ne débranchez jamais le tuyau haute pression du nettoyeur haute pression lorsque le système est sous pression.
- N'actionnez jamais en permanence les mécanismes de déclenchement du pistolet pulvérisateur.
- N’utilisez jamais le nettoyeur haute pression si tous les composants ne sont pas connectés.
- Ne laissez jamais la pompe du nettoyeur haute pression fonctionner plus d'une minute après avoir coupé l'alimentation en eau. Cela peut entraîner une surchauffe et une panne du moteur et de la pompe.
- N’utilisez jamais de rallonge électrique.
- N'utilisez jamais de rallonge électrique car cela peut provoquer une chute de tension et brûler le moteur. L'utilisation d'une rallonge électrique augmente le risque de décharge électrique pour l'opérateur.
- N'utilisez jamais de lances ou d'autres pièces qui ne sont pas compatibles avec cette unité Westinghouse spécifique.
- Ne jamais pulvériser une prise électrique avec le nettoyeur haute pression.
- Inspectez le cordon d'alimentation avant de l'utiliser. Ne l'utilisez pas s'il est endommagé.
- Gardez toutes les connexions au sec et hors du sol. Ne touchez pas la prise avec les mains mouillées.
- Conservez ces instructions. Consultez-les fréquemment et utilisez-les pour former toute personne susceptible d'utiliser ce produit.

SÉCURITÉ

ÉTIQUETTES ET AUTOCOLLANTS DE SÉCURITÉ

Voir la figure 1. Les informations suivantes figurent sur les étiquettes et les autocollants.

Spécifications (1)

(Voir page 3)

Instructions de démarrage faciles (2)

Consultez l'étiquette « Instructions de démarrage EZ » et les instructions du *Opérations* section lors du démarrage et de l'arrêt du nettoyeur haute pression.

Proposition 65 de Californie (3)

Cancer et troubles de la reproduction - www.P65Warnings.ca.gov/product

Symboles de sécurité (4)

(Voir page 4)

AVERTISSEMENT (5)

- Le non-respect des instructions contenues dans le(s) manuel(s) d'utilisation peut entraîner la mort, des blessures corporelles et/ou des dommages matériels.
- Dirigez TOUJOURS le pistolet dans une direction sûre et appuyez sur la gâchette du pistolet pulvérisateur pour relâcher la pression et éviter tout rebond à chaque fois.
- Le pistolet pulvérisateur rebondit. Tenez-le fermement avec les deux mains.
- Risque d'injection de liquide. Ne jamais pulvériser sur des personnes ou des animaux, car cela pourrait entraîner des blessures. Verrouillez la gâchette lorsque le nettoyeur haute pression n'est pas utilisé.
- Risque de blessure oculaire. Soyez toujours prudent. Portez des lunettes de sécurité avec protections latérales.
- Risque d'électrocution. Ne jamais pulvériser d'eau sur une source d'alimentation électrique.
- Ne stockez pas la machine ou les accessoires dans un endroit où la température pourrait descendre en dessous de 40 °F (4,5°C).

Mise en garde (6)

Avant de procéder à l'entretien, au nettoyage ou au démontage de pièces, coupez l'alimentation électrique et relâchez la pression.

FIG. 1

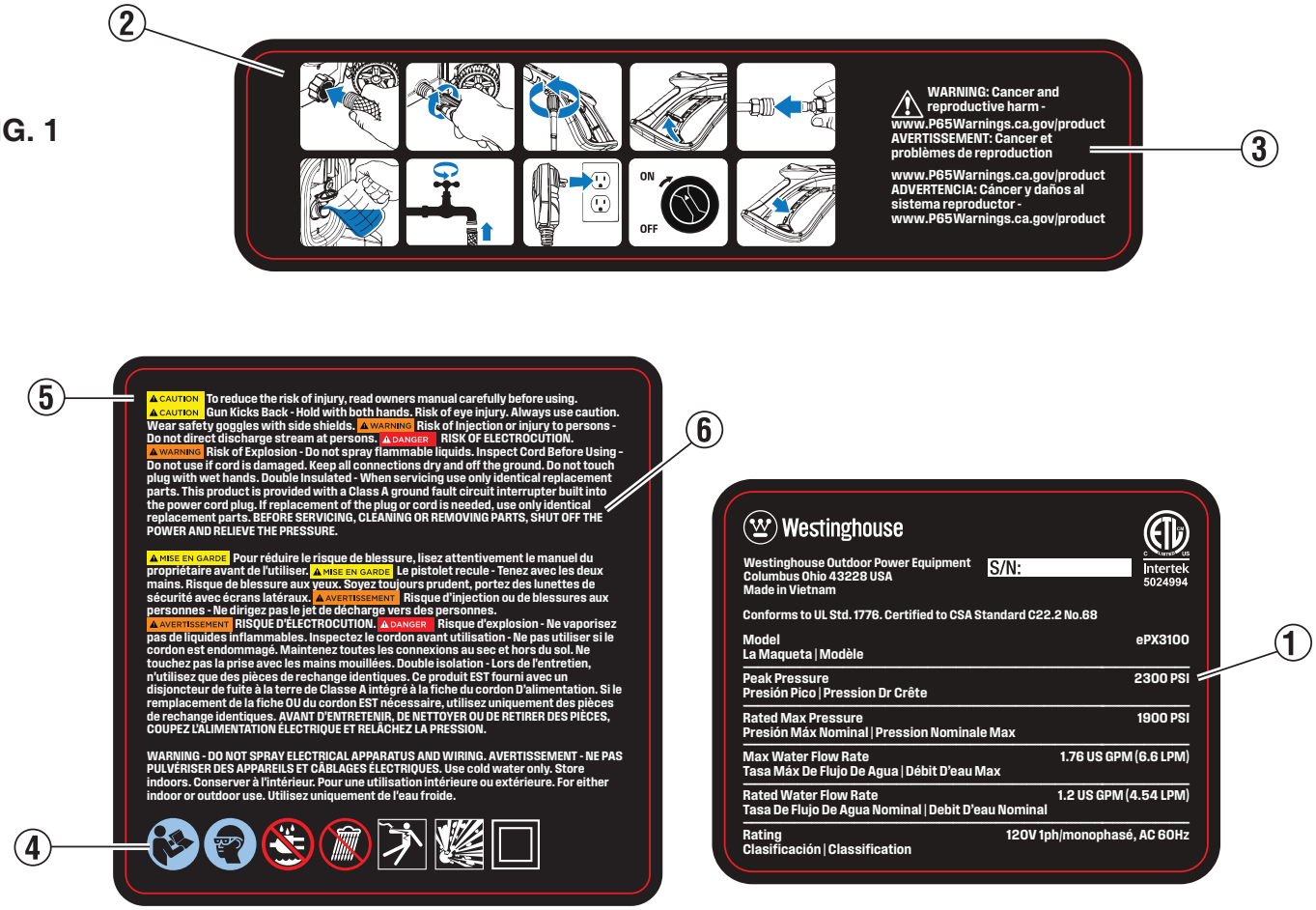

ÉLECTRIQUE

DOUBLE ISOLATION

La double isolation élimine le besoin d'un cordon d'alimentation à trois fils relié à la terre. Les produits à double isolation n'ont pas besoin d'être mis à la terre car les pièces métalliques exposées sont recouvertes d'une isolation protectrice qui les isole des composants métalliques internes du moteur.

AVERTISSEMENT Un système à double isolation est conçu pour protéger contre les chocs électriques causés par une rupture de l'isolation interne du produit. Pour éviter les chocs électriques, respectez toutes les procédures de sécurité habituelles.

NOTE: Les produits à double isolation ne doivent être réparés que par des techniciens qualifiés. Pour plus d'informations, contactez le service client de Westinghouse au 1 (855) 944-3571.

ENTRETIEN D'UN APPAREIL À DOUBLE ISOLATION

Dans un produit à double isolation, deux systèmes d'isolation sont fournis à la place de la mise à la terre. Aucun moyen de mise à la terre n'est fourni pour un produit à double isolation et aucun moyen de mise à la terre ne doit être ajouté au produit.

Un produit à double isolation est marqué des mots « **DOUBLE ISOLATION** " ou " **DOUBLE ISOLATION** " Ce symbole⧈ peut également être marqué sur le produit.

MOTEUR À COURANT ALTERNATIF

Le moteur électrique de ce produit a été conçu pour fonctionner avec **une alimentation électrique nominale de 120 V/60 Hz (circuit domestique américain moyen)** . Il n'est pas prévu pour fonctionner en courant continu (CC). Une chute de tension importante entraînerait une perte de puissance et pourrait endommager le moteur.

PROTECTION PAR INTERRUPTEUR DE DÉFAUT DE TERRE

Voir la figure 2.

Ce nettoyeur haute pression est équipé d'un disjoncteur de fuite à la terre (GFCI) de classe A intégré à la fiche du cordon d'alimentation. Ce dispositif offre une protection supplémentaire contre le risque de choc électrique. Un GFCI protège contre les courants de défaut à la terre tels que le courant qui traverserait une personne debout sur une surface humide tout en tenant un produit avec une isolation défectueuse. Les fiches GFCI ne protègent pas contre les chocs, les courts-circuits et les surcharges. Si le remplacement de la fiche ou du cordon est nécessaire, utilisez uniquement des pièces de rechange identiques qui incluent une protection GFCI de classe A.

Pour tester le GFCI :

- Branchez le cordon d'alimentation dans une prise.
- Appuyez sur le bouton TEST et écoutez un son indiquant que la connexion à l'alimentation électrique a été interrompue.
- Appuyez sur le bouton RESET pour rétablir l'alimentation de l'appareil. Le voyant LED s'allumera une fois l'alimentation rétablie.

Testez le GFCI une fois par mois pour garantir son bon fonctionnement.

FIG. 2

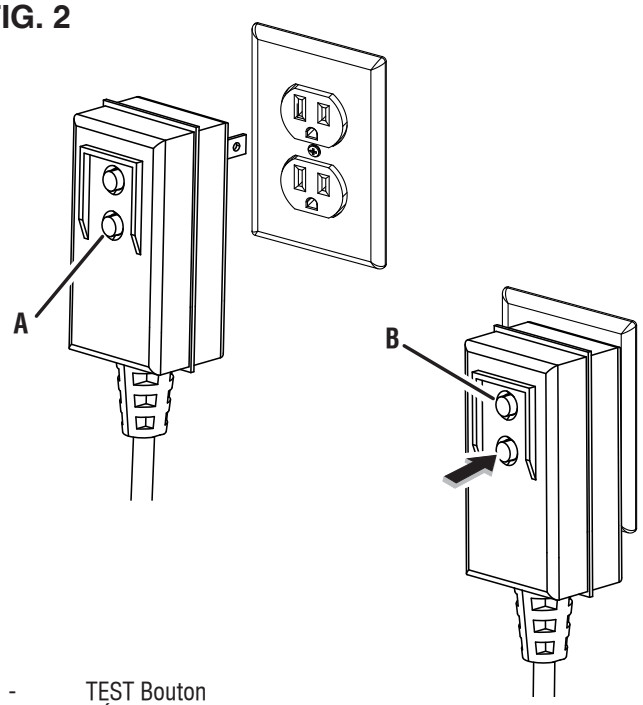

A - TEST Bouton
B - RÉINITIALISER Bouton

COMPOSANTS

FIG. 3

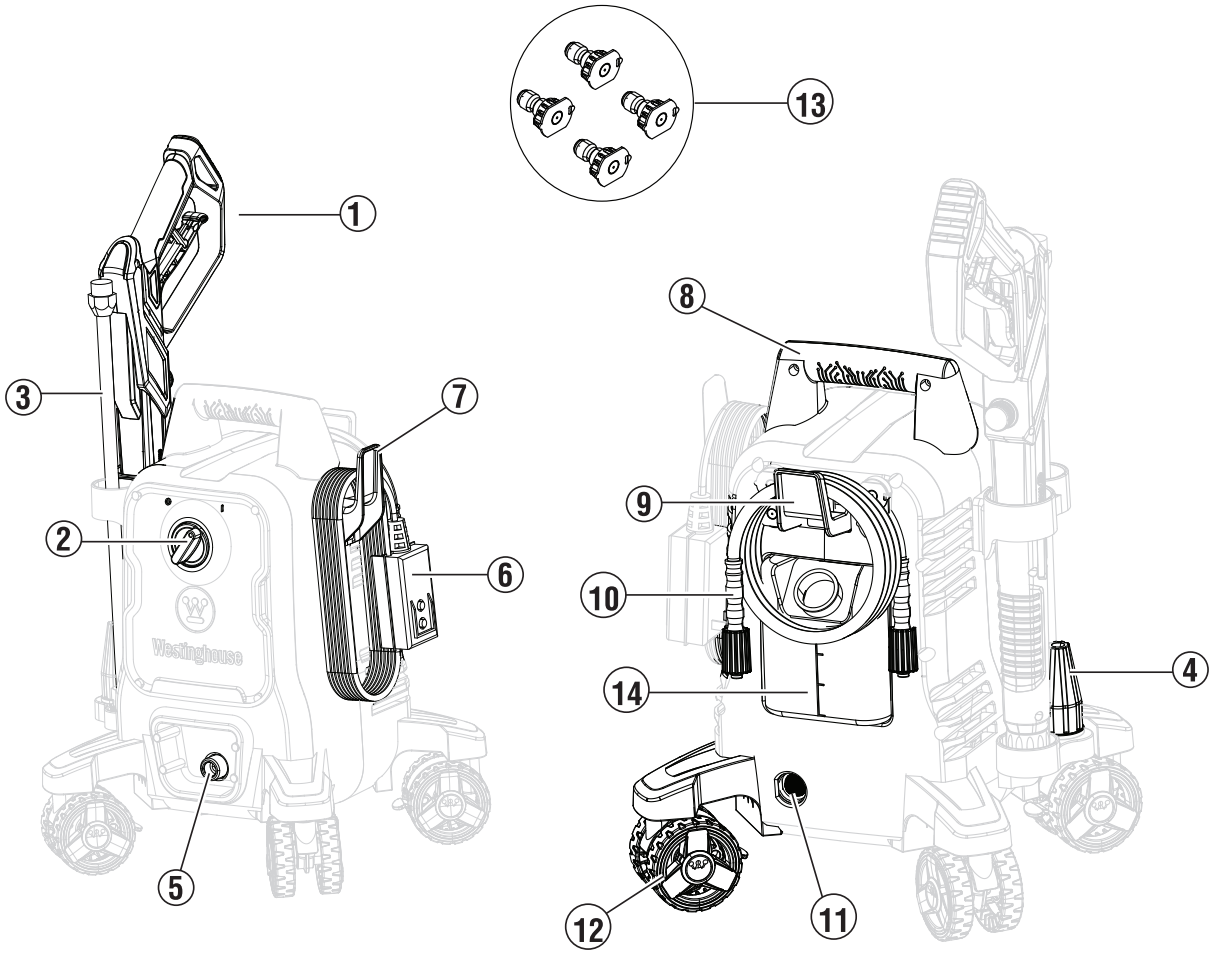

1 - Pistolet à peinture
2 - Interrupteur marche/arrêt
3 - Lance
4 - Buse turbo
5 - Sortie filetée
6 - Cordon d'alimentation
7 - Dispositif de retenue de cordon
8 - Poignée
9 - Support de tuyau
10 - Tuyau haute pression
11 - Arrivée d'eau
12 - Roulette
13 - Buses
14 - Réservoir de savon

COMPRENDRE LE NETTOYEUR À HAUTE PRESSION

Voir la figure 3.

Pour réduire le risque de blessure et de défaillance du produit, lisez et comprenez les informations contenues dans ce manuel d'utilisation ainsi que les informations figurant sur l'étiquette du produit.

DISPOSITIF DE RETENUE DU CORDON

Lorsque vous ne l'utilisez pas, enroulez le cordon d'alimentation et accrochez-le sur le côté du nettoyeur haute pression.

POIGNÉE

Utilisez la poignée pour transporter l'appareil.

TUYAU HAUTE PRESSION

Le tuyau haute pression fourni avec cet appareil est léger, flexible et durable. Lorsqu'il n'est pas utilisé, le tuyau peut être rangé sur le support de tuyau.

BUSES

Des buses de différentes tailles sont incluses avec cette unité et peuvent être utilisées pour différentes applications de nettoyage.

RESERVOIR A SAVON

Utilisez le réservoir de savon pour ajouter du détergent.

PISTOLET À PEINTURE

Utilisez le pistolet pulvérisateur et la lance pour contrôler et diriger le jet d'eau.

INTERRUPTEUR MARCHE/ARRÊT

Réglez la direction de l'interrupteur marche/arrêt pour commencer ou terminer l'opération en conséquence.

BUSE TURBO

La buse turbo délivre un jet rotatif à 0° qui nettoie de grandes surfaces plus rapidement que les buses standard.

ASSEMBLÉE

APERÇU

Ce nettoyeur haute pression peut produire des niveaux de pression d'eau très élevés et peut être utilisé pour une variété d'applications de nettoyage telles que le nettoyage des terrasses et des allées, le lavage des véhicules et de l'équipement et l'élimination de la saleté des extérieurs et des clôtures des maisons.

⚠AVERTISSEMENT Ne branchez pas le nettoyeur haute pression sur une prise électrique tant qu'il n'est pas complètement assemblé. Pour éviter tout démarrage accidentel et d'éventuelles blessures graves, ne branchez l'appareil sur une prise électrique que lorsque le nettoyeur haute pression est prêt à l'emploi.

RETRAIT DU CONTENU DU CARTON

⚠AVERTISSEMENT Ce produit nécessite un assemblage. N'essayez pas d'utiliser ce produit si l'un des éléments **LISTE INCLUSE** sont déjà assemblés. Ces articles ne sont pas assemblés par le fabricant et doivent être assemblés par le client. L'utilisation d'un produit mal assemblé peut être dangereuse et entraîner des blessures graves.

- Coupez soigneusement les côtés de l'emballage et retirez le contenu du carton.
- Inspectez le contenu du carton. Confirmez que tous les éléments du **LISTE INCLUSE** sont présents et non endommagés.

FIG. 4

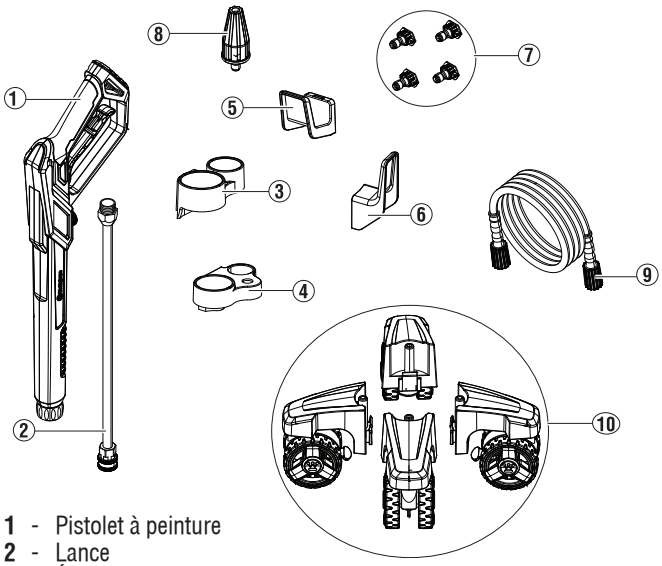

1 - Pistolet à peinture
2 - Lance
3 - Étui pour pistolet supérieur
4 - Étui inférieur pour pistolet
5 - Support de tuyau
6 - Dispositif de retenue de cordon
7 - Buses
8 - Buse turbo
9 - Tuyau haute pression
10 - Roulette

- Recyclez ou éliminez correctement les matériaux d'emballage.

LISTE INCLUSE

Voir la figure 4.

Nettoyeur haute pression, pistolet pulvérisateur, lance, étui supérieur pour pistolet, étui inférieur pour pistolet, dispositif de retenue pour tuyau, dispositif de retenue pour cordon, buses (0 ° , 15 ° , 25 ° , et savon), buse turbo, tuyau haute pression, roulettes, manuel d'utilisation

FIG. 5

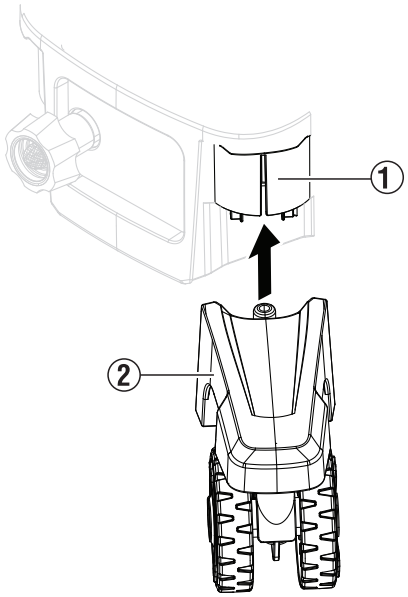

Si des pièces manquent, contactez notre équipe de service à service@wpowereq.com ou appelez le 1-855-944-3571.

ASSEMBLAGE DU NETTOYEUR HAUTE PRESSION

Voir la figure 5.

- Maintenez le nettoyeur haute pression à un léger angle.
- Poussez les roulettes (2) dans les fentes (1) situées à la base du nettoyeur haute pression jusqu'à ce qu'elles s'enclenchent.
- Assurez-vous que les roulettes sont bien fixées, puis remettez l'appareil en position complètement verticale.

Voir la figure 6.

- Alignez les languettes de l'étui supérieur (3) et de l'étui inférieur (4) avec les fentes situées sur le côté et le bas du nettoyeur haute pression. Faites glisser les étuis en place.
- Alignez les languettes du support de tuyau (1) avec les fentes situées à l'arrière de l'appareil.

Voir la figure 7.

ASSEMBLÉE

- Alignez les languettes du dispositif de retenue du cordon (1) avec les fentes situées sur le côté de l'appareil.
- Si vous le souhaitez, placez les buses, le pistolet pulvérisateur, la lance et le cordon d'alimentation dans leurs zones de rangement.

RELIANT LA LANCE À LA PISTOLET À PEINTURE

Voir la figure 8.

- Poussez la lance dans le pistolet pulvérisateur et tournez dans le sens des aiguilles d'une montre pour serrer. **Ne pas trop serrer.**
- Tirez doucement sur la lance pour vous assurer qu'elle est bien fixée.

RACCORDEMENT DU TUYAU HAUTE PRESSION AU PISTOLET PULVÉRISATEUR

Voir la figure 9.

- Tirez le collier du tuyau haute pression vers l'arrière et poussez fermement le raccord du tuyau dans le pistolet pulvérisateur.
- Vissez le collier sur le pistolet pulvérisateur et serrez fermement.

  NOTE: Veillez à ne pas endommager les filetages du pistolet pulvérisateur, car cela pourrait provoquer une fuite du pistolet pendant l'utilisation.
- Tirez doucement sur le tuyau pour vous assurer qu'il est bien fixé.

RACCORDEMENT DU TUYAU HAUTE PRESSION AU NETTOYEUR HAUTE PRESSION

Voir la figure 10.

- Déroulez et redressez le tuyau haute pression pour éliminer les courbures ou les pliures.
- Tirez le collier du tuyau haute pression vers l'arrière et poussez fermement le raccord du tuyau dans la sortie filetée du nettoyeur haute pression.
- Vissez le collier sur la sortie et serrez fermement.

  NOTE: Veillez à ne pas endommager les filetages de la sortie, car cela pourrait provoquer une fuite de l'appareil pendant l'utilisation.
- Tirez doucement sur le tuyau pour vous assurer qu'il est bien fixé.

FIG. 6

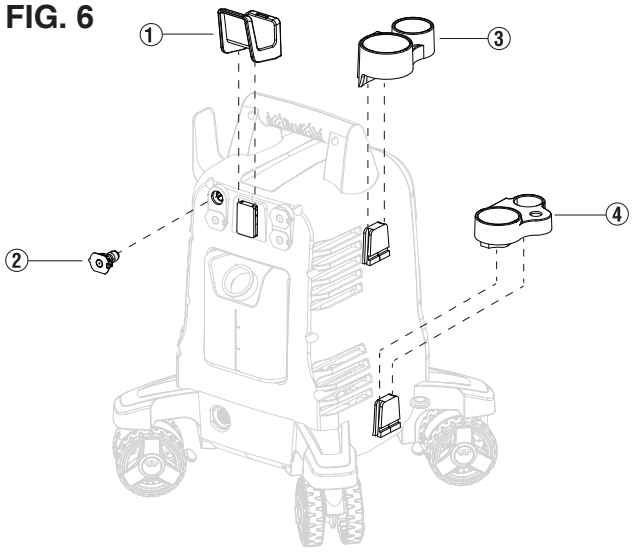

FIG. 7

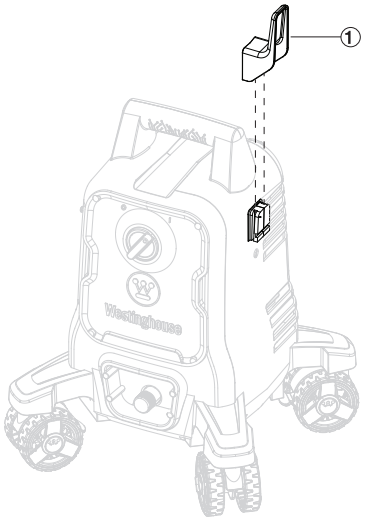

FIG. 8

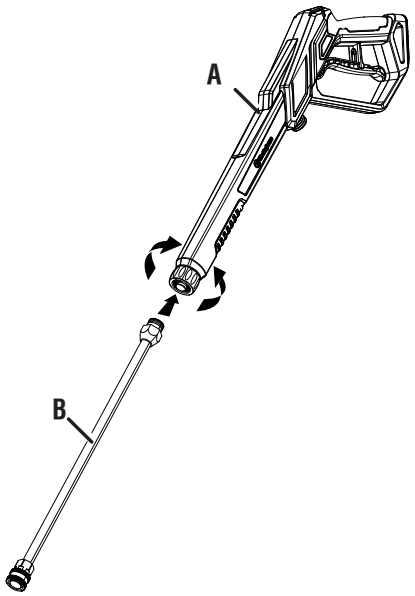

A - Pistolet à peinture
B - Lance

ASSEMBLÉE

RACCORDEMENT D'UN TUYAU D'ARROSAGE AU NETTOYEUR À HAUTE PRESSION

Voir la figure 11.

AVIS Respectez les réglementations et ordonnances locales lors du raccordement du nettoyeur haute pression à une alimentation en eau. Certaines juridictions peuvent interdire le raccordement direct à l'eau potable publique afin d'éviter que des produits chimiques ne retournent dans le système. Les raccordements effectués via un dispositif anti-retour ou un réservoir récepteur sont généralement autorisés.

AVIS L'eau utilisée dans cet appareil doit provenir d'un réseau d'eau. **NE PAS** utiliser cet appareil avec l'eau d'un lac, d'une piscine, d'un étang, etc. **JAMAIS** utiliser de l'eau chaude avec ce produit.

- Fermez complètement le robinet d'eau.
- Déroulez et redressez le tuyau d'arrosage pour éliminer les courbures ou les pliures.
- Faites couler de l'eau dans le tuyau pendant plusieurs secondes pour éliminer les débris, puis fermez à nouveau le robinet.
- Inspectez le tamis à l'intérieur de l'arrivée d'eau pour déceler tout dommage ou obstruction. Nettoyez-le ou remplacez-le si nécessaire. **JAMAIS** connecter un tuyau d'arrosage sans le grillage en place.
- Insérez le tuyau d'arrosage dans l'arrivée d'eau.
- Vissez le collier sur l'entrée du tuyau d'arrosage. Serrez fermement.

AVIS Ouvrez TOUJOURS l'alimentation en eau avant de mettre le nettoyeur haute pression sous tension. Le fonctionnement de la pompe à vide endommagera les composants internes et rendra le nettoyeur haute pression inutilisable.

FIG. 9

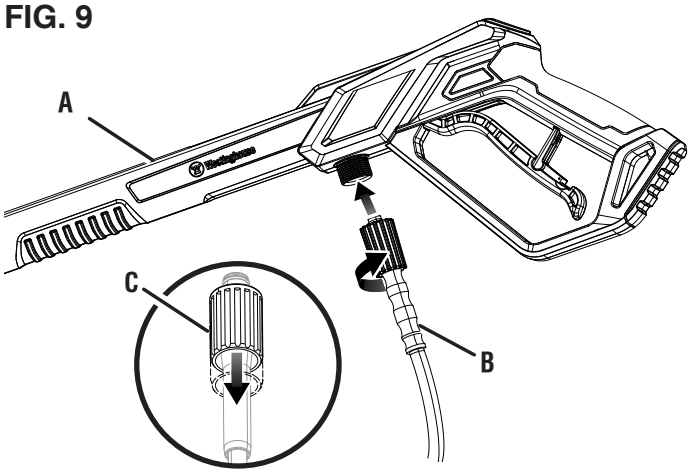

A - Pistolet à peinture
B - Tuyau haute pression
C - Collier

FIG. 10

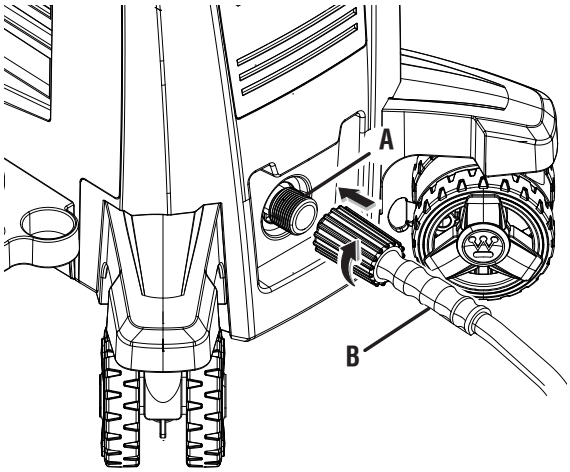

A - Sortie filetée
B - Tuyau haute pression

FIG. 11

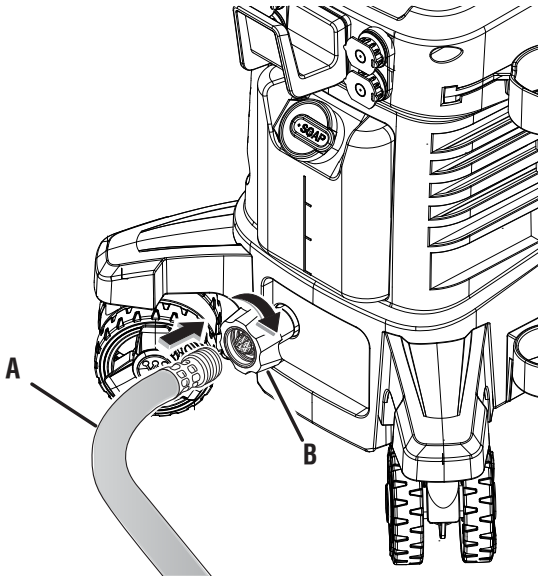

A - Tuyau d'arrosage
B - Arrivée d'eau

⚠AVERTISSEMENT Ne pas modifier ce produit, sauf indication contraire dans ce manuel ou par le fabricant. Ne pas utiliser d'accessoires qui ne sont pas recommandés pour ce produit. Des modifications non autorisées et l'utilisation d'accessoires incompatibles peuvent endommager l'appareil et annuler la garantie.

⚠AVERTISSEMENT **TOUJOURS** Portez une protection pour les yeux pour éviter de vous blesser aux yeux lorsque vous utilisez le nettoyeur haute pression.

⚠AVERTISSEMENT **JAMAIS** Ne pas vaporiser directement sur une personne, un animal, un appareil électrique ou l'appareil. Le non-respect de cet avertissement peut entraîner des blessures graves, un choc électrique ou la mort.

DÉMARRAGE ET ARRÊT DU NETTOYEUR À HAUTE PRESSION

Voir la figure 12.

AVIS Ouvrez TOUJOURS l'alimentation en eau avant de mettre le nettoyeur haute pression sous tension. Faire fonctionner la pompe à sec endommagera les composants internes et rendra le nettoyeur haute pression inutilisable.

- Branchez un tuyau d'arrosage et ouvrez l'eau.
- Déroulez complètement le cordon d'alimentation et branchez-le à une prise de 120 volts reliée à la terre.

⚠AVERTISSEMENT Gardez toutes les connexions au sec et hors du sol. Ne touchez pas la prise avec les mains mouillées.

- Tenez le pistolet pulvérisateur à deux mains et pointez la lance dans une direction sûre.
- Relâchez le verrou de sécurité et appuyez sur la gâchette pour évacuer l'eau et l'air du tuyau. Continuez à appuyer sur la gâchette jusqu'à ce qu'il y ait un jet d'eau régulier, puis relâchez et verrouillez la gâchette. Reportez-vous à **Utilisation du pistolet pulvérisateur** plus loin dans cette section.
- Mettez l'interrupteur marche/arrêt sur ON pour démarrer le nettoyeur haute pression. L'appareil fonctionnera pendant quelques secondes puis s'éteindra. Il s'agit d'une fonction normale de la fonction de démarrage automatique.

  NOTE: L'appareil peut être sous pression même si le moteur et la pompe ne sont pas audibles. Soyez toujours prudent lorsque vous êtes à proximité d'un nettoyeur haute pression.
- Tournez l'interrupteur marche/arrêt sur OFF pour arrêter le nettoyeur haute pression.
- Lorsque vous éteignez le nettoyeur haute pression, il se peut que la pression de l'eau reste dans le système. Dirigez le pistolet pulvérisateur dans une direction sûre et appuyez sur la gâchette pour relâcher la pression de l'eau.

FIG. 12

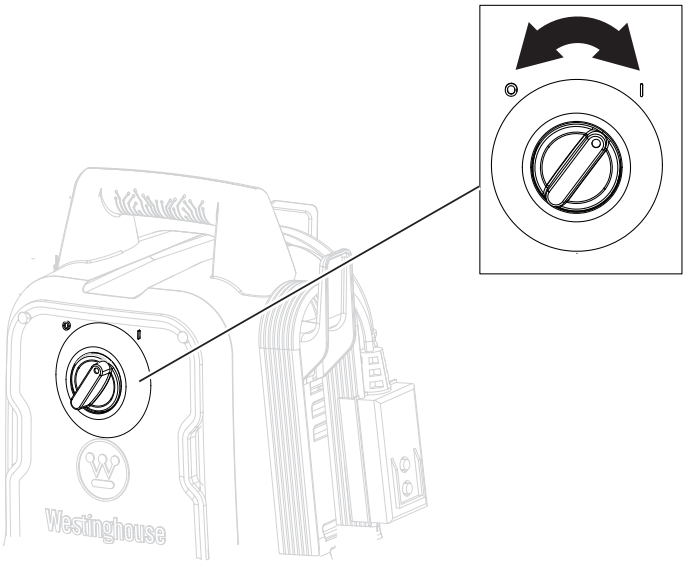

OPÉRATION

UTILISATION DU PISTOLET PULVÉRISATEUR

Voir la figure 13.

⚠AVERTISSEMENT Tenez le pistolet et la lance à deux mains (une main pour appuyer sur la gâchette et l'autre pour stabiliser le pistolet). Ne perdez pas le contrôle du pistolet.

- Démarrez le nettoyeur haute pression.
- Libérez le verrou de sécurité en l'enfonçant dans la fente de la gâchette.
- Appuyez sur la gâchette et maintenez-la enfoncée pour démarrer le débit d'eau.
- Relâchez la gâchette pour arrêter le débit d'eau.
- Verrouillez la gâchette en la poussant jusqu'à sa position d'origine.

NOTE: Appuyez sur la gâchette pour vous assurer qu'elle est verrouillée et qu'elle ne bougera pas. Gardez TOUJOURS le pistolet pulvérisateur verrouillé lorsqu'il n'est pas utilisé.

INSTALLATION DE BUSES

Voir la figure 14.

⚠AVERTISSEMENT Éteignez TOUJOURS le nettoyeur haute pression, relâchez la pression dans le pistolet pulvérisateur et verrouillez la gâchette avant de retirer ou d'installer une buse. NE pointez JAMAIS la lance vers votre visage. Le non-respect de cet avertissement peut entraîner des blessures graves.

- Arrêtez le nettoyeur haute pression et fermez complètement le robinet d'eau.
- Dirigez le pistolet pulvérisateur dans une direction sûre et appuyez sur la gâchette pour relâcher la pression de l'eau.
- Verrouillez la gâchette.
- Poussez la buse dans la lance jusqu'à ce qu'elle s'enclenche et soit bien fixée.
- Pour retirer la buse, tirez le collier vers l'arrière et éloignez la buse de la lance.

AJUTAGE	UTILISATION GÉNÉRALE
 0 °  Turbo	Haute pression. À utiliser pour nettoyer le béton, éliminer les taches tenaces et décaper la peinture. **À utiliser avec précaution.**
 15 °  25 °	Pression modérée. Peut être utilisé en toute sécurité sur les patios en brique et pavés.
 Savon	Basse pression. Sans danger pour les voitures, les fenêtres et les terrasses.

FIG. 13

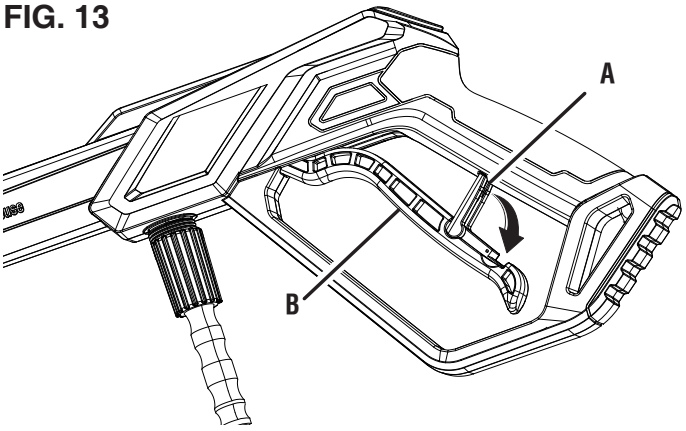

UN - Déclenchement
B - Verrouillage de sécurité

FIG. 14

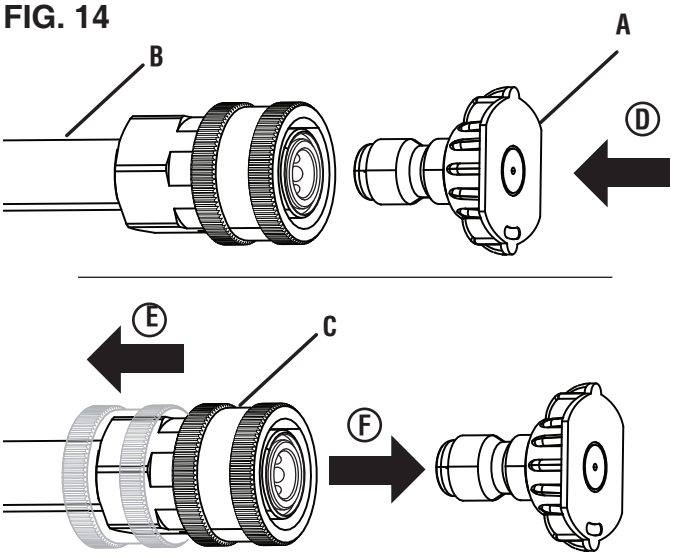

A - Ajutage
B - Lance
C - Collier
D - Pousser la buse vers l'intérieur
E - Tirer le col vers l'arrière
F - Retirer la buse

NETTOYAGE AVEC LE NETTOYEUR HAUTE PRESSION

Voir les figures 15 - 16.

Pour nettoyer avec un détergent :

- Arrêtez le nettoyeur haute pression et fermez complètement le robinet d'eau.
- Dirigez le pistolet pulvérisateur dans une direction sûre et appuyez sur la gâchette pour relâcher la pression de l'eau.
- Installez la buse à savon. Cet appareil applique le détergent sous basse pression en utilisant uniquement la buse à savon.
- Remplissez le réservoir de savon avec un rapport détergent/eau correctement formulé, en suivant les instructions du fabricant du détergent.

NOTE: Utilisez des détergents conçus pour les nettoyeurs haute pression. Le détergent doit avoir la consistance de l'eau. **NE PAS** utilisez des détergents épais et gélatineux, car ils obstrueront le nettoyeur haute pression et peuvent l'endommager.

OPÉRATION

- Ouvrez l'eau et démarrez le nettoyeur haute pression.
- Appuyez sur la gâchette et attendez quelques secondes que le détergent apparaisse dans le jet d'eau.
- Commencez à nettoyer par le bas de la surface et effectuez un mouvement latéral. Ne laissez pas le savon sécher sur la surface à nettoyer.
- Relâchez la gâchette pour arrêter le nettoyeur haute pression.
- Laissez le moteur s'arrêter complètement avant d'appuyer à nouveau sur la gâchette.

  NOTE: Si vous appuyez rapidement sur la gâchette, la fonction de démarrage automatique risque de rater un cycle marche/arrêt et d'empêcher la machine à laver de s'allumer. Pour éviter cela, appuyez lentement et délibérément sur la gâchette.
- Une fois terminé, retirez l'excédent de détergent du réservoir de savon et remplissez-le d'eau propre. Vaporisez l'eau à travers la buse de savon pour rincer le système.

Pour nettoyer sans détergent :

- Arrêtez le nettoyeur haute pression et fermez complètement le robinet d'eau.
- Dirigez le pistolet pulvérisateur dans une direction sûre et appuyez sur la gâchette pour relâcher la pression de l'eau.
- Si installé, retirez la buse de savon.
- Installez une buse adaptée à la tâche à effectuer.
- Ouvrez l'eau et démarrez le nettoyeur haute pression.
- Relâchez le verrou de sécurité et commencez le lavage sous pression en appuyant complètement sur la gâchette dans la poignée.

  NOTE: Testez toujours sur une petite zone peu visible pour éviter ou réduire les dommages.
- Commencez à nettoyer par le bas de la surface et travaillez dans un mouvement latéral.

CONSEILS D'UTILISATION

- Il est normal d'entendre le moteur tourner par intermittence lorsque la gâchette n'est pas pressée. La pompe s'amorce pour fonctionner lorsque la gâchette est à nouveau pressée.
- Pour éviter d'endommager les surfaces :
  - Utilisez toujours une buse appropriée
  - Réduisez la pression de l'eau en ajustant l'angle du jet ou en augmentant la distance entre la buse et la surface.
- Vaporisez toujours le détergent sur une surface sèche. Ne pré-trempez pas la surface. Le fait de mouiller la surface au préalable dilue le détergent et réduit son pouvoir nettoyant.
- Pour les taches tenaces, il peut être nécessaire de réappliquer le détergent et d'utiliser une brosse à poils pour frotter la tache.
- Gardez un outil de nettoyage de buse à proximité pour déboucher les buses.
- Les joints toriques du tuyau haute pression doivent être nettoyés régulièrement et lubrifiés avec de la graisse non soluble dans l'eau telle que la vaseline.
- Éteignez le nettoyeur haute pression après cinq minutes d'inactivité.

FIG. 15

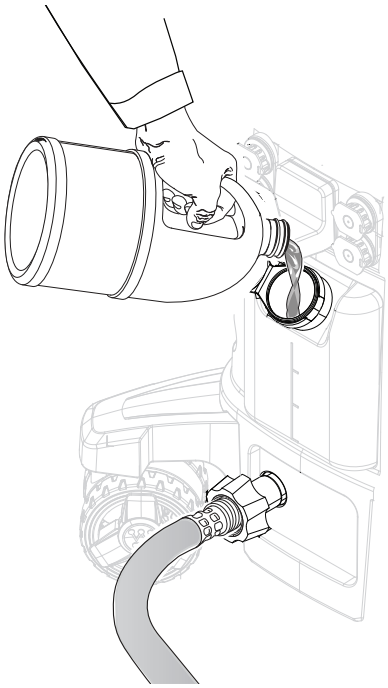

FIG. 16

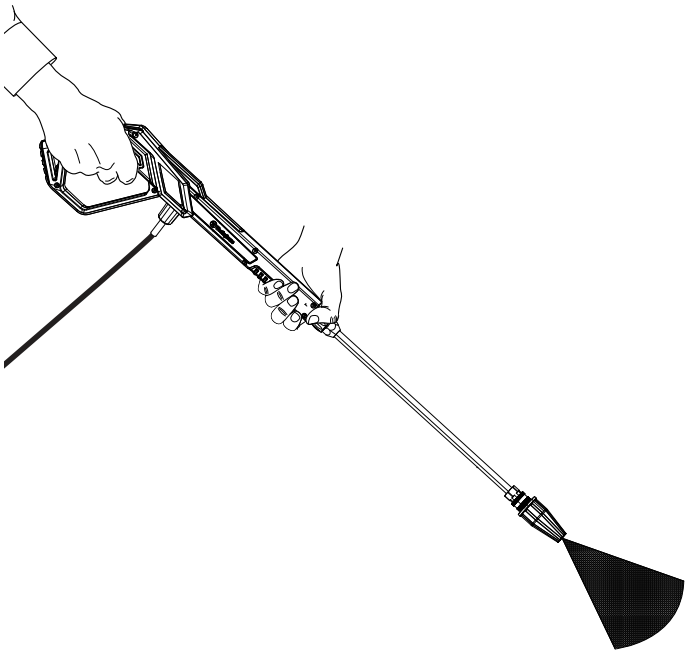

ENTRETIEN

⚠AVERTISSEMENT Éteignez TOUJOURS le nettoyeur haute pression, relâchez la pression dans le pistolet pulvérisateur et débranchez le nettoyeur haute pression avant d'effectuer l'entretien.

⚠AVERTISSEMENT Remplacez les pièces endommagées ou usées par des pièces de rechange recommandées ou équivalentes. L'utilisation d'une pièce incorrecte ou incompatible peut créer un danger pouvant entraîner des blessures graves.

AVIS Vérifiez l'état physique du produit avant chaque utilisation. Recherchez les boulons desserrés, les fuites de liquide et autres signes d'usure. Remplacez tous les éléments endommagés. Pour obtenir des pièces de rechange ou de l'aide, contactez notre équipe du service client.

Pour prolonger la durée de vie de ce produit, suivez les instructions d'entretien et de maintenance de cette section. Contactez le service client avant de procéder à l'entretien des pièces rappelées ou sous garantie.

NETTOYAGE DU NETTOYEUR À HAUTE PRESSION

Ne stockez pas et n'utilisez pas le nettoyeur haute pression dans des environnements sales, poussiéreux ou corrosifs. Ne laissez pas des corps étrangers ni des débris obstruer les évents de l'appareil.

NE JAMAIS nettoyer le nettoyeur haute pression avec un tuyau d'arrosage. L'eau peut endommager les composants électriques. Si l'appareil doit être nettoyé, utilisez une brosse douce et un chiffon humide pour nettoyer l'extérieur et utilisez de l'air à basse pression (pas plus de 25 psi) pour nettoyer les évents.

N'utilisez jamais d'essence comme agent de nettoyage.

NETTOYAGE DES BUSES

Voir la figure 17.

- Arrêtez le nettoyeur haute pression et fermez complètement le robinet d'eau.
- Relâchez la pression dans le pistolet pulvérisateur et débranchez le nettoyeur haute pression.
- Retirez la buse du pistolet pulvérisateur.
- Utilisez un outil de nettoyage de buse ou une aiguille fine pour nettoyer les débris de l'intérieur de la buse.
- À l'aide d'un tuyau d'arrosage, rincez l'eau à contre-courant à travers la buse.
- Une fois la buse propre, remettez-la sur la lance ou dans la zone de rangement de la buse.

NETTOYAGE DES FILTRES D'ENTRÉE D'EAU

Voir la figure 18.

Les grilles situées à l'intérieur de l'adaptateur de tuyau d'arrosage doivent être nettoyées régulièrement. Retirez les grilles, rincez-les à l'eau claire et remettez-les en place.

STOCKAGE

NOTE: Utilisez des protections de pompe disponibles dans le commerce pour prolonger la durée de vie de la pompe. Suivez les instructions d'utilisation du fabricant.

- Relâchez la pression du pistolet pulvérisateur et débranchez le nettoyeur haute pression. Enroulez le cordon autour du support de cordon.
- Retirez le tuyau d'arrosage et rangez-le correctement. Inclinez le nettoyeur haute pression pour permettre à l'excès d'eau de s'écouler de l'entrée.
- Retirez toutes les buses et placez-les dans la zone de stockage des buses.
- Débranchez le tuyau haute pression et enroulez-le autour du support de tuyau.
- Démontez le pistolet pulvérisateur et la lance et placez-les dans les étuis du pistolet.
- Entreposez le nettoyeur haute pression dans un endroit sec et couvert, à l'abri de la chaleur extrême qui pourrait dessécher les joints de la pompe et du froid extrême qui pourrait provoquer des dommages dus au gel.

FIG. 17

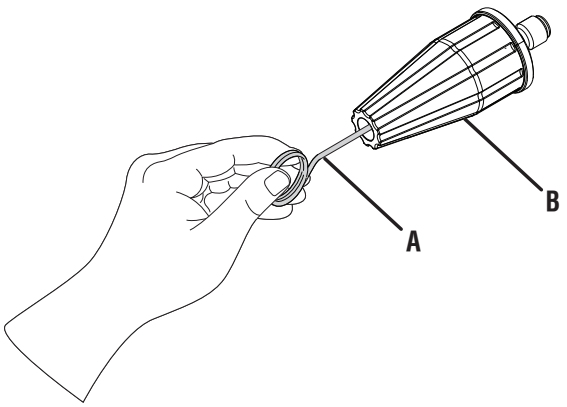

A - Outil de nettoyage de buse
B - Buse turbo

FIG. 18

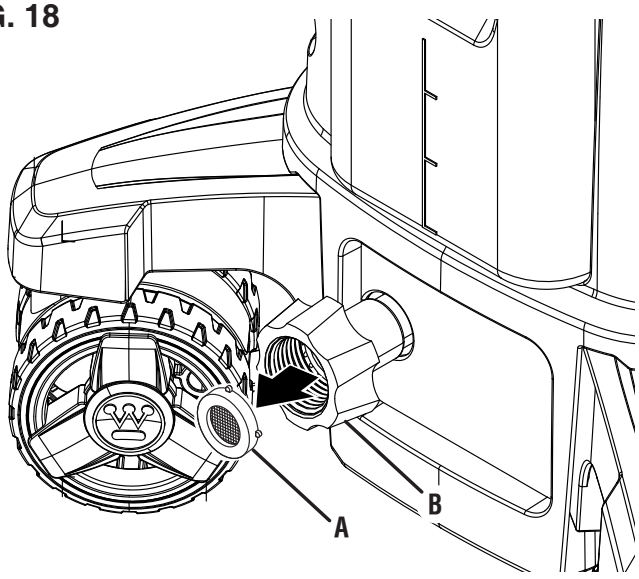

A - Arrivée d'eau
B - Écran

ENTRETIEN

Les pièces de rechange peuvent être achetées chez *pièces.wpowereq.com* .

Filtre d'admission..... 04000267-0
Buse turbo ..... PWTN
Kit de buses 8855
Outil de nettoyage de buse..... PWSCCT

⚠AVERTISSEMENT N'utilisez pas d'accessoires qui ne sont pas recommandés pour ce produit. Des modifications non autorisées et l'utilisation d'accessoires incompatibles peuvent endommager l'appareil et annuler la garantie.

DÉPANNAGE

PROBLÈME	CAUSE POSSIBLE	CORRECTION
L'unité ne s'allume pas.	Le nettoyeur haute pression n'est pas connecté à une source d'alimentation ou la source d'alimentation n'est pas mise à la terre	Branchez le cordon d'alimentation sur une prise de 120 volts reliée à la terre
	La pression de l'eau est dans le tuyau	Appuyez sur la gâchette pour libérer la pression de l'eau.
	Le GFCI est déclenché	Appuyez sur le bouton RESET du cordon d'alimentation
	Moteur ou cordon d'alimentation défectueux.	Contactez le service client de Westinghouse sans frais au 1 (855) 944-3571.
L'unité fonctionne mais il n'y a pas de débit d'eau.	Source d'eau inappropriée	Raccordez le nettoyeur haute pression à une conduite d'eau principale. N'utilisez pas cet appareil avec l'eau d'un lac, d'une piscine, d'un étang, etc.
	Buse bouchée	Nettoyer la buse
	Lance de pulvérisation défectueuse	Remplacer la lance
Le nettoyeur haute pression s'allume pendant 2 secondes, s'éteint et ne se rallume plus.	La fonction de démarrage automatique éteint l'appareil.	Lorsque le nettoyeur haute pression est allumé, le moteur peut fonctionner pendant 1 à 2 secondes pour amorcer la pompe. Ensuite, il s'éteint automatiquement jusqu'à ce que la gâchette du pistolet pulvérisateur soit pressée. **Ceci est normal et n'indique pas de problème.**

GARANTIE

GARANTIE LIMITÉE DE TROIS ANS SUR L'ÉQUIPEMENT ÉLECTRIQUE EXTÉRIEUR WESTINGHOUSE

RESPONSABILITÉ DE WESTINGHOUSE OUTDOOR POWER EQUIPMENT

Westinghouse Outdoor Power Equipment LLC (« Westinghouse ») garantit à l'acheteur d'origine que sa gamme de nettoyeurs haute pression électriques Westinghouse sera exempte de défauts de matériaux et de fabrication. Dans des conditions normales d'utilisation et d'entretien à compter de la date d'achat, Westinghouse s'engage à réparer ou à remplacer, à sa seule discrétion, tout produit défectueux gratuitement auprès de tout revendeur agréé Westinghouse dans les applications, délais, limitations et exclusions énumérés ci-dessous. CETTE GARANTIE LIMITÉE EST ÉTENDUE À L'ACHETEUR ORIGINAL UNIQUEMENT ET N'EST PAS TRANSFÉRABLE AUX PROPRIÉTAIRES ULTÉRIEURS, À L'EXCEPTION DES PIÈCES LIÉES AUX ÉMISSIONS. Pour obtenir une liste des revendeurs agréés Westinghouse, consultez le site www.wpowereq.com ou appelez le 1-855-944-3571.

RESPONSABILITÉ DU PROPRIÉTAIRE

Pour garantir une couverture de garantie sans tracas, il est important que vous enregistriez votre nettoyeur haute pression électrique Westinghouse en ligne sur www.wpowereq.com, par téléphone automatisé au 1-855-944-3571 ou en remplissant et en renvoyant à Westinghouse la carte d'enregistrement de garantie fournie avec votre nettoyeur haute pression. L'enregistrement de votre produit confirme votre couverture de garantie et fournit un lien direct entre vous et Westinghouse s'il s'avère nécessaire de vous contacter.

Votre reçu d'achat comprenant la date, le modèle et le numéro de série doit être conservé et présenté au service client de Westinghouse afin d'obtenir le service de garantie. La preuve d'achat repose uniquement sur vous, l'acheteur d'origine. Vous devez faire preuve d'un soin et d'une utilisation raisonnables et suivre les directives d'entretien préventif et de stockage telles que prescrites dans le manuel d'utilisation de votre unité Westinghouse. En cas de problème avec le produit, vous devez, à vos frais, livrer ou expédier votre unité Westinghouse à un revendeur agréé pour les réparations sous garantie (qui doivent avoir lieu pendant la période de garantie applicable), et organiser le ramassage ou le retour de votre unité une fois les réparations effectuées. Si la preuve d'achat n'est pas disponible pour établir la date d'achat et si le produit n'est pas enregistré comme décrit dans le présent document, la date de fabrication telle qu'enregistrée

Pour trouver le revendeur agréé Westinghouse le plus proche de chez vous, appelez le service clientèle et l'assistance Westinghouse au 1-855-944-3571 ou visitez la page « Localiser un revendeur agréé » sur www.wpowereq.com. Si vous avez besoin d'aide ou si vous avez des questions concernant la déclaration de garantie de Westinghouse, vous pouvez nous contacter en ligne sur www.wpowereq.com ou appeler le 1-855-944-3571.

APPLICATIONS DE LA GARANTIE DU PRODUIT ET PÉRIODES DE GARANTIE DU PRODUIT

APPLICATION CONSOMMATEUR

Aux fins de la présente garantie limitée, « Application grand public » désigne l'utilisation par l'acheteur initial à des fins résidentielles personnelles ou récréatives. Pour ceux qui utilisent ce produit pour une application grand public, les conditions de garantie suivantes s'appliquent :

Les pièces et la main d'œuvre seront entièrement couvertes pendant une période d'un an à compter de la date d'achat.

Seules les pièces seront entièrement couvertes pendant une période de deux ans à compter de la date d'achat.

À la seule discrétion de Westinghouse, certains remplacements peuvent être entièrement couverts pendant une période de trois ans à compter de la date d'achat.

APPLICATION COMMERCIALE

Aux fins de la présente garantie limitée, « Application commerciale » désigne l'utilisation par l'acheteur initial à des fins génératrices de revenus et dans le cadre de relations commerciales. Une fois qu'un nettoyeur haute pression électrique Westinghouse a été utilisé à des fins génératrices de revenus et à des fins commerciales, il sera par la suite considéré comme un produit utilisé pour une « Application commerciale » et les conditions de garantie suivantes s'appliqueront :

Les pièces et la main d'œuvre seront entièrement couvertes pendant une période de quatre-vingt-dix jours à compter de la date d'achat.

EXCLUSIONS

Les éléments suivants sont exclus de la couverture de la garantie :

- Utilisation de pièces de rechange non Westinghouse, sauf autorisation écrite de Westinghouse
- Coûts de l'entretien de routine/normal
- Réparations ou diagnostics effectués par un revendeur de service non agréé, sauf autorisation écrite de Westinghouse
- Défaillances du produit dues à l'usure normale, à un accident, à une mauvaise utilisation, à un abus, à une négligence ou à une utilisation inappropriée
- Défaillances du produit dues à une cause externe, y compris, mais sans s'y limiter : collision, vol, vandalisme, émeute, guerre, incendie, gel, foudre, tremblement de terre, tempête de vent, grêle, dégâts des eaux, dégâts des inondations, dégâts causés par une tornade, dégâts causés par des rongeurs/ parasites ou dégâts causés par un ouragan
- Produits modifiés ou altérés d'une manière non autorisée par écrit par Westinghouse
- Tout dommage accessoire, consécutif ou indirect causé par des défauts de matériaux ou de fabrication
- Tout dommage accessoire, consécutif ou indirect causé par un retard dans la réparation ou le remplacement de pièces défectueuses
- Défaillance du produit due à une mauvaise application
- Téléphone, téléphone portable, fax, Internet ou toute autre dépense liée à la communication \
- Dépenses liées à la « formation du client » ou au dépannage lorsqu'aucun défaut de fabrication n'est constaté
- Frais de transport de nuit ou frais d'expédition spéciaux pour les pièces de rechange
- Heures supplémentaires, jours fériés ou coûts de main-d'œuvre d'urgence

EXCLUSION DE GARANTIES IMPLICITES

Cette garantie limitée remplace toutes les autres garanties expresses ou implicites, y compris toute garantie d'ADÉQUATION À UN USAGE OU UNE UTILISATION PARTICULIER et toute GARANTIE IMPLICITE DE QUALITÉ MARCHANDE autrement applicable à la gamme de nettoyeurs haute pression électriques de Westinghouse et ses sociétés affiliées ne seront pas responsables de tout dommage spécial, accessoire ou consécutif, y compris la perte de profits. Aucune garantie n'est étendue autre que celle prévue dans les présentes. Cette garantie limitée ne peut être modifiée que par Westinghouse Outdoor Power Equipment LLC. Toute garantie implicite autorisée par la loi sera limitée dans le temps aux termes de la garantie expresse prévue dans les présentes. Certains États n'autorisent pas l'exclusion ou la limitation des dommages accessoires ou consécutifs, de sorte que la limitation ci-dessus peut ne pas s'appliquer à vous. Cette garantie vous confère des droits légaux spécifiques. Vous disposez également d'autres droits d'un État à l'autre. LA SEULE RESPONSABILITÉ DE WESTINGHOUSE OUTDOOR POWER EQUIPMENT LLC SERA LA RÉPARATION OU LE REMPLACEMENT COMME INDIQUÉ CI-DESSUS. WESTINGHOUSE NE PEUT EN AUCUN CAS ÊTRE TENU RESPONSABLE DE TOUT DOMMAGE ACCESSOIRE OU INDIRECT, MÊME SI CES DOMMAGES SONT LE RÉSULTAT DIRECT DE LA NÉGLIGENCE DE MWE INVESTMENTS, LLC. Certains États n'autorisent pas l'exclusion ou la limitation des dommages accessoires ou indirects, de sorte que la limitation ci-dessus peut ne pas s'appliquer à vous.

Cette garantie limitée est accordée par Westinghouse Outdoor Power Equipment LLC (777 Manor Park Drive, Columbus, OH 43228).

NOTES/NOTAS



www.WestinghouseOutdoorPower.com
Service Hotline (855) 944-3571
777 Manor Park Drive, Columbus, OH 43228

and Westinghouse are trademarks of Westinghouse Electric Corporation.
Used under license by Westinghouse Outdoor Power Equipment.
© 2025 MWE Investments, LLC All Rights Reserved.

PF130020 01/25
ePX3100