Commercial Electric™

Item # 1001820735
Model # 54677691

USE AND CARE GUIDE

LED HIGH LUMEN OUTPUT WRAP LIGHT

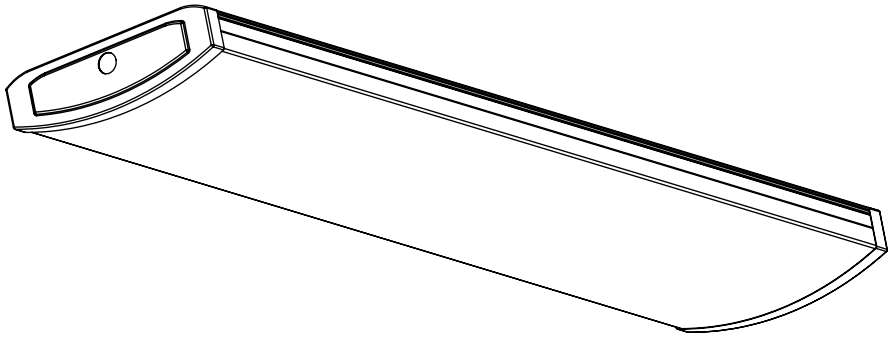

Questions, problems, missing parts? Before returning to the store,
call Commercial Electric Customer Service
8 a.m. - 7 p.m., EST, Monday - Friday
9 a.m. - 6 p.m., EST, Saturday

1-877-527-0313

HOMEDEPOT.COM

UL CERTIFIED

THANK YOU

We appreciate the trust and confidence you have placed in Commercial Electric through the purchase of this LED light. We strive to continually create quality products designed to enhance your home. Visit us online to see our full line of products available for your home improvement needs. Thank you for choosing Commercial Electric!

Table of Contents

Table of Contents **2**
Safety Information **2**
Warranty **2**
Pre-Installation **3**
Planning Installation 3
Tools Required 3
Package Contents 3
Hardware Included 3
Installation **4**
Care and Cleaning **6**
Troubleshooting **7**

Safety Information

WARNING: Carefully read and understand the information given in this manual before beginning the assembly and installation. Failure to do so could lead to electric shock, fire, or other injuries which could be hazardous or even fatal.

WARNING: Ensure the electricity to the wires you are working on is shut off. Either remove the fuse or turn off the circuit breaker.

WARNING: Risk of fire or electric shock. Installation requires a person familiar with the construction and operation of the light fixture's/luminaire's electrical system and the hazard involved. If not qualified, do not attempt installation. Contact a qualified electrician.

NOTICE: This equipment has been tested and found to comply with the limits for a Class B digital device, pursuant to Part 15B of the FCC Rules. These limits are designed to provide reasonable protection against harmful interference in a residential installation.
This equipment generates, uses and can radiate radio frequency energy and, if not installed and used in accordance with the instructions, may cause harmful interference to radio communications.
However, there is no guarantee that interference will not occur in a particular installation. If this equipment does cause harmful interference to radio or television reception, which can be determined by turning the equipment off and on, the user is encouraged to try to correct the interference by one or more of the following measures:

- Reorient or relocate the receiving antenna.
- Increase the separation between the equipment and the receiver.
- Connect the equipment into an outlet on a circuit different from that to which the receiver is connected.
- Consult the dealer or an experienced radio/TV technician for help.

WARNING: Changes or modifications not expressly approved by the party responsible for compliance could void the user's authority to operate the equipment.

Warranty

WHAT IS COVERED

The manufacturer warrants this lighting fixture to be free from defects in materials and workmanship for a period of five (5) years from date of purchase. This warranty applies only to the original consumer purchaser and only to products used in normal use and service. If this product is found to be defective, the manufacturer's only obligation, and your exclusive remedy, is the repair or replacement of the product at the manufacturer's discretion, provided that the product has not been damaged through misuse, abuse, accident, modifications, alterations, neglect, or mishandling.

WHAT IS NOT COVERED

This warranty shall not apply to any product that is found to have been improperly installed, set-up, or used in any way not in accordance with the instructions supplied with the product. This warranty shall not apply to a failure of the product as a result of an accident, misuse, abuse, negligence, alteration, faulty installation, or any other failure not relating to faulty material or workmanship. This warranty shall not apply to the finish on any portion of the product, such as surface and/or weathering, as this is considered normal wear and tear.

The manufacturer does not warrant and specifically disclaims any warranty, whether express or implied, of fitness for a particular purpose, other than the warranty contained herein. The manufacturer specifically disclaims any liability and shall not be liable for any consequential or incidental loss or damage, including but not limited to any labor / expense costs involved in the replacement or repair of said product.

Contact the Customer Service Team at 1-877-527-0313 or visit www.HomeDepot.com

Pre-Installation

PLANNING INSTALLATION

Before beginning assembly, installation or operation of product, make sure all parts are present. Compare parts with the package contents list. If any part is missing or damaged, do not attempt to assemble, install or operate the product. Contact customer service for replacement parts.

NOTE: Keep your receipt and these instructions for proof of purchase.

If you are unfamiliar with electrical installations, we recommend you contact a qualified electrician to do the installation.

NOTE: Two people are recommended for the installation of this light fixture.

TOOLS REQUIRED

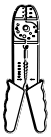
Wire Strippers


Safety Goggles

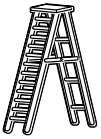
Ladder


Gloves


Flathead Screwdriver


Phillips Screwdriver


Wire Cutters

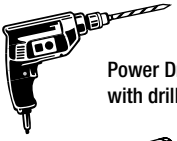
Power Drill with drill bits

PACKAGE CONTENTS

Part	Description	Quantity
A	LED Wrap Light Housing	1
B	LED Wrap Light Diffuser	1

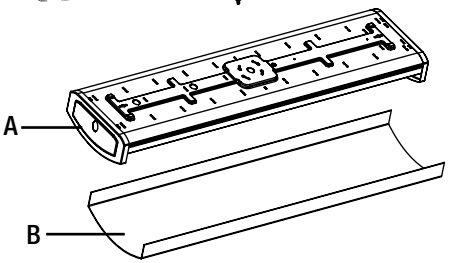

HARDWARE INCLUDED

NOTE: Hardware not shown to actual size.

Part	Description	Quantity
AA	Gasket	1
BB	Electrical Box Screw	2
CC	Drywall Anchor	2
DD	Mounting Screw	2

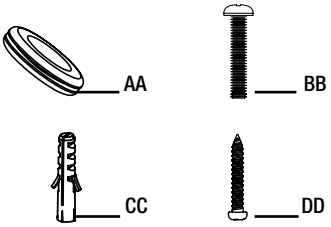

Please contact 1-877-527-0313 for further assistance.

Installation

Select a suitable location that can support the weight of the fixture. Determine the method of mounting before drilling.

WARNING: RISK OF ELECTRIC SHOCK. Ensure the electricity to the wires you are working on is shut off. Either remove the fuse or turn off the circuit breaker before removing the existing light fixture or installing the new one.

With power disconnected to your electrical box, remove the existing fixture. Make a sketch of how the current fixture is wired (by wire color) or mark the wires with masking tape and a pencil so you will know how to properly reconnect the wires to the new LED light fixture.

1 Separating the diffuser from the housing

- □ Press down gently on one end of the diffuser (B) until you meet with resistance from the bottom of the end cap of the housing (A).
- □ Slide the diffuser (B) toward the end being pressed down.
- □ Lift the diffuser (B) from the other end, removing it from the housing (A).

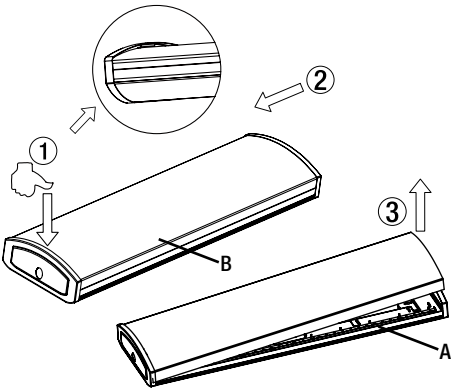

2 Marking the mounting location

- □ With help from another person, temporarily hold the fixture housing (A) up to the ceiling to determine the best mounting position and which knock out hole to use for wiring the fixture.
- □ Mark two keyhole locations for mounting.
- □ Drill a 1/8-in. pilot hole into the screw locations marked on the ceiling. You can also use an awl or nail to dimple the screw holes.
- □ Install a drywall anchor (CC) and a mounting screw (DD) in each drilled mounting hole, but do not tighten fully.

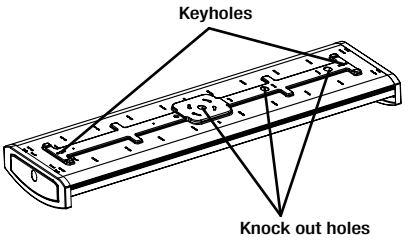

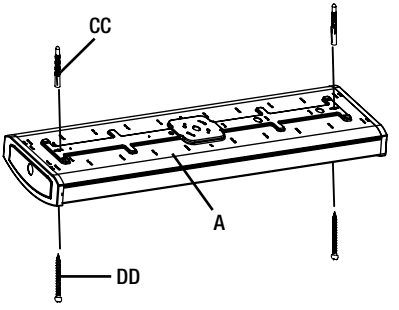

NOTE: The drywall anchors (CC) are only to be used for mounting the fixture onto plaster or drywall surfaces.

3 Feeding the wires

NOTE: Put the gasket (AA) on any knock out hole on the fixture to better protect the wires.

NOTE: Hold the connection wires in place by the metal tabs on the wrap light housing (A),especially for the part from the knock out hole to the LED driver. Drop off of the connection wires will cause shadow on the diffuser surface.

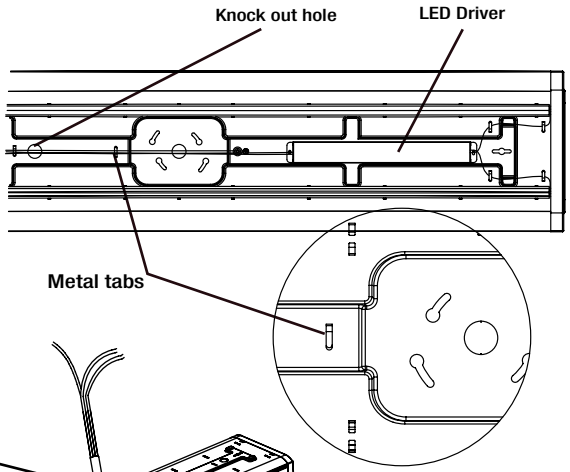

- □ Feed the electrical connection wires through any knock out hole, through the gasket (AA).

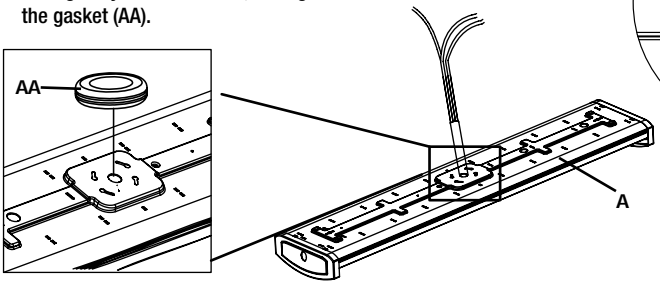

4 Making the electrical connections

- □ Insert the hot and neutral (black and white) wires from the electrical box into the wire connectors of the same color wires from the housing (A).
- □ Insert the grounding wire from the electrical box into the wire connector attached to the green wire from the housing (A).

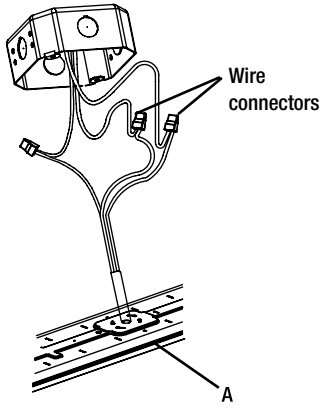

5 Attaching the mounting bracket to the electrical box

- □ Position the wires back inside the electrical box.
- □ Mount the light housing (A) to the electrical box using the two electrical box screws (BB).

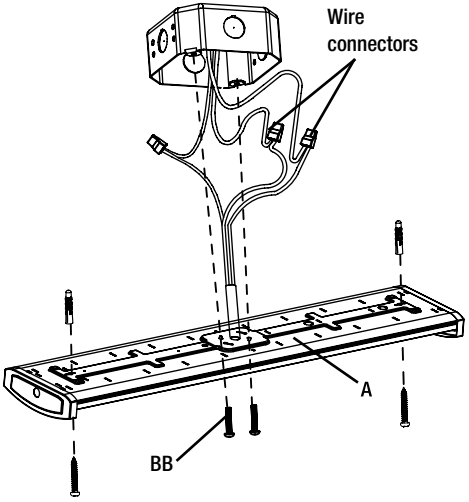

Installation (continued)

6 Attaching the housing to the ceiling

- □ Align the 2 mounting keyholes on the housing (A) with the 2 mounting screws (DD) in the ceiling.
- □ Once the screw heads are through the large ends of the keyholes, slide the housing until the heads of the screws slide into the narrow ends of the keyholes.
- □ Finish tightening the mounting screws (DD) until the fixture housing (A) is tightly secured to the mounting surface.

7 Attaching the diffuser to the housing

- □ Insert one end of the diffuser (B) into the end cap of the housing (A) to the bottom of the limit part.
- □ Push the other end of the diffuser (B) to the top of the limit part on the opposite end cap.
- □ Restore power to the electrical box.
- □ Turn on the light switch to activate the fixture.

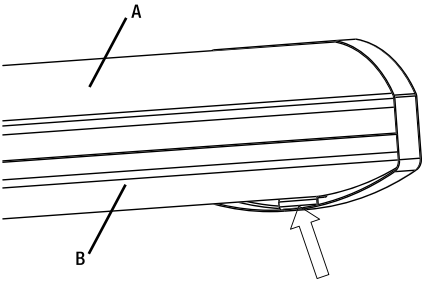

Care and Cleaning

CAUTION: Before attempting to clean the fixture, disconnect the power to the fixture by turning the breaker off or removing the fuse from the fuse box.

- □ Clean the fixture with a soft, dry cloth.
- □ Do not use cleaners with chemicals, solvents, or harsh abrasives.
- □ Do not use liquid cleaner on the LEDs, LED driver, or wiring inside the light fixture.

Troubleshooting

WARNING: Before doing any work on the fixture, disconnect power to the light fixture.

Minor problems often can be fixed without the help of an electrician.

Problem	Possible Cause	Solution
The fixture will not light.	The power is off.	Ensure the power supply is on.
	The circuit breaker is off.	Ensure the circuit breaker is in the on position.
	There is a bad connection.	Check to ensure proper wire connections are made. Contact a qualified electrician.
	There is a defective switch.	Contact a qualified electrician.
The fuse blows or the circuit breaker trips when the light is turned on.	The wires are crossed or the power wire is grounding out.	Check the wire connections. Contact a qualified electrician or call Commercial Electric customer service 1-877-527-0313.

Please contact 1-877-527-0313 for further assistance.



Questions, problems, missing parts? Before returning to the store,
call Commercial Electric Customer Service
8 a.m. - 7 p.m., EST, Monday - Friday
9 a.m. - 6 p.m., EST, Saturday

1-877-527-0313

HOMEDEPOT.COM

Retain this manual for future use.

Commercial Electric™

Artículo # 1001820735
Modelo # 54677691

GUÍA DE USO Y CUIDADO

LÁMPARA LED ENVOLVENTE DE ALTA INTENSIDAD

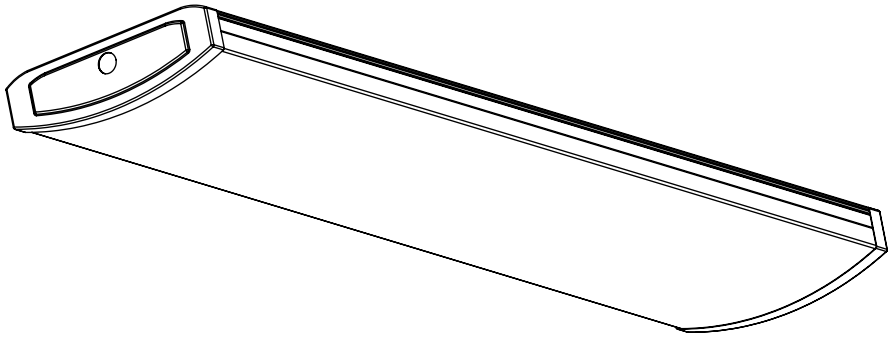

¿Preguntas, problemas, piezas faltantes? Antes de devolver el producto a la tienda, llame al Centro de Atención al Cliente de Commercial Electric en el horario de 8 a.m. - 7 p.m., Hora del Este de EE.UU., de lunes a viernes. 9 a.m. - 6 p.m., Hora del Este de EE.UU., sábados.

UL CERTIFIED

1-877-527-0313

HOMEDEPOT.COM

GRACIAS

Apreciamos la confianza que ha puesto en Commercial Electric a través de la compra de esta luz LED. Nos esforzamos por crear constantemente productos diseñados para realzar su hogar. Visítenos en línea para ver nuestra gama completa de productos disponibles para sus necesidades al momento de hacer mejoras en su hogar. ¡Muchas gracias por elegir a Commercial Electric!

Contenido

Contenido.....10
Información sobre seguridad.....10
Garantía.....10
Previo a la instalación.....11
Planificación de la instalación 11
Herramientas necesarias.....11
Contenido del paquete.....11
Piezas incluidas 11
Instalación 12
Cuidado y limpieza 14
Solución de problemas.....15

Información sobre seguridad

ADVERTENCIA: Lea cuidadosamente y comprenda la información incluida en este manual antes de comenzar el armado e instalación. No hacerlo puede provocar descarga eléctrica, incendio, u otras lesiones que pueden ser peligrosas o incluso fatales.

ADVERTENCIA: Asegúrese de cortar el suministro eléctrico en los cables con los que trabajará. Extraiga los fusibles o apague el cortacircuitos.

ADVERTENCIA: Riesgo de incendio o descarga eléctrica. La instalación de este conjunto de renovación LED debe ser realizada por una persona familiarizada con la construcción y operación del sistema eléctrico de la lámpara / luminaria y de los posibles riesgos. Si no está calificado, no intente la instalación. Póngase en contacto con un electricista calificado.

NOTA: Este equipo ha sido sometido a prueba y se halló que cumple con los límites establecidos para la clase B de dispositivos digitales, conforme a la Parte 15 de las Normas de FCC. Estos límites se establecen para brindar protección razonable contra interferencia dañina en una instalatión residencial. Este equipo genera, utiliza y puede irradia energía de frecuencias de radio y, si no se instala conforme a las instrucciones, puede provocar interferencia dañina a las comunicaciones de radio. A pesar de esto, no existe garantía de que la interferencia no se produzca en una instalación en particular. Si este equipo produce interferencia dañina a la recepción de radio o televisión, lo que puede determinarse encendiendo y apagando el equipo, se insta al usuario a intentar corregir la interferencia mediante uno de los siguientes métodos:

- Cambie la orientación o ubicación de la antena receptora.
- Aumente la separatión entre el equipo y el receptor.
- Conecte el equipo en un enchufe que esté en un circuito diferente al cual está conectado el receptor.
- Consulte con el representante o con un técnico experimentado en radio y televisión para solicitar asistencia.

ADVERTENCIA: Cambios o modificaciones no aprobadas en forma expresa por la parte responsable del cumplimiento puede invalidar la autoridad del usuario de operar el equipo.

Garantía

CUBRE

El fabricante garantiza que este aparato de iluminación no tendrá defectos en los materiales o en la mano de obra por un periodo de cinco (5) años desde la fecha de compra. Esta garantía se aplica sólo al comprador consumidor original y sólo a los productos que se utilizan y reciben servicio en forma normal. Si se encuentra que este producto tiene defectos, la única obligación del fabricante, y su exclusiva solución, es reparar o reemplazar el producto a su entera discreción, siempre y cuando el producto no se haya dañado debido al mal uso, abuso, accidente, modificaciones, alteraciones, negligencias o mal manejo del mismo.

NO CUBRE

Esta garantía no se aplica a ningún producto que se ha instalado incorrectamente, ajustado o utilizado en una forma que no concuerde con las instrucciones suministradas junto con el producto. Esta garantía no se aplicará a fallas del producto como resultado de un accidente, uso incorrecto, abuso, negligencia, alteración, instalación defectuosa, o ninguna otra falla no relacionada con el material o mano de obra defectuosa. Esta garantía no se aplica a los acabados en ninguna parte del producto, tal como la superficie ni a la acción de los elementos, ya que esto se considera desgaste normal.

El fabricante no garantiza y no acepta responsabilidad, ya sea expresa o implícita de la idoneidad para un fin particular, a excepción de la garantía contenida en el presente. El fabricante niega específicamente cualquier responsabilidad y no será responsable por daños o pérdidas indirectas o consecuenciales, e incluye pero no se limita a los costos de mano de obra, gastos relacionados en el reemplazo o reparación de dicho producto.

Comuníquese con el equipo de Servicio al Cliente al 1-877-527-0313 or visit www.HomeDepot.com

Previo a la instalación

PLANIFICACIÓN DE LA INSTALACIÓN

Antes de comenzar el armado, instalación u operación del producto, asegúrese de que tiene todas las piezas. Compare las piezas con la lista de contenido. Si alguna de las piezas faltara o estuviera dañada, no proceda a armar, instalar u operar el producto. Comuníquese con el servicio al cliente para consultar por las piezas de reemplazo.

NOTA: Guarde el recibo de compra y estas instrucciones como prueba de compra.

Si no está familiarizado con las instalaciones eléctricas, le recomendamos que haga que un electricista calificado se ocupe de la instalación.

NOTA: Se recomienda que la instalación de este aparato la realicen dos personas.

HERRAMIENTAS NECESARIAS

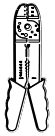
Alicates pelacables


Gafas de seguridad

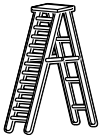
Escalera


Guantes


Destornillador plano

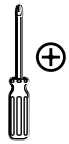
Destornillador Phillips


Alicates cortacables


Taladro eléctrico con brocas

CONTENIDO DEL PAQUETE

Pieza	Descripción	Cantidad
A	Caja de lámpara LED envolvente	1
B	Difusor de lámpara LED envolvente	1

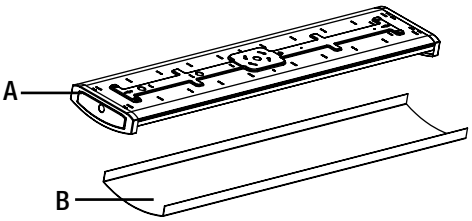

PIEZAS INCLUIDAS

NOTA: Los materiales no se ilustran en tamaño real.

Pieza	Descripción	Cantidad
AA	Junta	1
BB	Tornillo de caja eléctrica	2
CC	Anclaje para pirca	2
DD	Tornillo de montaje	2


AA


BB


CC


DD

Instalación

Seleccione un sitio adecuado que soporte el peso del aparato de iluminación. Determine el método de montaja antes de hacer los orificios.

ADVERTENCIA: RIESGO DE DESCARGA ELÉCTRICA. Asegúrese de cortar el suministro eléctrico en los cables con los que trabajará. Extraiga los fusibles o apague el cortacircuitos antes de quitar el aparato de iluminación existente o instalar uno nuevo.

- □ Antes de retirar el aparato existente, desconecte la energía hacia la caja eléctrica. Haga un diagrama del actualcableado (por color de los cables) o marque los cables con cinta de enmascarar y un lápiz. De ese modo sabrá cómo volver a conectar correctamente los cables al nuevo aparato de luz LED.

1 Separar el difusor de la caja

- □ Presione ligeramente un extremo del difusor (B) hasta que sienta resistencia desde la parte inferior de la tapa del extremo de la caja (A).
- □ Deslice el difusor (B) hacia el extremo que está presionando.
- □ Levante el difusor (B) desde el otro extremo, extrayéndolo de la caja (A).

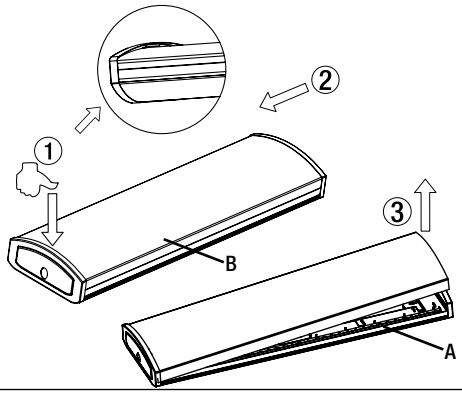

2 Marcar el sitio del montaje

- □ Con ayuda de otra persona, sostenga temporalmente la caja de la lámpara (A) hasta el techo para determinar la mejor posición para la instalación y qué orificio ciego usar para el cableado de la lámpara.
- □ Marque dos orificios para el montaje.
- □ Taladre un orifico piloto de 1/8 pulgadas en los sitios de los tornillos marcados en el techo. También puede usar una lezna o clavo para marcar los orificios de los tornillos.
- □ Instale un anclaje para picra (CC) y un tornillo de montaje (DD) en cada uno de los orificios, pero no los apriete completamente.

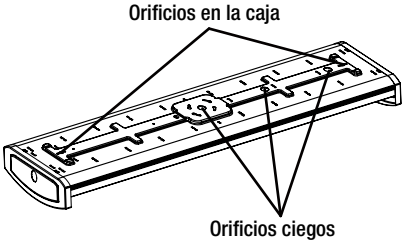

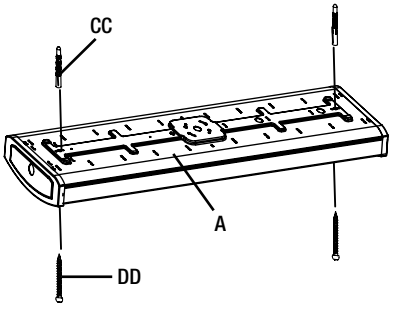

NOTA: Los anclajes para pirca (CC) solo deben usarse para la instalación del aparato en superficies de yeso y pirca.

3 Pasar los cables

NOTA: Coloque la junta (AA) en uno de los orificios ciegos del aparato para proteger mejor los cables.

NOTA: Sostenga los cables de conexión en su lugar por las pestañas de metal en la carcasa de la luz envolvente (A), especialmente para la parte del orificio ciego al controlador LED. La caída de los cables de conexión provocará sombras en la superficie del difusor.

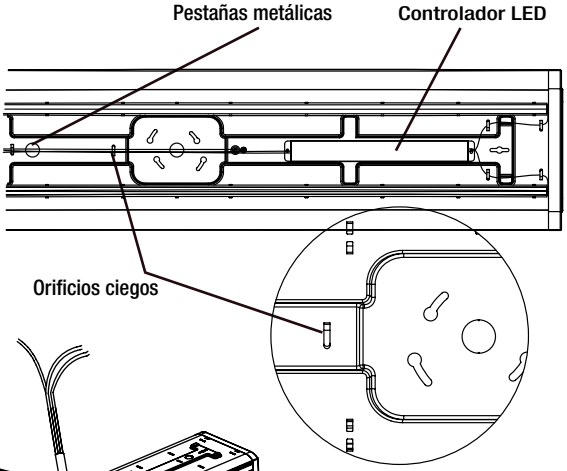

- □ Pase los cables por uno de los orificios ciegos y a través de la junta (AA).

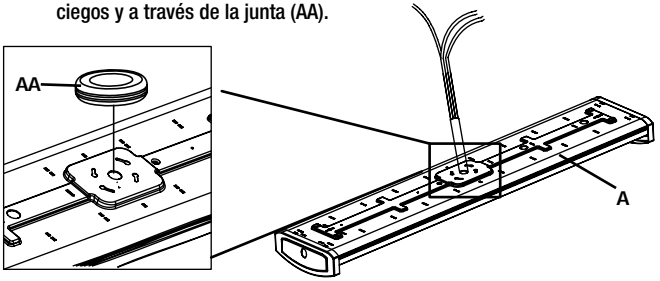

4 Hacer las conexiones eléctricas

- □ Inserte los cables energizado y neutro (negro y blanco) de la caja eléctrica en los conectores de los cables del mismo color de la carcasa (A).
- □ Inserte el cable de conexión a tierra de la caja eléctrica en el conector del cable verde de la carcasa (A).

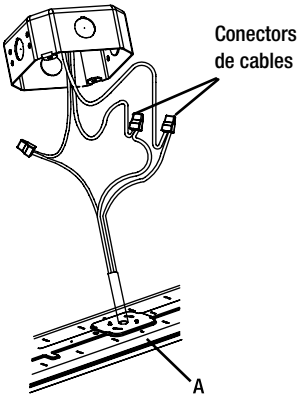

5 Instalar el soporte de montaje a la caja eléctrica

- □ Coloque los cables nuevamente dentro de la caja eléctrica.
- □ Instale el soporte de montaje (AA) a la caja eléctrica usando los dos tornillos de la caja eléctrica (BB).

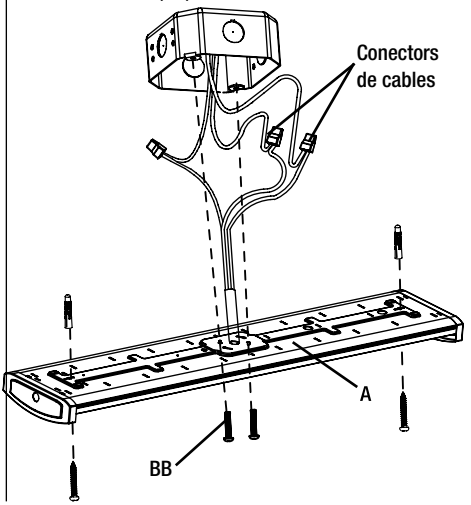

Comuníquese al 1-877-527-0313 para solicitar asistencia.

Instalación (continuación)

6 Unir la caja al techo

- □ Alinee los 2 orificios de montaje en la caja (A) con los 2 tornillos de montaje (DD) en el techo.
- □ Una vez que las cabezas de ambos tornillos pasaron por el extremo más grande de los orificios, deslice la caja hasta que las cabezas de los tornillos pasen hacia el extremo angosto de los orificios.
- □ Termine de ajustar los tornillos de montaje (DD) hasta que la caja (A) esté segura y fija en la superficie de montaje.

7 Unir el difusor a la caja

- □ Introduzca un extremo del difusor (B) en la tapa del extremo de la caja (A), en la parte inferior de la pieza límite.
- □ Empuje el otro extremo del difusor (B) hacia la parte superior de la pieza límite en el lado opuesto de la tapa del extremo.
- □ Active la energía a la caja eléctrica.
- □ Encendienda el interruptor de luz para activar el aparato.

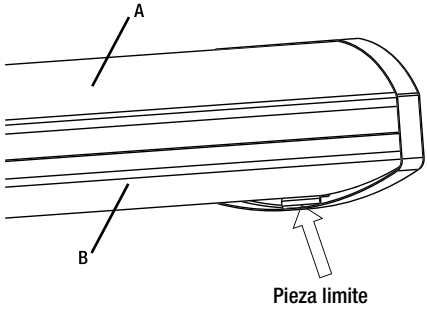

Cuidado y limpieza

PRECAUCIÓN: Antes de limpiar el aparato, desconecte el suministro eléctrico hacia este apagando el cortacircuitos o extrayendo el fusible de la caja de fusibles.

- □ Limpie el aparato con un paño suave y seco.
- □ No utilice limpiadores con productos químicos, solventes o abrasivos.
- □ No use limpiador líquido en las bombillas LED, en la unidad LED ni en los cables que están dentro de del aparato.

Solución de problemas

ADVERTENCIA: Antes de realizar cualquier trabajo en el aparato, desconecte la electricidad que la alimenta.

Los problemas menores pueden arreglarse sin ayuda de un electricista.

Problema	Causa posible	Medida correctiva
La lámpara no enciende.	El suministro eléctrico está cortado.	Asegúrese de que el suministro eléctrico esté activado.
	El interruptor está apagado.	Asegúrese de que el interruptor esté en la posición de encendido.
	Hay una mala conexión.	Asegúrese de que se hayan conectado los cables de forma correcta. Comuníquese con un electricista calificado.
	Hay un interruptor defectuoso.	Comuníquese con un electricista calificado.
El fusible se quema o salta el interruptor cuando se enciende la lámpara.	Los cables están cruzados o el cable de suministro eléctrico no está puesto a tierra.	Verifique las conexiones de los cables. Comuníquese con un electricista calificado o llame al Centro de Atención al Cliente de Commercial Electric 1-877-527-0313.

Commercial Electric™

¿Preguntas, problemas, piezas faltantes? Antes de devolver el producto a la tienda, llame al Centro de Atención al Cliente de Commercial Electric en el horario de 8 a.m. – 7 p.m., Hora del Este de EE.UU., de lunes a viernes. 9 a.m. – 6 p.m., Hora del Este de EE.UU., el sábado.

1-877-527-0313

HOMEDEPOT.COM

Conserve este manual para uso futuro.