EVERBILT™

Item #A2422
Model #1005129161

USE AND CARE GUIDE

DUAL FLUSH VALVE KIT

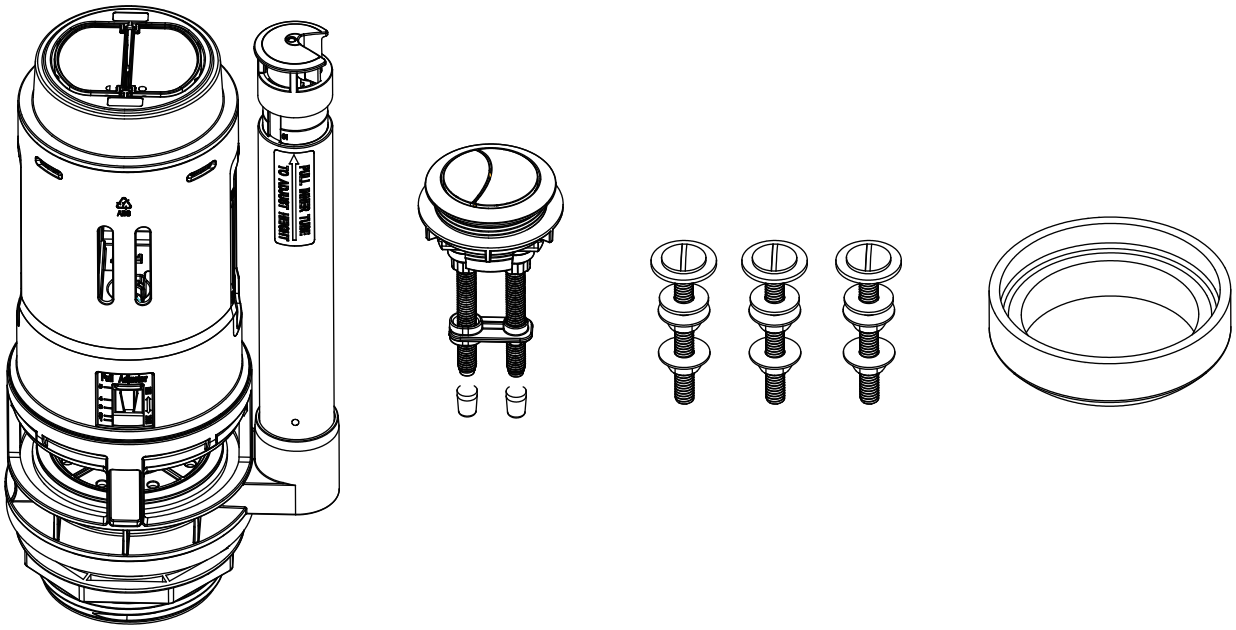

Questions, problems, missing parts? Before returning to the store,
call Everbilt Customer Service
8 a.m. - 7 p.m., EST, Monday - Friday, 9 a.m. - 6 p.m., EST, Saturday

1-800-305-1726

HOMEDEPOT.COM

THANK YOU

We appreciate the trust and confidence you have placed in Everbilt through the purchase of this flush kit. *We strive to continually* create quality products designed to enhance your home. Visit us online to see our full line of products available for your home improvement needs.
Thank you for choosing Everbilt!

EVERBILT™

Artículo n.º A2422
Modelo n.° 1005129161

GUÍA PARA USO Y CUIDADOS

KIT DE VÁLVULA DE DOBLE DESCARGA

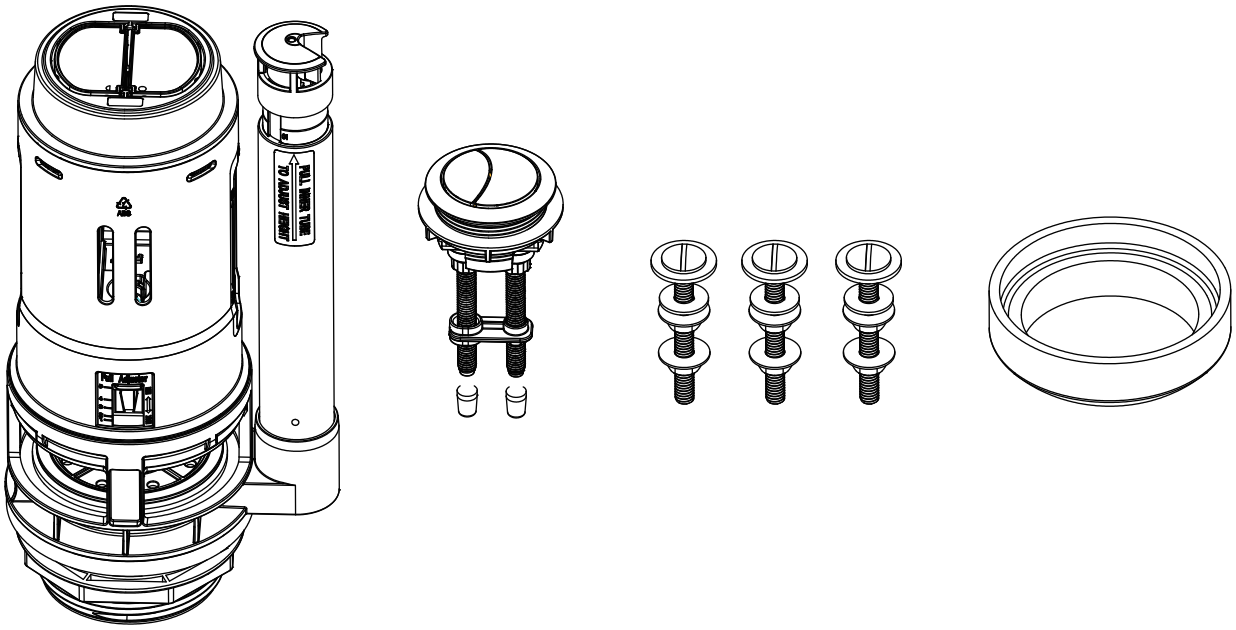

¿Preguntas, problemas, partes faltantes? Antes de regresar a la tienda,
llame al Servicio al Cliente de Everbilt
De 8 a.m. a 7 p.m., hora del este, de lunes a viernes, de 9 a.m. a 6 p.m., hora del este, los sábados

1-800-305-1726

HOMEDEPOT.COM

GRACIAS

Apreciamos la confianza que ha depositado en Everbilt a través de la compra de este kit de descarga. Nos esforzamos por crear continuamente productos de calidad diseñados para mejorar su hogar. Visítenos en línea para ver nuestra línea completa de productos disponibles para sus necesidades de mejoras para el hogar. ¡Gracias por elegir Everbilt!

Table of Contents

Table of Contents 2
Safety Information 2
Warranty 3
Pre-installation 4
Tools needed 4
Package contents 5
Installation 6
Maintenance 12
Troubleshooting 13
Service Parts 14

Safety Information

For your safety and to ensure the best use of the accessories, make sure to follow this instruction. Please read the instructions carefully to use them correctly before using.

NOTE: If the product does not match the picture, please refer to the actual product.

1. Read the operation and installation instructions carefully, and install them step by step according to the instructions to avoid product damage or human injury caused by bad operation.

2. All information is compiled according to the latest product information at the time of publication. The company reserves the right to change the characteristics, packaging or supply of the product at any time without notice.

3. Do not use corrosive cleaners or solvents in the water tank, or any related chemical component agents or solvents containing chlorine or calcium hypochlorite as they will seriously damage the water tank accessories, causing leakage. The company will not be responsible for the failure to use the water tank accessories or other joint damage due to the use of the above cleaning agents or solvents.

4. Do not use parts not provided by our company, such as glass glue, for the installation of our accessories. Our company is not responsible for damage caused by using parts which are not provided by our company for the installation of our accessories.

5. Use water temperature range: 2˚C - 45˚C .

6. Use pressure range: 0.02MPa-0.8MPa.

7. If the product is inconsistent with the actual product, please refer to the actual product.

8. This device is not intended to be used as retrofit device for 4.8 Lpf (1.28gpf) water closet.

9. Performance may vary since product was not tested on all water closet models.

Tabla de contenido

Tabla de contenido 2
Información de seguridad 2
Garantía 3
Antes de la instalación 4
Herramientas necesarias 4
Contenido del paquete 5
Instalación 6
Mantenimiento 12
Resolución de problemas 13
Piezas de repuesto 14

Información de seguridad

Por su seguridad y para garantizar el mejor uso de los accesorios, asegúrese de seguir estas instrucciones. Por favor, lea las instrucciones cuidadosamente para usarlos correctamente antes de operar.

NOTA: Si el producto no coincide con la imagen, por favor consulte al producto real

1. Lea las instrucciones de instalación cuidadosamente e instálelas paso a paso de acuerdo con las instrucciones para evitar daños al producto o lesiones humanas causadas por mal funcionamiento

2. Toda la información se compila de acuerdo con la información más reciente del producto en el momento depublicación. La empresa se reserva el derecho de cambiar las características, embalaje o suministro del producto en cualquier momento sin previo aviso.

3. No use limpiadores corrosivos o disolventes en el tanque de agua o cualquier químico relacionado agentes componentes o solventes que contienen hipoclorito de cloro o calcio ya que dañarán seriamente los accesorios del tanque de agua, causando fugas. La empresa no será responsable de la falta de uso del tanque de agua accesorios u otros daños en las articulaciones debido a uso de los agentes de limpieza o solventes anteriores.

4. No utilice piezas no proporcionadas por nuestra empresa, como cola de vidrio, para la instalación de nuestros accesorios. Nuestra empresa no se hace responsables de los daños causados por el uso partes que no son proporcionadas por nosotros para la instalación de nuestros accesorios.

5. Use el rango de temperatura del agua: 2 ˚C - 45 ˚C.

6. Use el rango de presión: 0.02 MPa-0.8 MPa.

7. Si el producto es inconsistente con el actual producto, consulte el producto real.

8. Este dispositivo no está destinado a ser utilizado como dispositivo de adaptación para inodoro de 4.8 Lpf (1.28 gpf)

9. El rendimiento puede variar ya que el producto no ha sido probado en todos los modelos de inodoros.

Warranty

LIMITED THREE-YEARS EXPRESS WARRANTY

Subject to the “Exclusions” set forth below, the manufacturer promises to the consumer to repair, or replace any part of this plumbing product which proves to be defective in workmanship or materials under normal use for three years from the date of purchase. All costs of removal, transportation and reinstallation to obtain warranty service shall be paid by the consumer. During this “Limited Three Years Express Warranty”, the manufacturer will provide, subject to the “Exclusions” section set forth below, all replacement parts free of charge, necessary to correct such defects. This “Limited Three Years Warranty” is null and void if this plumbing product has not been installed and maintained in accordance with all written instructions accompanying the product.

EXCLUSIONS: THE MANUFACTURER SHALL NOT BE LIABLE FOR INCIDENTAL OR CONSEQUENTIAL DAMAGES, INCLUDING COSTS OF INSTALLATION, WATER DAMAGE, PERSONAL INJURY OR FOR ANY DAMAGES RESULTING FROM ABUSE OR MISUSE OF THE PRODUCT, FROM OVERTIGHTENING OR FROM FAILURE TO INSTALL OR MAINTAIN THIS PLUMBING PRODUCT IN ACCORDANCE WITH THE WRITTEN INSTRUCTIONS, INCLUDING USE OF NOT RT’s PARTS.

Do not use corrosive cleaners or solvents in the water tank, or any related chemical component agents or solvents containing chlorine or calcium hypochlorite as these will seriously damage the water tank accessories, causing leakage. The company will not be responsible for the failure to use the water tank accessories or other joint damage due to the use of the above cleaning agents or solvents. Do not use parts not provided by our company, such as glass glue, for the installation of our accessories. Our company is not responsible for damage caused by using parts which is not provided by our company for the installation of our accessories.

Garantía

GARANTÍA EXPRESA LIMITADA DE TRES AÑOS

Sujeto a las "Exclusiones" establecidas a continuación, el fabricante promete al consumidor reparar, o reemplazar cualquier parte de este producto de plomería que demuestre ser defectuoso en mano de obra o materiales bajo uso normal durante tres años a partir de la fecha de compra. Los costos de traslado, transporte y la reinstalación para obtener el servicio de garantía correrá a cargo del consumidor. Durante este tiempo limitado de tres años de garantía expresa, el fabricante proporcionará dicha garantía, sujeto a la sección "Exclusiones" que se establece a continuación, Todas las piezas de repuesto necesarias para corregir los defectos son gratuitas. Esta "Garantía limitada de tres años" es nula si este producto de fontanería no se ha instalado y mantenido de acuerdo con todas las instrucciones escritas que acompañan al producto.

EXCLUSIONES: EL FABRICANTE NO SERÁ RESPONSABLE POR INCIDENTES O DAÑOS CONSECUENTES, INCLUIDOS LOS COSTOS DE INSTALACIÓN, DAÑO POR AGUA, LESIONES PERSONALES O POR CUALQUIER DAÑO RESULTANTE DEL ABUSO O MAL USO DEL PRODUCTO, POR APRIETE EXCESIVO O POR FALLA AL INSTALAR O MANTENER ESTE ARTICULO DE FONTANERÍA DE ACUERDO CON LAS INSTRUCCIONES ESCRITAS INCLUIDAS.

No use limpiadores corrosivos o solventes en el tanque de agua, o cualquier componente químico relacionado agentes o solventes que contengan hipoclorito de cloro o calcio ya que estos dañarán seriamente los accesorios del tanque de agua, causando fugas. La compañía no será responsable por la falta de uso los accesorios del tanque de agua u otros daños en las juntas debido al uso de los agentes de limpieza anteriores o disolventes. No utilice piezas no proporcionadas por nuestra empresa, como cola de vidrio, para la instalación de nuestros accesorios. Nuestra empresa no se hace responsable de los daños causados en estos casos.

Pre-installation

TOOLS REQUIRED

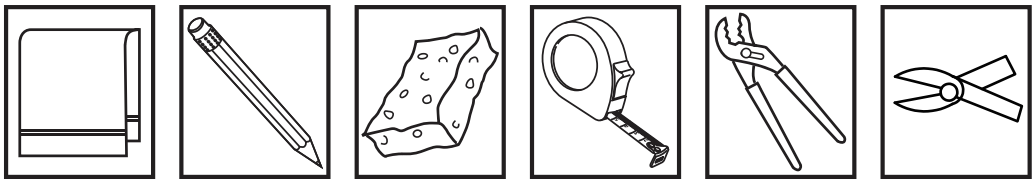

Towel | Pencil | Sponge | Ruler | Wrench | Diagonal pliers

HARDWARE INCLUDED

NOTE: Hardware not shown to actual size.

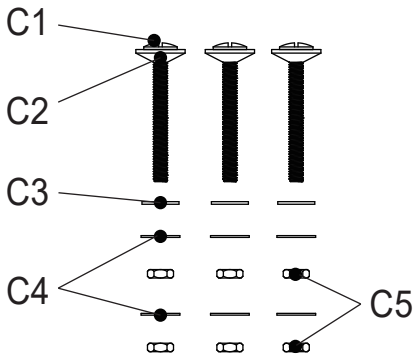

Part	Description	Quantity
C1	Bolt	3
C2	Rubber gasket	3
C3	Flat gasket	3
C4	Gasket	6
C5	Nut	6

Antes de la instalación

HERRAMIENTAS NECESARIAS

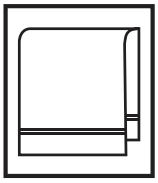
Toalla

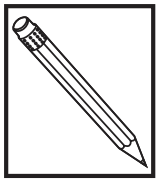
Lapiz

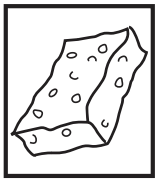
Esponja

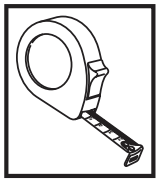
Metro

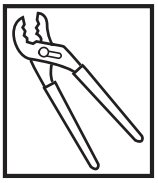
Llave Inglesa

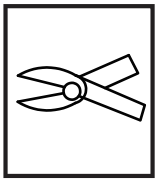
Alicates diagonales

Herraje incluido

Nota: Las piezas no se muestran en su tamaño real

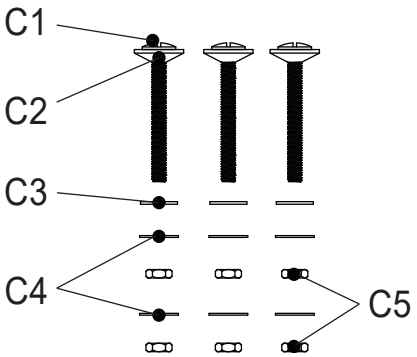

Pieza	Descripción	Cantidad
C1	Tornillo	3
C2	Arandela plástica	3
C3	Arandela plana	3
C4	Junta	6
C5	Tuerca	6

Pre-installation

PACKAGE CONTENTS

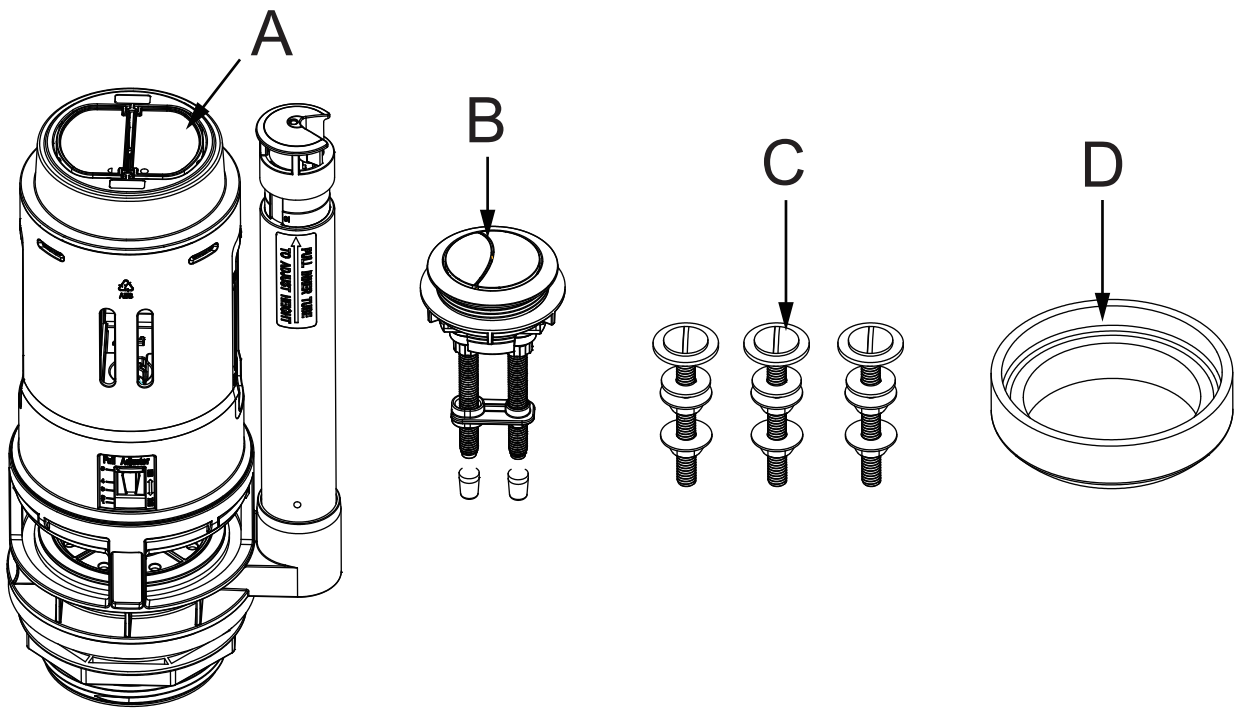

Part	Description	Quantity
A	Flush valve	1
B	Push button	1
C	Bolt	3
D	Gasket	1

Antes de la instalación

CONTENIDO DEL PAQUETE

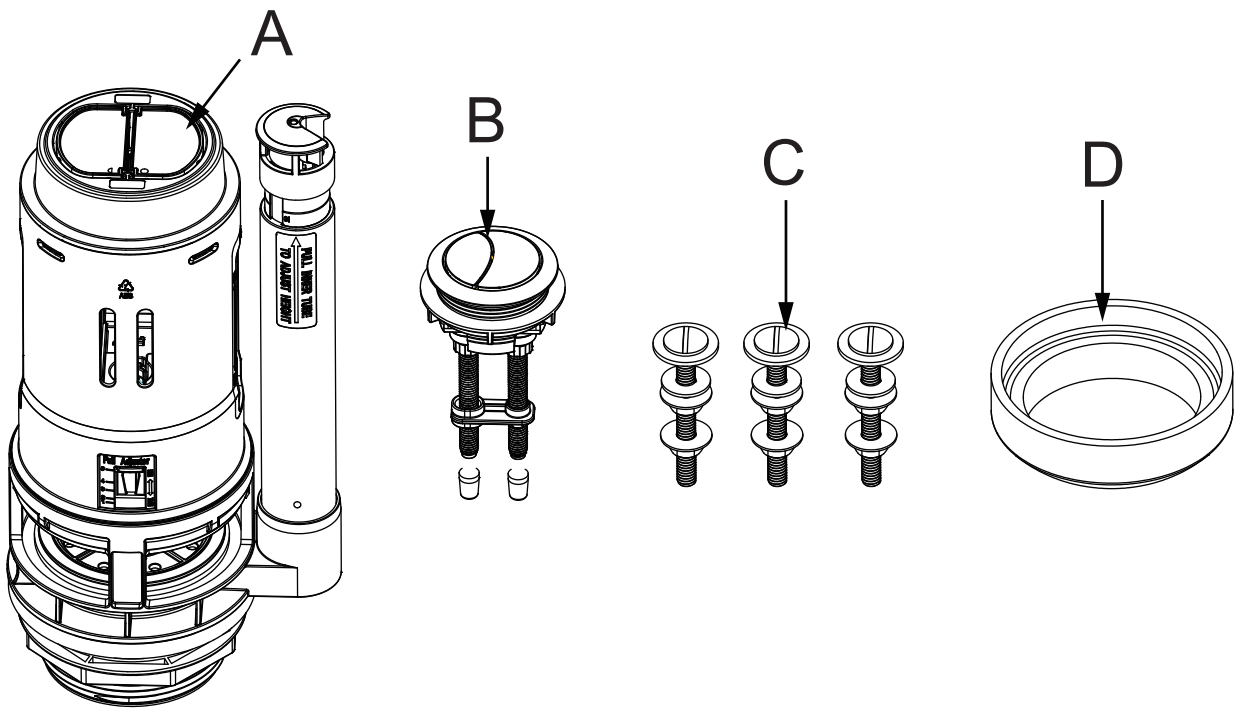

Pieza	Descripción	Cantidad
A	Válvula de descarga	1
B	Botón de descarga	1
C	Tornillos de fijación	3
D	Junta	1

Installation

1. Marking water levels

A. Remove the water tank lid and mark the water level with a pencil.

B. Turn off water supply switch and press the half-flush button. When flush finishes, mark the residual water level of the half flush.

C. Turn on the water supply switch. When the water inlet finishes,turn off the water supply switch. Press full flush button. When the flush finishes, mark the residual water level of the full flush.

D. Drain the residual water in the tank and absorb water with a sponge.

E. Remove the water supply pipe.

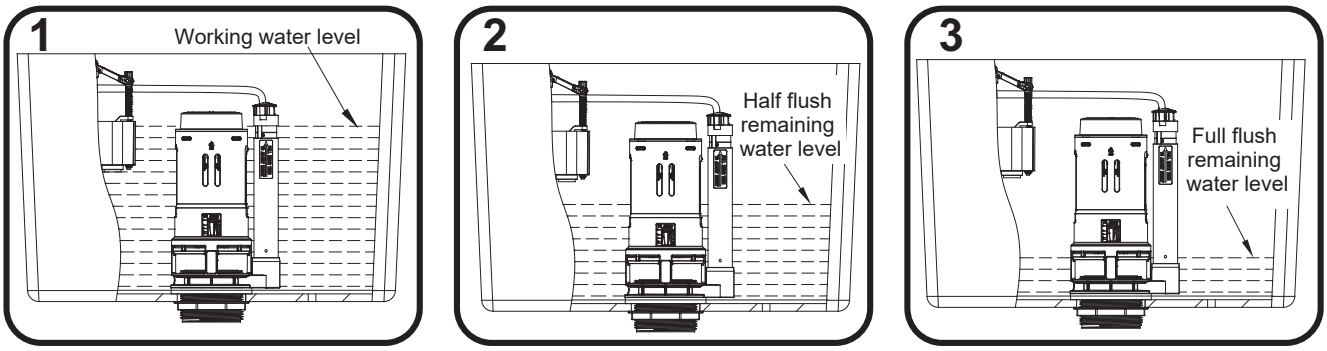

2. Preparing the water tank

A. Measure and record the overflow height of the existing valve body in the water tank.

B. Observe the position of full and half flush buttons in the water tank and the direction of the overflow pipe.

C. Prepare a relatively flat place for the removed water tank. Place a towel on the flat position to prevent damage to the water tank and avoid sliding of the water tank.

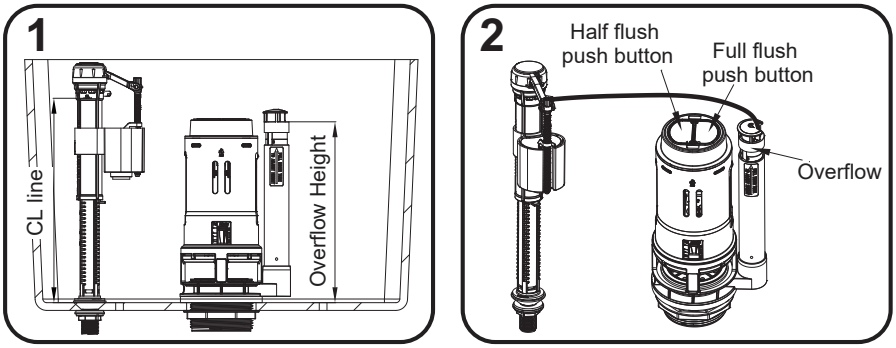

Instalación

1.MARCAR LOS NIVELES DE AGUA

A. Retire la tapa del tanque de agua y marque el nivel del agua con un lápiz.

B. Cierre la llave de suministro de agua y presione el botón de media descarga. Cuando termine la descarga, marque el nivel de agua residual en el tanque con el lápiz.

C. Abra la llave de suministro de agua. Cuando termine la entrada de agua, cierre la llave de suministro de agua. Presione el botón de descarga completa. Cuando finalice la descarga, marque el nivel de agua residual de la descarga completa.

D. Drene el agua residual en el tanque y absorba el agua restante con una esponja.

E. Retire la tubería de suministro de agua.

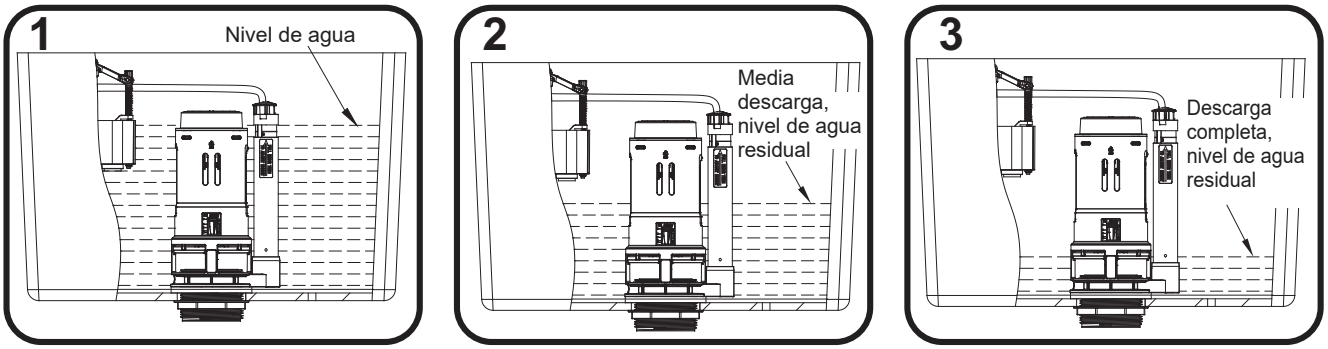

2. PREPARAR EL TANQUE DE AGUA

A. Mida y registre la altura de desagüe del cuerpo de la válvula existente en el tanque de agua.

B. Observe la posición de los botones de descarga completa y media en el tanque de agua y la dirección del tubo de desagüe.

C. Prepare un lugar relativamente plano para el tanque de agua extraído.

Coloque una toalla en la posición plana para evitar daños al tanque de agua y evitar el deslizamiento del tanque de agua.

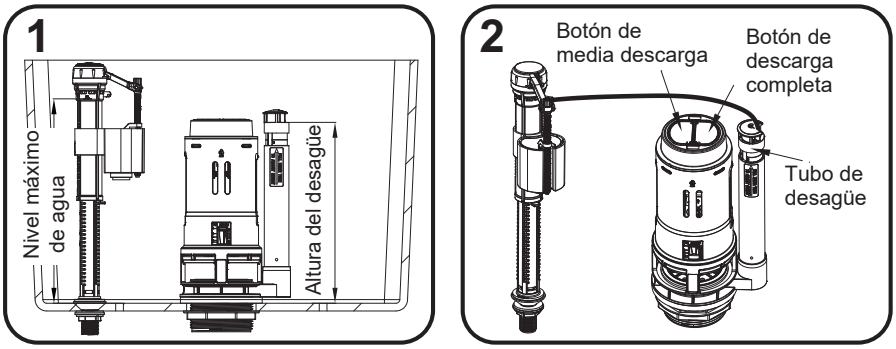

Installation (continued)

3. Removing the water tank

A. Use a screwdriver or open-end wrench to loosen the connection bolts between the water tank and bowl, and remove the connection bolts.
B. Remove the water tank and place it in the prepared flat position.
C. Remove the rubber gasket. Unscrew the lock nut and the flush valve.

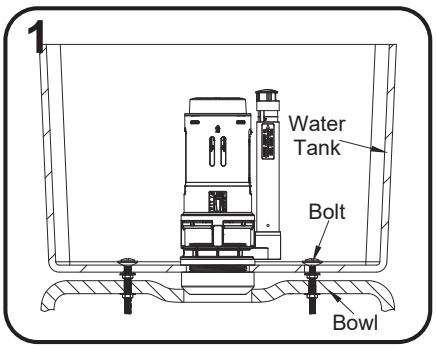

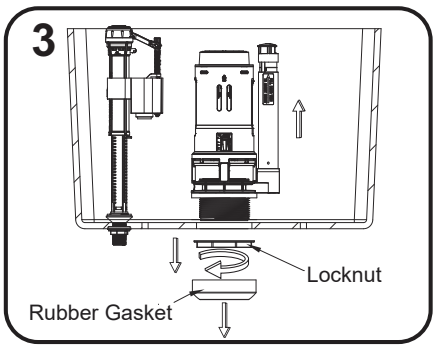

4. Preparing the flush valve

A. Rotate the valve body (A1) and remove it from the base (A2).
B. Loosen the lock nut (A3) and remove it from the base (A2).
C. Rotate the adjustable overflow pipe (A4) to unlock it. Adjust the overflow port height (OL) up and down, measure the distance from the base seal to the overflow pipe rim, and ensure that the overflow height is consistent or close to 2A measurement data. Afterwards, rotate the adjustable overflow pipe (A4) to lock it.

NOTE: The adjusted overflow height OL should be lower than critical water level CL, and the distance must be greater than or equal to 25mm.

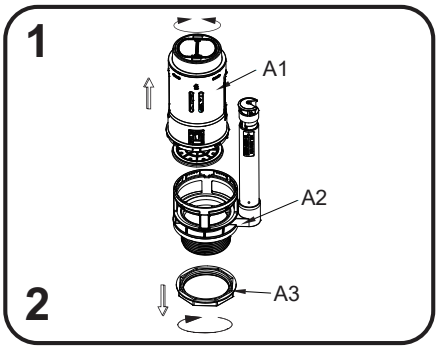

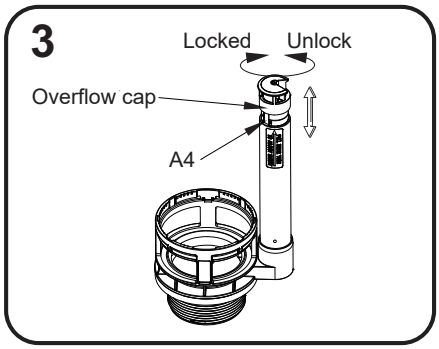

Instalación (Continuación)

3. Retirar el tanque de agua.

A. Use un destornillador o una llave inglesa para aflojar los pernos de conexión entre el tanque de agua y taza de WC, y retire los pernos de conexión.

B. Retire el tanque de agua y colóquelo en la posición plana preparada.

C. Retire la junta de goma. Desenrosque la tuerca de seguridad y la válvula de descarga.

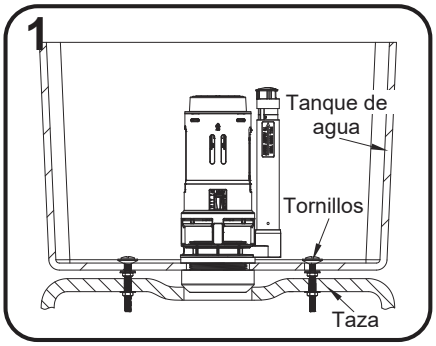

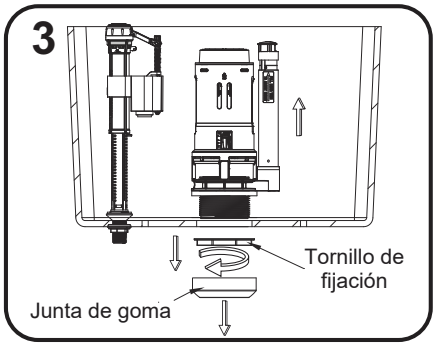

4. Preparando la Válvula de descarga

A. Gire el cuerpo de la válvula (A1) y retírelo de la base (A2).

B. Afloje la contratuerca (A3) y retírela de la base (A2).

C. Gire el tubo de rebose ajustable (A4) para desbloquearlo. Ajuste la altura del puerto de desbordamiento (OL) hacia arriba y hacia abajo, mida la distancia desde el sello de la base hasta el borde de la tubería de desagüe y asegúrese de que la altura de desborde es consistente o cercana a los datos de medición de 2A. Luego, gire la tubería de rebose ajustable (A4) para bloquearlo.

NOTA: La altura de desbordamiento ajustada OL debe ser menor que el nivel crítico de agua CL, y la distancia debe ser mayor que o igual a 25 mm.

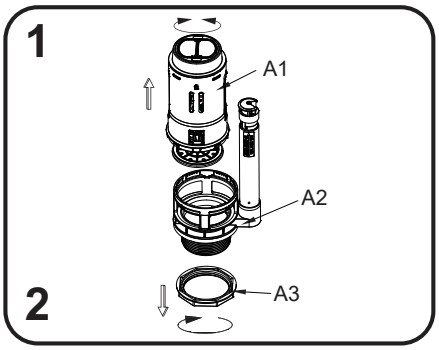

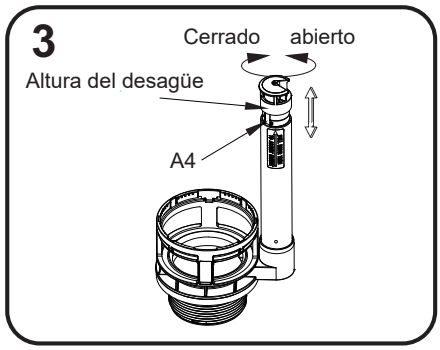

Por favor, comuníquese al 1-800-305-1726
para recibir asistencia adicional.

Installation (continued)

5. Installing the flush valve

A. Put the base (A2) into the installation hole of the tank and adjust overflow pipe (A4) position. Make sure that the position of the overflow pipe is consistent with the direction observed in 2B (please make sure that the overflow pipe and the base do not touch the inner wall of the water tank and other water parts when adjusting).
B. Tighten the lock nut (A3). It is recommended to tighten the nut 3/4 turn. Do not overtighten when tightening the nut to avoid damaging the water tank, bowl, and screw teeth.
C. Reinstall valve body (A1) on the base (A2), rotate the valve body (A1), and adjust the positions of the full and half flush buttons to ensure the same direction as viewed in 2B.
D. Install the rubber gasket (D). The rubber gasket should be placed flat to ensure there is no leakage between water tank and bowl.

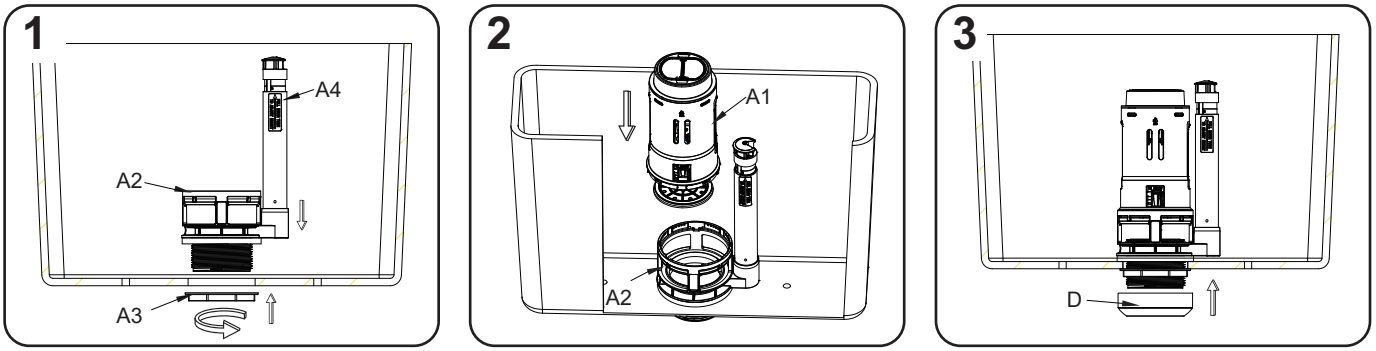

6. Reinstalling the water tank

A. Connect the bolts (C) with rubber gaskets, flat washers, washers, and nuts onto the bolt holes of the water tank and tighten.

NOTE: Do not overtighten to avoid damaging water tank.

B. Place the water tank on the bowl, and tighten in place using the second set of washers and nuts included with the bolts (C).

NOTE: Do not overtighten to avoid damaging water tank and bowl.

C. Insert the refill tube into the white cap of the overflow pipe (A4).

NOTE: The rim of the refill tube should be higher than working water level to avoid water leakage.

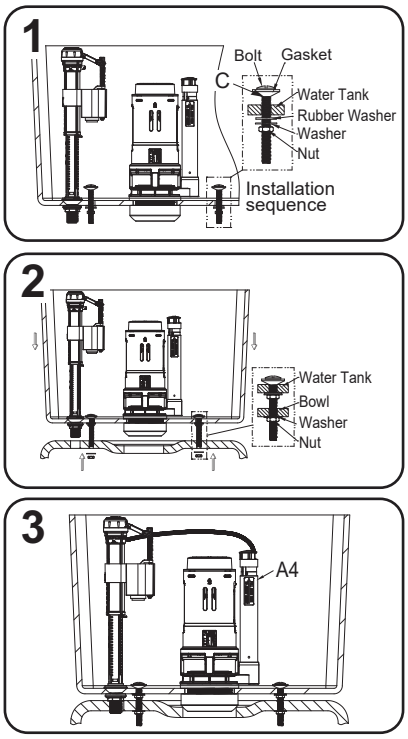

Instalación (Continuación)

5. Instalar la válvula de descarga

A. Coloque la base (A2) en el orificio de instalación del tanque y ajuste la posición del tubo de desagüe (A4). Asegúrese de que la posición de la tubería de desagüe sea coherente con la dirección observada en 2B (por favor asegúrese de que la tubería de desagüe y la base no toquen la pared interna del tanque de agua y otras piezas de agua al ajustar).
B. Apriete la tuerca de seguridad (A3). Se recomienda apretar la tuerca 3/4 de vuelta. No apriete demasiado al ajustar la tuerca para evitar dañar el tanque de agua, el tazón y la muesca del tornillo.
C. Vuelva a instalar el cuerpo de la válvula (A1) en la base (A2), gire el cuerpo de la válvula (A1) y ajuste las posiciones de los botones de descarga completa y media para garantizar la misma dirección que se ve en 2B.
D. Instale la junta de goma (D).

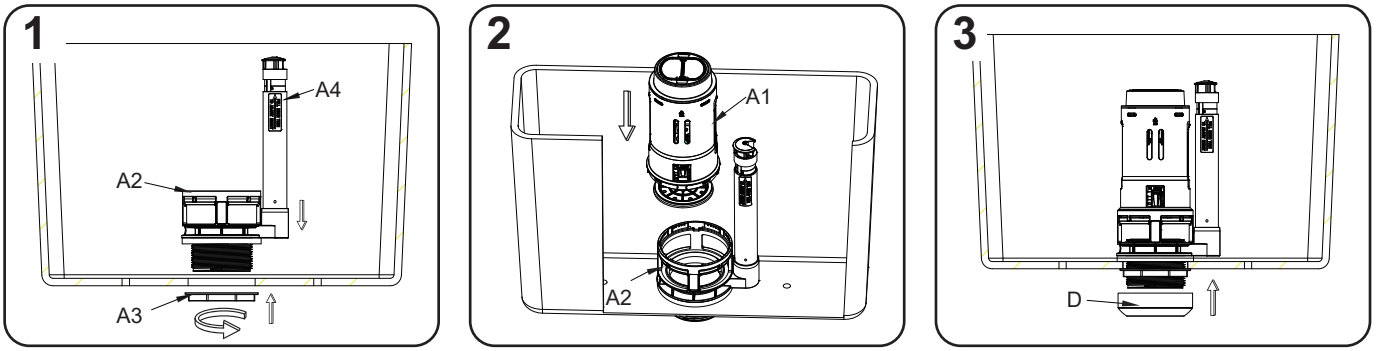

6. Reinstalar el tanque de agua

A. Conecte los pernos (C) con juntas de goma, arandelas planas, arandelas y tuercas en los orificios de los pernos del tanque de agua y apretar.

NOTA: No apriete demasiado para evitar daños al depósito de agua.

B. Coloque el tanque de agua en la taza del WC y apriételo usando el segundo conjunto de arandelas y tuercas incluidas con los pernos (C).

NOTA: No apriete demasiado para evitar daños al depósito de agua.

C. Inserte el tubo de recarga en la tapa blanca del tubo de rebose (A4).

NOTA: El borde del tubo de recarga debe ser más alto que el nivel de agua de trabajo para evitar fugas de agua.

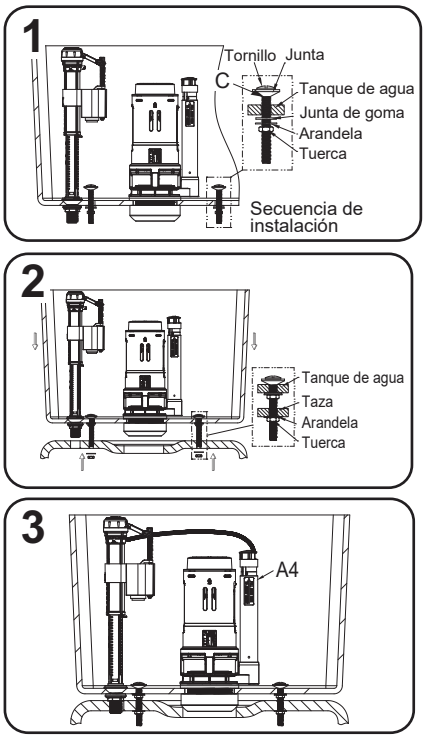

Installation (continued)

7. Adjust the flush volume of the flush valve

A. Half flush volume adjustment: Adjust the half float up and down while pressing the clip. Decrease half flush volume by moving half float upward and increase half flush volume by moving half float downward.
B. Full flush volume adjustment 1: Adjust the full float up and down while pressing the clip. Decrease full flush volume by moving full float upward and increase full flush volume by moving full float downward.
C. Full flush volume adjustment 2: Decrease full flush volume by moving the full adjustor upward and increase full flush volume by moving full adjustor downward.

NOTE: When adjusting the full float, the full adjustor must be set at scale 5. When adjusting full adjustor, the full float must be set at scale 1.

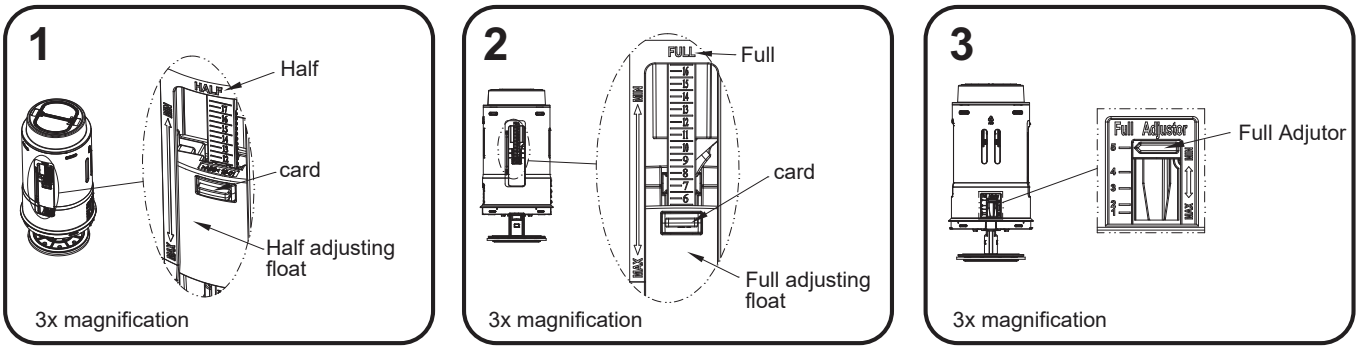

8. Preparing the push button

A. Close the water tank lid and measure the distance from the flush button (B) to the top of the water tank lid with a tape measure, and record it as L1.
B. Loosen the lock nut (B1), unscrew the push rod (B2), and remove the positioning plate (B3).
C. Measure the length from the end of push rod (B2) with a tape measure, mark it at the L position (L = L1-20mm) with a pencil, and cut off the excess with scissors.
D. Replace the push rod (B2) on the button (B) and tighten the lock nut (B1).
E. When L≥100mm, a positioning plate (B3) must be installed on the push rod (B2).The distance between the position of the positioning plate and the lower end of the push rod is L3 (L3 = 40mm); when L<100mm, there is no need for the positioning plate (B3).

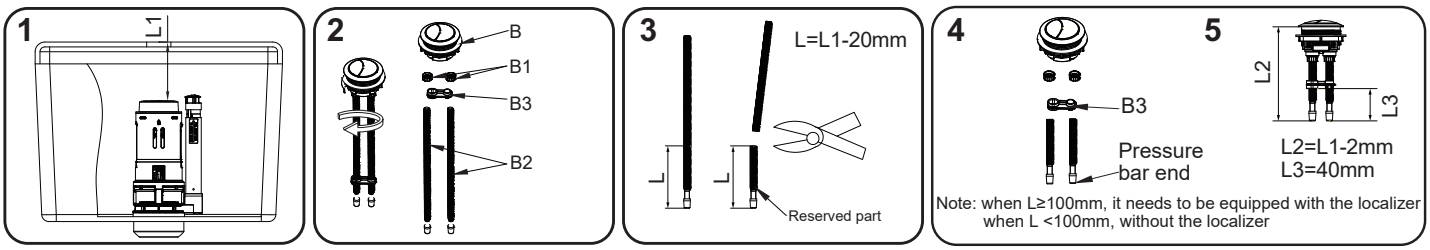

Instalación (Continuación)

7. Ajustar el volumen de descarga

A. Ajuste del volumen de media descarga: ajuste la mitad del flotador hacia arriba y hacia abajo mientras presiona el clip. Disminuya el volumen de descarga moviendo la mitad del flotador hacia arriba y aumente el volumen de descarga media moviendo la mitad del flotador hacia abajo.
B. Ajuste del volumen de descarga completa 1: ajuste el flotador completo hacia arriba y hacia abajo mientras presiona el clip. Disminución completa del volumen de descarga moviendo el flotador completo hacia arriba y aumente el volumen de descarga completa moviendo el flotador completo hacia abajo.
C. Ajuste del volumen de descarga completa 2: disminuya el volumen de descarga completa moviendo el ajustador completo hacia arriba y aumente el volumen de descarga completa moviendo el ajustador completo hacia abajo.

NOTA: Al ajustar el flotador completo, el ajuste de descarga completa debe establecerse en la escala 5. Al ajustar el ajuste de descarga completa, el flotador debe establecerse en la escala 1.

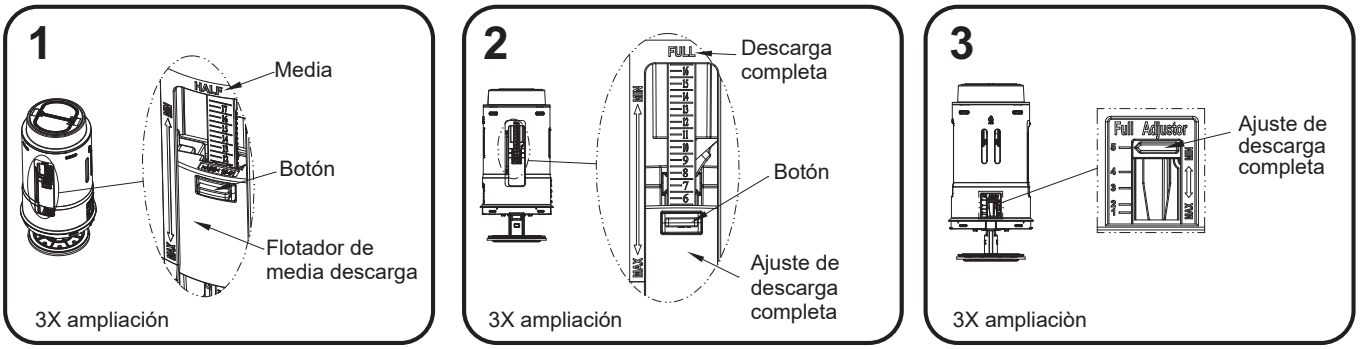

8. Preparando el botón de descarga

A. Cierre la tapa del tanque de agua y mida la distancia desde el botón de descarga (B) hasta la parte superior del agua del tanque con una cinta métrica y regístrela como L1.
B. Afloje la contratuerca (B1), desenrosque la varilla de empuje (B2) y retire la placa de posicionamiento (B3).
C. Mida la longitud desde el extremo de la varilla de empuje (B2) con una cinta métrica, márquelo en la posición L(L = L1-20mm) con un lápiz, y corte el exceso con unas tijeras.
D. Vuelva a colocar la varilla de empuje (B2) en el botón (B) y apriete la contratuerca (B1).
E. Cuando L≥100mm, se debe instalar una placa de posicionamiento (B3) en la varilla de empuje (B2) entre la posición de la placa de posicionamiento y el extremo inferior de la varilla de empuje está a L3 (L3 = 40 mm); cuando L<100 mm, no hay necesidad de la placa de posicionamiento (B3).

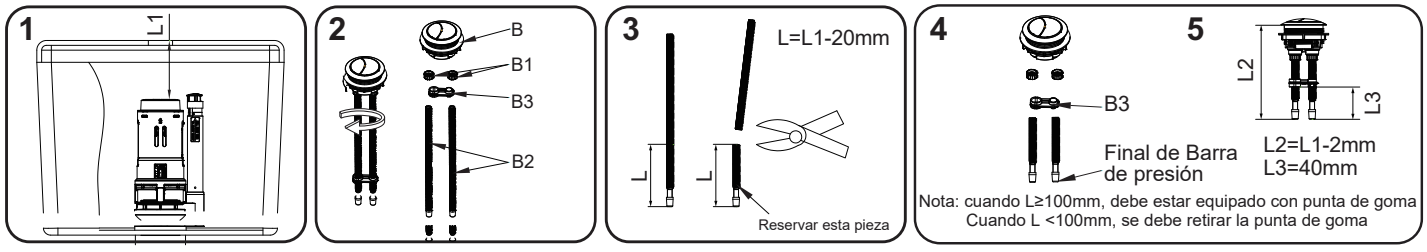

Por favor, comuníquese al 1-800-305-1726
para recibir asistencia adicional.

Installation (continued)

9. Installing the push button

A. Remove the mounting nut (B4).
B. Put the push button (B) into the mounting hole on the water tank lid and pre-tighten the mounting nut (B4).
C. Adjust the position of the buttons to ensure that the half push rod falls on the valve body's half flush button, and the full push rod falls on the valve body's full flush button. Tighten the mounting nut (B4).
D. Adjustment of push rod: When the push lever is too long or too short, loosen lock nut (B1), then rotate push rod (B2), adjust it up and down to the proper position, and finally tighten the lock nut (B1).

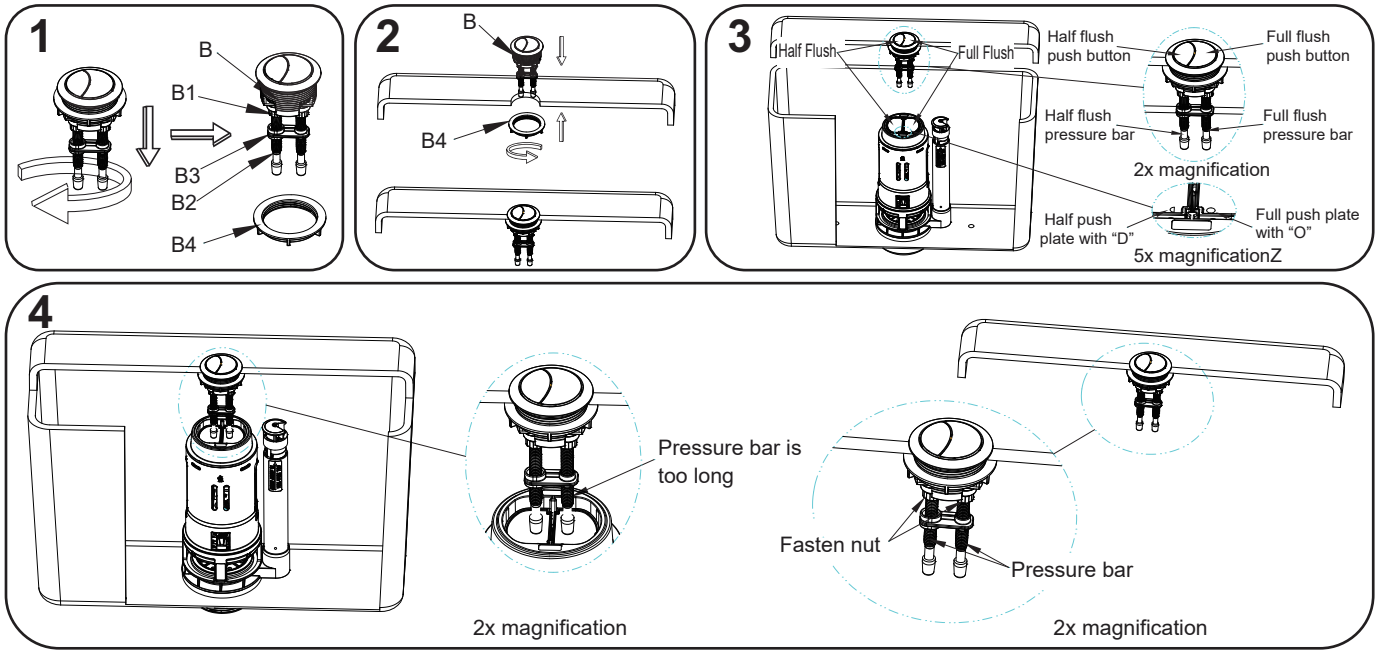

10. Adjusting the push button and flush volume

Check the installation of each component and confirm that tank fittings are installed normally, and then adjust function according to the following steps:
A. Connect water supply pipe.
B. Adjustment of half flush function and flush volume: Turn on the water supply and then turn off the water supply after the water tank is filled with water. Press the half flush button and observe whether the residual water level is consistent with 1B WL. If not, adjust according to the method described in 7A to ensure that the residual water level is consistent with or close to 1B WL.
C. Adjustment of full flush function and flush volume: Turn on the water supply and then turn off the water supply after the water tank is filled with water. Press the half flush button of the flush valve and observe whether the residual water level is consistent with 1C WL. If not, adjust according to the methods described in 7B and 7C to ensure that the residual water level is consistent with or close to 1C WL.

Instalación (Continuación)

9. Instalar el botón de descarga

A. Retire la tuerca de montaje (B4).
B. Coloque el botón (B) en el orificio de montaje en la tapa del tanque de agua y ajuste previamente el montaje de la tuerca (B4).
C. Ajuste la posición de los botones para asegurarse de que la media varilla de empuje caiga en la mitad del cuerpo de la válvula. El botón, y la varilla de empuje completa cae sobre el botón de descarga completa del cuerpo de la válvula. Apriete la tuerca de montaje (B4).
D. Ajuste de la varilla de empuje: cuando la palanca de empuje es demasiado larga o demasiado corta, afloje la contratuerca (B1), luego gire la varilla de empuje (B2), ajústela hacia arriba y hacia abajo a la posición correcta, y finalmente apriete la contratuerca (B1).

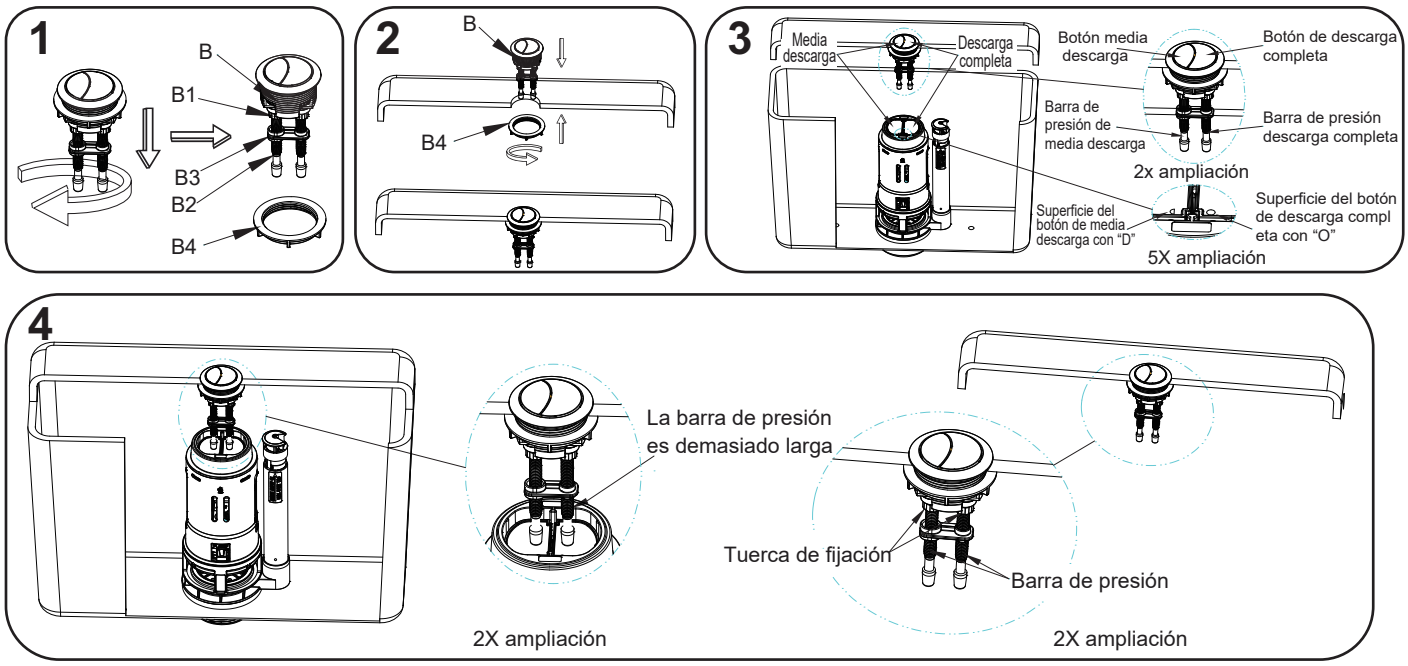

10. Ajustar el botón de descarga y el volumen de descarga

Verifique la instalación de cada componente y confirme que los accesorios del tanque estén instalados normalmente, y luego ajuste la función de acuerdo con los siguientes pasos:
A. Conecte la tubería de suministro de agua.
B. Ajuste de la función de media descarga y del volumen de descarga: abra el suministro de agua y luego cierre el suministro de agua después de que el tanque de agua esté lleno de agua. Presione el botón de media descarga y observe si el nivel de agua residual es consistente con 1B WL. Si no, ajuste de acuerdo con el método descrito en 7A para asegurar que el nivel de agua residual sea consistente o cercano a 1B WL.
C.Ajuste de la función de descarga completa y el volumen de descarga: abra el suministro de agua y luego cierre el suministro de agua después de que el tanque de agua esté lleno de agua. Presione el botón de media descarga de la válvula de descarga y observe si el nivel de agua residual es consistente con 1C WL. Si no, ajuste de acuerdo a los métodos descritos en 7B y 7C para asegurar que el nivel de agua residual sea consistente o cercano a 1C WL.

Installation (continued)

D. Adjustment of push button function: Turn on the water supply, and after the water tank is filled with water, install the water tank lid. Lightly press the full and half push buttons (F≈3N). (Note: Lightly press full or half push buttons so that flush valve will not be activated for flushing). Measure the distance L4 that button is pressed down, and confirm that the value of L4 is between 2mm and 4mm. (If L4> 4mm, the push rod is too short; L4 <2mm, the push rod is too long. Then, readjust the length of the push rod according to step 9D); At this time, test the functions of the push button. Press the full flush button to perform full flush, press the half flush button to perform half flush, and the function should turn out OK.

E. The toilet can be used normally after the above steps are adjusted properly.

After the parts are installed, they must not interfere with each other to avoid affecting their functions.

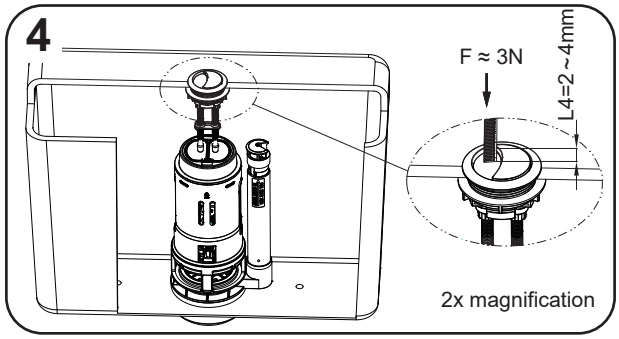

Instalación (Continuación)

D. Ajuste de la función del botón: Abra el suministro de agua y después de que el tanque de agua esté lleno de agua, instale la tapa del tanque de agua. Presione ligeramente los botones pulsadores completo y medio (F≈3N). (Nota: Presione ligeramente los botones completo o medio para que la válvula de descarga no se active). Mida la distancia L4, ese botón se presiona y confirma que el valor de L4 está entre 2 mm y 4 mm. (Si L4>4 mm, la varilla de empuje es demasiado corta; L4 <2 mm, la varilla de empuje es demasiado larga. Luego, reajuste la longitud de la varilla de empuje según el paso 9D); En este momento, pruebe las funciones del botón. Presione el botón de descarga completa para realizar el enjuague completo, presione el botón de descarga media para realizar la descarga media, y la función debería realizarse correctamente.

E. El inodoro se puede usar normalmente después de que los pasos anteriores se hayan seguido correctamente.

Después de instalar las piezas, no deben interferir entre sí para evitar afectar sus funciones.

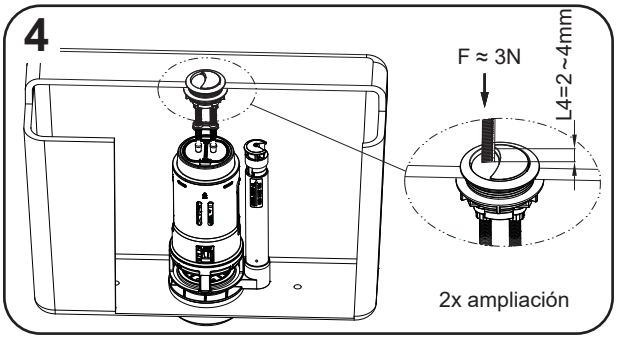

Maintenance

Replacement of seal

1) Turn off water supply and flush the toilet.

2) Remove the lid from the toilet tank - do NOT remove the button from the lid.

3) Note position of the half and full flush paddles on the top of the flush valve (Figure 1).

4) Holding the valve body, rotate the valve until it is possible to remove the valve body from the shank (Figure 2).

5) Holding the edge of the silicone seal, pull the seal and peel away from the sealing piston - discard the old seal.

6) Place the inside edge of the replacement seal against the inside edge of the sealing piston (Figure 3).

Important Note: Make sure that the thin side (the side with the lettering) faces the outside, and the rough side (the side without the lettering) faces the inside.

7) Holding the edge of the replacement seal, pull until the seal installs onto the piston.

8) Inspect the seal to make sure the entire inner edge of the seal is making contact with the inner edge of the sealing piston.

9) Replace the valve body in the shank, and rotate the valve until the position of the half and full flush paddles are returned to their original position (Figure 4). Rep lace the lid and turn on the water supply.

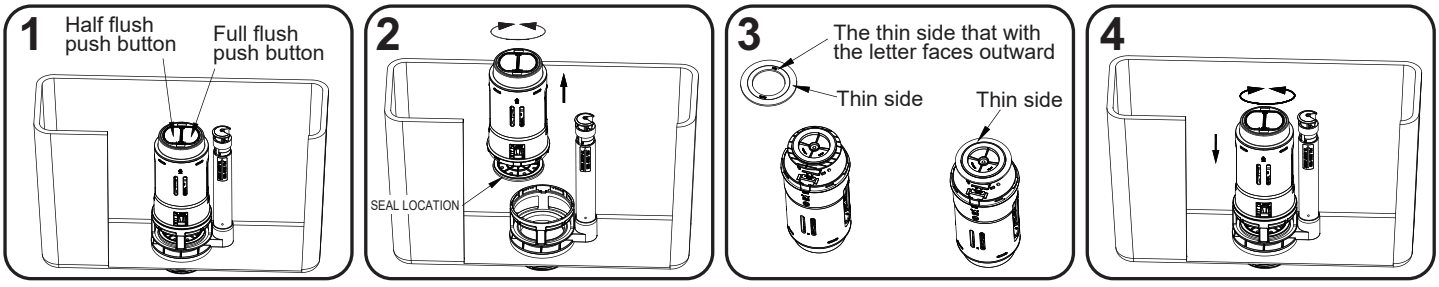

Mantenimiento

Sustitución de la membrana

1) Cierre el suministro de agua y descargue el inodoro.

2) Retire la tapa del tanque del inodoro - NO retire la culata de la tapa.

3) Observe la posición de las paletas de descarga media y completa en la parte superior de la válvula de descarga (Figura 1).

4) Sosteniendo el cuerpo de la válvula, gire la válvula hasta que sea posible retirar el cuerpo de la válvula del vástago (Figura 2).

5) Sosteniendo el borde del sello de silicona, tire del sello y despegue del pistón de sellado; deseche la membrana vieja.

6) Coloque el borde interior del sello de reemplazo contra el borde interior del pistón de sellado (Figura 3) Nota importante: asegúrese de que el lado delgado (el lado con las letras) quede hacia afuera y el lado áspero (el lado sin las letras) mira hacia adentro.

7) Sosteniendo el borde del sello de reemplazo, tire hasta que el sello se instale en el pistón.

8) Inspeccione el sello para asegurarse de que todo el borde interno del sello esté haciendo contacto con el interior del borde del pistón de sellado.

9) Vuelva a colocar el cuerpo de la válvula en el vástago y gire la válvula hasta la posición de la mitad y al ras, las paletas se devuelven a su posición original (Figura 4). Encaje la tapa y abra el suministro de agua.

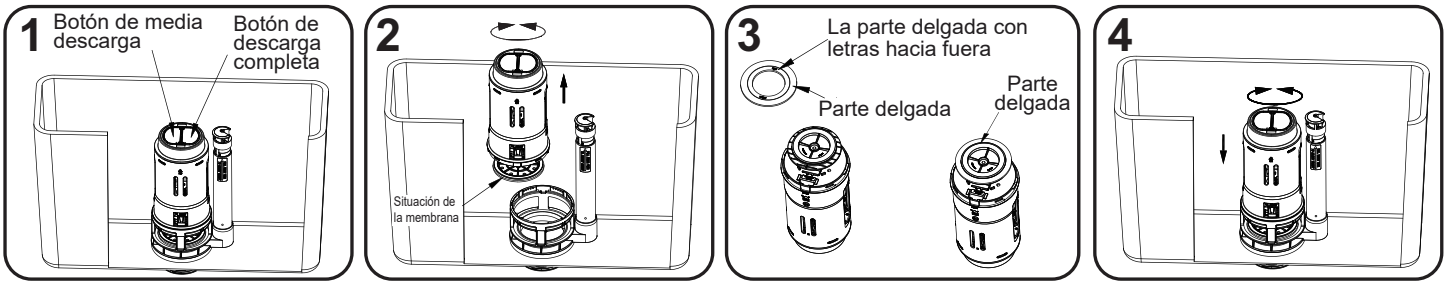

Troubleshooting

Basic Troubleshooting Methods

If the flush valve is leaking, check the causes using the following probable causes and solutions:
A. The refill tube is inserted too deep. Adjust the nozzle of refill tube to be higher than the WL.
B. The button push rod is too long and prevents the full or half flush button from resetting. Cut out a part and reinstall and adjust.
Note: The cut-out area is the upper end of the push rod.
C. The valve body is dirty due to dirty water. Remove the valve body and clean.
D. The valve body and the base are not installed correctly. Remove and reinstall.
E. The rubber gasket is not installed correctly. Remove and reinstall.
F. The lock nut on the base is loose. Remove the water tank and tighten it by 1/4 more turn according to step 5A to ensure no leakage.

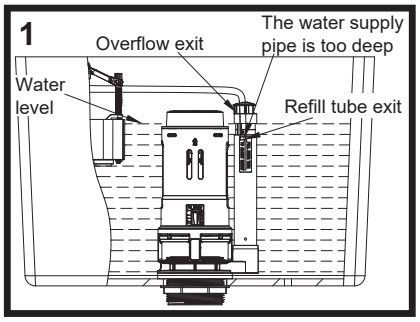

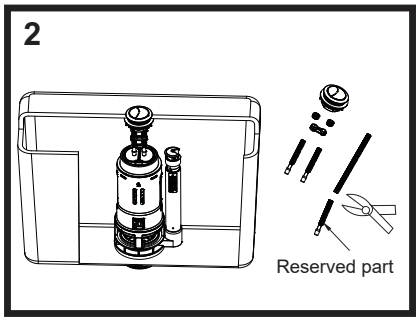

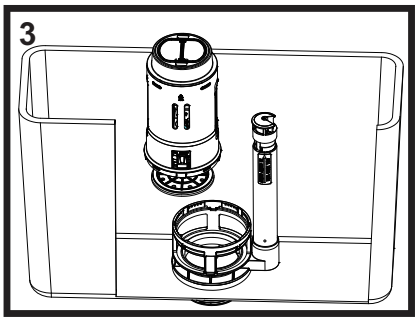

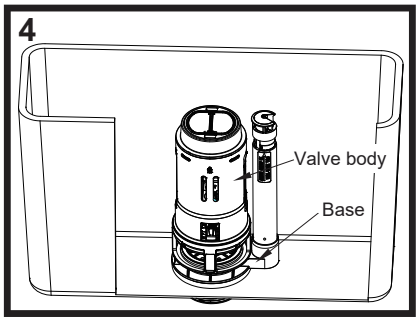

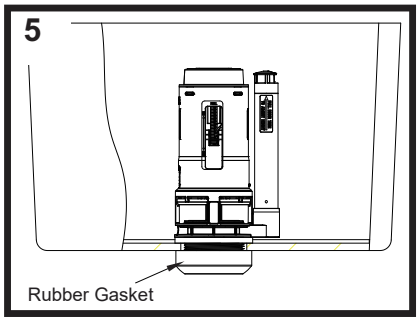

Resolución de problemas

Métodos básicos de solución de problemas

Si la válvula de descarga tiene fugas, verifique las causas utilizando las siguientes causas y soluciones probables:

A. El tubo de recarga está insertado demasiado profundo. Ajuste la boquilla del tubo de recarga para que sea más alta que la WL.

B. La varilla de empuje del botón es demasiado larga y evita que se reinicie el botón de descarga completa o media. Cortar una parte y reinstalar y ajustar.

Nota: El área de corte es el extremo superior de la varilla de empuje.

C. El cuerpo de la válvula está sucio debido al agua sucia. Retire el cuerpo de la válvula y limpie.

D. El cuerpo de la válvula y la base no están instalados correctamente. Retirar y reinstalar.

E. La junta de goma no está instalada correctamente. Retirar y reinstalar.

F. La contratuerca de la base está floja, retire el tanque de agua y apriételo 1/4 de vuelta más de acuerdo al paso 5A para garantizar que no haya fugas.

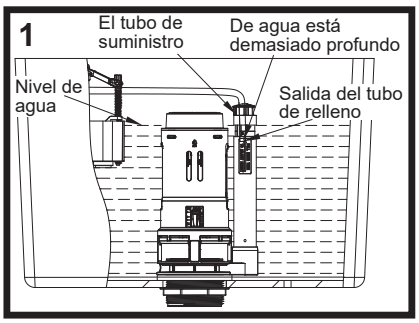

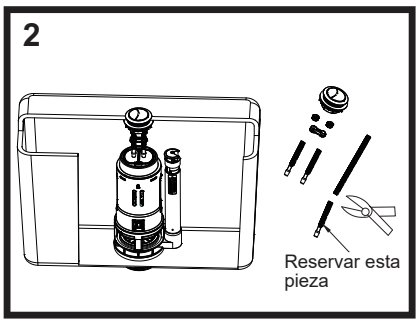

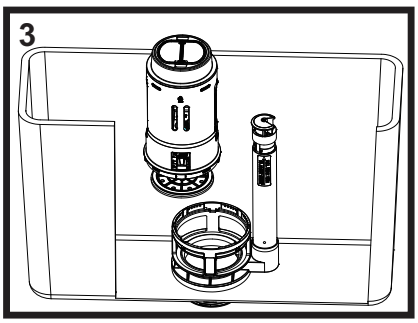

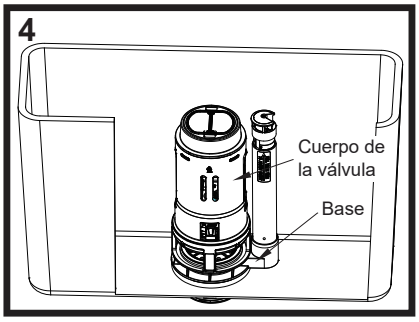

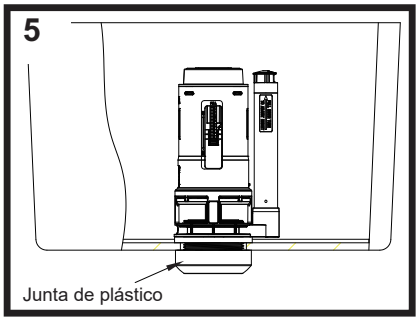

Por favor, comuníquese al 1-800-305-1726
para recibir asistencia adicional.

Service Parts

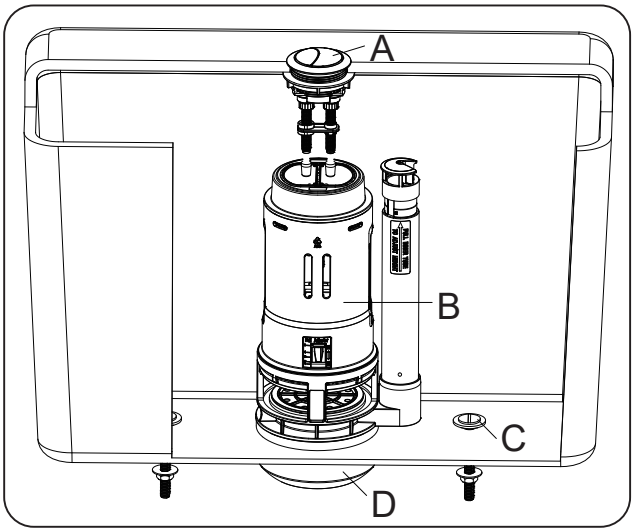

Part	Description	Quantity
A	Push button group	1
B	Flush valve	1
C	Connecting bolt group	3
D	Rubber gasket	1

Piezas de repuesto

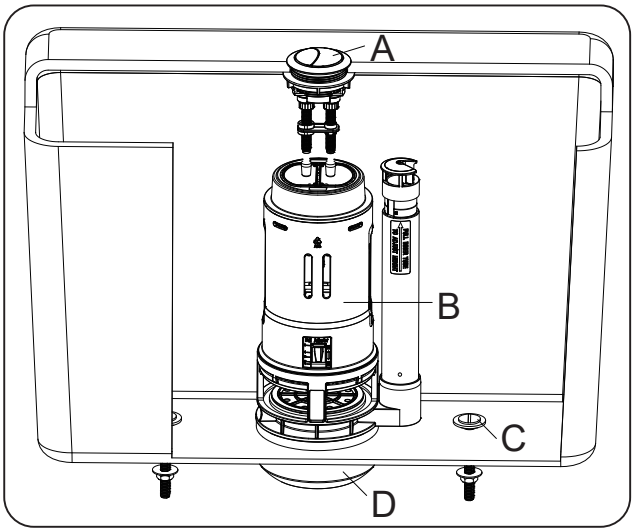

Pieza	Descripción	Cantidad
A	Conjunto de botones pulsadores	1
B	Válvula de descarga	1
C	Conjunto de tornillos de fijación	3
D	Junta de goma	1

INTENTIONALLY BLANK

INTENTIONALLY BLANK

EVERBILT™

Questions, problems, missing parts? Before returning to the store,
call Everbilt Customer Service
8 a.m. - 7 p.m., EST, Monday-Friday, 9 a.m. - 6 p.m., EST, Saturday

1-800-305-1726

HOMEDEPOT.COM

Retain this manual for future use.

EVERBILT™

¿Preguntas, problemas, partes faltantes? Antes de regresar a la tienda,
llame al Servicio al Cliente de Everbilt

De 8 a.m. a 7 p.m., hora del este, de lunes a viernes, de 9 a.m. a 6 p.m., hora del este,los sábados

1-800-305-1726

HOMEDEPOT.COM

Conserve este manual para uso futuro.