HOME
DECORATORS
COLLECTION®

Ítem #1002 317 164
Modelo #SW1618MBK

GUÍA DE UTILIZACIÓN Y MANTENIMIENTO

FEDERIGO VENTILADOR DE TECHO DE 48" (1,21 m)

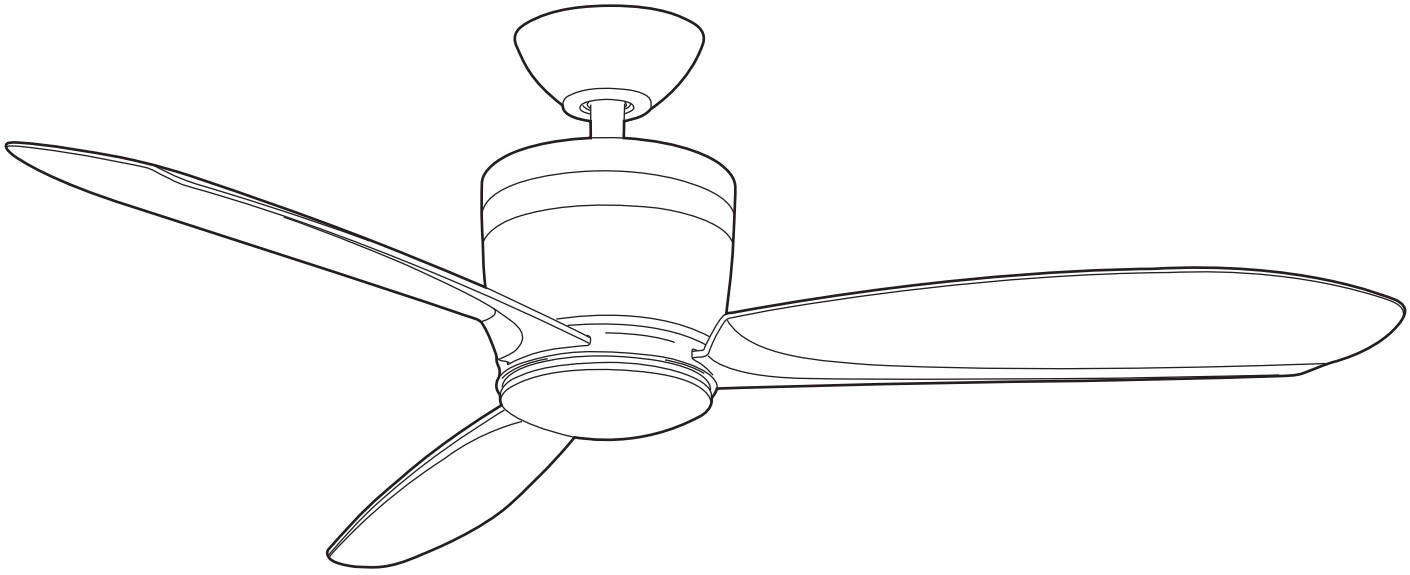

¿Preguntas, problemas o piezas faltantes? Antes de regresar a la tienda,
llama al servicio al cliente de Home Decorators Collection,
8 a.m. - 7 p.m., Hora estándar del este de Estados Unidos, lunes- viernes
9 a.m. - 6 p.m., Hora estándar del este de Estados Unidos, sábado

1-800-986 3460

HOMEDEPOT.COM/HOMEDECORATORS

GRACIAS POR TU COMPRA

Apreciamos la confianza que has depositado en Home Decorators Collection al comprar este ventilador de techo. Nos esforzamos para continuamente crear productos de calidad diseñados para mejorar tu hogar. Visítanos por Internet para ver nuestra línea completa de productos disponibles para las necesidades de mejoras de tu hogar. ¡Gracias por elegir Home Decorators Collection!

Lista de Contenidos

Lista de Contenidos 2

Información de Seguridad 3

Garantía 4

Instalación Previa 4
- Especificaciones 4
- Herramienta Necesarias 4
- Herramientas Incluidas 5
- Contenidos de Paquete 6

Instalación 7

Ensamblado 8
- Colgar el ventilador 8
- Fije las hojas de ventilador 13
- Instale el Conjunto de Luz 14

Operación 15
- Instrucciones de operación de control remoto 15
- Instrucciones de operación de botón de función inversa 15
- Instalación del soporte del control remoto 16

Cuidado y Limpieza 16

Solución de averías 17

Partes de Servicios 18

Información de Seguridad

- Lea y guarde estas instrucciones.
- Para reducir el riesgo de eléctrocución, asegurarse de que la eléctricidad se ha desactivado en el cortacircuitos o caja de fusibles antes de comenzar.
- Todos los cables deben cumplir con el Código Eléctrico Nacional “ANSI/NFPA 70-1999” y los códigos eléctricos locales. La instalación eléctrica debería realizarla un electricista profesional cualificado.
- La caja de distribución y la estructura de soporte deben estar montados de manera segura y deben ser capaces de soportar, de manera confiable, unminimo de 35 libras (15,9 kilogramos). Usar solamente cajas de distribución listadas por U.L. marcadas "PARA SOPORTE DE VENTILADORES".
- EL ventilador debe estar montado con un m nimo de 7 pies (213cm) de espacio libre desde el borde posterior de las aspas hasta el piso.
- Para evitar lesiones personales o da os al ventilador y otros articulos, tener cuidado al trabajar cerca del ventilador o al limpiarlo.
- No usar agua o detergentes al limpiar el ventilador o las aspas del ventilador. Para la mayoria de los prop sitos de limpieza, un paño seco o ligeramente humedecido será apropiado.
- Tras realizar las conexiones eléctricas, los conductores empalmados deberían girarse hacia arriba y meterse con cuidado en la toma de corriente.
- Los cables deberían separarse con el conductor a tierra y el conductor de tierra del equipo por un lado de la toma de corriente y el conductor no conectado a tierra en el otro lado de la toma de corriente.Todos los tornillos deberían ser comprobados y revisados antes de la instalación.
- Este dispositivo cumple con los dispuestos en el artículo 15 de la normativa de la FCC, La operación está sujeta a las dos condiciones siguientes: (1) Este dispositivo no puede causar interferencias perjudiciales y (2) Este dispositivo debe aceptar cualquier interferencia recibida, incluidas las interferencias que puedan provocar un funcionamiento no deseado .

ADVERTENCIA: Para reducir el riesgo de descarga eléctrica o fuego, no utilice este ventilador con dispositivos de control de velocidad de ventilador de estado sólido. Eso dañaría de forma permanente el circuito electrónico.

ADVERTENCIA: PARA REDUCIR EL RIESGO DE LESIONES PERSONALES, NO DOBLAR LOS SOPORTES DE LAS ASPAS (TAMBIEN LLAMADOS "REBORDES"), DURANTE EL MONTAJE O DESPUES DE LA INSTALACIÓN

ADVERTENCIA: NO INSERTAR OBJETOS EN LA TRAYECTORIA DE LAS ASPAS.

ADVERTENCIA: PARA REDUCIR EL RIESGO DE FUEGO, DESCARGA ELÉCTRICA O LESIONES PERSONALES, MONTE EL VENTILADOR A UNA TOMA DE CORRIENTE MARCADA COMO COMPATIBLE PARA SOPORTAR UN VENTILADOR CON LOS TORNILLOS INCLUIDOS EN LA TOMA DE CORRIENTE.

PRECAUCIÓN: Para reducir el riesgo de lesiones personales, utilice solamente los tornillos incluidos con la toma de corriente.

ADVERTENCIA: Los cambios o las modificaciones a esta unidad no aprobados expresamente por la parte responsable del cumplimiento pueden anular la autoridad del usuario para operar el equipo .

NOTA: Este equipo ha sido probado y cumple con los límites para un dispositivo digital de Clase B, según la Parte 15 de las Normas de la FCC. Estos límites están diseñados para proporcionar una protección razonable contra las interferencias perjudiciales en una instalación residencial. Este equipo genera, utiliza y puede irradiar energía de radiofrecuencia y, si no se instala y utiliza de acuerdo con las instrucciones, puede causar interferencias en las comunicaciones de radio. Sin embargo, no hay garantía de que no se produzcan interferencias en una instalación en particular. Si este equipo causa interferencias perjudiciales en la recepción de radio o televisión, lo cual puede comprobarse encendiéndolo y apagándolo, se recomienda al usuario que intente corregir la interferencia mediante una o más de las siguientes medidas: Reorientar o reubicar la antena receptora .
Aumentar la separación entre el equipo y el receptor .
Conectar el equipo a un tomacorriente en un circuito diferente de aquel al que está conectado el receptor .
Consulte al distribuidor o a un técnico de radio / televisión para obtener ayuda .

Garantía

Garantizamos que el motor del ventilador está libre de los defectos de calidad y de material por el tiempo de salir de la fábrica y después de la fecha de compra por el cliente original. También garantizamos que todas las otras piezas del ventilador, excluyendo las hojas de vidrio o de acrílico, cuales está libres de los defectos de calidad y de material en el momento de salir de la fábrica por un período de dos año a partir de la fecha de compra por el comprador original. Estamos de acuerdo de mejorar dichos defectos sin cargo o reemplazo por un modelo comparable o superior si el producto es devuelto. Para obtener el servicio de garantía, usted debe presentar una copia de la factura como una prueba de compra. Todos los gastos de desmontaje y reinstalación del producto son amumitidos por su responsabilidad. El daño a cualquier pieza tales como por accidente, mala utilización, instalación incorrecta o por los accesorios adjuntivos, no están cubiertos por esta garantía. Debido a las diferentes condiciones climáticas esta garantía no cubre ningún cambio en el acabado de bronce, incluyendo óxido, picadura, corrosión, deslustre o descamación. Los acabados de bronce de este tipo brindan a la vida útil más larga cuando se protege de las diversas condiciones meteorológicas. Una cierta cantidad de "oscilación " es normal y no debe considerarse como un defecto. El mantenimiento realizado por las personas no autorizadas hará la garantía inválida. No hay ninguna otra garantía expresa. Por la presente declaramos cualquier y todas las garantías, incluyendo pero no limitado a las garantías de comerciabilidad y dispinible a un propósito particular del alcance permitido por la ley. La duración de cualquier garantía implícita no declarada está limitada al período especifico en la garantía expresa. Algunas declaraciones no permiten las limitaciones de la duración de una garantía implícita, por lo tanto la limitación antedicha no puede aplicar a usted. Los detallistas no será responsable por los daños incidentales, consecuentes o especiales causados por la utiliación o desempeño mal del producto, salvo el establecimiento por la ley. Algunas declaraciones no permiten la exclusión de los daños incidentales o consecuentes, por lo tanto, la exclusión o limitación antedicha no puede aplicarse a usted. Esta garantía le proporciona los derechos legales específicos, y usted también puede tener otros derechos diferentes de la declaración. Esta garantía reemplaza a todas las garantías antedichas. Los gastos de despacho de todas devoluciones del producto como una parte de un reclamo de la garantía deben pagarse por el cliente.

Por favor entre en contacto con el Grupo de Servicio de Cliente por 1-800-986-3460 o visite a www.HOMEDEPOT.COM/HOMEDECORATORS.

Instalación Previa

Especificaciones

Tamaño del Ventilador	Velocidad	Voltios	Amperios	Vatios	RPM	CFM	N.W.	G.W.	C.F.
48" (1,21 m)	Baja	120	0.2	11.87	77	1994	6.34 kg (13.95 lb)	7.28 kg (16.06 lb)	1.21 ft.
	Mediana		0.27	20. 96	112	2750			
	Alta		0.4	48. 98	172	4259			

NOTA: Estas son mediciones aproximadas. No incluyen los Amperios y vatios usado por el juego de iliminación.

Intertek

Herramienta necesarias

Destornillador de Phillips

Destornillador de hoja plana

Escalera de paso

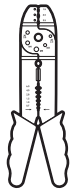
Pelacables

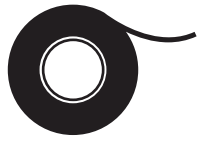
Cinta eléctrica

HERRAMIENTAS INCLUIDAS

NOTA: Las medidas de las herramientas se demuestran en la lista siguiente, salvo las otras observaciones.

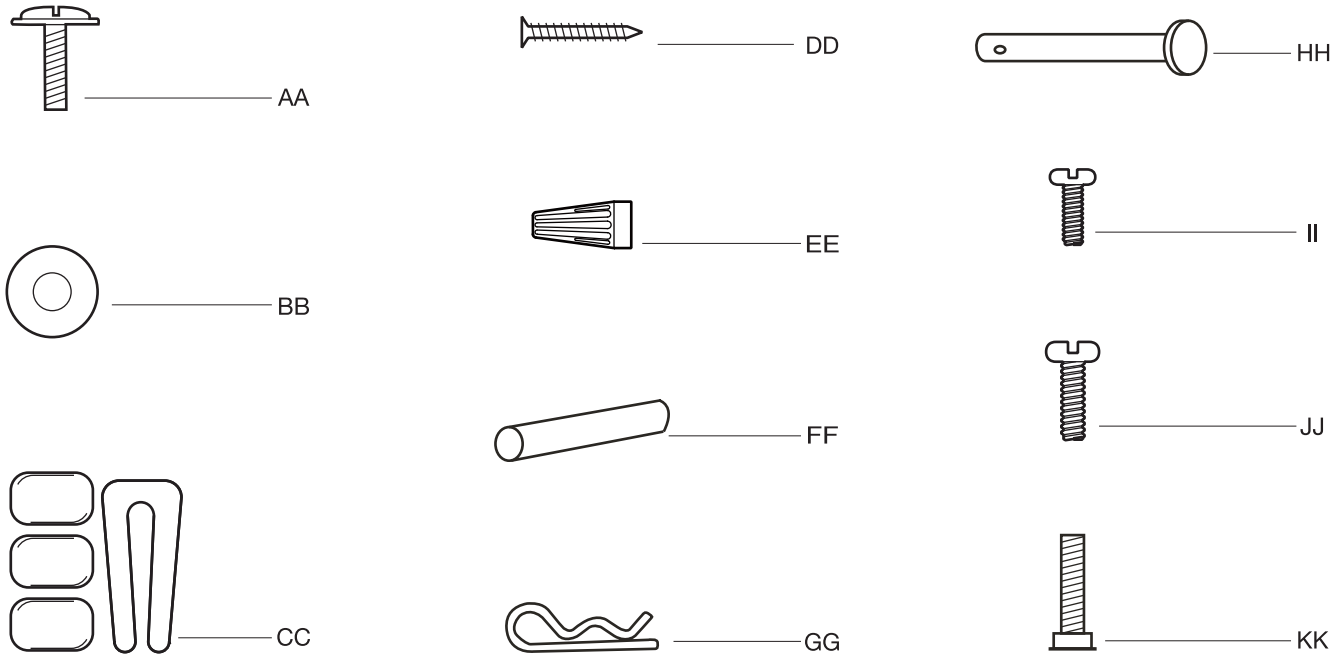

Parte	Descripción	Cantidad
AA	Tornillo de hoja	10
BB	Arandela de fibra	10
CC	Conjunto de balanceo (no a escala)	1
DD	Tornillos de montaje para soporte del mando a distancia	2
EE	Tuerca de alambre plástica	7
FF	El pasador transversal (no a escala) (premontado)	1
GG	Pasador de enganche (preassembled)	1
HH	Pasado de bloqueo (no a escala) (premontado)	1
II	Tornillo de ajuste de bola de suspensión (premontado)	1
JJ	Tornillos de acoplamiento al motor del ventilador (premontado)	2
KK	Tornillo de soporte de montaje (premontado)	2

CONTENIDOS DE PAQUETE

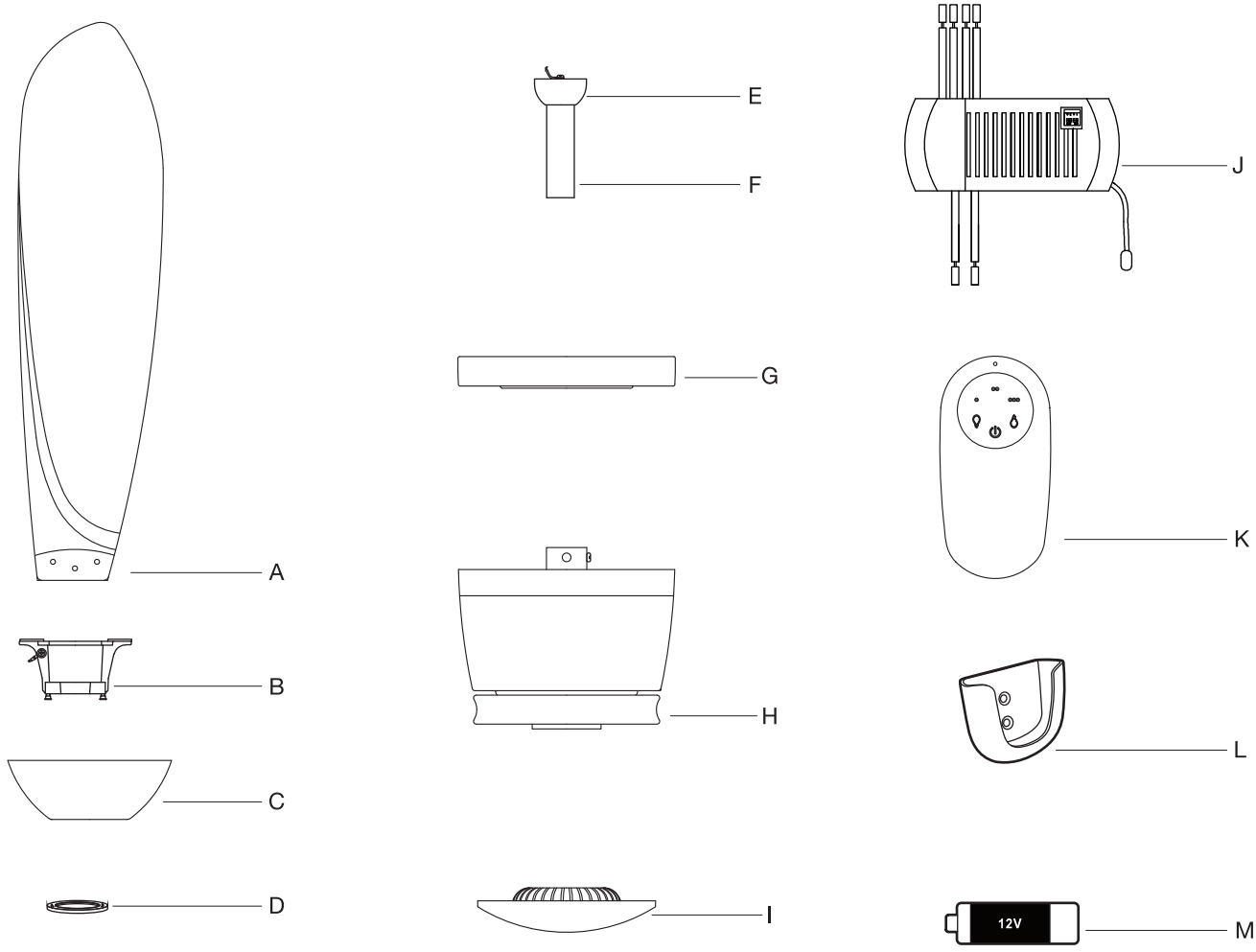

Parte	Descripción	Cantidad
A	Hoja	3
B	Soporte de montaje	1
C	Tapa	1
D	Tapa de cubierta (premontado)	1
E	Bola de suspensión (premontado)	1
F	Varilla	1
G	Cubierta de acoplamiento	1

Parte	Descripción	Cantidad
H	Conjunto de motor de ventilador	1
I	Conjunto LED 14 W	1
J	Receptor	1
K	Mando a distancia	1
L	Soporte de mando a distancia	1
M	Batería tipo A23 de 12 Vcc	1

OPCIONES DE MONTAJE

ADVERTENCIA: Para reducir los peligros de fuego, choque eléctrico o las lesiones personales, por favor monte el ventilador en una caja de salida disponible al soporte de ventilador utilizando los tornillos proporcionados con la caja de salida. Generalmente una caja de salida que se utiliza para el soporte de los equipos de iluminaciones no puede ser disponibles al soporte de ventilador y debe reemplazarse. Si hay dudas, por favor consulte a un electricista cualificado.

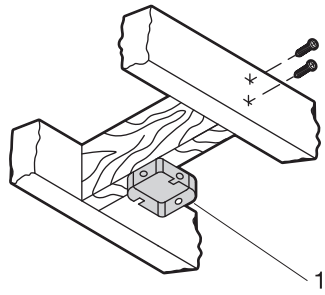

Si el ventilador de techo no hay una caja de montaje listada-UL existente, instala una utilizando las instrucciones siguientes:

- □ Desconectar el suministro de electricidad removiendo los fusibles o desactivando los cortacircuitos.
- □ Asegurar la caja de distribución directamente a la estructura del edificio. Usar los sujetadores y materiales de construcción apropiados. La caja de distribución y su soporte deben ser capaces de soportar completamente el peso en movimiento del ventilador (al menos 35 libras o 15,9 kg) No usar cajas de distribución plásticas.
- □ Las ilustraciones a la derecha muestran tres formas diferentes para montar la caja de salida (no incluido).
- □ Para colgar el ventilador donde hay un equipo existente pero no vigueta de techo, usted necesita una barra de percha de instalación (3) (no incluida) como se muestra arriba.

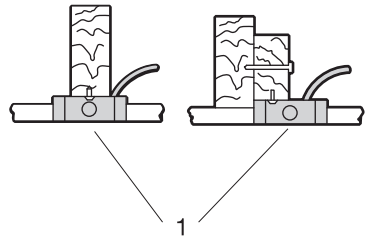

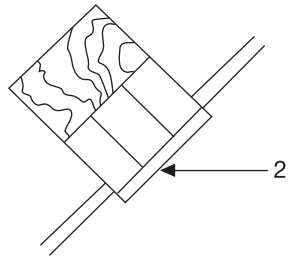

NOTA: Deberá tener una varilla más larga para mantener adecuadamente limpias a las palas al instalar en un techo inclinado. El ángulo máximo admisible es de 18˚. Si la cubierta toca la varilla, retire la tapa de botón de cubierta decorativa, y gire la cubierta a 180˚ antes de colocar la cubierta a la placa de montaje (2).

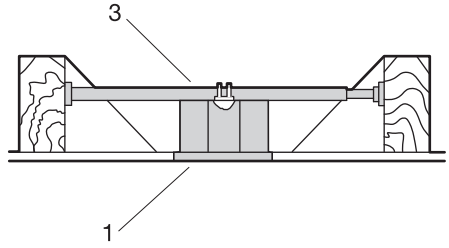

Ensamblado – Colgar el ventilador

1 Colocar el soporte de montaje a la caja eléctrica

ADVERTENCIA: PARA REDUCIR EL RIESGO DE FUEGO, DESCARGA ELÉCTRICA O LESIONES PERSONALES, MONTE EL VENTILADOR A UNA TOMA DE CORRIENTE MARCADA COMO COMPATIBLE PARA SOPORTAR UN VENTILADOR CON LOS TORNILLOS INCLUIDOS EN LA TOMA DE CORRIENTE.

- ☐ Coloque las ranuras desde el soporte de montaje (B) sobre los dos tornillos suministrados con la caja de salida. Deslice soporte de montaje (B) hasta que asiente en la parte estrecha de las ranuras.
- ☐ Aprietese bien los dos tornillos de montaje.

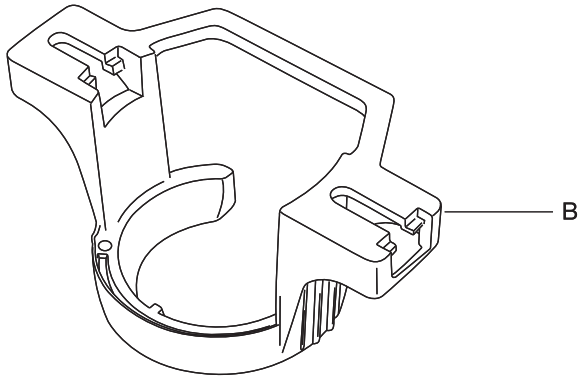

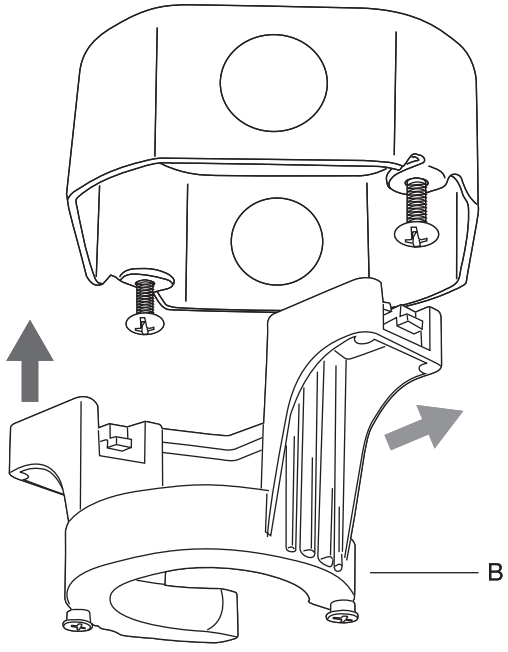

2 Colocar la varilla al juego de ensamblaje del motor del ventilador

- ☐ Afloje los dos tornillos de fijación (JJ) del acoplamiento del conjunto del motor del ventilador del motor (H).
- ☐ Quite el pasador de enganche (GG) y el pasador de bloqueo (HH) de la varilla (F). Quite la bola de suspensión (E) de la varilla (F) por aflojando el tornillo de fijación de la bola de suspensión (II), y quitando el pasador transversal (FF), entonces deslizando la bola de suspensión (E) fuera de la varilla (F).
- ☐ Proporcione los cables del ventilador a través de la varilla (F) cuidadosamente. Enrosque la varilla (F) en el acoplamiento del conjunto del motor del ventilador (H). Alinee los agujeros y reemplace el pasador de bloqueo (HH) y el pasador del enganche (GG). Entonces apriete los tornillos de fijación (JJ).

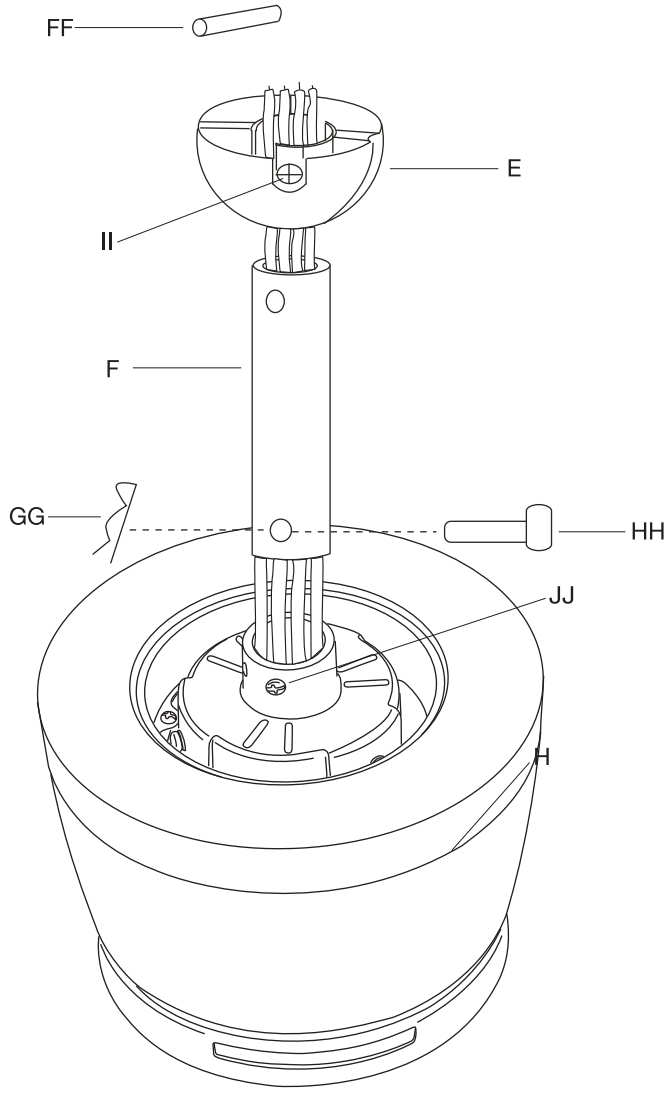

3 Colocar bién la tapa de acoplamiento, la tapa de cubierta y la misma a la varilla

- ☐ Deslice la cubierta de acoplamiento (G), la tapa de cubierta (D), y la tapa (C) en la varilla (F). Y vuelva a instalar la bola de suspensión (E) cuidadosamente en la varilla (F), entonces por favor asegúrese de que el pasador transversal (FF) esté en la posición correcta, los tornillos de fijación (II) estén apretados, y los alambres no sean torcidos.

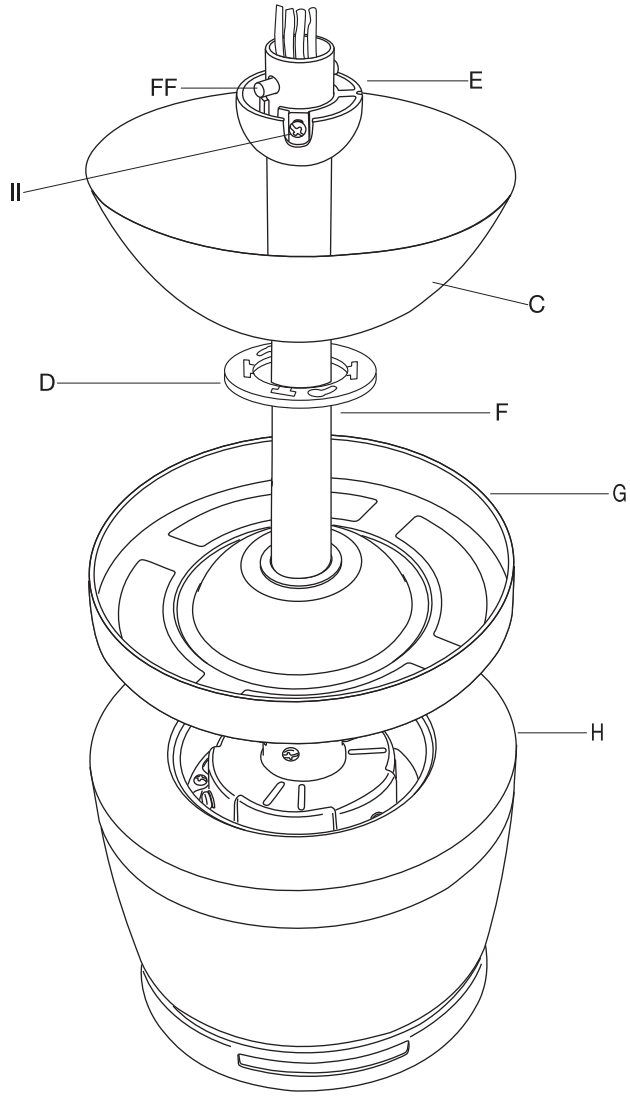

4 Cuelgue el juego de ensamblaje de motor de ventilador desde el soporte de montaje

- ☐ Levante el conjunto del motor del ventilador (H) en la posición, y coloque la bola de suspensión (E) en el soporte de montaje (B). Gire el conjunto del motor del ventilador (H) hasta que la ranura de prueba estén en la ranura de registro (LL) y lo coloque firmemente. Debe girar la varilla (F) en caso de falla operación.

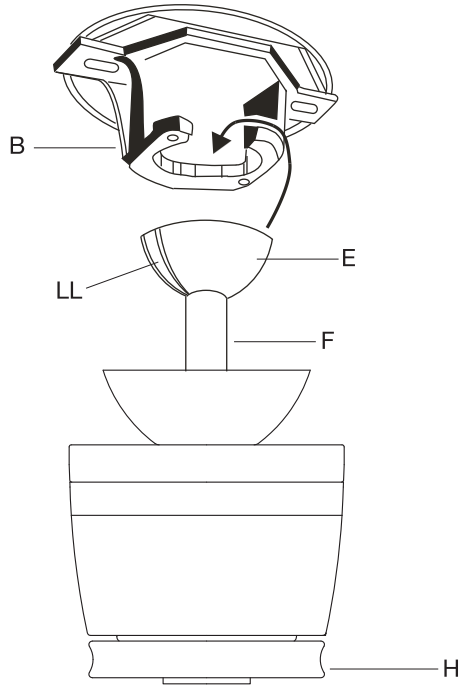

5 Preparar del receptor y el mando a distancia

ADVERTENCIA: Para evitar el choque eléctrico, por favor asegúrese de apagar la electricidad del interruptor de circuito o de la caja fusible principal antes del cableado.

PRECAUCIÓN: No lo utilice junto con un interruptor de atenuación en pared

NOTA: Si usted le parece que no tenga un conocimiento suficiente de cableado eléctrico o la experiencia, deberá dejar ser instalado por un electricista autorizado al ventilador.

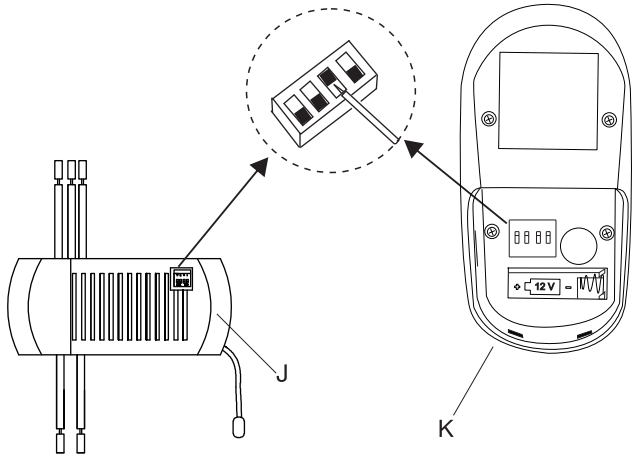

El control remoto se equipa con las combinaciones de 16 códigos para evitar las posibles interferencias desde o hacia los otros controles remotos. Los interruptores de frecuencia de su receptor (J) y del control remoto (K) se han configurado previamente en la fábrica. Por favor, vuelva a revisar para asegurarse de que los interruptores del control remoto (K) y del receptor (J) se configure en la misma posición. Cualquiera combinación de las configuraciones se va a funcionar el ventilador mientras que el control remoto (K) y el receptor (J) se configuren en la misma posición.

- ☐ Inserte el receptor (J) en el soporte de montaje (B) con el lado plano del receptor (J) afrontando al techo.

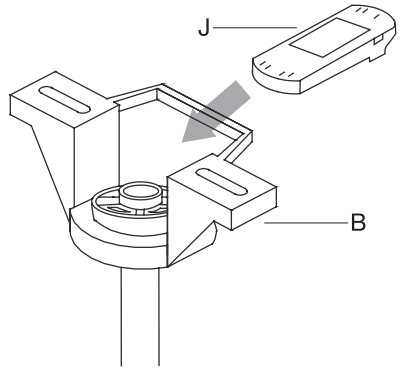

6 Haga las conexiones eléctricas

ADVERTENCIA: Para evitar el choque eléctrico, por favor asegúrese de apagar la electricidad del interruptor de circuito o de la caja fusible principal antes del cableado.

ADVERTENCIA: Verifique todas las conexiones esten bien, incluyendo el alambre a tierra, y no puede ver alambres desnudos en las tuercas de alambre, excepto por alambre a tierra.

Siga los pasos siguientes para conectar el ventilador a los alambres de alimentaciones de su casa. Fije las tuercas de alambre (EE) proporcionadas con el ventilador por envolviendo las conexiones con la cinta eléctrica.

Las conexiones eléctricas del motor al receptor:

- □ Conecte el alambre negro del ventilador al alambre negro marcado "AL MOTOR L" del receptor (J).
- □ Conecte el alambre blanco del ventilador al alambre blanco marcado "AL MOTOR N" del receptor (J).
- □ Conecte el alambre azul del ventilador al alambre azul marcado "LUZ INFERIOR" del receptor (J).
- □ Conecte el alambre anaranjado del ventilador al alambre anaranjado marcado "LUZ SUPERIOR" del receptor (J).

Las conexiones eléctricas del receptor a los alambres de alimentación de vivienda:

- □ Conecte el alambre negro del techo al alambre negro marcado "ENTRADA CA L" del receptor (J).
- □ Conecte el alambre blando (neutral) del alambre del techo al alambre blanco marcado "ENTRADA CA N" del receptor (J).
- □ Conecte el cable a tierra (verde o cobre expuesto) de la caja de salida (1) al cable a tierra de la bola colgante (E) y al cable a tierra del soporte de montaje (B).
- □ Asegúrese de que la conexión del alambre con una tuerca de alambre plástico (EE) sea proporcionada con el hardware eléctrico.
- □ Después de conectar los alambres, los separe con el fin de que los alambres verdes y blancos estén en un lado de la caja de salida (1) y los alambres negros y azules estén en el otro lado. Y meta cuidadosamente las conexiones de alambres dentro de la caja de salida (1).

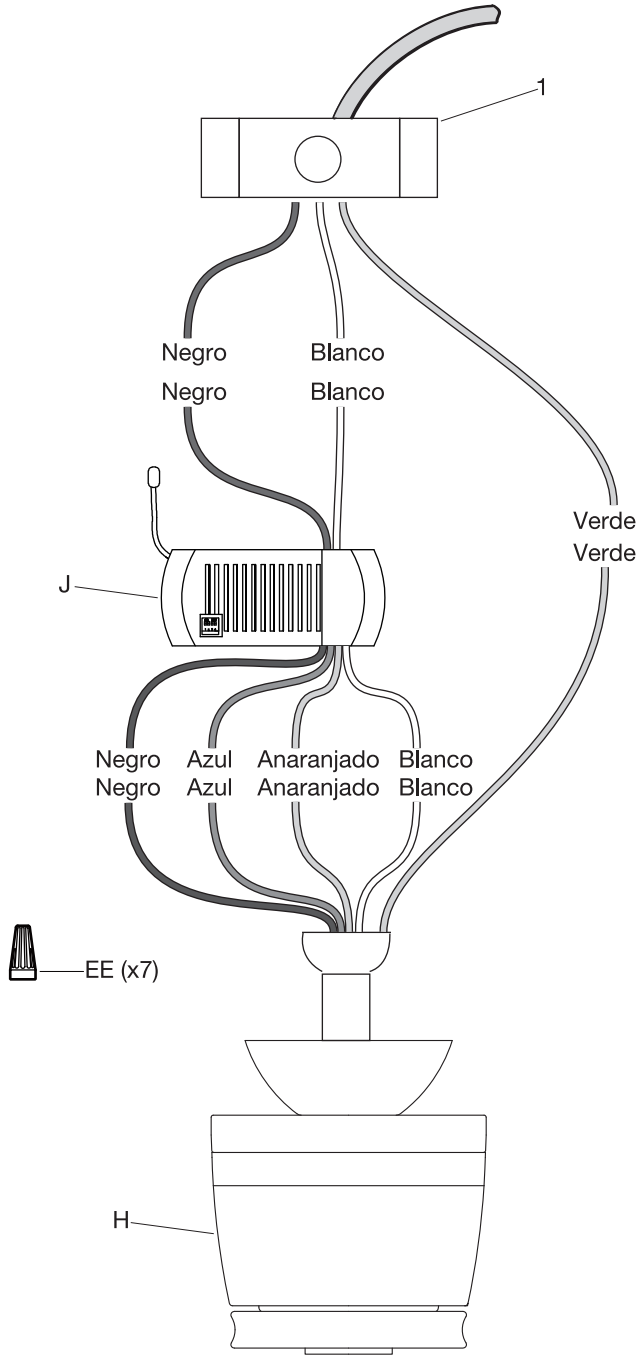

7 Fijar el juego de ensamblaje de motor del ventilador al soporte de montaje

- ☐ Quite un tornillo (KK) del soporte de montaje (B) y afloje el otro tornillo (KK) por 1/4 de vuelta más o menos.
- ☐ Levante la tapa (C) con mucho cuidado al soporte de montaje (B), y comprueba que el tornillo aflojado (KK) haya insertado en el agujero de la llave en la tapa (C). Gire la tapa (C) en sentido horario.
- ☐ Fije la tapa (C) por reemplazando el tornillo (KK) previamente quitado y apretando el tornillo (KK) previamente aflojado.
- ☐ Coloque la cubierta de tapa (D) en la misma (C) y gire la cubierta de tapa (D) en el sentido de la aguja del reloj hasta que él bloquée en su posición.

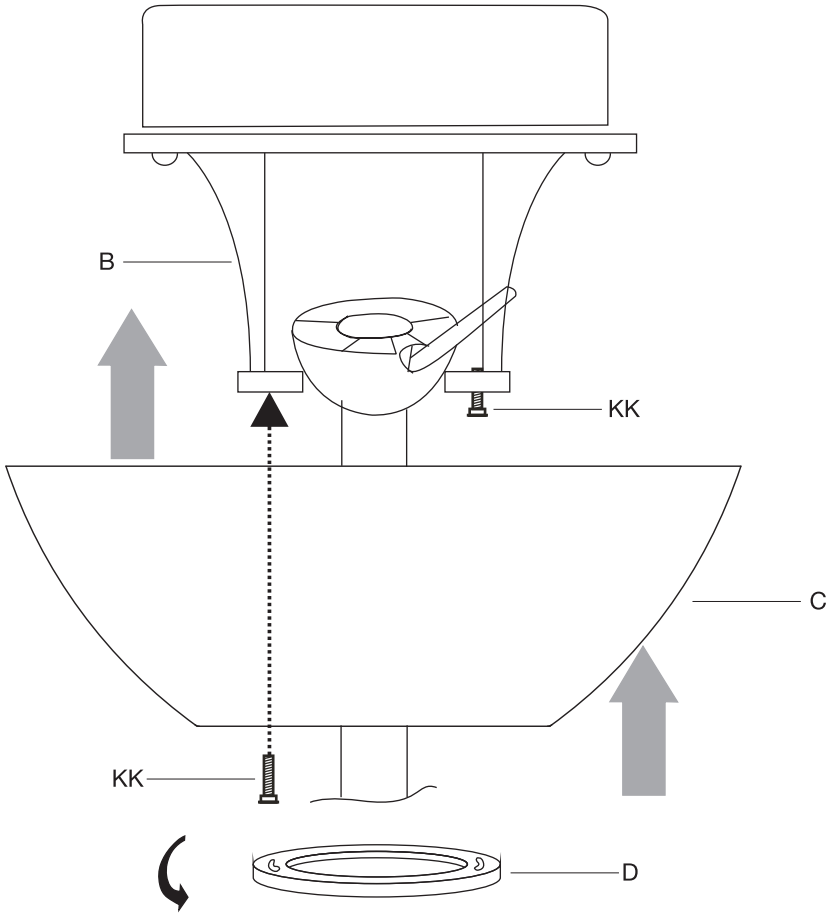

8 Sujete los conjuntos de hoja en el conjunto de motor de ventilador

- ☐ Inserte las hojas (A) a través de las ranuras encima del conjunto del motor del ventilador (H).
- ☐ Fije las hojas del ventilador (A) en el conjunto del motor del ventilador (H) por utilizando los tornillos de hoja (AA) y la arandela de fibra (BB), entonces los aprieten fuertemente.
- ☐ Repita el paso para las otras hojas (A).

NOTA: A la instalación de las aspas, por favor asegúrese de que los lados con “THIS SIDE UP” enfrente al techo.

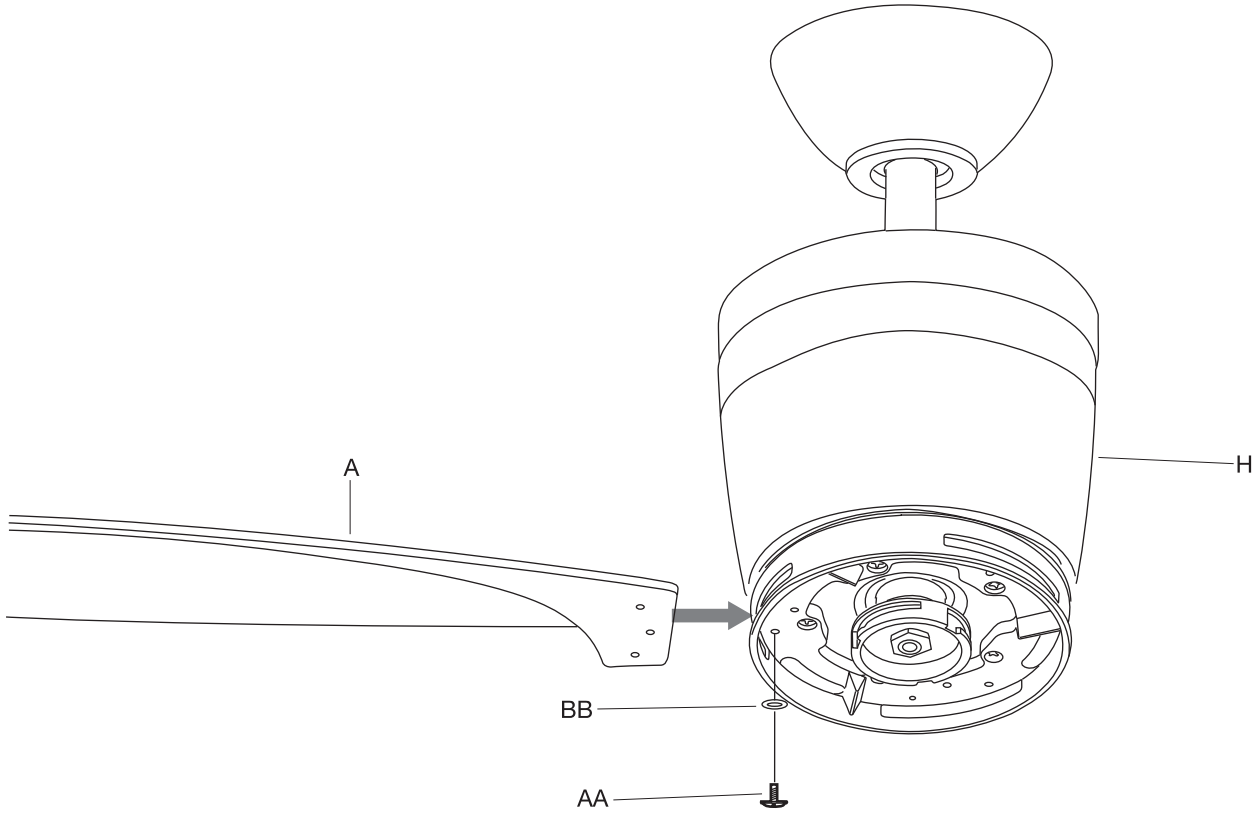

9 Fije el conjunto LED en la conjunto de motor de ventilador

- ☐ Sosteniendo la conjunto LED (I) bajo el ventilador, se encajan las clavijas de conexión de cables (MM).
- ☐ Coloque la conjunto LED (I) a la placa caja del interruptor del conjunto del motor del ventilador del motor (H), y lo gitando con fuerza.

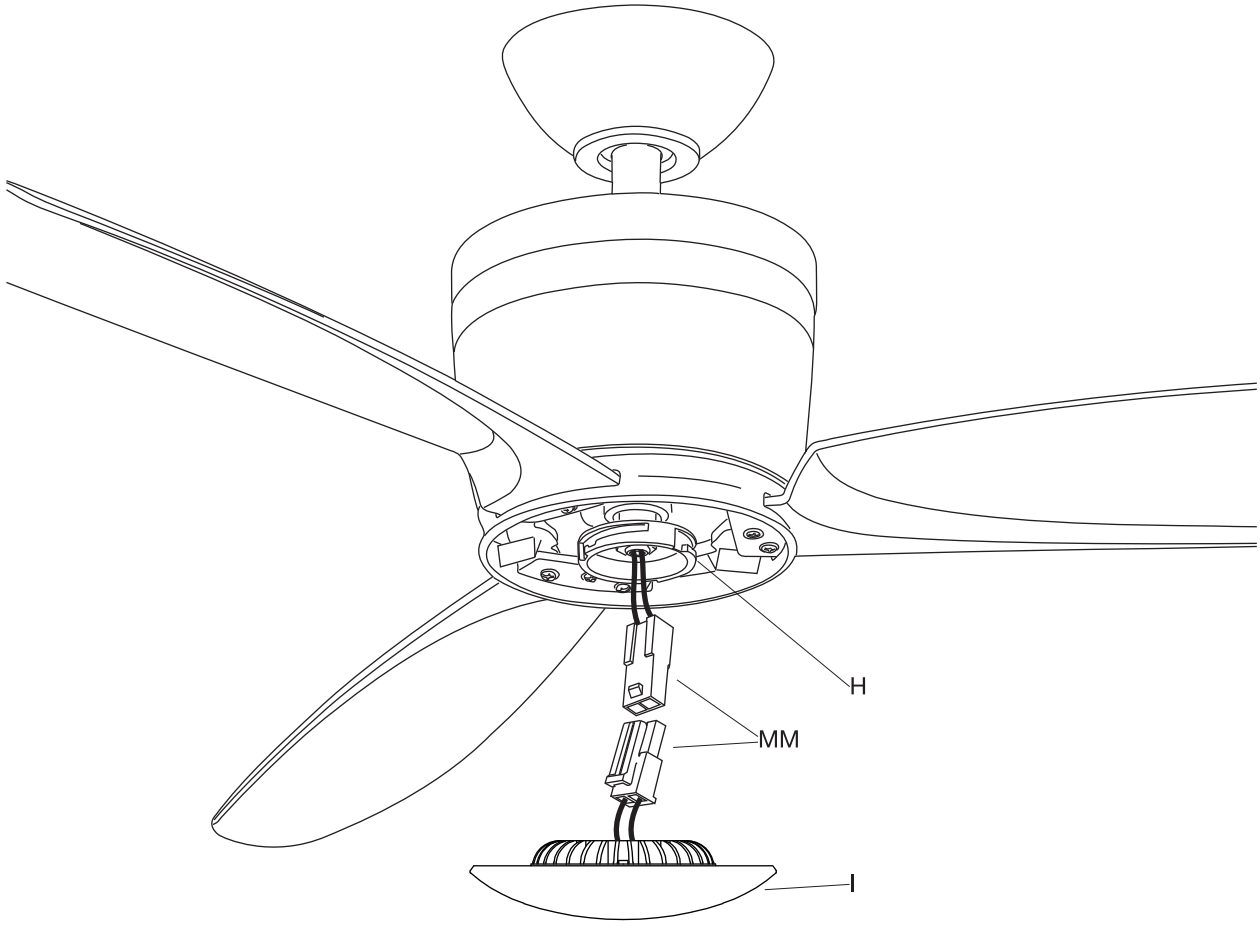

Instrucción de operación de mando a distancia

Instale una batería tipo A23 de 12 Vcc (M) en el control remoto (K). Para evitar los daños del control remoto, por favor quita la batería si no la utiliza por un largo tiempo.

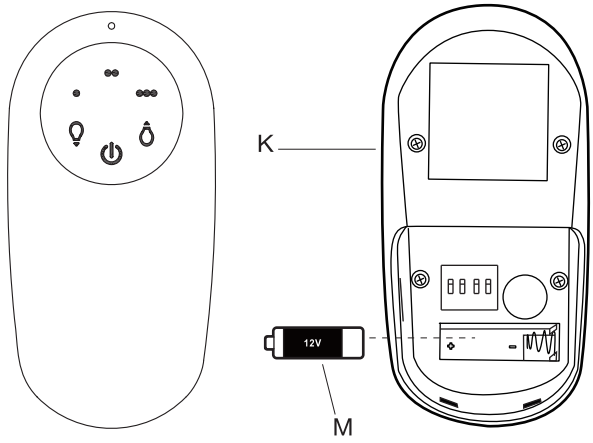

ADVERTENCIA: No debe cortocircuito, desmontar, calentar, conectar incorrectamente o arrojar las baterías usadas al fuego. No debe recargar ni mezclar las baterías con las usadas o de otros tipos. Y debe quitar las baterías usadas inmediatamente.

Recupere a encender el ventilador de techo y pruebe el funcionamiento adecuado.

- □ Botones de "• , •• , ••• ": ajusta la velocidad del ventilador.
- □ Botón de " ⏻ ": apaga el ventilador.
- □ Botón de " 💡 ": Activa o desactiva la lampara inferior. Mantenga pulsado el botón para ajustar el brillo deseado.
- □ Botón de " 🕯 ": Activa o desactiva la lampara superior. Mantenga pulsado el botón para ajustar el brillo deseado.

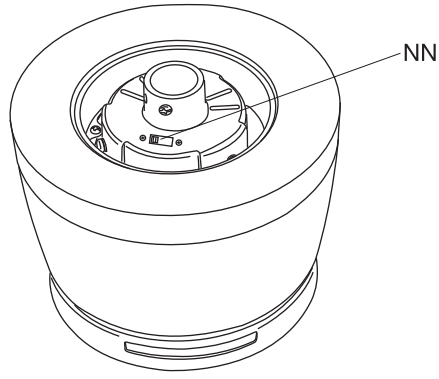

INSTRUCCIONES DE OPERACIÓN DEL BOTÓN DE FUNCIÓN INVERSA

El interruptor inverso (NN) se situa en la superficie de la conjunto de motor de ventilador (H). Las direcciones de controles de interruptor: delantera (interruptor izquierda) o inversa (interruptor derecho).

NOTA: Espere la parada del ventilador antes de invertir la dirección de la rotación de hoja.

Clima cálido - (Adelante) Una corriente de aire descendente crea un efecto refrescante como se muestra en. Esto le permite ajustar su aire acondicionado en un mayor ajuste sin que ello afecte su comodidad.

Clima Frío - (Inversa) Un flujo de aire mueve el aire caliente hacia arriba fuera de la zona límite, como se muestra en. Esto le permite configurar su unidad de calefacción en un ajuste más bajo sin afectar a su comodidad.

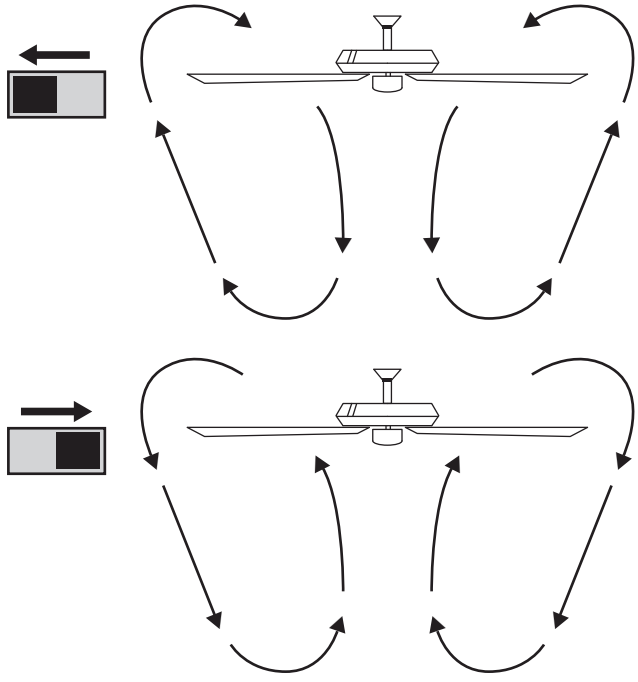

Operación (continua)

INSTALACIÓN DEL SOPORTE DE MANDO A DISTANCIA

- ☐ Coloque el soporte del mando a distancia (L) con dos tornillos adjuntos (DD).

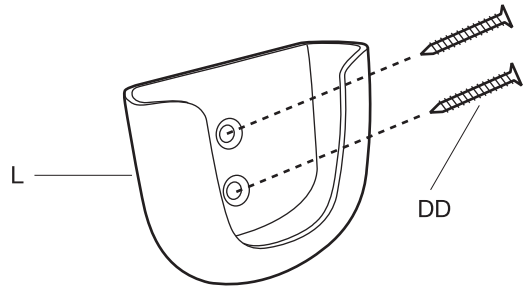

Cuidado y Limpieza

Hacer

- ☐ Verifique las conexiones de soporte, soportes y equipos de hoja dos veces por año. Y asegúrese de fijarlos bien. Debido al movimiento natural del ventilador, unas conexiones puedan aflojarse por un tiempo. No es necesario quitar el ventilador del techo.
- ☐ Limpie el ventilador periódicamente. Sólo utilice un paño suave o libre de hilas para evitar la rascadura del acabado. El revestimiento se selle con barniz para minimizar la descoloración o deslustre.
- ☐ (Opcional) Aplique una capa ligera de lustre de mueble en las hojas de madera.
- ☐ (Opcional) Cubre las rascaduras pequeñas con unos lustres de zapatos.

No pueda hacer

- ☐ No pueda utilizar aguas a la limpieza. El agua pueda dañar el motor, la madera o causar un choque eléctrico posiblemente.
- ☐ No aplicar aceite en el ventilador o el motor. Los rodamientos de bolas del motor han sido lubricados permanentemente.

Solución de averías

ADVERTENCIA: Asegúrese de que la fuente eléctrica se apague en la caja de panel eléctrico antes de hacer las reparaciones. Y refiérase a la sección de ¨Hacer las Conexiones Eléctricas¨ en la págia 11.

Problema	Solución
El ventilador no funciona	□ Revisar los fusibles o interruptores de circuitos.
	□ Verificar las conexiones de cables de linea al ventilador y conexiones de cable del interruptor.
	□ Revise los interruptores de frequencia del receptor y transmisor, los interruptores de las dos unidades debén de estar en las mismas posiciones. Cambie la frequencia para descartar que su ventilador tenga interferencia con otra unidad.
El ventilador emiteruido	□ Asegurarse de que todos los tornillos de la cubierta del motor estén ajustados.
	□ Asegurarse de que los tornillos que sujetan el soporte de aspas del ventilador al eje del motor estén apretados.
	□ Asegurarse de que las conexiones de tuercas para cable no esten rozando unas contra otras o contra la pared interior de la cubierta protectora del interruptor.
	□ Permitir un período de "desgaste" de 24 horas. La mayoría de los ruidos asociados con un ventilador nuevo desaparecen durante este tiempo.
	□ Si se está usando un juego opcional de iluminación para el ventilador de techo, aseguarse de que los tornillos que aseguran el vidrio estén apretados. Asimsmo, verificar que el foco esté seguro.
	□ Asegurarse de que el escudete superior esté a una corta distancia del techo. No debe hacer contacto con el techo.
	□ Asegúrese de que la caja del techo esté fija y que las almohadillas aislantes de goma estén colocadas entre el soporte de montaje y la toma de corriente.
El mando a distancia no funciona.	No conecte el ventilador con el controlador de velocidad montado en la pared (s).
	Asegúrese de que los interruptores del mando a distancia y el receptor están en la misma frecuencia.
Las oscilaciones de ventilador	□ Verifique si todas las aspas y los tornillos de brazo de aspa sean fijados.
	□ La mayoría de los problemas sobre la oscilación es causada cuando los niveles de aspa son irregulares. Verifique el nivel por seleccionando un punto del techo encima del extremo de una de las aspas. Y tome la medidas desde un punto en el centro de caja hoja al punto del techo. Gire el ventilador hasta que la aspa siguiente sea situada para la medida. Repite por caja aspa. La desviación de las medidas debe estar dentro de 1/8 pulgadas (3 mm). Y funcione el ventilador por diez minutos.
	□ Utilice el conjunto de balanceo de hoja adjuntivo si la oscilación de aspa todavía es notable.

Partes de Servicios

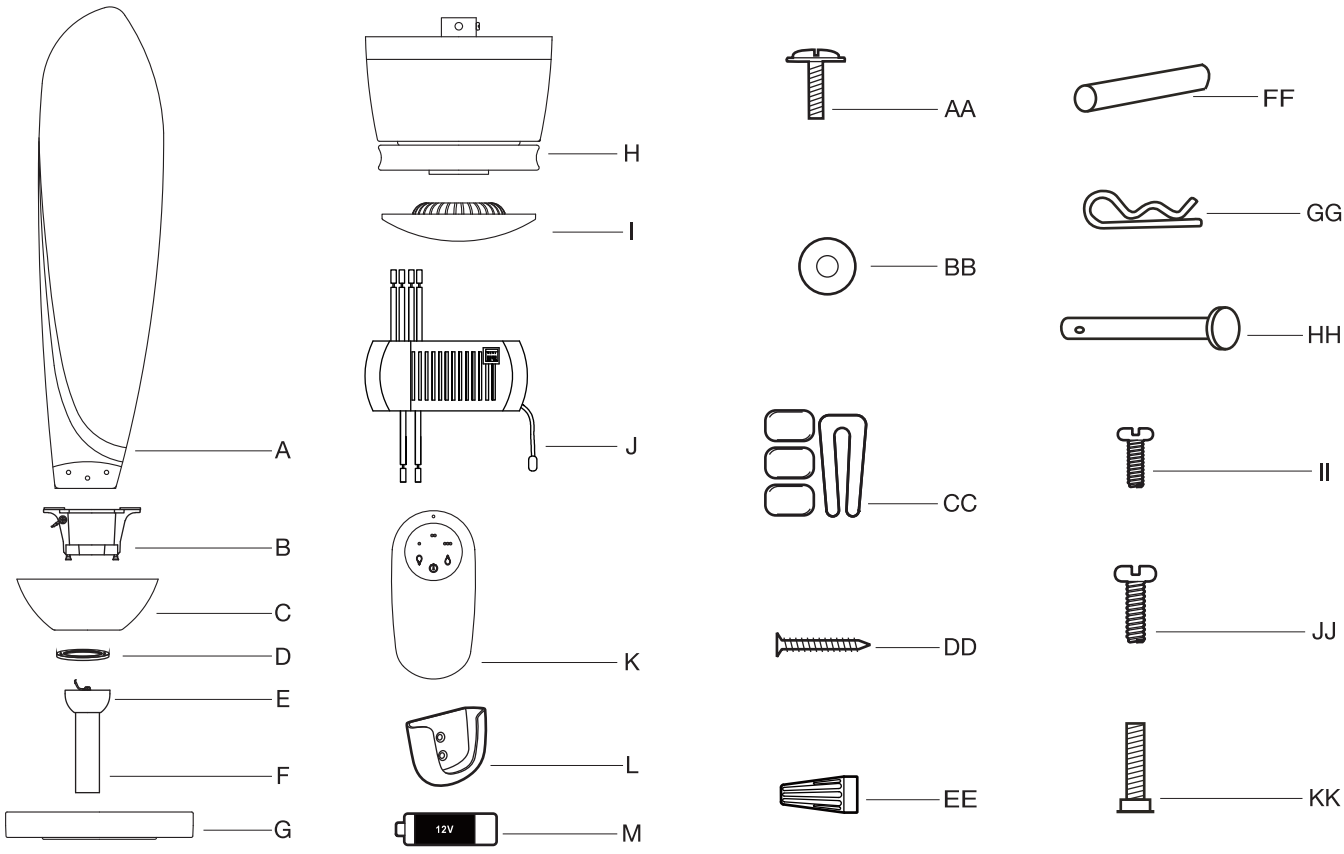

Parte	Descripción
A	Hoja
B	Soporte de montaje
C	Tapa
D	Tapa de cubierta
E	Bola de suspensión
F	Varilla
G	Cubierta de acoplamiento
H	Conjunto de motor de ventilador
I	Conjunto LED 14 W
J	Receptor
K	Mando a distancia
L	Soporte de mando a distancia
M	Batería tipo A23 de 12 Vcc

Parte	Descripción
AA	Tornillo de hoja
BB	Arandela de fibra
CC	Conjunto de balanceo
DD	Tornillos de montaje para soporte del mando a distancia
EE	Tuerca de alambre plástica
FF	El pasador transversal
GG	Pasador de enganche
HH	Pasado de bloqueo
II	Tornillo de ajuste de bola de suspensión
JJ	Tornillos de acoplamiento al motor del ventilador
KK	Tornillo de soporte de montaje

HOME
DECORATORS
COLLECTION®

¿Preguntas, problemas o piezas faltantes? Antes de regresar a la tienda,
llama al servicio al cliente de Home Decorators Collection,
8 a.m. - 7 p.m., Hora estándar del este de Estados Unidos, lunes- viernes
9 a.m. - 6 p.m., Hora estándar del este de Estados Unidos, sábado

1-800-986-3460

HOMEDEPOT.COM/HOMEDECORATORS

Conserva este manual para uso futuro.

Declaración de Conformidad del Proveedor
Información de Cumplimiento de 47 CFR§2.1077

Identificador Único
Nombre Comercial: HOME DECORATORS COLLECTION
Número de Modelo: CF348CR

Información de Contacto de la Parte Responsable de EE.UU.
Summer wind International, LLC.
755 Regent Boulevard, Suite 275,
Grapevine, TX
75261
Tel: 877-262-7511

Declaración de Cumplimiento de FCC: productos sujetos a la Parte 15
Este dispositivo cumple con la Parte 15 de las reglas de FCC. El funcionamiento está sujeto a las siguientes dos condiciones: (1) Este dispositivo no puede causar interferencias perjudiciales, y (2) este dispositivo puede aceptar cualquier interferencia recibida, incluidas las interferencias que podrían causar funcionamiento no deseado.