UNIVERSAL PARTS

UNIVERSAL CAST IRON BURNER
QUEMADOR UNIVERSAL DE HIERRO FUNDIDO

Model No.: 540-0006

This manual contains important step by step instructions for the proper assembly and installation of the Universal Cast Iron Burner. Read and follow all warnings and instructions before assembling, installing and using the appliance. Keep these instructions for future reference.

Este manual contiene importante instrucciones de paso a paso para el montaje y la instalación de el Quemador Universal de Hierro Fundido. Lea y siga todas las advertencias e instrucciones antes de ensamblar, instalar y utilizar el aparato. Guarde estas instrucciones para futuras consultas .

⚠ **WARNING**: Always refer to the Owner's Manual for your grill, provided by the original grill manufacturer. Read and follow all warnings and instructions in the Owner's Manual before installing this product. If you need a replacement Owner's Manual, contact the manufacturer. The manufacturer's contact information can be found on the serial tag located on your grill or on their website.

⚠ **ADVERTENCIA:** Consulte siempre el Manual del Propietario para la parrilla , proporcionado por el fabricante original de la parrilla . Lea y siga todas las advertencias e instrucciones en el manual del usuario antes de instalar este producto. Si usted necesita un reemplazo del Manual del Propietario, póngase en contacto con el fabricante. La información de contacto del fabricante se puede encontrar en la etiqueta de serie ubicado en la parrilla o en su sitio web.

UNIVERSAL PARTS

FOR MISSING PARTS, PLEASE CALL CUSTOMER SERVICE AT 1-800-913-8999

INSTALLATION INSTRUCTIONS

1. While the grill is off and completely cool, turn off the gas at the propane tank, and remove the old burner using the instructions outlined in the Owner's Manual for your grill.

1. Con la parilla apagada y completamente fría, cierre el paso de gas desde el tanque de propano liquido y quite el quemador viejo siguiendo las instrucciones que se proveen con el Manual del Propietario de su parrilla.

Using the old burner as a guide, choose either option 2A or 2B to determine the length of the new burner.

Utilizando el quemador viejo como una guía, elija la opción 2A o 2B para determinar la longitud de el nuevo quemador.

2A. To replace shorter burners, attach the end cap plate to the back of the burner using the screws labeled "M5 x 8mm".

2A. Para reemplazar los quemadores más cortos , coloque la placa de tapa de la parte posterior de el quemador utilizando los tornillos marcados "M5 x 8 mm".

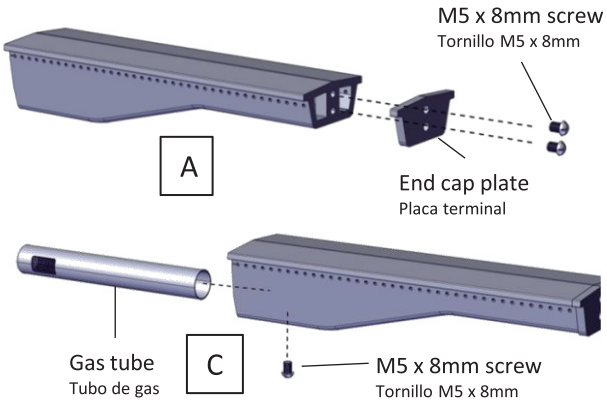

2B. To replace longer burners, attach the burner extension to the back of the burner using the bolts labeled "M5x74mm". Seal holes on main part of burner using the two M4 x 10mm bolts.

2B. Para reemplazar los quemadores más largos , conecte la extensión del quemador a la parte posterior del quemador utilizando los tornillos marcados "M5x74mm". Selle los agujeros en la parte principal del quemador utilizando los dos tornillos M4 x 10mm .

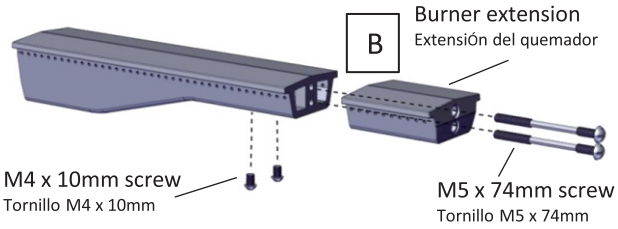

3. Slide the gas tube into the opening in front of the burner and secure at the desired length with the bolt labeled "M5 x 8mm" as seen in illustration C.

3. Deslizar el tubo de gas en la abertura frontal del quemador y segura en la longitud deseada con el perno de la etiqueta " M5 x 8 mm " como se ve en la ilustración C.

4. **If the hole in the mounting bracket for the burner is small (approx. 1/8 in.), use the retaining pin labeled "A". If the hole in the mounting bracket for the burner is large (approx. 3/8 in.) use the retaining pin labeled "B". See illustration D.**

4. Si el agujero en el soporte de montaje para el quemador es pequeño (aprox. 1/8 pulg .), utilice el pasador de retención etiquetado "A". Si el orificio del soporte de montaje es grande (aprox. 3/8 pulg .) Utilizar el pasador de retención con la etiqueta " B". Vea la ilustración D.

5. Attach the mounting bracket and the correct retaining pin to the burner using the screws labeled "M4 x 10mm" as seen in illustration D.

5. Una el soporte de montaje y el pasador de retencion adecuado al quemador con dos pernos etiquetados "M4x10mm".

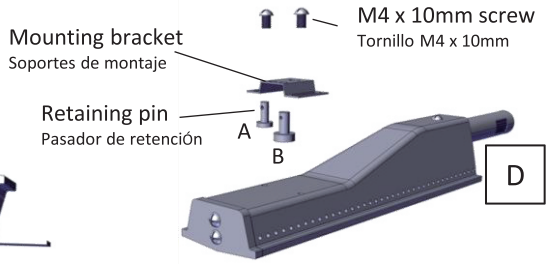

6. Place the burner into the firebox of the grill. Position the retaining pin into the bracket. Attach the burner to the firebox using either the small or large cotter pin, as seen in illustration E. The size of the cotter pin should correlate to the size of the retaining pin. Make sure the burner gas tube is positioned over the burner valve as seen in illustration F.

6. Coloque el quemador en la parrilla. Coloque el pasador de retención dentro del soporte. Ajústelo con el pasador de chaveta pequeño o grande dependiendo de que pasador de retención usó. Asegúrese de que el tubo de gas del quemador esté colocado sobre la válvula del quemador.

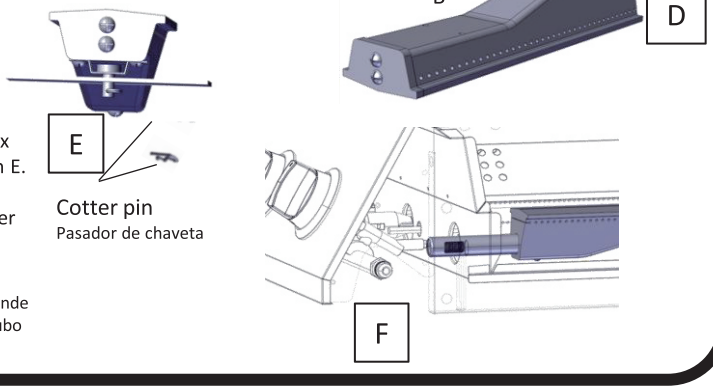

UNIVERSAL PARTS

90 DAY LIMITED WARRANTY

For 90 days from the date of purchase, UNIVERSAL PARTS warrants the product against defects due to workmanship or materials to the original purchaser.

UNIVERSAL PARTS obligation under this warranty are limited to the following guidelines:

- This warranty does not cover units that have been altered/modified or damaged due to: normal wear, rust, abuse, improper maintenance and/or improper use.
- This warranty does not cover surface scratches, rust or heat damage to the finish, which is considered normal wear.
- UNIVERSAL PARTS may elect, at their option, to repair, replace, or offer the depreciated value for damaged units covered under the terms of this warranty.
- UNIVERSAL PARTS, at their option, may satisfy this warranty by offering to replace component parts with any alternative compatible component part based on stock available the time the request for the replacement parts is made.
- This warranty extends to the original purchaser only and is not transferable or assignable to subsequent purchasers.

UNIVERSAL PARTS requires reasonable proof of purchase. Therefore, we strongly recommend that you retain your sales receipt or invoice. To obtain a replacement for your product under the terms of this warranty, please call our Customer Service Department at 1-800-913-8999. A receipt will be required. UNIVERSAL PARTS will not be responsible for any units forwarded to us without prior authorization.

EXCEPT AS ABOVE STATED, UNIVERSAL PARTS MAKES NO OTHER EXPRESS WARRANTY.

THE IMPLIED WARRANTIES OF MERCHANTABILITY AND FITNESS FOR A PARTICULAR PURPOSE ARE LIMITED IN DURATION TO THOSE LISTED ABOVE FROM THE DATE OF PURCHASE. SOME STATES DO NOT ALLOW LIMITATIONS ON HOW LONG AN IMPLIED WARRANTY LASTS, SO THE ABOVE LIMITATION MAY NOT APPLY TO YOU.

ANY LIABILITY FOR INDIRECT, INCIDENTAL OR CONSEQUENTIAL DAMAGES ARISING FROM THE FAILURES OF THE PRODUCT TO COMPLY WITH THIS WARRANTY OR ANY IMPLIED WARRANTY IS EXCLUDED. CUSTOMER ACKNOWLEDGES THAT THE PURCHASE PRICE CHARGED IS BASED UPON THE LIMITATIONS CONTAINED WITHIN THE WARRANTY SET OUT ABOVE. SOME STATES DO NOT ALLOW THE EXCLUSION OR LIMITATION OF INCIDENTAL OR CONSEQUENTIAL DAMAGES, SO THE ABOVE LIMITATION OR EXCLUSION MAY NOT APPLY TO YOU. THIS WARRANTY GIVES YOU SPECIFIC LEGAL RIGHTS, AND YOU MAY HAVE OTHER RIGHTS WHICH VARY FROM STATE TO STATE.

GARANTIA LIMITADA DE 90 DIAS

Por 90 dias a partir de la fecha de la compra, UNIVERSAL PARTS garantiza el producto contra defectos en la fabricación o los materiales al comprador original.

Las obligaciones de UNIVERSAL PARTS con respecto a esta garantia se limitan a lo siguiente:

- Esta garantía no cubre unidades que hayan sido alteradas/modificadas o dañadas debido a: uso normal, herrumbre, maltrato, mantenimiento inadecuado y/o uso inapropiado.
- Esta garantía no cubre rayones superficiales, daño por herrumbre or por calor al acabado, lo cual se considera como uso normal.
- UNIVERSAL PARTS puede decidir, a su opcion, a reparar, reemplazar o ofrecer el valor depreciado de las unidades dañadas cubiertas bajo los términos de esta garantia.
- UNIVERSAL PARTS , a su discreción , puede satisfacer esta garantía ofreciendo reemplazar componentes con cualquier componente alternativo compatible basado en el inventario disponible al momento en que se hizo la solicitud de las piezas de repuesto.
- Esta garantía se otorga al comprador original únicamente y no es transferible o asignable a los compradores posteriores.

UNIVERSAL PARTS requiere un comprobante de compra razonable. Por lo tanto, le recomendamos enfaticamente que retenga su recibo o factura de venta. Para obtener un reemplazo de su producto bajo los terminos de esta garantia, sirvase contactar al Departamento de Servicio al Cliente al 1-800-913-8999. Se exigira la presentacion de un recibo. UNIVERSAL PARTS no sera responsable de ninguna unidades devuelta a nosotros sin autorización previa.

EXCEPTO POR LO INDICADO ARRIBA, UNIVERSAL PARTS NO OTORGA NINGUNA OTRA GARANTIA EXPRESA.

LAS GARANTÍAS IMPLÍCITAS DE COMERCIABILIDAD Y ADECUACIÓN CON UN FIN ED PARTICULAR SON DE DURACION LIMITADA DE ACUERDO A LO INDICADO ARRIBA A PARTIR DE LA FECHA DE COMPRA. ALGUNOS ESTADOS NO PERMITEN LIMITACIONES DE DURACION DE UNA GARANTÍA IMPLÍCITA; POR LO TANTO, LA LIMITACIÓN PRODRÍA NO SER APLICABLE EN SU CASO.

SE EXCLUYE CUALQUIER RESPONSIBILIDAD POR DANOS INDIRECTOS, INCIDENTALES O CONSIGUIENTES DERIVADOS DE LA FALTA DE CUMPLIMIENTO DE ESTA GARANTIA O DE CUALQUIER GARANTIA IMPLÍCITA DE PRODUCTO. EL CLIENTE RECONOCE QUE EL PRECIO DE COMPRA COBRADO SE BASA EN LAS LIMITACIÓNES CONTENIDAS EN LA GARANTIA ANTERIOR. ALGUNOS ESTADOS NO PERMITEN LA EXCLUSION O LIMITACIÓN DE LOS DAÑOS INCIDENTALES O CONSIGUIENTES; POR LO TANTO, LA LIMITACIÓN O EXCLUSIÓN ANTERIOR PODRÍA NO SER APLICABLE EN SU CASO. ESTA GARANTÍA LE OTORGA DERECHOS LEGALES ESPECÍFICOS Y USTED PUEDE TENER ADEMAS OTROS DERECHOS QUE VARÍAN DE UN ESTADO A OTRO.

State of California Proposition 65 Warnings:
WARNING
This equipment is equipped to operate on propane gas which contains the chemical Benzene, known to the State of California to cause cancer and birth defects and other reproductive harm.

Advertencias de la Proposición 65 del estado de California:
ADVERTENCIA
Este equipo está equipado para funcionar con gas propano, que contiene el benceno químico, conocido en el estado de California como causantes de cáncer y defectos congénitos y otros daños reproductivos.

Made in China / Hecho en China
©2016 Nexgrill Industries, Inc.
Chino, CA. 91710
www.nexgrill.com
1-800-913-8999