see what Delta can do™

113867

X00113867

SHOWER BASE
BASE PARA DUCHAS
BASE PARA DUCHAS / REGADERAS

Model Number: _____
Número del modelo
Numéro de modèle

Date of Purchase: _____
Fecha de compra
Date d'achat

Register Online
Regístrese en línea
S'enregistrer en ligne
www.deltafaucet.com/registerme

To reference replacement parts and access additional technical documents and product info, visit www.deltafaucet.com

Para referencia sobre las piezas de repuesto y acceder a documentos técnicos adicionales e información del producto, visite www.deltafaucet.com

Pour obtenir la référence des pièces de rechange ainsi que pour avoir accès à d'autres documents techniques et renseignements sur le produit, allez à www.deltafaucet.com

1-800-355-2721
www.deltafaucet.com/service-parts

Read all instructions prior to installation.

⚠ CAUTION

Failure to read these instructions prior to installation may result in personal injury, property damage, or product failure. Manufacturer assumes no responsibility for product failure due to improper installation.

Lea todas las instrucciones antes de hacer la instalación.

⚠ ADVERTENCIA

El no leer estas instrucciones de instalación puede resultar en lesiones personales, daños a la propiedad, o falla en el funcionamiento del producto. El fabricante no asume ninguna responsabilidad por la falla del producto debido a una instalación incorrecta.

Veuillez lire toutes les instructions avant l'installation.

⚠ AVERTISSEMENT

L'omission de lire les présentes instructions avant l'installation peut entraîner des blessures, des dommages matériels ou le bris du produit. Le fabricant se dégage de toute responsabilité à l'égard d'un bris du produit causé par une mauvaise installation.

32"
B12135-3232-WH
B12137-3232-WH
B12138-3232-WH

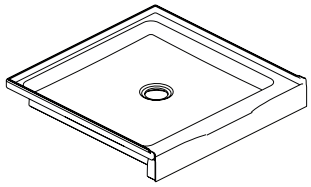

36"
B12135-3636-WH
B12137-3636-WH
B12138-3636-WH

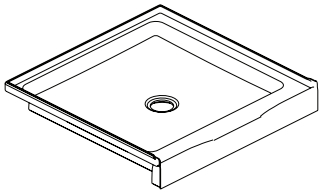

48"
B12135-4834-WH
B12137-4834-WH
B12138-4834-WH

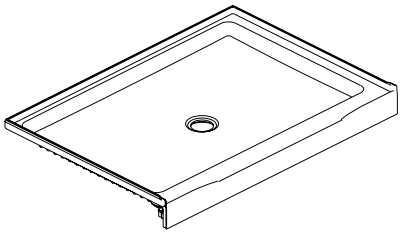

60"
B12135-6030L-WH
B12135-6030R-WH
B12135-6030C-WH
B12135-6032L-WH
B12135-6032R-WH
B12135-6032C-WH
B12137-6030L-WH
B12137-6030R-WH
B12137-6030C-WH
B12137-6032L-WH
B12137-6032R-WH
B12137-6032C-WH
B12138-6030L-WH
B12138-6030R-WH
B12138-6030C-WH
B12138-6032L-WH
B12138-6032R-WH
B12138-6032C-WH
B12185-6032L-WH
B12185-6032R-WH
B12185-6032C-WH

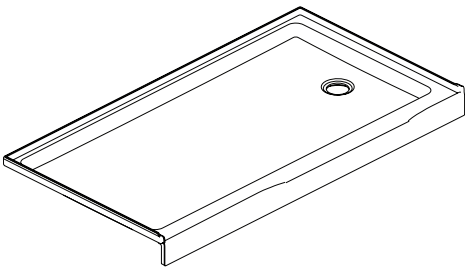

*

*Right drain shown. Drain may be left, right, or center depending on model.

04/29/2024 Rev. D

REQUIREMENTS FOR SUCCESSFUL INSTALLATION
REQUISITOS PARA UNA INSTALACIÓN EXITOSA
EXIGENCES À RESPECTER POUR RÉUSSIR L'INSTALLATION

KNOWLEDGE BASE:
Framing
Plumbing

- Confirm that your model will fit in intended location and plumbing fixtures are located where required before beginning installation.
- Walls and sub-floor must be solid, plumb, and square.
- Do not install in areas where temperature may drop below 32ºF (0ºC).
- Allow product to reach room temperature for 30 minutes before installation

NOTICE

Do not use plumber's putty. May result in product failure. Use advanced polymer or silicone sealant, or gasket if provided with drain.

NOTICE

These instructions include suggestions for rough construction and plumbing installation. Local building codes vary and could supersede those suggestions. If you are not confident in your ability to perform these tasks, contract out those tasks you need help with or use a professional installer.

BASE DE CONOCIMIENTOS:
Encuadrado
Plomería

- Verifique que su modelo quepa en la ubicación deseada y que los accesorios de fontanería se encuentren donde sea necesario antes de iniciar la instalación.
- Las paredes y el contrapiso deben estar firmes, nivelados y en escuadra.
- No realice la instalación en áreas donde la temperatura pueda ser inferior a 32°F (0 °C).
- Deje que el producto alcance la temperatura ambiente durante 30 minutos antes de la instalación.

AVISO

No use masilla de plomero. Puede provocar una falla del producto. Use un sellador avanzado de polímero o silicona, o una junta si está provista de desagüe.

AVISO

Estas instrucciones incluyen sugerencias para construcciones sin acabar e instalación de cañerías. Los códigos locales de construcción varían según el lugar y tienen prioridad sobre estas sugerencias. Si no se siente capaz de realizar estas tareas, tercerícelas o contrate un instalador profesional.

BASE DE CONNAISSANCES:
Encadrement
Plomberie

- Avant de débuter l'installation, assurez-vous qu'il y a suffisamment d'espace pour le modèle que vous voulez installer et que la plomberie est située au bon endroit.
- Les murs et le faux-plancher doivent être solides, de niveau et d'équerre.
- N'installez pas le produit à un endroit où la température peut descendre sous 32 ºF (0 ºC).
- Attendez 30 minutes avant d'installer le produit pour que celui-ci soit à la température ambiante.

AVIS

Évitez d'utiliser du mastic de plomberie. Il peut endommager le produit. Utilisez un mastic polymère avancé ou silicone, ou un joint d'étanchéité s'il est muni d'un drain.

AVIS

Estas instrucciones incluyen sugerencias en la construcción preliminar y la instalación de la plomería. Los códigos locales varían de un lugar a otro y pueden tomar prioridad a estas sugerencias. Si usted no está seguro de su habilidad para realizar estas tareas, subcontrate en las que necesita ayuda o use un instalador profesional.

TOOLS AND MATERIALS REQUIRED

- 2 x 4 lumber for additional wall studs
- Shower drain assembly

NOTE: It is recommended to install insulation.

HERRAMIENTAS Y MATERIALES NECESARIOS

- Barrote de madera de 2 x 4 para los montantes de paredes adicionales
- Montaje del desagüe de la ducha

NOTA: Se recomienda instalar el aislamiento.

OUTILS ET MATÉRIEL REQUIS

- Morceaux de 2 x 4 pour les montants supplémentaires
- Renvoi de douche

NOTE: Il est recommandé d'installer de l'isolant.

Drill

Taladro

Perceuse

Safety Glasses

Antiparras de seguridad

Lunettes de sécurité

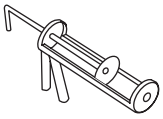

Caulk Gun

Pistola para sellar

Pistolet à calfeutrer

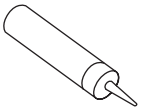

Adhesive (6 tubes)

Adhesivo (6 tubes)

Adhésif (6 tubes)

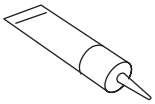

Sealant (2 tubes)

Sellador (2 tubos)

Composé d'étanchéité (2 tubes)

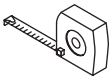

Tape Measure

Cinta métrica

Ruban à mesurer

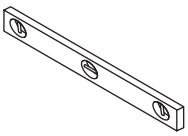

Level

Nivel

Niveau

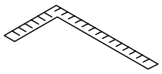

Square

Escuadra

Angle droit

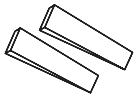

Shims

Cuñas

Cales

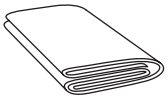

Drop Cloth

Lona protectora

Toile de protection

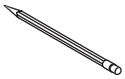

Pencil

Lápiz

Crayon

#6 or #8 1-1/4" stainless or zinc plated truss head screws

6 o # 8 Tornillos de cabeza de armadura de acero inoxidable o zinc de 1-1/4 "

#6 ou #8 Vis de tête de treillis en acier inoxydable ou zinguées de 1-1/4 po

Mortar

Mortero

Mortier

Extension Bit Holder

Sujetador de extensión para brocas

Support pourmèche d'extension

Drill Bit 3/16" (5 mm)

Broca para taladro de 0,5 cm (3/16")

Foret de 3/16 po (5 mm)

1/2" Square Notched Trowel

Llana dentada cuadrada de 1/2 "

Truelle crantée carrée de 1/2 po

Driver Bit (for use with extension bit holder)

Broca controlador (para uso con sujetador de extensión para brocas)

Embout Chauffeur (pour utilisation avec une rallonge porte-embout)

ROUGHING-IN

Rough plumbing must be installed before panel installation.
FOR MASONRY CONSTRUCTION, floor and walls must be framed to accommodate plumbing and installation.
IF INSTALLING MATCHING WALL SET, refer to Wall Set Installation Manual for specific lumber sizes and placement. Additional studs will be required and need to be installed at this point.

TUBERÍA INTERNA

La tubería interna debe ser instalada antes de instalar los paneles.
PARA LOS TRABAJOS DE MAMPOSTERÍA, el piso y las paredes deben acanalarse para dar lugar a las cañerías y la instalación.
SI INSTALA EL JUEGO DE PARED, consulte las instrucciones de instalación para el juego de pared y obtendrá los tamaños específicos y la ubicación de las maderas. Se necesitarán montantes adicionales y se deberán instalar en este punto.

PRÉPARATION

La plomberie brute doit être installée avant la baignoire.
DANS LE CAS D'UNE STRUCTURE EN MAÇONNERIE, vous devez construire une charpente et un faux-plancher pour la plomberie et l'installation.
SI VOUS INSTALLEZ L'ENSEMBLE DE PANNEAUX DE DOUCHE CORRESPONDANT, veuillez consulter le Guide d'installation de l'ensemble de panneaux de douche pour déterminer les dimensions des montants et les endroits où ils doivent être placés. Des montants supplémentaires sont nécessaires et ils doivent être installés à cette étape.

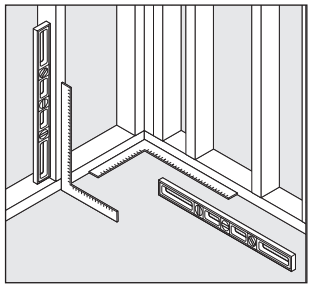

Studs must be plumb and square.

Los montantes deben estar nivelados y en escuadra.

Les montants doivent être parfaitement à la verticale et d'équerre.

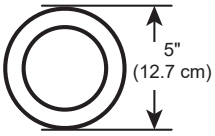

DRAIN Max Dia.
DESAGÜE Máx. Dia.
Diamètre max. du **RENVOI**

A	**B**
Drain Location Ubicación del desagüe Emplacement du renvoi	Stud Pocket Encastre para la viga Bâti

MODEL	A	B
B12135-3232-WH B12137-3232-WH B12138-3232-WH	16 1/4" (41.3 cm)	MIN 32" (81.3 cm)

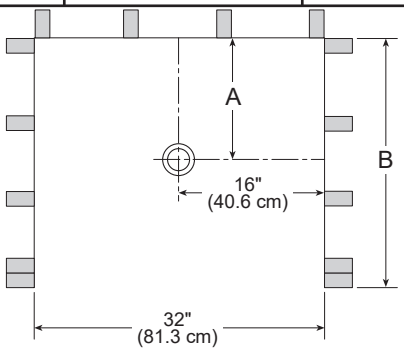

MODEL	A	B
B12135-3636-WH B12137-3636-WH B12138-3636-WH	18-3/8" (46.7 cm)	MIN 36" (91.4 cm)

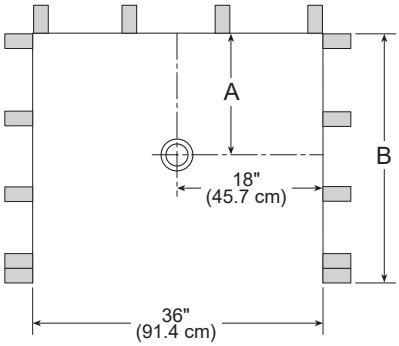

MODEL	A	B
B12135-4834-WH B12137-4834-WH B12138-4834-WH	17-3/8” (44.1 cm)	MIN 34” (86.4 cm)

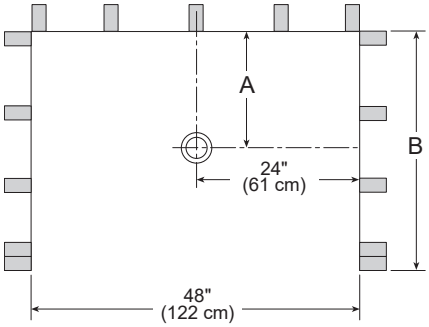

MODEL	A	B
B12135-6030L-WH B12135-6030R-WH B12135-6030C-WH	14” (35.6 cm)	MIN 30” (76.2 cm)
B12137-6030L-WH B12137-6030R-WH B12137-6030C-WH		
B12138-6030L-WH B12138-6030R-WH B12138-6030C-WH		
B12135-6032L-WH B12135-6032R-WH B12135-6032C-WH	15-3/8” (39 cm)	MIN 32” (81.3 cm)
B12137-6032L-WH B12137-6032R-WH B12137-6032C-WH		
B12138-6032L-WH B12138-6032R-WH B12138-6032C-WH		
B12185-6032L-WH B12185-6032R-WH B12185-6032C-WH	15-3/4” (40 cm)	MIN 32” (81.3 cm)

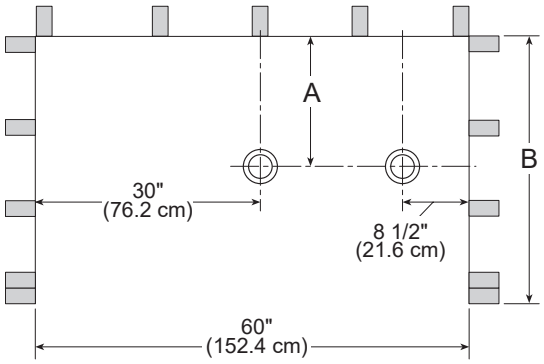

60" base available with right, left, or center drain. Plumbing rough-in shown for both center and right side locations.

Base de 60" disponible con desagüe a la derecha, a la izquierda o al centro. Se muestra la instalación de plomería interna para las ubicaciones en el centro y a la derecha.

Base de 60 po offerte avec renvoi à droite, à gauche ou au centre. La plomberie brute montrée est pour un renvoi au centre et un renvoi à droite.

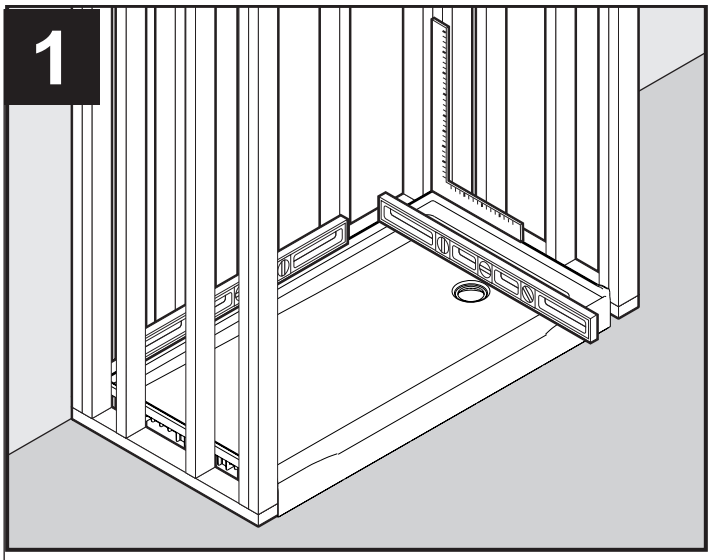

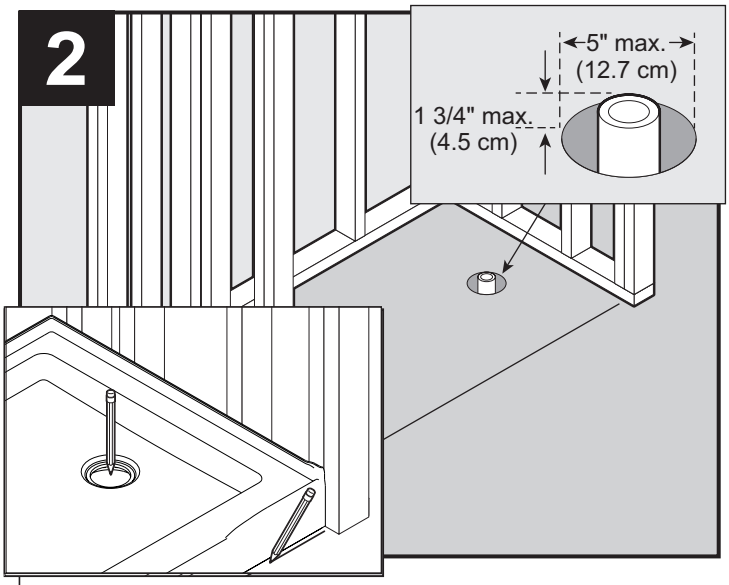

- Dry fit base and verify that it is straight and square. Trace outline of drain and base.

Install Drain Pipe

- Ensure that the waste pipe is properly located to align with the drain assembly (not included).
- The subfloor opening should be 5" maximum in diameter. The drain pipe should extend 1-3/4" maximum above the subfloor.

- Seque la base ajustada y verifique que esté recta y en escuadra. Trace el contorno de las ubicaciones del drenaje y de la base.

Instale la tubería del drenaje

- Asegúrese de que la tubería de desechos esté correctamente ubicada para que quede alineada con el conjunto de desagüe (no se incluye).
- La contrapiso apertura debería tener 5" (12,7 cm) de diámetro. El tubo de drenaje debe extenderse 1-3/4" (4,4 cm) sobre el contrapiso.

- Installez la base temporairement et assurez-vous qu’elle est de niveau et d’équerre. Tracez le contour du renvoi et de la base.

Installez le renvoi

- Assurez-vous que le tuyau de renvoi est au bon endroit et qu’il pourra être raccordé au renvoi (non inclus).
- L’ouverture dans le faux-plancher doit avoir un diamètre d’au plus 5 po. Le tuyau de renvoi doit présenter une saillie d’au plus 1-3/4 po par rapport au plancher.

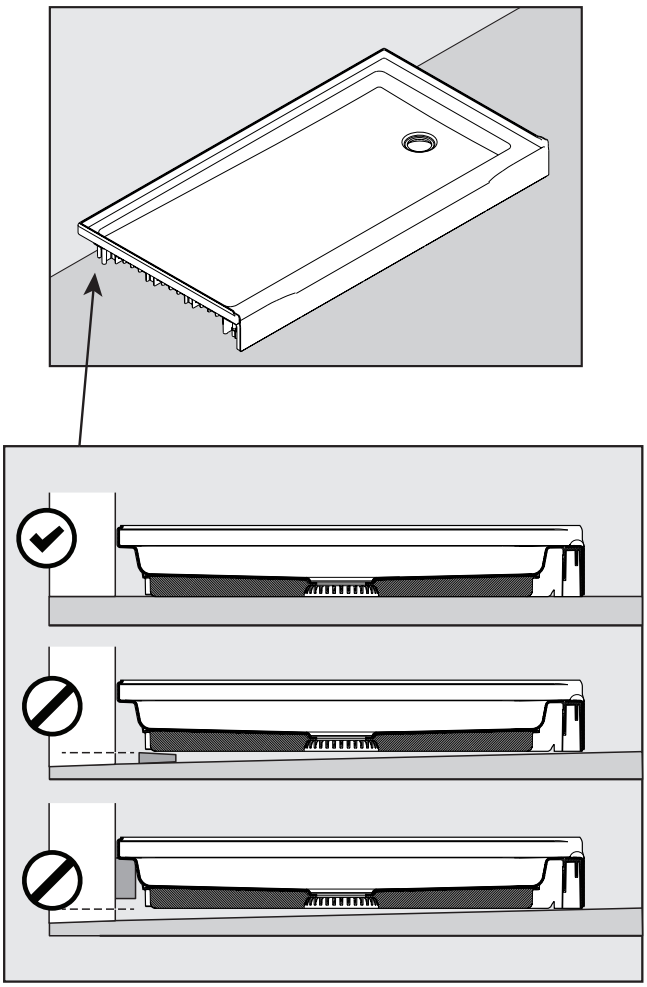

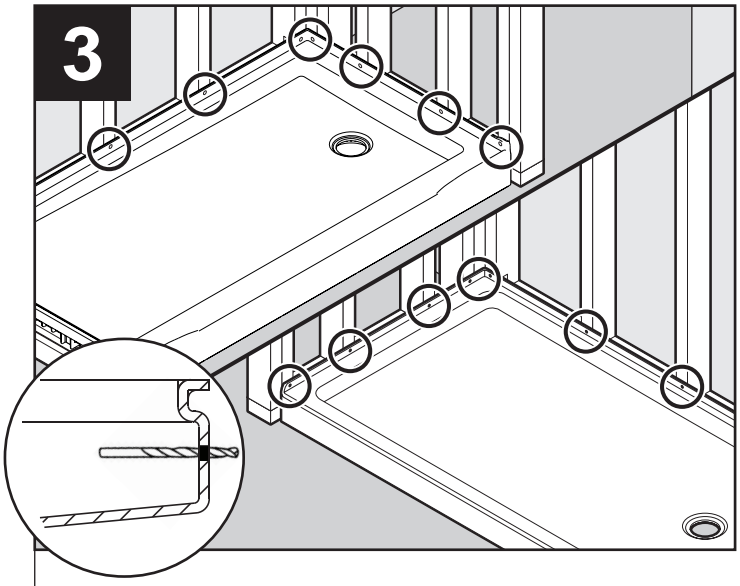

- Drill 3/16” clearance holes in flat area of top flanges, below lip, and centered on each stud.
- Do not drill holes directly into studs.

Drill chuck can cause damage to product. Use a bit holder extension to reduce risk of drill chuck hitting panels.

- Taladre orificios de espacio de 3/16 ”en el área plana de las bridas superiores, debajo del borde y centrados en cada montante.
- No taladre agujeros directamente en los montantes.

El portabrocas puede dañar el producto. Utilice una extensión de portabrocas para reducir el riesgo de que el portabrocas golpee los paneles

---

- Percez des trous de dégagement de 3/16 po dans la surface plane des rebords supérieurs, sous la lèvre. Les trous doivent correspondre avec le centre de chaque montant.
- Ne percez pas les trous directement dans les montants.

Le mandrin de la perceuse peut endommager le produit. Utilisez une rallonge de porte-foret pour éviter que le mandrin de la perceuse puisse entrer en contact avec les panneaux.

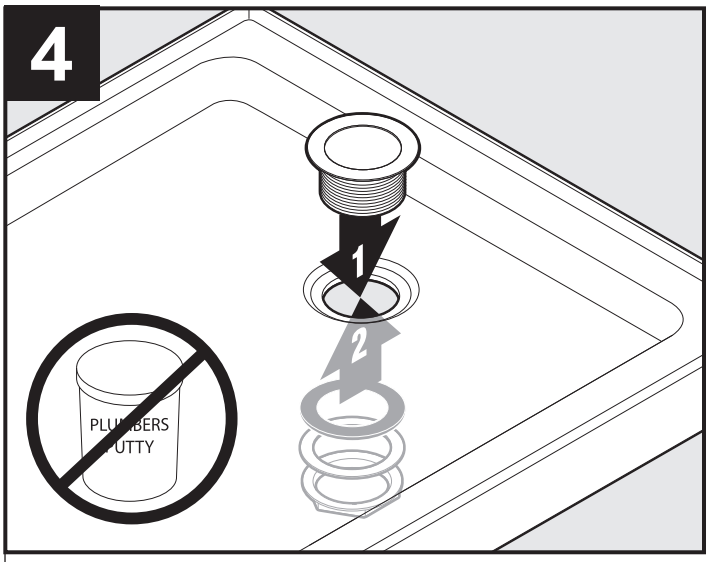

- Attach drain following manufacturer's instructions.

NOTICE

Do not use plumber's putty to seal between drain and base. Plumber's putty will degrade bathtub material and result in product failure. Use advanced polymer or silicone sealant, or gasket if provided with drain.

- Fije el desagüe siguiendo las instrucciones del fabricante.

AVISO

No utilice masilla de plomería para sellar entre el drenaje y la base. La masilla de plomería degradará el material de la bañera y provocará fallas en el producto. Utilice un sellador avanzado de polímero o silicona, o una junta si se proporciona con drenaje.

- Fixez le renvoi conformément aux instructions du fabricant.

AVIS

N'utilisez pas de mastic de plomberie pour assurer l'étanchéité entre le renvoi et la base. Le mastic de plomberie est nocif pour le matériau de la baignoire et il peut endommager le produit. Utilice un sellador avanzado de polímero o silicona, o una junta si se proporciona con drenaje.

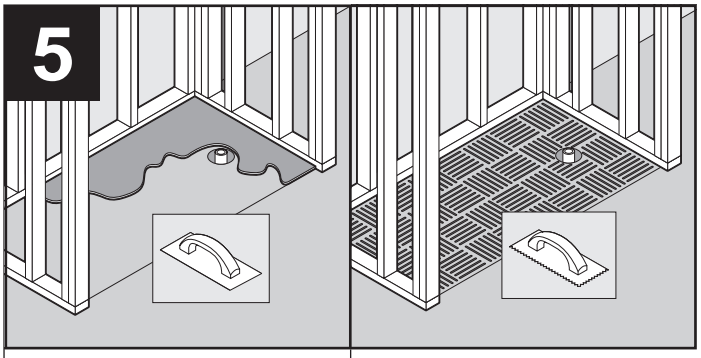

IF THE SUBFLOOR IS NOT FLAT AND LEVEL, a mortar bed must be applied where the base will be positioned.

- Apply 1" of mortar mix that has been mixed to a thick consistency.
- Low spots in subfloor may require mortar thicker than 1".
- Place the base in the wet mortar and adjust until it is level.
- Let mortar cure for 24 hours.
- Proceed to the next step.

IF THE SUBFLOOR IS FLAT AND LEVEL:

- Apply adhesive on floor and trowel to a depth of 1/2".
- Place the base in the adhesive, adjust until it is level.
- Follow manufacturer's instructions for sealant dry time before use.
- Proceed to the next step.

SI EL CONTRAPISO NO ES PLANO Y NIVELADO, se debe aplicar un lecho de mortero donde se colocará la base.

- Aplique 1 "de mezcla de mortero que se haya mezclado hasta obtener una consistencia espesa.
- Los puntos bajos en el contrapiso pueden requerir un mortero de más de 1 ".
- Coloca la base en el mortero húmedo y ajusta hasta que esté nivelada.
- Deje curar el mortero durante 24 horas.
- Continúe con el siguiente paso.

SI EL SUBSUELO ES PLANO Y NIVELADO:

- Aplique adhesivo en el piso y aplique una llana a una profundidad de 1/2 ".
- Coloca la base en el adhesivo, ajusta hasta que esté nivelada.
- Siga las instrucciones del fabricante sobre el tiempo de secado del sellador antes de usarlo.
- Continúe con el siguiente paso.

SI LE PLANCHER BRUT N'EST PAS PLAT ET DE NIVEAU, vous devez appliquer un lit de mortier à l'endroit où la base sera placéeAppliquez 1 po de mortier épais.

- Une épaisseur de plus de 1 po peut être nécessaire pour combler les creux dans le plancher brut.
- Placez la base dans le mortier humide et ajustez-la jusqu'à ce qu'elle soit de niveau.
- Laissez le mortier durcir pendant 24 heures.
- Passez à l'étape suivante.
- vous devez appliquer un lit de mortier à l'endroit où la base sera placée.

SI LE PLANCHER BRUT EST PLAT ET DE NIVEAU :

- Appliquez une couche de colle d'une épaisseur de 1/2 po sur le plancher avec une truelle.
- Placez la base dans la colle et ajustez-la jusqu'à ce qu'elle soit de niveau.
- Respectez les instructions du fabricant en ce qui concerne le temps de durcissement de l'agent d'étanchéité avant utilisation.
- Passez à l'étape suivante.

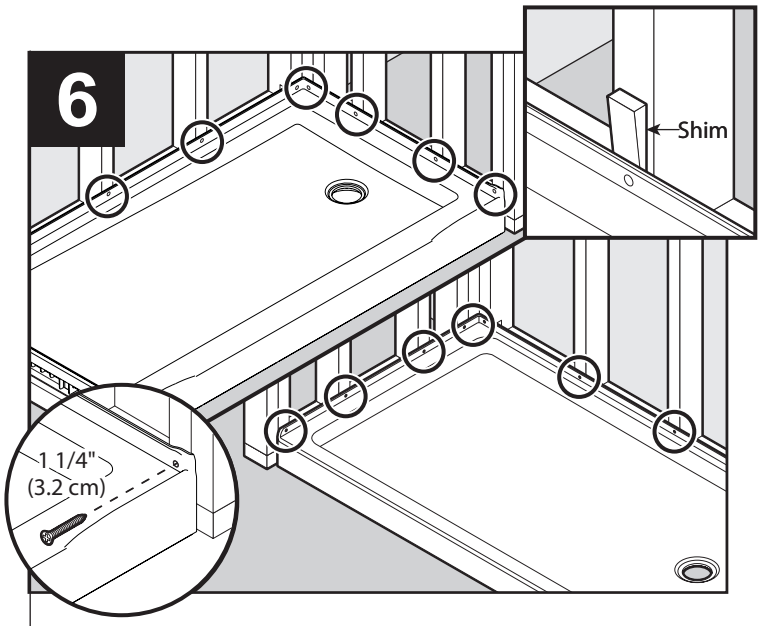

- Insert cardboard or other material into the base to protect surface.
- Secure flanges to studs with the 1-1/4” truss head screws.

Drill chuck can damage tub surface. Use an bit holder extension to reduce the risk of the chuck hitting the tub surface.

Insert shims to fill any gaps. NOTE: Gaps between flanges and stud must be less than 1/8’’ after shimming.

- Inserte cartón u otro material en la base para proteger la superficie.
- Fije las bridas a los montantes con los tornillos de cabeza segmentada de 1-1/4”.

El portabrocas puede dañar la superficie de la tina. Utilice una extensión de portabrocas para reducir el riesgo de que el portabrocas golpee la superficie de la tina.

Inserte calzas para llenar los huecos. NOTA: Los espacios entre las bridas y el espárrago deben ser menores de 1/8 ”después del calce.

- Introduisez du carton ou un autre matériau dans la base pour en protéger la surface.
- Fixez les rebords aux montants avec des vis de 1-1/4 po à tête de treillis.

Le mandrin de la perceuse peut endommager la surface de la baignoire. Utilisez une rallonge de porte-foret pour éviter que le mandrin de la perceuse puisse entrer en contact avec la surface de la baignoire.

Installez des cales pour combler les écarts. NOTE : Les écarts entre les rebords et les montants doivent être inférieurs à 1/8 po après l’installation des cales.

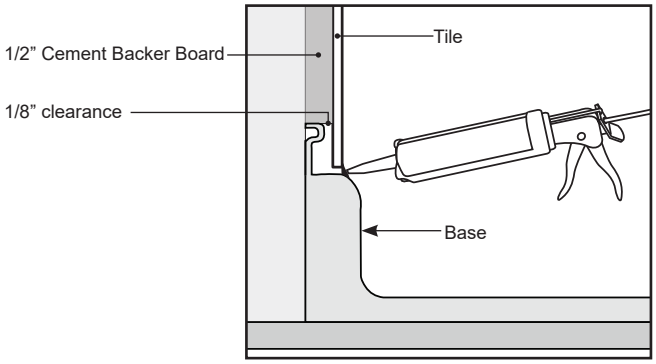

- After installing finished tile walls, apply sealant to all outer edges and where base and finished wall meet.

- Después de instalar las paredes terminadas, aplique sellador a todos los bordes exteriores y donde la base y la pared terminada se unen.

- After installing finished walls, apply sealant to all outer edges and where base and finished wall meet.

CARE AND CLEANING

We recommend that you clean your acrylic bathing product with mild detergents. Use a terry cloth towel, soft cloth, or sponge. Avoid using abrasive scrubbing pads, steel wool, or sponges. After cleaning, rinse thoroughly with water.

> ***NOTICE***
>
> When using drain cleaner or clog remover, rinse thoroughly with water.
> Certain chemicals and cleaners may deteriorate the acrylic surface, causing cracks and, potentially, property damage. Never use cleaning products that state on their label that they are not suitable for use on Acrylic, ABS, Polystyrene, or Plastic. Do not use solvents (turpentine, lacquer thinner, mineral spirits, paint thinner, MEK, xylene, acetone, naphtha, etc.).

For further inquiries and a list of safe cleaners to use, contact customer service at consumercare@deltafaucet.com, or 1-800-355-2721.

SEALANT CLEANUP

> ***NOTICE***
>
> Certain chemicals and cleaners may deteriorate acrylic surfaces, causing cracks and, potentially, property damage. After application/installation, clean up the product surface and remove any excess sealant with denatured alcohol only. Do not use solvents (turpentine, lacquer thinner, mineral spirits, paint thinner, MEK, xylene, acetone, naphtha, etc.).

CUIDADO Y LIMPIEZA

Recomendamos que usted limpie su producto acrílico de baño con detergentes suaves. Use una toalla de felpa, un paño suave o una esponja. Evite el uso de almohadillas abrasivas de limpieza, lana de acero o esponjas. Después de la limpieza, enjuague bien con agua.

> ***AVISO***
>
> Cuando utilice un limpiador de drenaje o un removedor de obstrucciones, enjuague completamente con agua.
> Ciertos químicos y limpiadores pueden deteriorar la\ superficie de acrílico, causando grietas y potencialmente daños materiales. Nunca utilice productos de limpieza que indiquen en su etiqueta que no son adecuados para uso en acrílico, ABS, poliestireno o plástico. No utilice disolventes (trementina, diluyentes de barniz, alcoholes minerales, diluyentes de pintura, MEK, xileno, acetona, nafta, etc.).

Para obtener más información y una lista de productos de limpieza recomendados, comuníquese con el servicio al cliente al consumercare@deltafaucet.com o 1-800-355-2721.

LIMPIEZA DEL SELLADOR

> ***AVISO***
>
> Ciertos químicos y limpiadores pueden deteriorar las superficies acrílicas, causando grietas y potencialmente daños materiales. Después de la aplicación/instalación, limpie la superficie del producto y quite el exceso de sellador solo con alcohol desnaturalizado. No utilice disolventes (trementina, diluyentes de barniz, alcoholes minerales, diluyentes de pintura, MEK, xileno, acetona, nafta, etc.).

ENTRETIEN ET NETTOYAGE

Nous vous recommandons de nettoyer votre produit de bain en acrylique avec un détergent doux. Utilisez un chiffon en tissu-éponge, un chiffon doux ou une éponge. Évitez d’employer un tampon de récurage, de la laine d’acier ou une éponge abrasive. Après le nettoyage, rincez la surface à grande eau.

> ***AVIS***
>
> Si vous utilisez un produit pour déboucher la tuyauterie, rincez la surface environnante à grande eau.
> Certains produits chimiques et agents de nettoyage peuvent abîmer la surface du produit et la faire fissurer au point où il pourrait en résulter des dommages matériels. N’utilisez jamais de produits de nettoyage dont l’étiquette indique que leur usage sur l’acrylique, l’ABS, le polystyrène et le plastique est déconseillé. N’utilisez pas de solvants (térébenthine, diluant à laque, essence minérale, diluant à peinture, méthyl acétone, xylène, acétone, naphta, etc.).

Pour obtenir plus de renseignements et la liste des nettoyants qui peuvent être utilisés en toute sécurité, veuillez communiquer avec le Service à la clientèle à consumercare@deltafaucet.com ou appeler au 1 800-355-2721.

ENLÈVEMENT DES RÉSIDUS DE COMPOSÉ D’ÉTANCHÉITÉ

> ***AVIS***
>
> Certains produits chimiques et agents de nettoyage peuvent abîmer la surface du produit et la faire fissurer au point où il pourrait en résulter des dommages matériels. N’utilisez jamais de produits de nettoyage dont l’étiquette indique que leur usage sur l’acrylique, l’ABS, le polystyrène et le plastique est déconseillé. N’utilisez pas de solvants (térébenthine, diluant à laque, essence minérale, diluant à peinture, méthyl acétone, xylène, acétone, naphta, etc.).

Limited Warranty on Bathing Products

This bathing product is warranted to the original consumer purchaser or commercial user, as applicable, to be free from defects in material and workmanship for the applicable period specified below:

Delta® Tubs, Shower Bases, and Walls: Ten (10) years from the date that the product is received by the original consumer purchaser or their authorized representative (installation contractor, etc.) or, for commercial users, one (1) year from the date that the product is received by the original commercial purchaser or their authorized representative (installation contractor, etc.).

Delta® Glass and Frameless Shower Enclosures and Shower Doors: Five (5) years from the date that the product is received by the original consumer purchaser or their authorized representative (installation contractor, etc.) or, for commercial users, one (1) year from the date that the product is received by the original commercial purchaser or their authorized representative (installation contractor, etc.).

Peerless® Tubs, Shower Bases, Shower Enclosures, and Walls: Three (3) years from the date that the product is received by the original consumer purchaser or their authorized representative (installation contractor, etc.) or, for commercial users, one (1) year from the date that the product is received by the original commercial purchaser or their authorized representative (installation contractor, etc.).

All Other Tubs, Shower Bases, Shower Enclosures, and Walls: One (1) year from the date that the product is received by the original purchaser or their authorized representative (installation contractor, etc.).

What We Will Do: Delta Faucet Company will repair or replace, free of charge, during the applicable warranty period (as described above), any part that proves defective in material and/or workmanship under normal installation, use and service. If repair or replacement is not practical, Delta Faucet Company may elect to refund the purchase price (the return of the product may be required at Delta Faucet Company's option). **These are your exclusive remedies.**

What Is Not Covered: Any labor charges incurred by the purchaser to repair, replace, install or remove this product are not covered by this warranty. Delta Faucet Company shall not be liable for any damage to the product resulting from reasonable wear and tear, outdoor use, misuse (including use of the product for an unintended application), abuse, neglect or improper or incorrectly performed installation, maintenance or repair, including failure to follow the applicable care and cleaning instructions. Delta Faucet Company recommends using a professional plumber for all installation and repair. We also recommend that you use only genuine Delta®/Peerless® replacement parts.

What You Must Do To Obtain Warranty Service or Replacement Parts: A warranty claim may be made and replacement parts may be obtained by calling 1-800-355-2721 or by contacting us by mail or online as follows (please include your model number, date of purchase and documentation of the date of receipt of the product by the original purchaser or their authorized representative (installation contractor, etc.)):

In the United States and Mexico:
Delta Faucet Company
55 E. 111th Street
Indianapolis, IN 46280
Attention: Warranty Service
https://www.deltafaucet.com/service-parts/contact-us

In Canada:
Masco Canada Limited, Plumbing Group
Technical Service Centre
350 South Edgeware Road
St. Thomas, Ontario, Canada N5P 4L1
https://www.deltafaucet.com/service-parts/contact-us

Proof of purchase (original sales receipt showing purchase date) and documentation of the date of receipt of the product by the original purchaser or their authorized representative (installation contractor, etc.) must be made available to Delta Faucet Company for all warranty claims unless the purchaser has registered the product with Delta Faucet Company. This warranty applies only to bathing products that are installed in the United States of America, Canada and Mexico.

DO NOT USE CERTAIN CLEANING PRODUCTS: Cleaning products containing the following chemicals can cause this bathing product to crack or discolor and use of cleaning products containing these chemicals will void this warranty:

- Naphtha
- Amyl Acetate
- Hydrogen Peroxide Solution (common hydrogen peroxide)
- Toluene
- Ethyl Acetate
- Lye (common in drain cleaners)
- Acetone

Limitation on Duration of Implied Warranties: Please note that some states/provinces (including Quebec) do not allow limitations on how long an implied warranty lasts, so the below limitations may not apply to you. TO THE MAXIMUM EXTENT PERMITTED BY APPLICABLE LAW, ANY IMPLIED WARRANTY, INCLUDING THE IMPLIED WARRANTIES OF MERCHANTABILITY AND OF FITNESS FOR A PARTICULAR PURPOSE, IS LIMITED TO THE STATUTORY PERIOD OR THE DURATION OF THIS WARRANTY, WHICHEVER IS SHORTER.

Limitation of Special, Incidental or Consequential Damages: Please note that some states/provinces (including Quebec) do not allow the exclusion or limitation of special, incidental or consequential damages, so the below limitations and exclusions may not apply to you. TO THE MAXIMUM EXTENT PERMITTED BY APPLICABLE LAW, THIS WARRANTY DOES NOT COVER, AND DELTA FAUCET COMPANY SHALL NOT BE LIABLE FOR ANY SPECIAL, INCIDENTAL OR CONSEQUENTIAL DAMAGES (INCLUDING LABOR CHARGES TO REPAIR, REPLACE, INSTALL OR REMOVE THIS PRODUCT), WHETHER ARISING OUT OF BREACH OF ANY EXPRESS OR IMPLIED WARRANTY, BREACH OF CONTRACT, TORT, OR OTHERWISE. DELTA FAUCET COMPANY SHALL NOT BE LIABLE FOR ANY DAMAGE TO THE PRODUCT RESULTING FROM REASONABLE WEAR AND TEAR, OUTDOOR USE, MISUSE (INCLUDING USE OF THE PRODUCT FOR AN UNINTENDED APPLICATION), ABUSE, NEGLECT OR IMPROPER OR INCORRECTLY PERFORMED INSTALLATION, MAINTENANCE OR REPAIR, INCLUDING FAILURE TO FOLLOW THE APPLICABLE INSTALLATION, CARE AND CLEANING INSTRUCTIONS. Notice to residents of the State of New Jersey: The provisions of this document, including its limitations, are intended to apply to the fullest extent permitted by the laws of the State of New Jersey.

Additional Rights: This warranty gives you specific legal rights, and you may also have other rights which vary from state/province to state/province.
This is Delta Faucet Company's exclusive written warranty and the warranty is not transferable.

If you have any questions or concerns regarding technical support, installation or our warranty, please contact us as provided above or visit our website at www.deltabathing.com/bathroom/bathing.

© 2023 Masco Corporation of Indiana

Garantía Limitada en Productos de Baño

Se garantiza al comprador consumidor original o al usuario comercial, según corresponda, que este producto de baño está libre de defectos de material y mano de obra durante el período correspondiente que se especifica a continuación:

Bañeras, bases para regaderas y paredes Delta®: Diez (10) años a partir de la fecha en que el comprador consumidor original o su representante autorizado (contratista de instalación, etc.) recibió el producto o, para usuarios comerciales, un (1) año a partir de la fecha en que el comprador comercial original o su representante autorizado (contratista de instalación, etc.) recibió el producto.

Recinto para las regaderas y puertas de regadera sin marco y de vidrio Delta®: Cinco (5) años a partir de la fecha en que el comprador consumidor original recibió el producto o su representante autorizado (contratista de instalación, etc.) o, para usuarios comerciales, un (1) año a partir de la fecha en que el comprador comercial original o su representante autorizado (contratista de instalación, etc.) recibió el producto.

Bañeras, bases de regadera, recintos y paredes de regaderas Peerless®: Tres (3) años a partir de la fecha en que el comprador consumidor original recibió el producto o su representante autorizado (contratista de instalación, etc.) o, para usuarios comerciales, un (1) año a partir de la fecha en que el comprador comercial original o su representante autorizado (contratista de instalación, etc.) recibió el producto.

Todas las demás bañeras, bases de regadera, recintos de regadera y paredes: Un (1) año a partir de la fecha en que el comprador original o su representante autorizado (contratista de instalación, etc.) recibió el producto.

Lo que haremos: Delta Faucet Company reparará o reemplazará, sin cargo, durante el período de garantía aplicable (como se describe anteriormente), cualquier pieza que resulte defectuosa en material y/o mano de obra bajo instalación, uso y servicio normales. Si la reparación o el reemplazo no es práctico, Delta Faucet Company puede optar por reembolsar el precio de compra (es posible que se requiera la devolución del producto, a opción de Delta Faucet Company). **Estos son tus remedios exclusivos.**

Lo que no está cubierto:
Cualquier cargo de mano de obra incurrido por el comprador para reparar, reemplazar, instalar o quitar este producto no está cubierto por esta garantía. Delta Faucet Company no será responsable de ningún daño al producto resultante del desgaste razonable, uso en exteriores, mal uso (incluido el uso del producto para una aplicación no deseada), abuso, negligencia o instalación, mantenimiento o reparación inadecuados o realizados incorrectamente, incluido el incumplimiento de las instrucciones de cuidado y limpieza correspondientes. Delta Faucet Company recomienda utilizar un plomero profesional para todas las instalaciones y reparaciones. También recomendamos que utilice únicamente piezas de repuesto originales Delta®/Peerless®.

Qué debe hacer para obtener servicio de garantía o piezas de repuesto: Se puede realizar un reclamo de garantía y obtener piezas de repuesto llamando al 1 800 355 2721 o comunicándose con nosotros por correo o en línea de la siguiente manera (por favor incluya su número de modelo, fecha de compra y documentación con la fecha cuando el comprador original o su representante autorizado (contratista de instalación, etc.) recibió el producto.

En los Estados Unidos y México:
Delta Faucet Company
55 E. 111th Street
Indianapolis, IN 46280
Attention: Warranty Service
https://www.deltafaucet.com/service-parts/contact-us

En Canadá:
Masco Canada Limited, Plumbing Group
Technical Service Centre
350 South Edgeware Road
St. Thomas, Ontario, Canada N5P 4L1
https://www.deltafaucet.com/service-parts/contact-us

El comprobante de compra (recibo de compra original que muestre la fecha de compra) y la documentación con la fecha cuando el comprador original o su representante autorizado (contratista de instalación, etc.) recibió el producto deben estar disponibles para Delta Faucet Company para todos los reclamos de garantía, a menos que el comprador haya registrado el producto con Delta Faucet Company. Esta garantía aplica únicamente a productos de baño que estén instalados en los Estados Unidos de América, Canadá y México.

NO UTILICE CIERTOS PRODUCTOS DE LIMPIEZA: Los productos de limpieza que contienen los siguientes químicos pueden hacer que este producto de baño se agriete o decolore y el uso de productos de limpieza que contengan estos químicos anulará esta garantía:

- Nafta
- Acetato de amilo
- Solución de peróxido de hidrógeno (peróxido de hidrógeno común)
- Tolueno
- Acetato de etilo
- Lejía (común en limpiadores de desagües)
- Acetona

Limitación de la duración de las garantías implícitas: Tenga en cuenta que algunos estados/provincias (incluido Quebec) no permiten limitaciones sobre la duración de una garantía implícita, por lo que es posible que las siguientes limitaciones no se apliquen a usted. EN LA MEDIDA MÁXIMA PERMITIDA POR LA LEY APLICABLE, CUALQUIER GARANTÍA IMPLÍCITA, INCLUYENDO LAS GARANTÍAS IMPLÍCITAS DE COMERCIABILIDAD Y DE IDONEIDAD PARA UN PROPÓSITO PARTICULAR, SE LIMITA AL PERÍODO LEGAL O A LA DURACIÓN DE ESTA GARANTÍA, EL QUE SEA MÁS CORTO.

Limitación de daños especiales, incidentales o consecuentes: Tenga en cuenta que algunos estados/provincias (incluido Quebec) no permiten la exclusión o limitación de daños especiales, incidentales o consecuentes, por lo que es posible que las siguientes limitaciones y exclusiones no se apliquen a usted. EN LA MEDIDA MÁXIMA PERMITIDA POR LA LEY APLICABLE, ESTA GARANTÍA NO CUBRE, Y DELTA FAUCET COMPANY NO SERÁ RESPONSABLE DE NINGÚN DAÑO ESPECIAL, INCIDENTAL O CONSECUENTE (INCLUYENDO CARGOS DE MANO DE OBRA PARA REPARAR, REEMPLAZAR, INSTALAR O QUITAR ESTE PRODUCTO), YA SEA QUE SURJAN DE INCUMPLIMIENTO DE CUALQUIER GARANTÍA EXPRESA O IMPLÍCITA, INCUMPLIMIENTO DE CONTRATO, AGRAVIO O DE OTRA MANERA. DELTA FAUCET COMPANY NO SERÁ RESPONSABLE DE NINGÚN DAÑO AL PRODUCTO QUE RESULTE DEL DESGASTE RAZONABLE, USO EN EXTERIORES, MAL USO (INCLUYENDO EL USO DEL PRODUCTO PARA UNA APLICACIÓN NO DESEADA), ABUSO, NEGLIGENCIA O INSTALACIÓN, MANTENIMIENTO O REPARACIÓN INCORRECTAMENTE REALIZADOS. INCLUYENDO EL INCUMPLIMIENTO DE LAS INSTRUCCIONES CORRESPONDIENTES DE INSTALACIÓN, CUIDADO Y LIMPIEZA. Aviso a los residentes del Estado de Nueva Jersey: Las disposiciones de este documento, incluidas sus limitaciones, están destinadas a aplicarse en la máxima medida permitida por las leyes del Estado de Nueva Jersey.

Derechos adicionales: Esta garantía le otorga derechos legales específicos y es posible que también tenga otros derechos que varían de un estado/provincia a otro.
Esta es la garantía escrita exclusiva de Delta Faucet Company y la garantía no es transferible.

Si tiene alguna pregunta o inquietud sobre el soporte técnico, la instalación o nuestra garantía, comuníquese con nosotros como se indicó anteriormente o visite nuestro sitio web en www.deltabathing.com/bathroom/bathing.

© 2023 Masco Corporation de l'Indiana

GARANTIE LIMITÉE SUR LES PRODUITS DE SALLE DE BAIN

Ce produit de salle de bain est protégé contre les défectuosités du matériau et les vices de fabrication par une garantie qui est consentie au premier acheteur au détail ou à l'utilisateur commercial, selon le cas, et dont la durée est indiquée ci-dessous.

Baignoires, bases de douche et murs de douche Delta®: Dix (10) ans à compter de la date de réception du produit par le premier acheteur au détail ou son représentant autorisé (installateur, etc.). Dans le cas des utilisateurs commerciaux, un (1) an à compter de la date de réception du produit par le premier acheteur commercial ou son représentant autorisé (installateur, etc.).

Enceintes de douche et portes de douche en verre sans cadre Delta®: Cinq (5) ans à compter de la date de réception du produit par le premier acheteur au détail ou son représentant autorisé (installateur, etc.). Dans le cas des utilisateurs commerciaux, un (1) an à compter de la date de réception du produit par le premier acheteur commercial ou son représentant autorisé (installateur, etc.).

Baignoires, bases de douche, enceintes de douche et murs de douche Peerless®: Trois (3) ans à compter de la date de réception du produit par le premier acheteur au détail ou son représentant autorisé (installateur, etc.). Dans le cas des utilisateurs commerciaux, un (1) an à compter de la date de réception du produit par le premier acheteur commercial ou son représentant autorisé (installateur, etc.).

Tous les autres baignoires, bases de douche, enceintes de douche et murs de douche: Un (1) an à compter de la date de réception du produit par le premier acheteur ou son représentant autorisé (installateur, etc.).

Ce que nous ferons: Delta Faucet Company réparera ou remplacera gratuitement, pendant la période de garantie applicable (décrite ci-dessus), toute pièce ou tout composant qui présentera une défectuosité de matériau et/ou un vice de fabrication pour autant que le produit ait été installé, utilisé et entretenu normalement. S'il n'est pas utile de réparer ou de remplacer le produit, Delta Faucet Company pourra rembourser le prix d'achat (et exiger que le produit soit retourné). **Il s'agit de vos seuls recours.**

Ce qui n'est pas couvert: La présente garantie ne couvre pas les frais de main-d'œuvre encourus par l'acheteur pour la réparation, le remplacement, l'installation ou la dépose du produit. Delta Faucet Company se dégage de toute responsabilité à l'égard de toute détérioration du produit résultant d'une usure raisonnable et des dommages causés par une utilisation à l'extérieur, un mauvais usage (y compris l'utilisation du produit à des fins autres que celles auxquelles il est destiné), un usage abusif, la négligence ou l'utilisation d'une méthode d'installation, de maintenance ou de réparation incorrecte ou inadéquate, y compris les dommages résultant du non-respect des instructions de nettoyage et d'entretien applicables. Delta Faucet Company vous recommande de confier tous les travaux d'installation et de réparation à un plombier professionnel. Nous vous recommandons également d'utiliser uniquement des pièces de rechange Delta® authentiques.

Ce que vous devez faire pour vous prévaloir de la garantie ou obtenir des pièces de rechange: Vous pouvez présenter une réclamation en vertu de la garantie et obtenir des pièces de rechange en appelant au 1-800-355-2721 ou en communiquant avec nous à l'une des adresses postales ou des adresses de courriel indiquées ci dessous (veuillez fournir le numéro de modèle, la date d'achat et la documentation attestant la date de réception du produit par le premier acheteur ou son représentant autorisé (installateur, etc.)).

Aux États-Unis et au Mexique
Delta Faucet Company
55 E. 111th Street
Indianapolis, IN 46280
Attention: Warranty Service
www.deltafaucet.com/service-parts/contact-us

Au Canada:
Masco Canada Limited, Groupe plomberie
Centre de services techniques
350, chemin South Edgeware
St. Thomas (Ontario) Canada N5P 4L1
www.deltafaucet.com/service-parts/contact-us

La preuve d'achat (original du reçu montrant la date d'achat) et la documentation attestant la date de réception du produit par le premier acheteur ou son représentant autorisé (installateur, etc.) doivent être présentées à Delta Faucet Company pour toutes les réclamations en vertu de la garantie, sauf si le produit a été enregistré par l'acheteur auprès de Delta Faucet Company. La présente garantie s'applique uniquement aux produits de salle de bain Delta® installés aux États-Unis d'Amérique, au Canada et au Mexique.

N'UTILISEZ PAS CERTAINS NETTOYANTS: Les nettoyants qui contiennent un ou plus d'un des produits énumérés ci-après peuvent faire fissurer le produit de bain ou en altérer la couleur. La garantie ne s'applique pas si un nettoyant qui contient un ou plus d'un de ces produits chimiques a été utilisé.

- Naphta
- Acétate de pentyle
- Solution de peroxyde d'hydrogène (également appelée eau oxygénée)
- Toluène
- Acétate d'éthyle
- Hydroxyde de potassium (utilisé couramment dans les nettoyants pour renvoi d'eau)
- Acétone

Limitation de la durée des garanties implicites: Veuillez noter qu'il est interdit, dans certains États ou certaines provinces (y compris le Québec), de limiter la durée d'une garantie implicite. Par conséquent, les limitations mentionnées ci-dessous peuvent ne pas s'appliquer à vous. DANS TOUTE LA MESURE DE CE QUI EST PERMIS PAR LA LOI APPLICABLE, TOUTES LES GARANTIES IMPLICITES, Y COMPRIS LES GARANTIES IMPLICITES DE QUALITÉ MARCHANDE ET D'ADÉQUATION À UN USAGE PARTICULIER, SE LIMITENT À LA PÉRIODE FIXÉE PAR LA LOI OU À LA DURÉE DE LA PRÉSENTE GARANTIE, LA PLUS COURTE DES DEUX PÉRIODES S'APPLIQUANT.

Limitation des dommages particuliers, consécutifs ou indirects: Veuillez noter qu'il est interdit, dans certains États ou certaines provinces (y compris le Québec), d'exclure ou de limiter les dommages particuliers, consécutifs ou indirects. Par conséquent, les limitations et les exclusions mentionnées ci-dessous peuvent ne pas s'appliquer à vous. DANS TOUTE LA MESURE DE CE QUI EST PERMIS PAR LA LOI APPLICABLE, DELTA FAUCET COMPANY SE DÉGAGE DE TOUTE RESPONSABILITÉ À L'ÉGARD DES DOMMAGES PARTICULIERS, CONSÉCUTIFS ET INDIRECTS (Y COMPRIS LES FRAIS DE MAIN-D'ŒUVRE POUR LA RÉPARATION, LE REMPLACEMENT, L'INSTALLATION OU LA DÉPOSE DU PRODUIT), PEU IMPORTE QU'ILS DÉCOULENT D'UNE RUPTURE D'UNE GARANTIE IMPLICITE OU EXPLICITE, D'UNE RUPTURE DE CONTRAT, D'UN DÉLIT CIVIL OU D'UNE AUTRE CAUSE. DELTA FAUCET COMPANY SE DÉGAGE DE TOUTE RESPONSABILITÉ À L'ÉGARD DE TOUTE DÉTÉRIORATION DU PRODUIT RÉSULTANT D'UNE USURE RAISONNABLE ET DES DOMMAGES CAUSÉS PAR UNE UTILISATION À L'EXTÉRIEUR, UN MAUVAIS USAGE (Y COMPRIS L'UTILISATION DU PRODUIT À DES FINS AUTRES QUE CELLES AUXQUELLES IL EST DESTINÉ), UN USAGE ABUSIF, LA NÉGLIGENCE OU L'UTILISATION D'UNE MÉTHODE D'INSTALLATION, DE MAINTENANCE OU DE RÉPARATION INCORRECTE OU INADÉQUATE, Y COMPRIS LES DOMMAGES RÉSULTANT DU NON-RESPECT DES INSTRUCTIONS D'INSTALLATION, D'ENTRETIEN ET DE NETTOYAGE APPLICABLES, ET CES DOMMAGES NE SONT PAS COUVERTS PAR LA GARANTIE. Avis à l'intention des résidants de l'État du New Jersey : Les dispositions de la présente garantie, y compris ses limitations, s'appliquent dans toute la mesure permise par les lois de l'État du New Jersey.

Droits supplémentaires: La présente garantie vous procure des droits particuliers reconnus par la loi. Vous pouvez avoir d'autres droits qui varient selon l'État ou la province.
La présente garantie écrite est la seule garantie offerte par Delta Faucet Company et elle n'est pas transférable.

Si vous avez des questions ou des préoccupations concernant notre soutien technique, l'installation ou notre garantie, veuillez communiquer avec nous de la manière indiquée ci-dessus ou visiter notre site Web à https://www.deltabathing.com/bathroom/bathing.

© 2023 Masco Société de l'Indiana

see what Delta can do™

116462

X00116462

DIRECT-TO-STUD SHOWER WALL SET

CONJUNTO DE PARED DE TINA DIRECTA AL MONTANTE

ENSEMBLE MURAL POUR BAIGNOIRE FIXÉE AUX MONTANTS

Model Number: _____
Número del modelo
Numéro de modèle

Date of Purchase: _____
Fecha de compra
Date d'achat

Register Online
Regístrese en línea
S'enregistrer en ligne
www.deltafaucet.com/registerme

To reference replacement parts and access additional technical documents and product info, visit www.deltafaucet.com

Para referencia sobre las piezas de repuesto y acceder a documentos técnicos adicionales e información del producto, visite www.deltafaucet.com

Pour obtenir la référence des pièces de rechange ainsi que pour avoir accès à d'autres documents techniques et renseignements sur le produit, allez à www.deltafaucet.com

1-800-355-2721
www.deltafaucet.com/service-parts

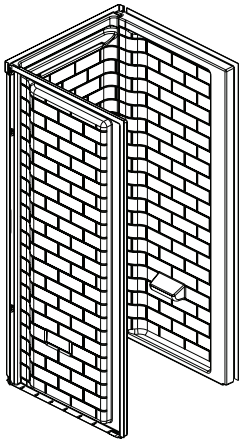

B122106-3232-WH

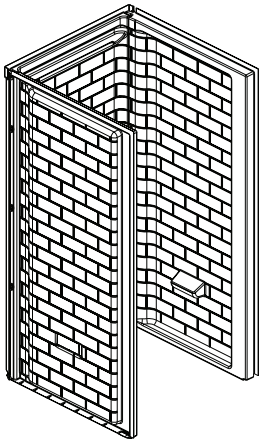

B122106-3636-WH

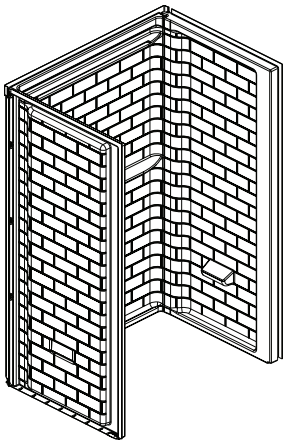

B122106-4834-WH

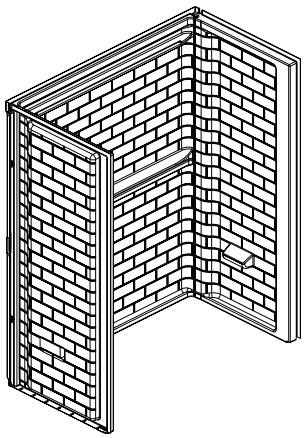

B122106-6032-WH

⚠ CAUTION
Use gloves when handling the wall panels as edges can be sharp.

⚠ ADVERTENCIA
Utilice guantes al manipular los paneles de pared, ya que los bordes pueden estar afilados.

⚠ AVERTISSEMENT
Utilisez des gants lorsque vous manipulez les panneaux muraux car les bords peuvent être coupants.

RP103265
Foam Strip
Tira de espuma
Bande de mousse

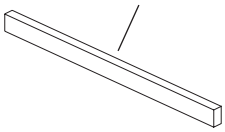

REQUIREMENTS FOR SUCCESSFUL INSTALLATION
REQUISITOS PARA UNA INSTALACIÓN EXITOSA
EXIGENCES À RESPECTER POUR RÉUSSIR L'INSTALLATION

KNOWLEDGE BASE:
Framing
Plumbing
- Confirm that your model will fit in intended location and plumbing fixtures are located where required before beginning installation.
- Walls and sub-floor must be solid, plumb, and square.
- Do not install in areas where temperature may drop below 32ºF (0ºC).
- Allow product to reach room temperature for 30 minutes before installation.

NOTICE

These instructions include suggestions for rough construction and plumbing installation. Local building codes vary and could supersede those suggestions. If you are not confident in your ability to perform these tasks, contract out those tasks you need help with or use a professional installer.

BASE DE CONOCIMIENTOS:
Encuadrado
Plomería
- Verifique que su modelo quepa en la ubicación deseada y que los accesorios de fontanería se encuentren donde sea necesario antes de iniciar la instalación.
- Las paredes y el contrapiso deben estar firmes, nivelados y en escuadra.
- No realice la instalación en áreas donde la temperatura pueda ser inferior a 32°F (0 °C).
- Deje que el producto alcance la temperatura ambiente durante 30 minutos antes de la instalación.

AVISO

Estas instrucciones incluyen sugerencias para construcciones sin acabar e instalación de cañerías. Los códigos locales de construcción varían según el lugar y tienen prioridad sobre estas sugerencias. Si no se siente capaz de realizar estas tareas, tercerícelas o contrate un instalador profesional.

BASE DE CONNAISSANCES:
Encadrement
Plomberie
- Avant de débuter l'installation, assurez-vous qu'il y a suffisamment d'espace pour le modèle que vous voulez installer et que la plomberie est située au bon endroit.
- Les murs et le faux-plancher doivent être solides, de niveau et d'équerre.
- N'installez pas le produit à un endroit où la température peut descendre sous 32 ºF (0 ºC).
- Attendez 30 minutes avant d'installer le produit pour que celui-ci soit à la température ambiante.

AVIS

Estas instrucciones incluyen sugerencias en la construcción preliminar y la instalación de la plomería. Los códigos locales varían de un lugar a otro y pueden tomar prioridad a estas sugerencias. Si usted no está seguro de su habilidad para realizar estas tareas, subcontrate en las que necesita ayuda o use un instalador profesional.

TOOLS AND MATERIALS REQUIRED

- Nominal 2 x 6 and 2 x 4 lumber for additional wall framing
- Rags or padding to protect product during bracing

NOTE: It is recommended to install insulation.

HERRAMIENTAS Y MATERIALES NECESARIOS

- Madera de 5,1 cm x 15,24 cm (2 x 6) para montantes de pared adicionales
- Trapos o acolchado para proteger el producto mientras lo apoya tablas

NOTA: Se recomienda instalar el aislamiento.

OUTILS ET MATÉRIEL REQUIS

- Bois de construction 2 po x 6 po pour les montants supplémentaires
- Chiffons ou couverture matelassée pour protéger le produit maintenu par les supports

NOTE: Il est recommandé d'installer de l'isolant.

Drill

Taladro

Percer

Safety Glasses

Antiparras de seguridad

Lunettes de sécurité

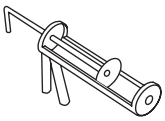

Caulk Gun

Pistola para sellar

Pistolet à calfeutrer

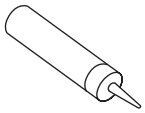

Adhesive (1 tube)

Adhesivo (1 tubo)

Adhésif (1 tube)

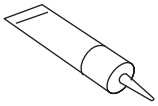

Sealant (2 tubes)

Sellador (2 tubos)

Adhésif (2 tubes)

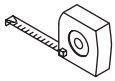

Tape Measure

Cinta métrica

Ruban à mesurer

Gloves

Guantes

Gants

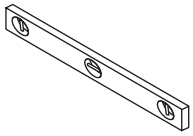

Level

Nivel

Niveau

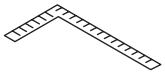

Square

Escuadra

Angle droit

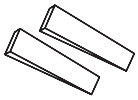

Shims

Cuñas

Cales

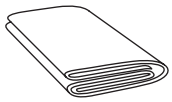

Drop Cloth

Lona protectora

Toile de protection

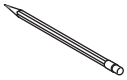

Pencil

Lápiz

Crayon

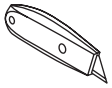

Utility Knife

Navaja

Couteauuniversel

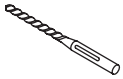

Drill Bit 3/16" (5 mm)

Broca para taladro de 3/16" (5 mm)

Foret de 3/16 po (5 mm)

Extension Bit Holder

Sujetador de extensión para brocas

Support pourmèche d'extension

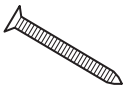

Construction Screws 2 1/2" (6.35 cm)

Tornillos de construcción 2 1/2" (6.35 cm)

Vis de construction 2 1/2 po (6,35 cm)

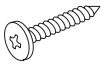

1 1/4" Stainless or zinc plated truss head screws

Tornillos de cabeza de armadura de acero inoxidable o zinc de 1 1/4 "

Vis à tête bombée de 1 1/4 po en acier inoxydable ou plaquées zinc

Driver Bit (for use with extension bit holder)

Broca conductor (para uso con sujetador de extensión para brocas)

Vis de (en zincou en acier inoxydable; à tête plate ou ronde)

Hole Saw (sized to accomodate plumbing fixtures)

Sierra circular para taladro (del tamaño adecuado para los accesorios de fontanería)

Emporte-pièce (pour découper les trous pour la robinetterie)

ROUGHING-IN

Rough plumbing and bathtub must be installed before panel installation.
For masonry construction, floor and walls must be framed to accommodate plumbing and installation. Studs should be located as shown below.

CONEXIÓN DE CAÑERÍAS

Deben instalarse las cañerías y la bañera antes de instalar el panel.
Para los trabajos de mampostería, el piso y las paredes deben acanalarse para dar lugar a las cañerías y la instalación. Los entramados deben estar ubicados como se muestra a continuación.

PRÉPARATION

La plomberie brute doit être installée avant la baignoire.
Dans le cas d'une structure en maçonnerie, vous devez construire une charpente et un faux-plancher pour la plomberie et l'installation. Les montants doivent être situés aux endroits montrés sur la figure ci-dessous.

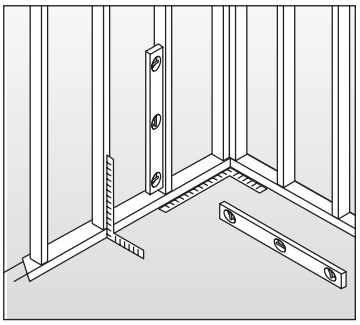

Studs must be plumb and square.

Los montantes deben estar nivelados y en escuadra.

Les montants doivent être parfaitement à la verticale et d'équerre.

B122106-6032-WH

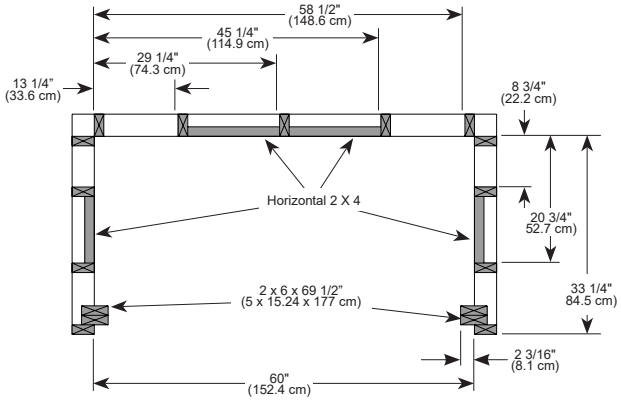

B122106-3232-WH

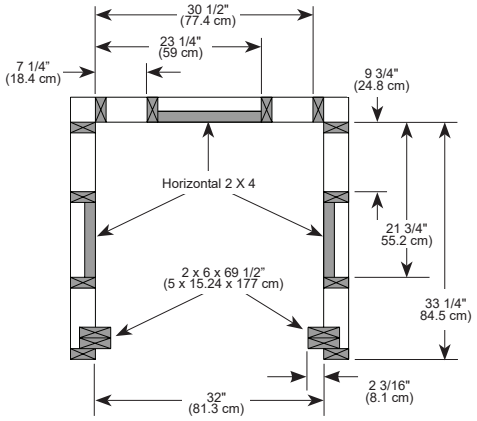

B122106-3636-WH

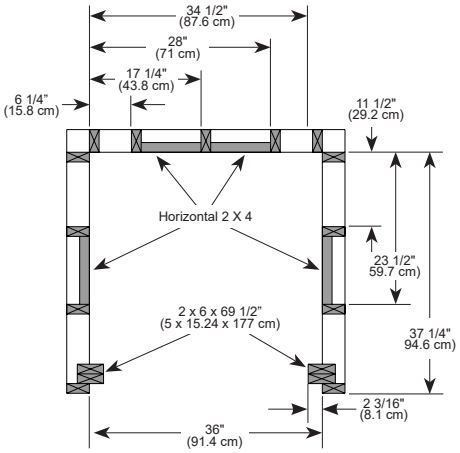

B122106-4834-WH

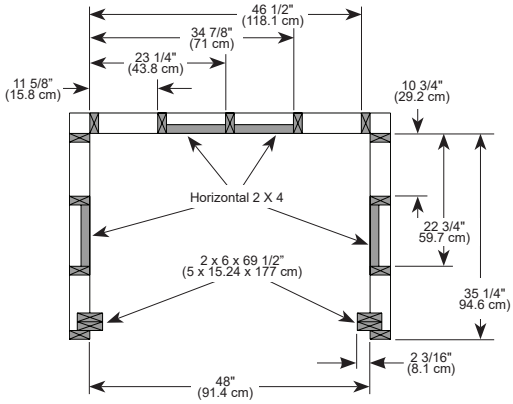

- Install horizontal 2 x 4's between back wall studs as shown.
- Secure 2 x 4's to studs using 2-1/2" screws.
- **Ensure that the face of the horizontal 2 x 4 is flush with the surface of the vertical studs.**

- Instale horizontales de 2 x 4 entre los montantes de pared traseros como se muestra.
- Fije las maderas 2 x 4 a los montantes usando tornillos para muro en seco de 1-1/4".
- **Asegúrese de que la cara del 2 x 4 horizontal está al ras con la superficie de los entramados verticales.**

- Installez entretoises horizontales de 2 x 4 entre les montants arrière de la manière montrée.
- Fixez les entretoises de 2 x 4 aux montants avec des vis 2 1/2 po.
- **Assurez-vous que le devant des entretoises horizontales de 2 x 4 se trouve à égalité avec la surface des montants.**

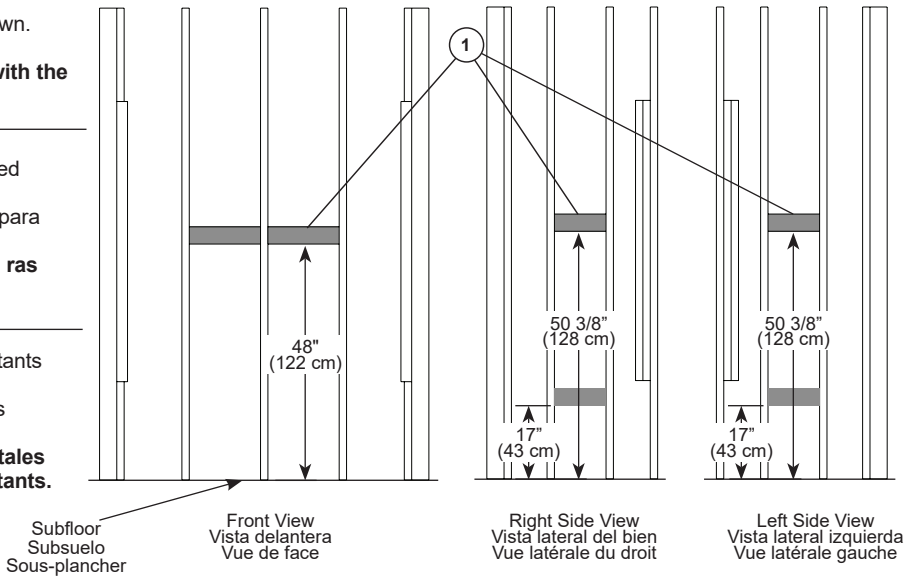

Enclosure / Door Installation Only
Solo para la instalación de la puerta/cabina
Installation de l'enceinte, y compris les éléments pour la porte

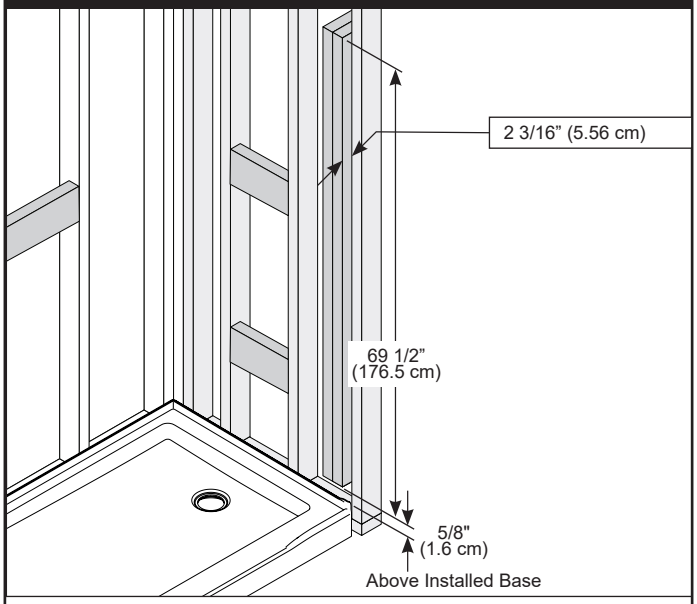

Install Door Nailers

- Install additional boards (2) on each side.
- Measure 5/8" (1.6 cm) from top of flange to locate 69 1/2" (176.5 cm) door nailer.

IMPORTANT: Boards must be plumb and square to the floor. Inside corners must be square.

Instale la puerta de la bañera con clavadoras

- Instale tableros adicional (2) en cada lado.
- Mida 5/8" (1,6 cm) desde la parte superior de la brida para ubicar el clavador de puerta de 69 1/2" (176,5 cm).

IMPORTANTE: Los tablas deben quedar a plomo y escuadrados con el piso. Las esquinas internas deben estar escuadradas.

Installez un fond de clouage pour la porte de la baignoire

- Installez 2 conseils supplémentaire de chaque côté.
- Mesurez 5/8 po (1,6 cm) à partir du haut de la bride pour localiser la cloueuse de porte de 69 1/2 po (176,5 cm).

IMPORTANT: Les planches doivent être parfaitement à la verticale et d'équerre. Les coins intérieurs doivent être d'équerre. Préparez le panneau arrière.

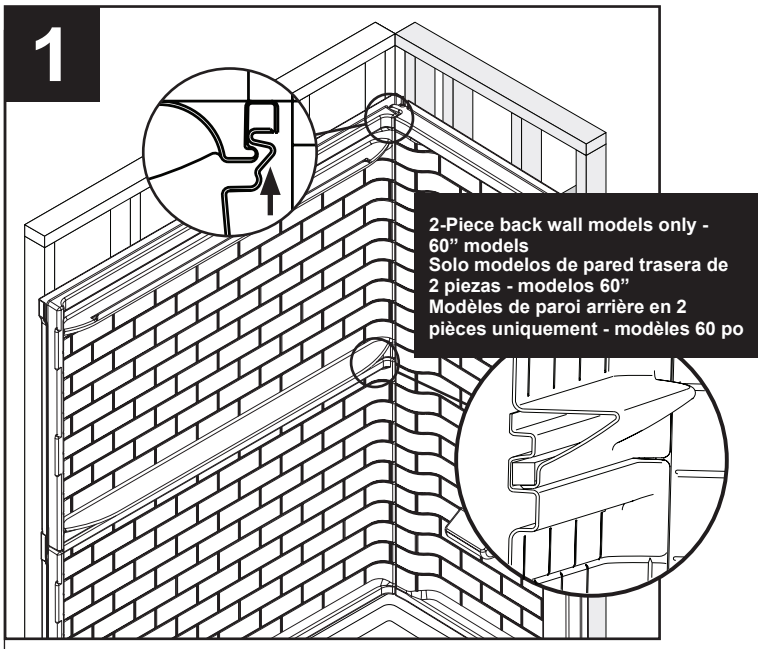

NOTE:
It is recommended to install insulation on exterior walls. It is recommended that two people install this product. Use drop cloth to protect base from damage during installation.

Dry Fit
- Set the back panel into position, centered in pocket.

For models with a 2-piece back wall - 60" models:
- Set the lower back panel into position first, then set the upper panel on top centered in pocket as shown.
- Insert first side panel into the back panel snap channel.
- Repeat for other side panel.

NOTE for models with a 2-piece back wall:
A helper may be needed to hold the upper back panel while the side panels are being installed.

NOTA:
Se recomienda instalar aislante en el exterior de las paredes. Se recomienda que dos personas instalen este producto. Utilice una lona protectora para proteger la base durante la instalación.

Colocación sin ajuste completo
- Coloque el panel trasero en su posición, centrado en el bolsillo.

Para los modelos con una pared trasera de 2 piezas - modelos 60":
- Coloque primero el panel trasero inferior en su posición, luego coloque el panel superior en la parte superior centrado en el bolsillo como se muestra.
- Inserte el primer panel lateral en el canal de ajuste del panel posterior.
- Repita para el otro panel lateral.

NOTA para los modelos con una pared trasera de 2 piezas:
Es posible que se necesite un ayudante para sujetar el panel trasero superior mientras se instalan los paneles laterales.

NOTE:
Il est recommandé d'installer de l'isolant sur les murs extérieurs. Ce produit devrait être installé par deux personnes. Placez une toile sur la base pour la protéger pendant l'installation.

Montage à sec
- Placez le panneau arrière en position, centré dans la poche.

Pour les modèles avec une paroi arrière en 2 parties - modèles 60 po:
- Placez d'abord le panneau arrière inférieur en position, puis placez le panneau supérieur sur le dessus, centré dans la poche, comme illustré.
- Insérez le premier panneau latéral dans le canal d'enclenchement du panneau arrière.
- Répétez l'opération pour l'autre panneau latéral.

REMARQUE pour les modèles avec une paroi arrière en 2 parties :
L'assistance d'une autre personne pour tenir le panneau arrière supérieur pendant l'installation des panneaux latéraux peut s'avérer nécessaire.

2

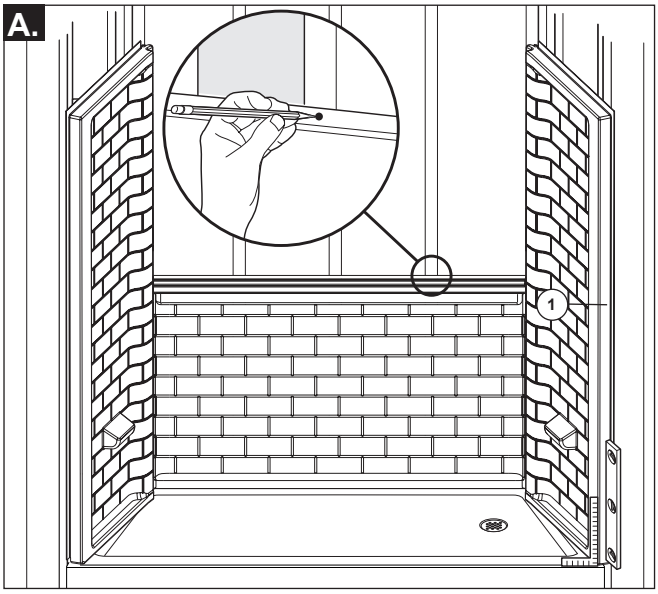

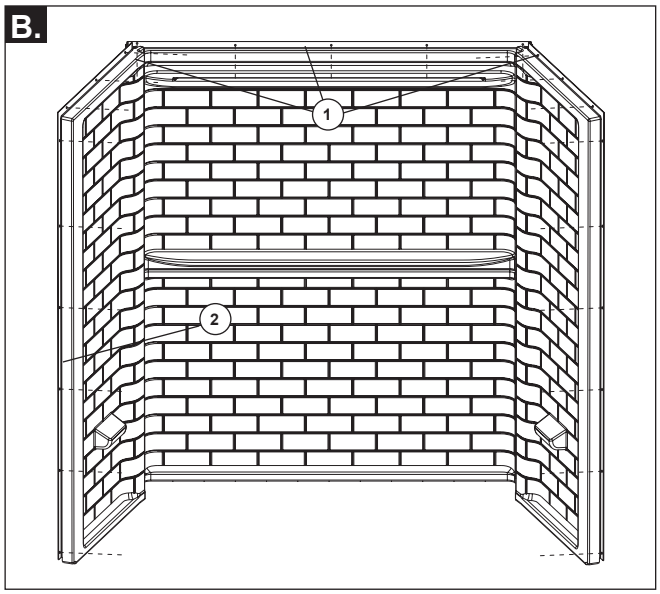

A. Dry Fit Panels

- Check panels for gaps and alignment.
- Check that vertical side panel flanges (1) are straight and square to base.
- Using a pencil, mark ALL panel heights on all wall studs.
- Mark stud locations in the center of ALL top flanges with pencil, except corners of back lower panel.
- Remove panels.

> ***NOTICE***
>
> Gaps larger than 1/4” may affect caulkless performance. A level shower base and plumb walls will keep gaps small and consistent.

B. Prepare Panel

- Drill 3/16” holes at all marked stud locations on top flanges (1) of ALL panels.
- Drill six 3/16” holes along side flanges (2) at locations equal distance apart. **Do not drill holes directly into studs. Drill chuck can damage panel. Use an extended bit holder to reduce risk of drill chuck hitting panels.**

NOTE: If there are inconsistent gaps along the bottom of the walls, that is an indication of an unleveled tub or out-of-plumb walls. Make corrections as needed.

A. Ajuste los paneles al seco

- Revise los paneles en busca de espacios y alineación.
- Verifique que las bridas del panel lateral vertical (1) estén rectas y encuadradas a la base.
- Con un lápiz, marque TODAS las alturas de los paneles en todos los montantes de la pared.
- Marque, con lápiz, las ubicaciones de los montantes en el centro de TODAS las bridas superiores, excepto en las esquinas del panel inferior trasero.
- Quite los paneles.

> ***AVISO***
>
> Los espacios de más de 1/4” pueden afectar la función sin calafateo. Una base de regadera nivelada y paredes a plomo mantendrán los espacios pequeños y consistentes.

B. Ajuste los paneles laterales al seco

- Taladre agujeros de 3/16” en todas las ubicaciones marcadas de los montantes en las bridas superiores (1) de TODOS los paneles.
- Perfore seis orificios de 3/16” a lo largo de bridas laterales (2) en ubicaciones a la misma distancia **No perfore orificios directamente en los montantes. El portabrocas puede dañar el panel. Use un soporte de broca extendido para reducir el riesgo de que el portabrocas golpee los paneles.**

NOTA: Si hay espacios inconsistentes a lo largo de la parte inferior de las paredes, eso es una indicación que la bañera o que las paredes están desniveladas. Haga las correcciones necesarias.

A. Montez les panneaux provisoirement

- Vérifiez l’alignement des panneaux et les écarts entre ceux-ci.
- Assurez-vous que les rebords verticaux des panneaux latéraux (1) sont parfaitement à la verticale et d’équerre par rapport à la base.
- Marquez au crayon TOUTES les hauteurs de panneaux sur les poteaux muraux.
- Marquez au crayon l’emplacement des poteaux muraux au centre de TOUTES les brides supérieures, à l’exception des coins du panneau inférieur arrière.
- Enlevez les panneaux.

> ***AVIS***
>
> Si les écarts sont supérieurs à 1/4 po, l’étanchéité pourra ne pas être assurée sans l’utilisation de scellant. Si la base est de niveau et les murs sont parfaitement à la verticale, les écarts seront faibles et uniformes.

B. Montez le panneau provisoirement

- Pré-percez des trous de 4,8 mm (3/16 de po) à tous les emplacements de poteaux muraux marqués sur les brides supérieures (1) de TOUS les panneaux.
- Percez six trous de 3/16 po le long des brides latérales (2) à des endroits distants de distance. **Ne percez pas le trous directement dans les montants. Le mandrin de la perceuse risque d’endommager le panneau. Utilisez une rallonge de foret pour éviter que le mandrin de la perceuse puisse entrer en contact avec le panneau.**

NOTE : Si les écarts sont inégaux au-dessous des murs, la baignoire n’est pas de niveau ou il y a un faux aplomb. Faites les correctifs nécessaires.

3

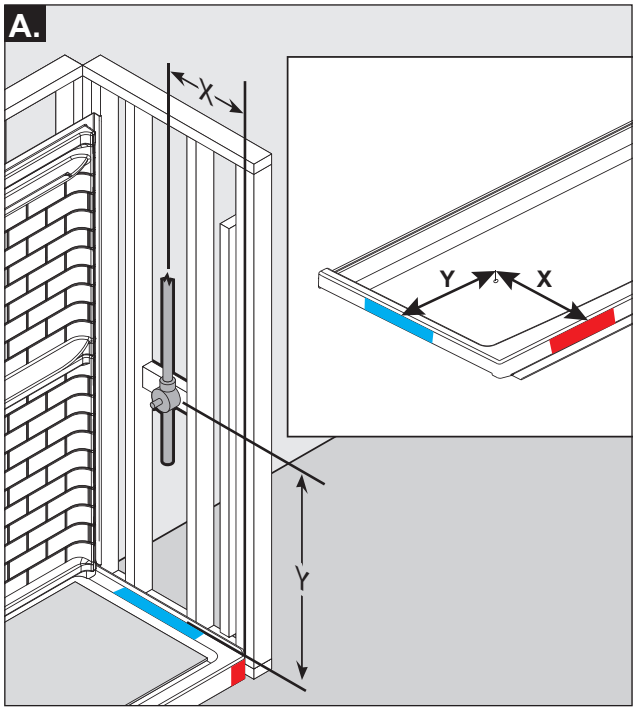

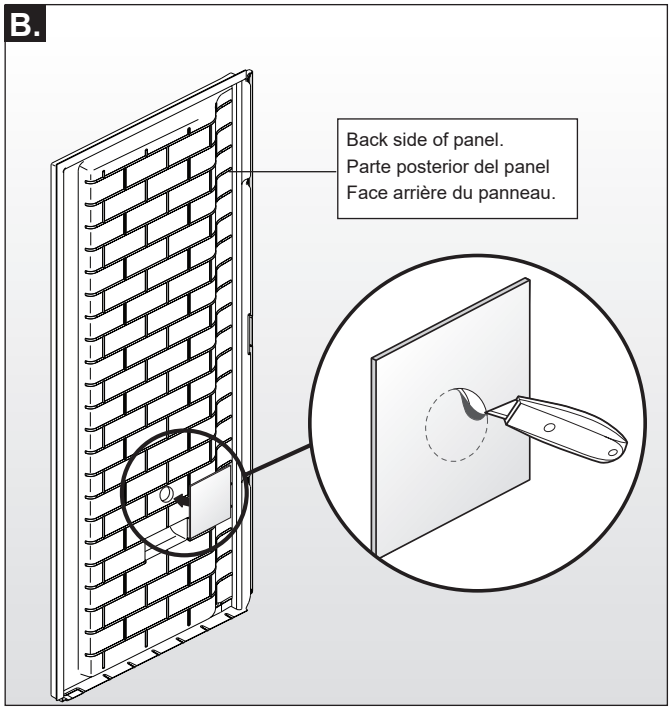

A. Prepare for Plumbing Fixtures

- Measure and mark location for plumbing fixtures on the front of the side panel. Drill pilot holes.
- Using proper size hole saw, cut out plumbing fixture holes from front of panel.

NOTE: Hole may not be centered on the panel.

B. Apply Fire Retardant Pad

- Remove backing from self-adhesive pad.
- Center pad over mixing valve hole and press firmly onto back side of panel.
- Using a utility knife, trim pad to reveal mixing valve hole.

A. Prepare todo para los accesorios de fontanería

- Mida y marque la ubicación de los accesorios de plomería en la parte del frente del panel lateral. Perfore agujeros pilotos.
- Usando una sierra de orificio de tamaño adecuado, corte los orificios de los accesorios de plomería de la parte frontal del panel.

NOTA: Es posible que el orificio no esté centrado en el panel.

B. Aplique la almohadilla ignífuga

- Retire el forro de la almohadilla autoadhesiva.
- Centre la almohadilla sobre el orificio de la válvula de mezclado y presione firmemente contra el lado posterior del panel.
- Con una cuchilla utilitaria, recorte la almohadilla hasta que se vea el orificio de la válvula de mezclado.

A. Faites les préparatifs nécessaires à l’installation de la robinetterie

- Déterminez l’emplacement de la plomberie sur la face avant du panneau latéral en prenant les mesures nécessaires et faites une marque. Percez des avant-trous.
- À l’aide d’un emporte-pièce du diamètre approprié, découpez les trous pour la plomberie par le côté avant du panneau.

NOTE: le trou n’est peut-être pas centré sur le panneau.

B. Appliquez un matelas d’isolation ignifuge.

- Enlevez la pellicule recouvrant la surface adhésive du matelas.
- Centrez le matelas sur le trou de la soupape mitigeuse et appuyez celui-ci fermement sur l’arrière du panneau.
- Au moyen d’un couteau tout usage, découpez un trou pour la soupape mitigeuse.

4

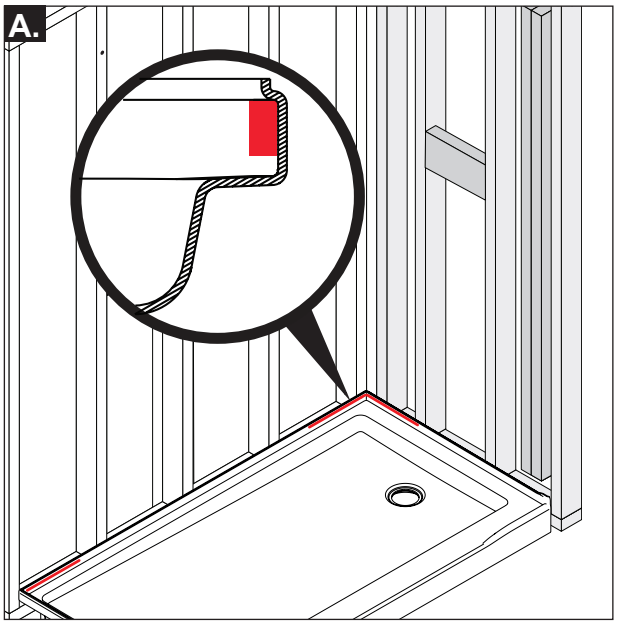

A. Apply Foam Strip

- Cut the 12'' foam strip in half into two 6'' strips.
- Apply the adhesive-backed 6'' foam strips to the nailing flanges in two back corners as shown in the image.
- Press the foam into the corners and over the screws.

5

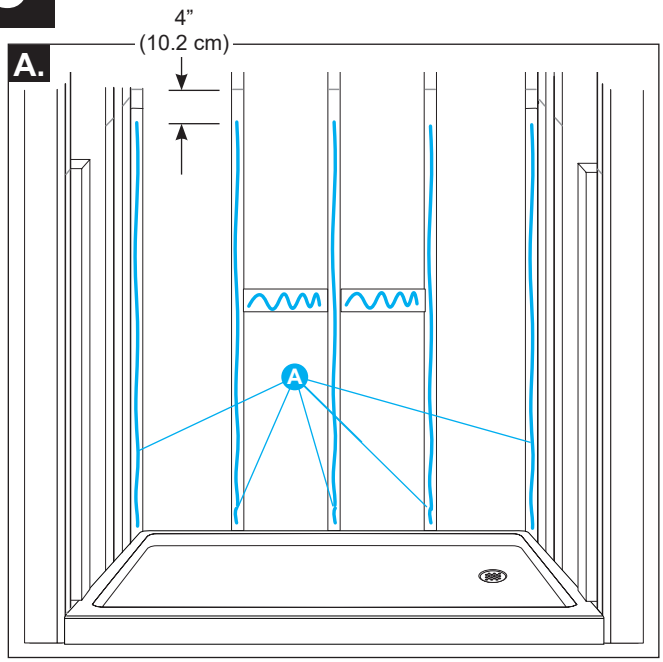

A. Preparing for Back Panel

A Apply adhesive to studs as shown.

A. Aplicar tira de espuma

- Corte la tira de espuma de 12” por la mitad en dos tiras de 6”.
- Aplique las tiras de espuma de 6'' con reverso adhesivo a las bridas de clavado en dos esquinas traseras como se muestra en la imagen.
- Presione la espuma en las esquinas y sobre los tornillos.

A. Preparación para los paneles traseros

A Aplique adhesivo a los montantes como se muestra.

A. Appliquez la bande de mousse

- Coupez la bande de mousse de 12 po en deux en deux bandes de 6 po.
- Appliquez les bandes de mousse adhésives de 6 po sur les brides de clouage dans les deux coins arrière, comme indiqué sur l’image.
- Appuyez fermement sur la bande de mousse dans les coins et là où il y des vis.

A. Faire les préparatifs pour l’installation du panneau arrière.

A Appliquez de la colle sur les montants de la manière indiquée sur la figure.

6

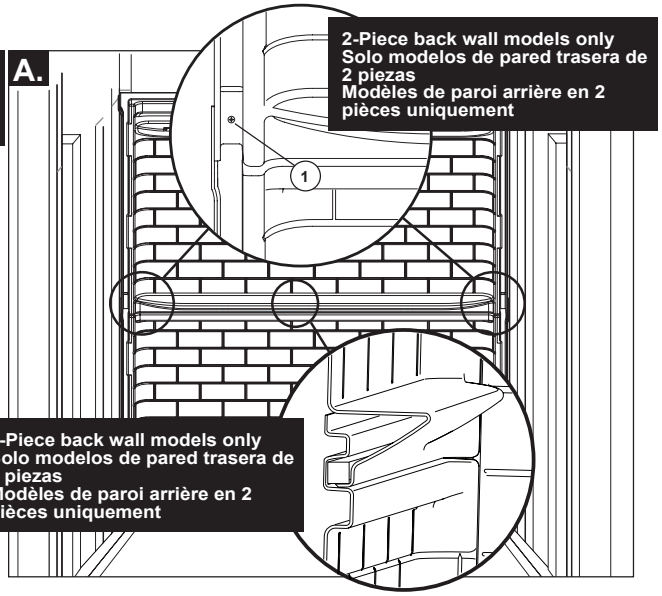

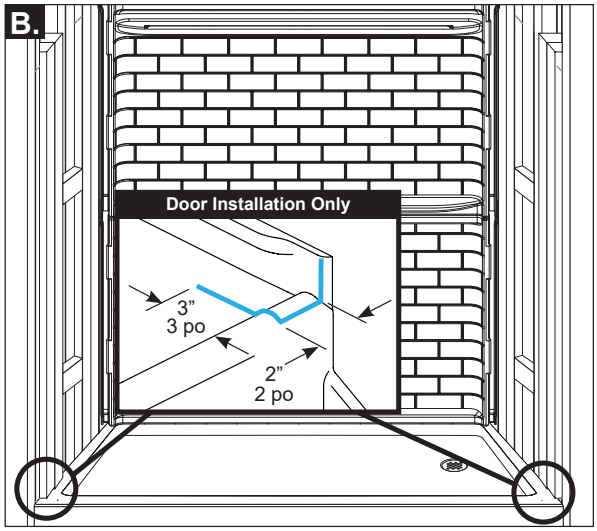

A. Place Back Panels

- Position back panel in place. Confirm that the panel is sitting down on the base.

For models with a 2-piece back wall:

- Position lower back panel in place. Confirm that the panel is sitting down on the base.
- Secure lower back panel flange at three middle studs with 1-1/4” truss head screws.
- Position upper back panel in place. Confirm that the panel is seated on the top of the lower panel as shown.
- Where upper and lower panels overlap as shown, predrill 3/16” pilot holes for screws.
- Secure panel overlap (1) and upper panel top flange to studs with 1-1/4” truss head screws. **Do not over tighten screws, this can cause panel to crack.**

IMPORTANT : Insert shims between flanges and studs to as needed.

> ***NOTICE***
> Do not use drywall screws to secure flanges to wall studs. Product damage will occur and will void the warranty. Do not overtighten screws, this can cause panel to crack.

B. Preparing for Side Panels

> ***NOTICE (For Door installation only)***
> If installing a door, apply a 3” x 2” “L” shaped bead of sealant to each side as shown.

A. Fije el panels posterior

- Coloque el panel trasero en su lugar. Confirme que el panel esté asentado sobre la base.

Para modelos con pared trasera de 2 piezas:

- Coloque el panel trasero inferior en su sitio. Confirme que el panel esté asentado sobre la base.
- Fije la brida del panel trasero inferior en tres montantes centrales con tornillos de cabeza segmentada de 1-1/4”.
- Coloque el panel trasero superior en su sitio. Confirme que el panel esté asentado sobre la parte superior del panel inferior como se muestra.
- En los puntos en los que los paneles superior e inferior se solapan, tal y como se muestra, taladre, previamente, orificios guía de 3/16” para los tornillos.
- Fije los paneles solapados (1) y la brida superior del panel superior a los montantes con tornillos de cabeza segmentada de 1-1/4”. **No apriete demasiado los tornillos, esto puede provocar que el panel se agriete.**

IMPORTANTE: Inserte cuñas entre las bridas y los montantes según sea necesario.

> ***AVISO***
> No use tornillos para paneles de yeso para asegurar las bridas a los montantes de la pared. Se producirán daños en el producto y se anulará la garantía. No apriete demasiado los tornillos, esto puede hacer que el panel se agriete.

B. Preparación para los paneles laterales

> ***AVISO (Solo para instalación en puerta)***
> Si está instalando una puerta, aplique un cordón de sellador en forma de “L” de 3” x 2” a cada lado como se muestra.

A. Fixez le panneaus arrière

- Positionnez le panneau arrière en place. Confirmez que le panneau repose sur la base.

Pour les modèles ayant une paroi arrière en deux pièces :

- Mettez le panneau arrière inférieur en place. Assurez-vous que le panneau repose sur la base.
- Fixez la bride du panneau inférieur arrière aux trois poteaux muraux du milieu à l’aide de vis à tête bombée de 31,75 mm (1-1/4 de po).
- Mettez le panneau arrière supérieur en place. Assurez-vous que le panneau repose sur le dessus du panneau inférieur, comme illustré.
- Lorsque les panneaux supérieur et inférieur se chevauchent, comme illustré, percez des avant-trous de 4,8 mm (3/16 de po) pour insérer des vis.
- Fixez le chevauchement de panneau (1) et la bride supérieure du panneau supérieur aux poteaux muraux à l’aide de vis à tête bombée de 31,75 mm (1-1/4 de po). **Ne serrez pas les vis excessivement car cela pourrait fissurer les panneaux.**

IMPORTANT : Insérez les cales entre les brides et les poteaux muraux, au besoin.

> ***NOTE***
> N’utilisez pas de vis pour cloisons sèches pour fixer les brides aux montants muraux. Des dommages au produit se produiront et annuleront la garantie. Ne serrez pas trop les vis, cela peut provoquer la fissuration du panneau.

B. Préparatifs pour l’installation des panneaux latéraux

> ***NOTE (pour l’installation d’une porte seulement)***
> Si vous installez une porte, appliquez un cordon de composé d’étanchéité de 3 po x 2 po en forme de « L » de chaque côté de la manière indiquée sur la figure.

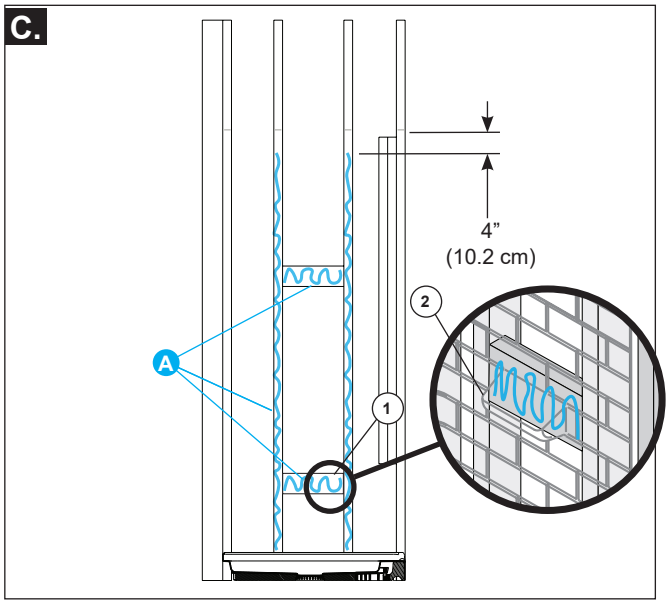

C. Preparing for Side Panels

A Apply adhesive to studs as shown. Ensure back of footrest (2) is fully seated in adhesive on bottom stringer (1).

C. Preparación para paneles laterales

A Aplique adhesivo a los montantes como se muestra. Asegúrese de que la parte posterior del reposapiés (2) esté completamente asentada en el adhesivo del larguero inferior (1).

C. Préparatifs pour l’installation des panneaux latéraux

A Appliquez de la colle sur les montants de la manière indiquée sur la figure. Assurez-vous que l’arrière du repose-pieds (2) est bien assis dans de l’adhésif sur le longeron inférieur (1).

7

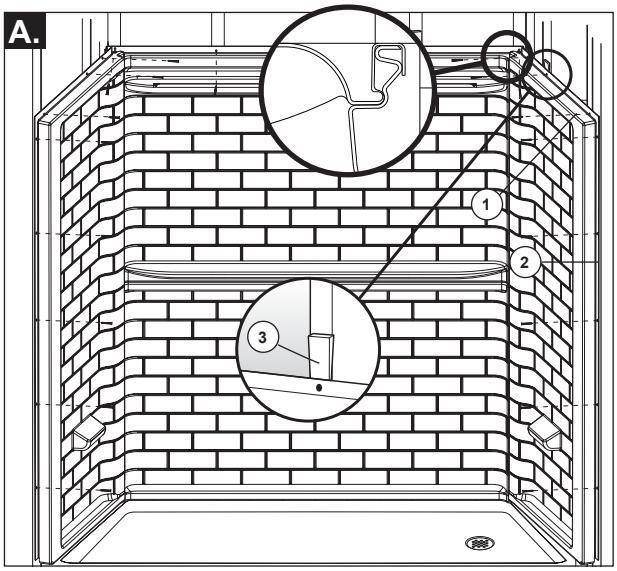

A. Secure Panels

- Slide the side panel into the snap channel in the back panel, pressing firmly until the wall snaps into position. Repeat for other side panel.
- Confirm that the wall set is sitting down on the base, gaps are minimized, and that the vertical seams are tight.
- Secure top (1) and side flanges (2) to studs with 1-1/4” truss head screws. **Do not overtighten screws, this can cause panel to crack.**

IMPORTANT: Insert shims (3) between flanges and studs as needed.

> ***NOTICE***
>
> Do not use drywall screws to secure flanges to wall studs. Product damage will occur and will void the warranty. Do not overtighten screws, this can cause panel to crack.

A. Fije los paneles

- Deslice el panel lateral en el canal a presión en el panel posterior, presionando firmemente hasta que la pared encaje en su posición. Repita con el otro panel lateral.
- Confirme que el juego de pared esté asentado sobre la base, que los espacios estén minimizados, y que las uniones verticales estén apretadas.
- Fije las bridas superiores (1) y laterales (2) a los montantes con tornillos de cabeza de armadura de 1-1/4”. **No apriete demasiado los tornillos, esto puede causar que el panel se agriete.**

IMPORTANTE: Inserte cuñas (3) entre las bridas y los montantes según sea necesario.

> ***AVISO***
>
> No use tornillos para paneles de yeso para fijar las bridas a los montantes de la pared. Dañará el producto anulando la garantía. No apriete los tornillos excesivamente o podría agrietar el panel.

A. Fixez les panneaux

- Glissez le panneau latéral dans le profilé du panneau arrière en exerçant une pression jusqu’à ce le panneau se bloque en place en produisant un bruit sec. Installez l’autre panneau latéral de la même manière.
- Assurez-vous que le revêtement mural est bien appuyé sur la base, que les écarts sont faibles et que les joints verticaux sont serrés.
- Fixez les rebords supérieurs (1) et latéraux (2) aux montants avec des vis à tête bombée de 1 1/4 po. **Prenez garde de trop serrer les vis pour ne pas faire fissurer les panneaux.**

IMPORTANT: Insérez des cales (3) entre les rebords et les montants au besoin.

> ***AVIS***
>
> N’utilisez pas de vis à cloisons sèches pour fixer les rebords. Ces vis endommagent le produit et les dommages ne sont pas couverts par la garantie. Évitez de trop serrer pour ne pas faire fissurer le panneau.

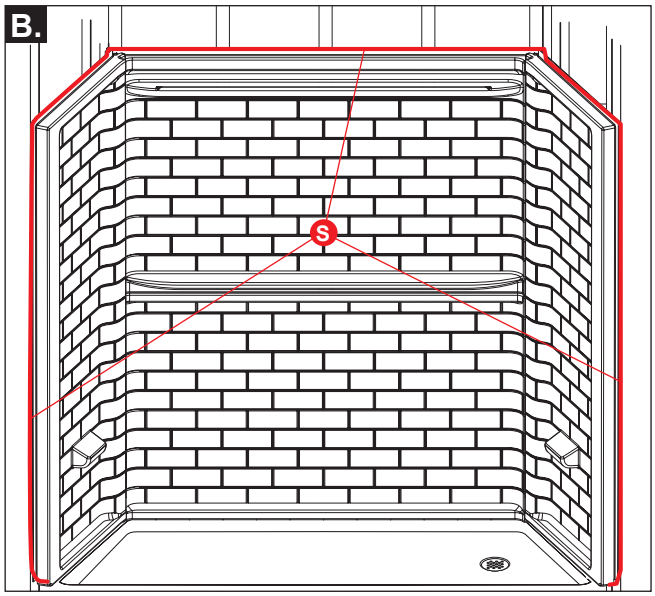

Apply Sealant

S Apply sealant or painter's caulk where the wall surround meets drywall.

- Install plumbing fixtures and fittings per manufacturer's instructions.

> ***NOTICE***
> Gaps between panels larger than 1/4" may affect caulkless performance. Sealant may be needed to fill large gaps to ensure water-tight performance.

Aplique sellador

S Aplique sellador o masilla de pintor donde el marco de la pared se topa con el panel de yeso.

- Instale los accesorios de plomería y otros accesorios según las instrucciones del fabricante.

> ***AVISO***
> Los espacios entre paneles de más de 1/4" pueden afectar el rendimiento sin calafateo. Es posible que se necesite sellador para llenar espacios grandes y garantizar un funcionamiento hermético.

Appliquez du composé d'étanchéité

S Appliquez du scellant ou du calfeutrant de peintre au point de rencontre du revêtement mural et de la cloison sèche.

- Installez la robinetterie et les raccords conformément aux instructions du fabricant.

> ***AVIS***
> Les espaces entre les panneaux de plus de 1/4 po peuvent affecter les performances sans calfeutrage. Du scellant sera alors nécessaire pour assurer l'étanchéité.

CARE AND CLEANING

We recommend that you clean your acrylic bathing product with mild detergents. Use a terry cloth towel, soft cloth, or sponge. Avoid using abrasive scrubbing pads, steel wool, or sponges. After cleaning, rinse thoroughly with water.

NOTICE

When using drain cleaner or clog remover, rinse thoroughly with water.

Certain chemicals and cleaners may deteriorate the acrylic surface, causing cracks and, potentially, property damage. Never use cleaning products that state on their label that they are not suitable for use on Acrylic, ABS, Polystyrene, or Plastic. Do not use solvents (turpentine, lacquer thinner, mineral spirits, paint thinner, MEK, xylene, acetone, naphtha, etc.).

For further inquiries and a list of safe cleaners to use, contact customer service at consumercare@deltafaucet.com, or 1-800-355-2721.

SEALANT CLEANUP

NOTICE

Certain chemicals and cleaners may deteriorate acrylic surfaces, causing cracks and, potentially, property damage. After application/installation, clean up the product surface and remove any excess sealant with denatured alcohol only. Do not use solvents (turpentine, lacquer thinner, mineral spirits, paint thinner, MEK, xylene, acetone, naphtha, etc.).

CUIDADO Y LIMPIEZA

Recomendamos que usted limpie su producto acrílico de baño con detergentes suaves. Use una toalla de felpa, un paño suave o una esponja. Evite el uso de almohadillas abrasivas de limpieza, lana de acero o esponjas. Después de la limpieza, enjuague bien con agua.

AVISO

Cuando utilice un limpiador de drenaje o un removedor de obstrucciones, enjuague completamente con agua.

Ciertos químicos y limpiadores pueden deteriorar la\ superficie de acrílico, causando grietas y potencialmente daños materiales. Nunca utilice productos de limpieza que indiquen en su etiqueta que no son adecuados para uso en acrílico, ABS, poliestireno o plástico. No utilice disolventes (trementina, diluyentes de barniz, alcoholes minerales, diluyentes de pintura, MEK, xileno, acetona, nafta, etc.).

Para obtener más información y una lista de productos de limpieza recomendados, comuníquese con el servicio al cliente al consumercare@deltafaucet.com o 1-800-355-2721.

LIMPIEZA DEL SELLADOR

AVISO

Ciertos químicos y limpiadores pueden deteriorar las superficies acrílicas, causando grietas y potencialmente daños materiales. Después de la aplicación/instalación, limpie la superficie del producto y quite el exceso de sellador solo con alcohol desnaturalizado. No utilice disolventes (trementina, diluyentes de barniz, alcoholes minerales, diluyentes de pintura, MEK, xileno, acetona, nafta, etc.).

ENTRETIEN ET NETTOYAGE

Nous vous recommandons de nettoyer votre produit de bain en acrylique avec un détergent doux. Utilisez un chiffon en tissu-éponge, un chiffon doux ou une éponge. Évitez d'employer un tampon de récurage, de la laine d'acier ou une éponge abrasive. Après le nettoyage, rincez la surface à grande eau.

AVIS

Si vous utilisez un produit pour déboucher la tuyauterie, rincez la surface environnante à grande eau.

Certains produits chimiques et agents de nettoyage peuvent abîmer la surface du produit et la faire fissurer au point où il pourrait en résulter des dommages matériels. N'utilisez jamais de produits de nettoyage dont l'étiquette indique que leur usage sur l'acrylique, l'ABS, le polystyrène et le plastique est déconseillé. N'utilisez pas de solvants (térébenthine, diluant à laque, essence minérale, diluant à peinture, méthyl acétone, xylène, acétone, naphta, etc.).

Pour obtenir plus de renseignements et la liste des nettoyants qui peuvent être utilisés en toute sécurité, veuillez communiquer avec le Service à la clientèle à consumercare@deltafaucet.com ou appeler au 1 800-355-2721.

ENLEVEMENT DES RESIDUS DE COMPOSE D'ETANCHEITE

AVIS

Certains produits chimiques et agents de nettoyage peuvent abîmer la surface du produit et la faire fissurer au point où il pourrait en résulter des dommages matériels. N'utilisez jamais de produits de nettoyage dont l'étiquette indique que leur usage sur l'acrylique, l'ABS, le polystyrène et le plastique est déconseillé. N'utilisez pas de solvants (térébenthine, diluant à laque, essence minérale, diluant à peinture, méthyl acétone, xylène, acétone, naphta, etc.).

Limited Warranty on Bathing Products

This bathing product is warranted to the original consumer purchaser or commercial user, as applicable, to be free from defects in material and workmanship for the applicable period specified below:

Delta® Tubs, Shower Bases, and Walls: Ten (10) years from the date that the product is received by the original consumer purchaser or their authorized representative (installation contractor, etc.) or, for commercial users, one (1) year from the date that the product is received by the original commercial purchaser or their authorized representative (installation contractor, etc.).

Delta® Glass and Frameless Shower Enclosures and Shower Doors: Five (5) years from the date that the product is received by the original consumer purchaser or their authorized representative (installation contractor, etc.) or, for commercial users, one (1) year from the date that the product is received by the original commercial purchaser or their authorized representative (installation contractor, etc.).

Peerless® Tubs, Shower Bases, Shower Enclosures, and Walls: Three (3) years from the date that the product is received by the original consumer purchaser or their authorized representative (installation contractor, etc.) or, for commercial users, one (1) year from the date that the product is received by the original commercial purchaser or their authorized representative (installation contractor, etc.).

All Other Tubs, Shower Bases, Shower Enclosures, and Walls: One (1) year from the date that the product is received by the original purchaser or their authorized representative (installation contractor, etc.).

What We Will Do: Delta Faucet Company will repair or replace, free of charge, during the applicable warranty period (as described above), any part that proves defective in material and/or workmanship under normal installation, use and service. If repair or replacement is not practical, Delta Faucet Company may elect to refund the purchase price (the return of the product may be required at Delta Faucet Company's option). **These are your exclusive remedies.**

What Is Not Covered: Any labor charges incurred by the purchaser to repair, replace, install or remove this product are not covered by this warranty. Delta Faucet Company shall not be liable for any damage to the product resulting from reasonable wear and tear, outdoor use, misuse (including use of the product for an unintended application), abuse, neglect or improper or incorrectly performed installation, maintenance or repair, including failure to follow the applicable care and cleaning instructions. Delta Faucet Company recommends using a professional plumber for all installation and repair. We also recommend that you use only genuine Delta®/Peerless® replacement parts.

What You Must Do To Obtain Warranty Service or Replacement Parts: A warranty claim may be made and replacement parts may be obtained by calling 1-800-355-2721 or by contacting us by mail or online as follows (please include your model number, date of purchase and documentation of the date of receipt of the product by the original purchaser or their authorized representative (installation contractor, etc.)):

In the United States and Mexico:
Delta Faucet Company
55 E. 111th Street
Carmel, IN 46280
Attention: Warranty Service
https://www.deltafaucet.com/service-parts/contact-us

In Canada:
Masco Canada Limited, Plumbing Group
Technical Service Centre
350 South Edgeware Road
St. Thomas, Ontario, Canada N5P 4L1
https://www.deltafaucet.com/service-parts/contact-us

Proof of purchase (original sales receipt showing purchase date) and documentation of the date of receipt of the product by the original purchaser or their authorized representative (installation contractor, etc.) must be made available to Delta Faucet Company for all warranty claims unless the purchaser has registered the product with Delta Faucet Company. This warranty applies only to bathing products that are installed in the United States of America, Canada and Mexico.

DO NOT USE CERTAIN CLEANING PRODUCTS: Cleaning products containing the following chemicals can cause this bathing product to crack or discolor and use of cleaning products containing these chemicals will void this warranty:

- Naphtha
- Amyl Acetate
- Hydrogen Peroxide Solution (common hydrogen peroxide)
- Toluene
- Ethyl Acetate
- Lye (common in drain cleaners)
- Acetone

Limitation on Duration of Implied Warranties: Please note that some states/provinces (including Quebec) do not allow limitations on how long an implied warranty lasts, so the below limitations may not apply to you. TO THE MAXIMUM EXTENT PERMITTED BY APPLICABLE LAW, ANY IMPLIED WARRANTY, INCLUDING THE IMPLIED WARRANTIES OF MERCHANTABILITY AND OF FITNESS FOR A PARTICULAR PURPOSE, IS LIMITED TO THE STATUTORY PERIOD OR THE DURATION OF THIS WARRANTY, WHICHEVER IS SHORTER.

Limitation of Special, Incidental or Consequential Damages: Please note that some states/provinces (including Quebec) do not allow the exclusion or limitation of special, incidental or consequential damages, so the below limitations and exclusions may not apply to you. TO THE MAXIMUM EXTENT PERMITTED BY APPLICABLE LAW, THIS WARRANTY DOES NOT COVER, AND DELTA FAUCET COMPANY SHALL NOT BE LIABLE FOR ANY SPECIAL, INCIDENTAL OR CONSEQUENTIAL DAMAGES (INCLUDING LABOR CHARGES TO REPAIR, REPLACE, INSTALL OR REMOVE THIS PRODUCT), WHETHER ARISING OUT OF BREACH OF ANY EXPRESS OR IMPLIED WARRANTY, BREACH OF CONTRACT, TORT, OR OTHERWISE. DELTA FAUCET COMPANY SHALL NOT BE LIABLE FOR ANY DAMAGE TO THE PRODUCT RESULTING FROM REASONABLE WEAR AND TEAR, OUTDOOR USE, MISUSE (INCLUDING USE OF THE PRODUCT FOR AN UNINTENDED APPLICATION), ABUSE, NEGLECT OR IMPROPER OR INCORRECTLY PERFORMED INSTALLATION, MAINTENANCE OR REPAIR, INCLUDING FAILURE TO FOLLOW THE APPLICABLE INSTALLATION, CARE AND CLEANING INSTRUCTIONS. Notice to residents of the State of New Jersey: The provisions of this document, including its limitations, are intended to apply to the fullest extent permitted by the laws of the State of New Jersey.

Additional Rights: This warranty gives you specific legal rights, and you may also have other rights which vary from state/province to state/province.
This is Delta Faucet Company's exclusive written warranty and the warranty is not transferable.

If you have any questions or concerns regarding technical support, installation or our warranty, please contact us as provided above or visit our website at www.deltabathing.com/bathroom/bathing.

© 2023 Masco Corporation of Indiana

Garantía Limitada en Productos de Baño

Se garantiza al comprador consumidor original o al usuario comercial, según corresponda, que este producto de baño está libre de defectos de material y mano de obra durante el período correspondiente que se especifica a continuación:

Bañeras, bases para regaderas y paredes Delta®: Diez (10) años a partir de la fecha en que el comprador consumidor original o su representante autorizado (contratista de instalación, etc.) recibió el producto o, para usuarios comerciales, un (1) año a partir de la fecha en que el comprador comercial original o su representante autorizado (contratista de instalación, etc.) recibió el producto.

Recinto para las regaderas y puertas de regadera sin marco y de vidrio Delta®: Cinco (5) años a partir de la fecha en que el comprador consumidor original recibió el producto o su representante autorizado (contratista de instalación, etc.) o, para usuarios comerciales, un (1) año a partir de la fecha en que el comprador comercial original o su representante autorizado (contratista de instalación, etc.) recibió el producto.

Bañeras, bases de regadera, recintos y paredes de regaderas Peerless®: Tres (3) años a partir de la fecha en que el comprador consumidor original recibió el producto o su representante autorizado (contratista de instalación, etc.) o, para usuarios comerciales, un (1) año a partir de la fecha en que el comprador comercial original o su representante autorizado (contratista de instalación, etc.) recibió el producto.

Todas las demás bañeras, bases de regadera, recintos de regadera y paredes: Un (1) año a partir de la fecha en que el comprador original o su representante autorizado (contratista de instalación, etc.) recibió el producto.

Lo que haremos: Delta Faucet Company reparará o reemplazará, sin cargo, durante el período de garantía aplicable (como se describe anteriormente), cualquier pieza que resulte defectuosa en material y/o mano de obra bajo instalación, uso y servicio normales. Si la reparación o el reemplazo no es práctico, Delta Faucet Company puede optar por reembolsar el precio de compra (es posible que se requiera la devolución del producto, a opción de Delta Faucet Company). **Estos son tus remedios exclusivos.**

Lo que no está cubierto:
Cualquier cargo de mano de obra incurrido por el comprador para reparar, reemplazar, instalar o quitar este producto no está cubierto por esta garantía. Delta Faucet Company no será responsable de ningún daño al producto resultante del desgaste razonable, uso en exteriores, mal uso (incluido el uso del producto para una aplicación no deseada), abuso, negligencia o instalación, mantenimiento o reparación inadecuados o realizados incorrectamente, incluido el incumplimiento de las instrucciones de cuidado y limpieza correspondientes. Delta Faucet Company recomienda utilizar un plomero profesional para todas las instalaciones y reparaciones. También recomendamos que utilice únicamente piezas de repuesto originales Delta®/Peerless®.

Qué debe hacer para obtener servicio de garantía o piezas de repuesto: Se puede realizar un reclamo de garantía y obtener piezas de repuesto llamando al 1 800 355 2721 o comunicándose con nosotros por correo o en línea de la siguiente manera (por favor incluya su número de modelo, fecha de compra y documentación con la fecha cuando el comprador original o su representante autorizado (contratista de instalación, etc.) recibió el producto.

En los Estados Unidos y México:
Delta Faucet Company
55 E. 111th Street
Carmel, IN 46280
Attention: Warranty Service
https://www.deltafaucet.com/service-parts/contact-us

En Canadá:
Masco Canada Limited, Plumbing Group
Technical Service Centre
350 South Edgeware Road
St. Thomas, Ontario, Canada N5P 4L1
https://www.deltafaucet.com/service-parts/contact-us

El comprobante de compra (recibo de compra original que muestre la fecha de compra) y la documentación con la fecha cuando el comprador original o su representante autorizado (contratista de instalación, etc.) recibió el producto deben estar disponibles para Delta Faucet Company para todos los reclamos de garantía, a menos que el comprador haya registrado el producto con Delta Faucet Company. Esta garantía aplica únicamente a productos de baño que estén instalados en los Estados Unidos de América, Canadá y México.

NO UTILICE CIERTOS PRODUCTOS DE LIMPIEZA: Los productos de limpieza que contienen los siguientes químicos pueden hacer que este producto de baño se agriete o decolore y el uso de productos de limpieza que contengan estos químicos anulará esta garantía:

- Nafta
- Acetato de amilo
- Solución de peróxido de hidrógeno (peróxido de hidrógeno común)
- Tolueno
- Acetato de etilo
- Lejía (común en limpiadores de desagües)
- Acetona

Limitación de la duración de las garantías implícitas: Tenga en cuenta que algunos estados/provincias (incluido Quebec) no permiten limitaciones sobre la duración de una garantía implícita, por lo que es posible que las siguientes limitaciones no se apliquen a usted. EN LA MEDIDA MÁXIMA PERMITIDA POR LA LEY APLICABLE, CUALQUIER GARANTÍA IMPLÍCITA, INCLUYENDO LAS GARANTÍAS IMPLÍCITAS DE COMERCIABILIDAD Y DE IDONEIDAD PARA UN PROPÓSITO PARTICULAR, SE LIMITA AL PERÍODO LEGAL O A LA DURACIÓN DE ESTA GARANTÍA, EL QUE SEA MÁS CORTO.

Limitación de daños especiales, incidentales o consecuentes: Tenga en cuenta que algunos estados/provincias (incluido Quebec) no permiten la exclusión o limitación de daños especiales, incidentales o consecuentes, por lo que es posible que las siguientes limitaciones y exclusiones no se apliquen a usted. EN LA MEDIDA MÁXIMA PERMITIDA POR LA LEY APLICABLE, ESTA GARANTÍA NO CUBRE, Y DELTA FAUCET COMPANY NO SERÁ RESPONSABLE DE NINGÚN DAÑO ESPECIAL, INCIDENTAL O CONSECUENTE (INCLUYENDO CARGOS DE MANO DE OBRA PARA REPARAR, REEMPLAZAR, INSTALAR O QUITAR ESTE PRODUCTO), YA SEA QUE SURJAN DE INCUMPLIMIENTO DE CUALQUIER GARANTÍA EXPRESA O IMPLÍCITA, INCUMPLIMIENTO DE CONTRATO, AGRAVIO O DE OTRA MANERA. DELTA FAUCET COMPANY NO SERÁ RESPONSABLE DE NINGÚN DAÑO AL PRODUCTO QUE RESULTE DEL DESGASTE RAZONABLE, USO EN EXTERIORES, MAL USO (INCLUYENDO EL USO DEL PRODUCTO PARA UNA APLICACIÓN NO DESEADA), ABUSO, NEGLIGENCIA O INSTALACIÓN, MANTENIMIENTO O REPARACIÓN INCORRECTAMENTE REALIZADOS. INCLUYENDO EL INCUMPLIMIENTO DE LAS INSTRUCCIONES CORRESPONDIENTES DE INSTALACIÓN, CUIDADO Y LIMPIEZA. Aviso a los residentes del Estado de Nueva Jersey: Las disposiciones de este documento, incluidas sus limitaciones, están destinadas a aplicarse en la máxima medida permitida por las leyes del Estado de Nueva Jersey.

Derechos adicionales: Esta garantía le otorga derechos legales específicos y es posible que también tenga otros derechos que varían de un estado/provincia a otro.
Esta es la garantía escrita exclusiva de Delta Faucet Company y la garantía no es transferible.

Si tiene alguna pregunta o inquietud sobre el soporte técnico, la instalación o nuestra garantía, comuníquese con nosotros como se indicó anteriormente o visite nuestro sitio web en www.deltabathing.com/bathroom/bathing.

© 2023 Masco Corporation de l'Indiana

GARANTIE LIMITÉE SUR LES PRODUITS DE SALLE DE BAIN

Ce produit de salle de bain est protégé contre les défectuosités du matériau et les vices de fabrication par une garantie qui est consentie au premier acheteur au détail ou à l'utilisateur commercial, selon le cas, et dont la durée est indiquée ci-dessous.

Baignoires, bases de douche et murs de douche Delta®: Dix (10) ans à compter de la date de réception du produit par le premier acheteur au détail ou son représentant autorisé (installateur, etc.). Dans le cas des utilisateurs commerciaux, un (1) an à compter de la date de réception du produit par le premier acheteur commercial ou son représentant autorisé (installateur, etc.).

Enceintes de douche et portes de douche en verre sans cadre Delta®: Cinq (5) ans à compter de la date de réception du produit par le premier acheteur au détail ou son représentant autorisé (installateur, etc.). Dans le cas des utilisateurs commerciaux, un (1) an à compter de la date de réception du produit par le premier acheteur commercial ou son représentant autorisé (installateur, etc.).

Baignoires, bases de douche, enceintes de douche et murs de douche Peerless®: Trois (3) ans à compter de la date de réception du produit par le premier acheteur au détail ou son représentant autorisé (installateur, etc.). Dans le cas des utilisateurs commerciaux, un (1) an à compter de la date de réception du produit par le premier acheteur commercial ou son représentant autorisé (installateur, etc.).

Tous les autres baignoires, bases de douche, enceintes de douche et murs de douche: Un (1) an à compter de la date de réception du produit par le premier acheteur ou son représentant autorisé (installateur, etc.).

Ce que nous ferons: Delta Faucet Company réparera ou remplacera gratuitement, pendant la période de garantie applicable (décrite ci-dessus), toute pièce ou tout composant qui présentera une défectuosité de matériau et/ou un vice de fabrication pour autant que le produit ait été installé, utilisé et entretenu normalement. S'il n'est pas utile de réparer ou de remplacer le produit, Delta Faucet Company pourra rembourser le prix d'achat (et exiger que le produit soit retourné). **Il s'agit de vos seuls recours.**

Ce qui n'est pas couvert: La présente garantie ne couvre pas les frais de main-d'œuvre encourus par l'acheteur pour la réparation, le remplacement, l'installation ou la dépose du produit. Delta Faucet Company se dégage de toute responsabilité à l'égard de toute détérioration du produit résultant d'une usure raisonnable et des dommages causés par une utilisation à l'extérieur, un mauvais usage (y compris l'utilisation du produit à des fins autres que celles auxquelles il est destiné), un usage abusif, la négligence ou l'utilisation d'une méthode d'installation, de maintenance ou de réparation incorrecte ou inadéquate, y compris les dommages résultant du non-respect des instructions de nettoyage et d'entretien applicables. Delta Faucet Company vous recommande de confier tous les travaux d'installation et de réparation à un plombier professionnel. Nous vous recommandons également d'utiliser uniquement des pièces de rechange Delta® authentiques.

Ce que vous devez faire pour vous prévaloir de la garantie ou obtenir des pièces de rechange: Vous pouvez présenter une réclamation en vertu de la garantie et obtenir des pièces de rechange en appelant au 1-800-355-2721 ou en communiquant avec nous à l'une des adresses postales ou des adresses de courriel indiquées ci dessous (veuillez fournir le numéro de modèle, la date d'achat et la documentation attestant la date de réception du produit par le premier acheteur ou son représentant autorisé (installateur, etc.)).

Aux États-Unis et au Mexique
Delta Faucet Company
55 E. 111th Street
Carmel, IN 46280
Attention: Warranty Service
www.deltafaucet.com/service-parts/contact-us

Au Canada:
Masco Canada Limited, Groupe plomberie
Centre de services techniques
350, chemin South Edgeware
St. Thomas (Ontario) Canada N5P 4L1
www.deltafaucet.com/service-parts/contact-us

La preuve d'achat (original du reçu montrant la date d'achat) et la documentation attestant la date de réception du produit par le premier acheteur ou son représentant autorisé (installateur, etc.) doivent être présentées à Delta Faucet Company pour toutes les réclamations en vertu de la garantie, sauf si le produit a été enregistré par l'acheteur auprès de Delta Faucet Company. La présente garantie s'applique uniquement aux produits de salle de bain Delta® installés aux États-Unis d'Amérique, au Canada et au Mexique.

N'UTILISEZ PAS CERTAINS NETTOYANTS: Les nettoyants qui contiennent un ou plus d'un des produits énumérés ci-après peuvent faire fissurer le produit de bain ou en altérer la couleur. La garantie ne s'applique pas si un nettoyant qui contient un ou plus d'un de ces produits chimiques a été utilisé.

- Naphta
- Acétate de pentyle
- Solution de peroxyde d'hydrogène (également appelée eau oxygénée)
- Toluène
- Acétate d'éthyle
- Hydroxyde de potassium (utilisé couramment dans les nettoyants pour renvoi d'eau)
- Acétone

Limitation de la durée des garanties implicites: Veuillez noter qu'il est interdit, dans certains États ou certaines provinces (y compris le Québec), de limiter la durée d'une garantie implicite. Par conséquent, les limitations mentionnées ci-dessous peuvent ne pas s'appliquer à vous. DANS TOUTE LA MESURE DE CE QUI EST PERMIS PAR LA LOI APPLICABLE, TOUTES LES GARANTIES IMPLICITES, Y COMPRIS LES GARANTIES IMPLICITES DE QUALITÉ MARCHANDE ET D'ADÉQUATION À UN USAGE PARTICULIER, SE LIMITENT À LA PÉRIODE FIXÉE PAR LA LOI OU À LA DURÉE DE LA PRÉSENTE GARANTIE, LA PLUS COURTE DES DEUX PÉRIODES S'APPLIQUANT.

Limitation des dommages particuliers, consécutifs ou indirects: Veuillez noter qu'il est interdit, dans certains États ou certaines provinces (y compris le Québec), d'exclure ou de limiter les dommages particuliers, consécutifs ou indirects. Par conséquent, les limitations et les exclusions mentionnées ci-dessous peuvent ne pas s'appliquer à vous. DANS TOUTE LA MESURE DE CE QUI EST PERMIS PAR LA LOI APPLICABLE, DELTA FAUCET COMPANY SE DÉGAGE DE TOUTE RESPONSABILITÉ À L'ÉGARD DES DOMMAGES PARTICULIERS, CONSÉCUTIFS ET INDIRECTS (Y COMPRIS LES FRAIS DE MAIN-D'ŒUVRE POUR LA RÉPARATION, LE REMPLACEMENT, L'INSTALLATION OU LA DÉPOSE DU PRODUIT), PEU IMPORTE QU'ILS DÉCOULENT D'UNE RUPTURE D'UNE GARANTIE IMPLICITE OU EXPLICITE, D'UNE RUPTURE DE CONTRAT, D'UN DÉLIT CIVIL OU D'UNE AUTRE CAUSE. DELTA FAUCET COMPANY SE DÉGAGE DE TOUTE RESPONSABILITÉ À L'ÉGARD DE TOUTE DÉTÉRIORATION DU PRODUIT RÉSULTANT D'UNE USURE RAISONNABLE ET DES DOMMAGES CAUSÉS PAR UNE UTILISATION À L'EXTÉRIEUR, UN MAUVAIS USAGE (Y COMPRIS L'UTILISATION DU PRODUIT À DES FINS AUTRES QUE CELLES AUXQUELLES IL EST DESTINÉ), UN USAGE ABUSIF, LA NÉGLIGENCE OU L'UTILISATION D'UNE MÉTHODE D'INSTALLATION, DE MAINTENANCE OU DE RÉPARATION INCORRECTE OU INADÉQUATE, Y COMPRIS LES DOMMAGES RÉSULTANT DU NON-RESPECT DES INSTRUCTIONS D'INSTALLATION, D'ENTRETIEN ET DE NETTOYAGE APPLICABLES, ET CES DOMMAGES NE SONT PAS COUVERTS PAR LA GARANTIE. Avis à l'intention des résidants de l'État du New Jersey : Les dispositions de la présente garantie, y compris ses limitations, s'appliquent dans toute la mesure permise par les lois de l'État du New Jersey.

Droits supplémentaires: La présente garantie vous procure des droits particuliers reconnus par la loi. Vous pouvez avoir d'autres droits qui varient selon l'État ou la province.
La présente garantie écrite est la seule garantie offerte par Delta Faucet Company et elle n'est pas transférable.

Si vous avez des questions ou des préoccupations concernant notre soutien technique, l'installation ou notre garantie, veuillez communiquer avec nous de la manière indiquée ci-dessus ou visiter notre site Web à https://www.deltabathing.com/bathroom/bathing.

© 2023 Masco Société de l'Indiana