# SLATE
## GPD30




# LP ASSEMBLY GUIDE
## GUÍA DE MONTAJE | ENSEMBLE GUIDE

**Scan for easy 3D instructions**

**Tap. Zoom. Rotate** with official interactive instructions on the BILT app.

BILT®

Download on the App Store

GET IT ON Google Play

**8652634**

11/29/23

enUS / esMX / frCA

**EN**

⚠ Assemble grill on a flat, level, and soft surface.

⚠ Remove all packaging materials and protective film before operating your grill.

⚠ Do not use power tools for assembly.

⚠ Two people required for assembly.

⚠ There may be visual differences between illustrations and model purchased.

---

**ES**

⚠ Arme el asador sobre una superficie llana, nivelada y lisa.

⚠ Antes de usar el asador, retire todo el material de empaque y la película protectora.

⚠ No use herramientas eléctricas para armar el asador.

⚠ Se requieren dos personas para armar el asador.

⚠ Puede que aprecie diferencias visuales entre las ilustraciones y el modelo adquirido.

---

**FC**

⚠ Assemblez le barbecue sur une surface plane, à niveau et souple.

⚠ Retirez tout l'emballage et le film protecteur avant d'allumer votre barbecue.

⚠ N'utilisez pas d'outil électrique pour assembler le barbecue.

⚠ Il faut deux personnes pour assembler le barbecue.

⚠ Le modèle de barbecue que vous avez acheté peut différer des illustrations.

TOOLS REQUIRED:
HERRAMIENTAS NECESARIAS:
OUTILS NÉCESSAIRES :

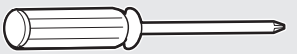

| | |
|---|---|
| 1 | 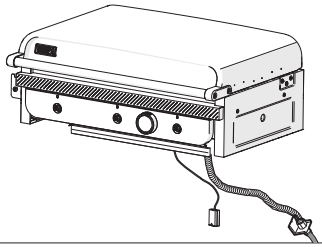 |
| 1 | 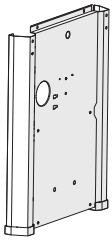 |
| 1 | 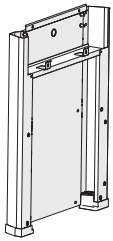 |
| 1 |  |
| 1 | 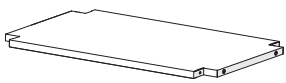 |
| 1 | 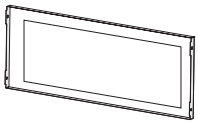 |
| 1 |  |
| 1 | 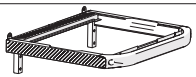 |
| 1 | 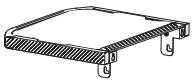 |
| 1 | 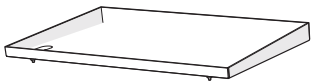 |

| | |
|---|---|
| 1 |  |
| 1 |  |
| 1 |  |
| 2 |  |
| 2 |  |
| 1 |  |
| 1 |  |
| 1 |  |
| 1 |  |
| 1 |  |
| 1 | 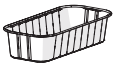 |
| 1 | 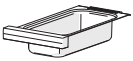 |
| 3 |  |
| 2 |  |




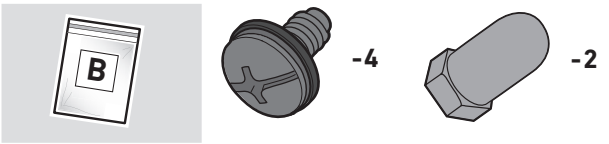


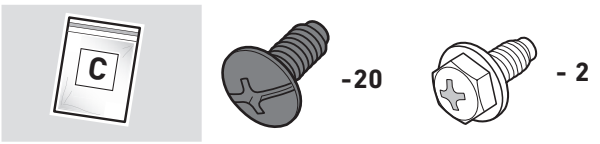





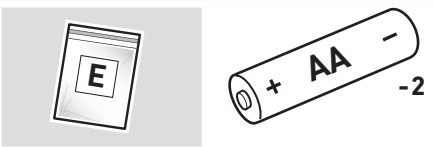


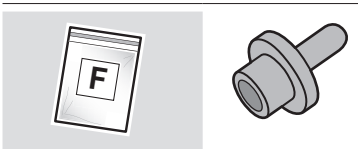


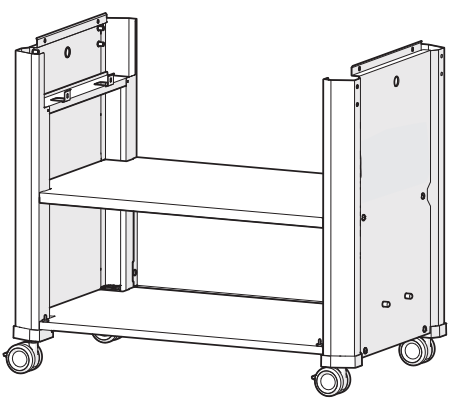

⚠ Assemble grill on a flat, level, and soft surface.

⚠ Arme el asador sobre una superficie llana, nivelada y lisa.

⚠ Assemblez le barbecue sur une surface plane, à niveau et souple.

1

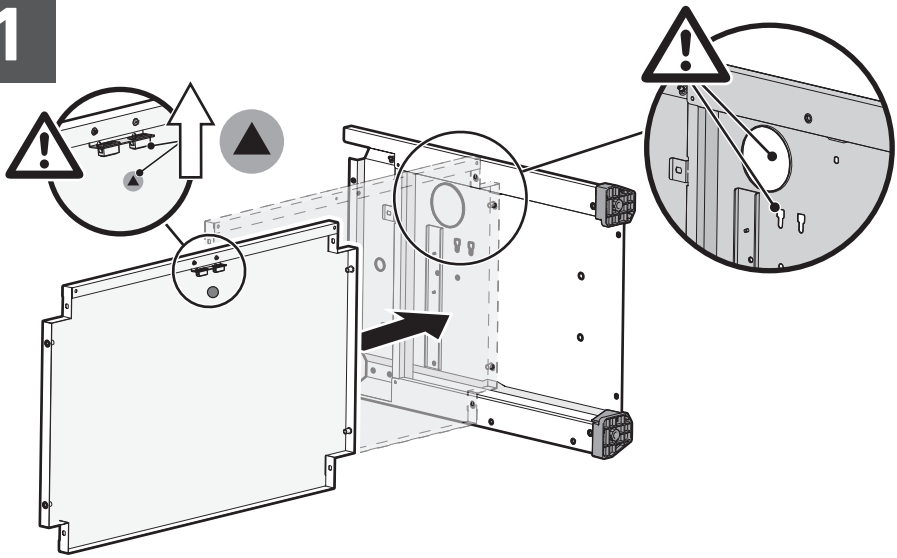

2




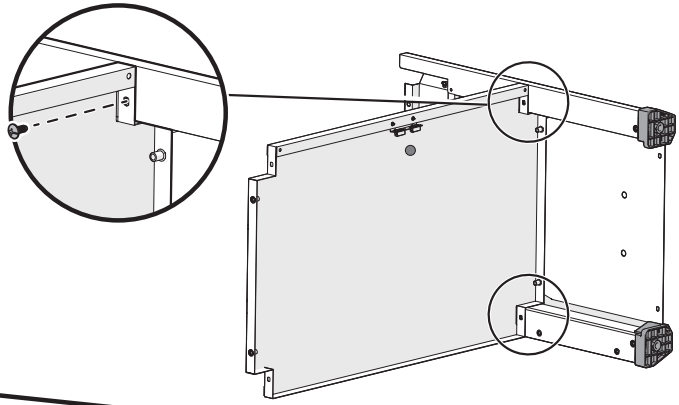

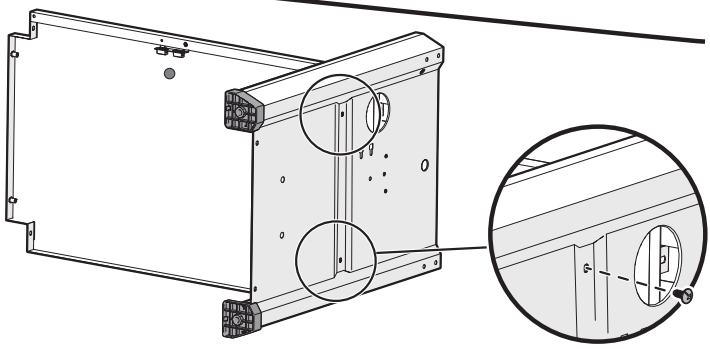

## 3



– 4




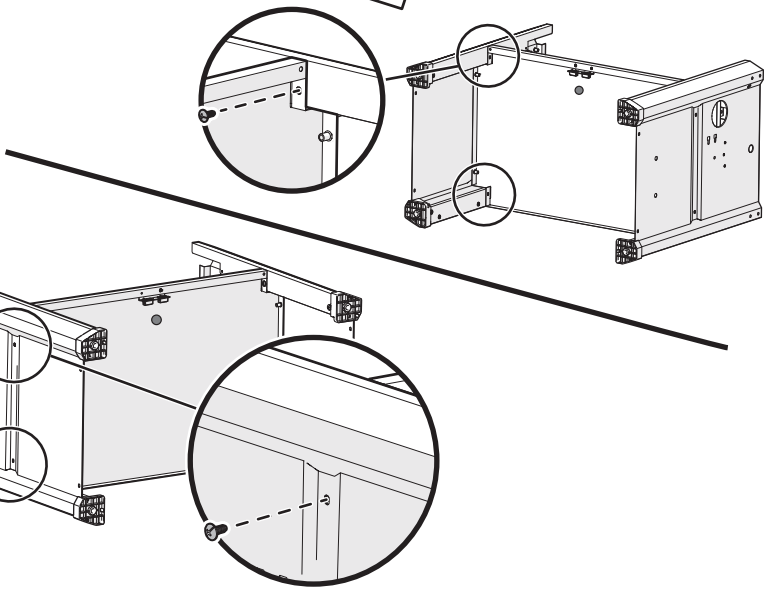

## 4



– 4




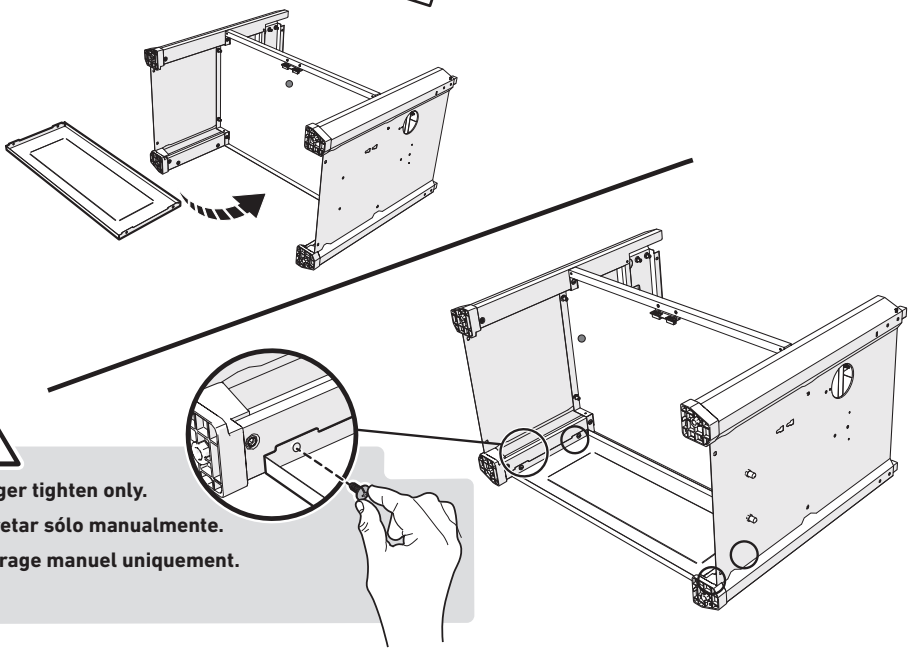

**Finger tighten only.**
**Apretar sólo manualmente.**
**Serrage manuel uniquement.**

## 5

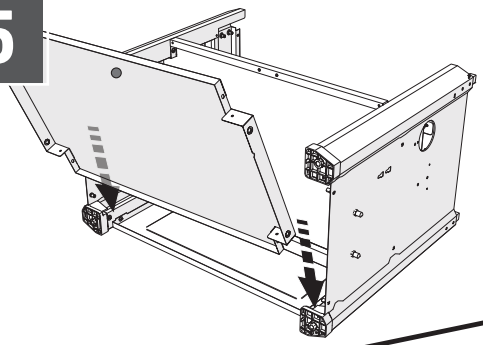

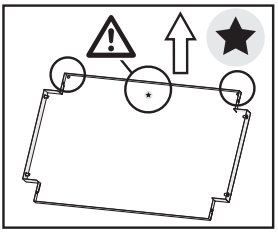

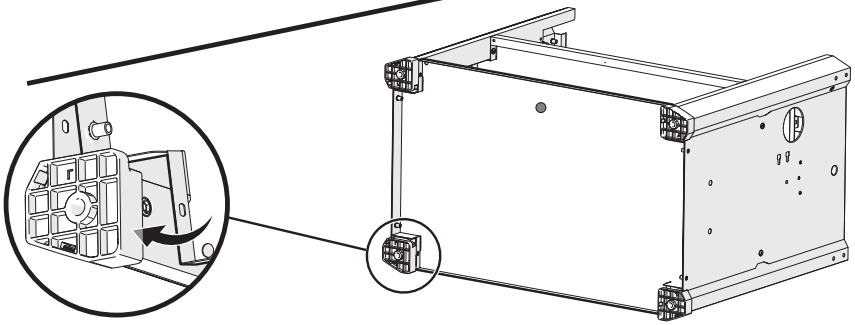

## 6



– 12




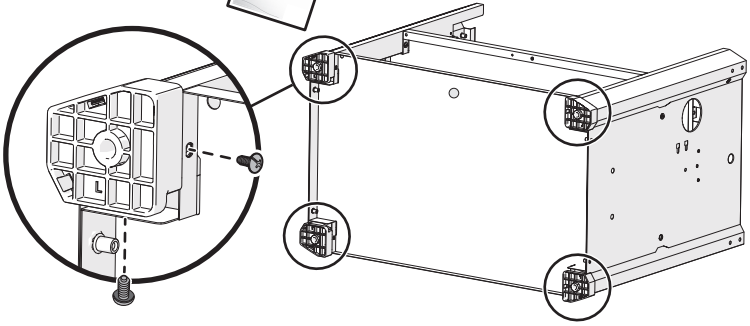

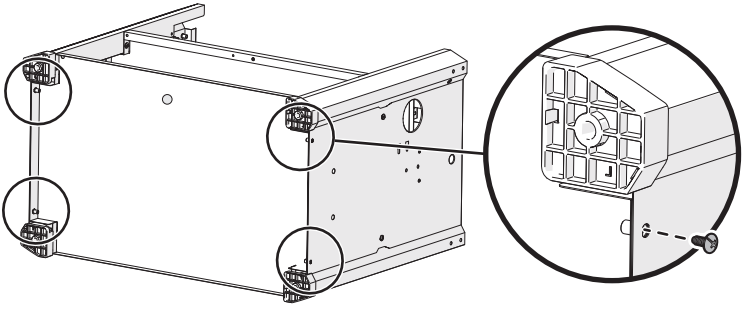

## 7

**Fully tighten.**
**Apriete por completo.**
**Serrage complet.**

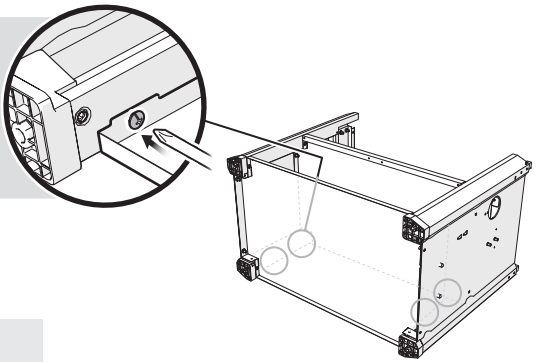

## 8

– 2

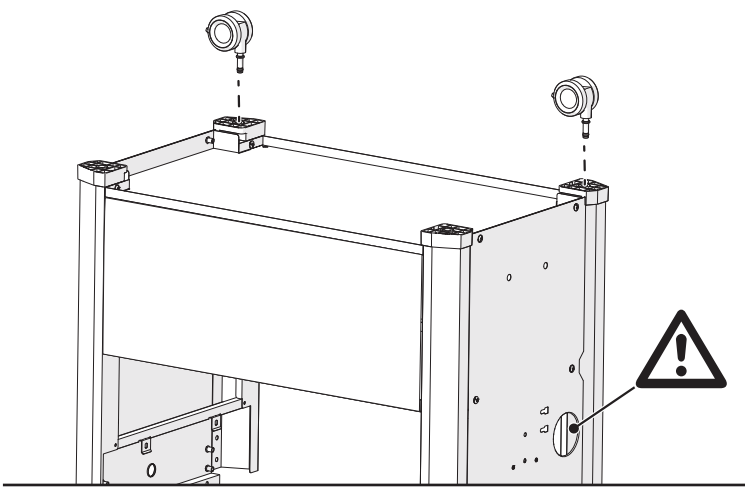

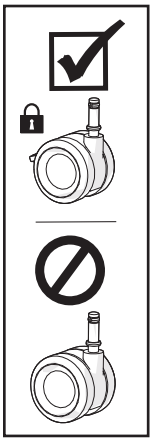

## 9

– 2

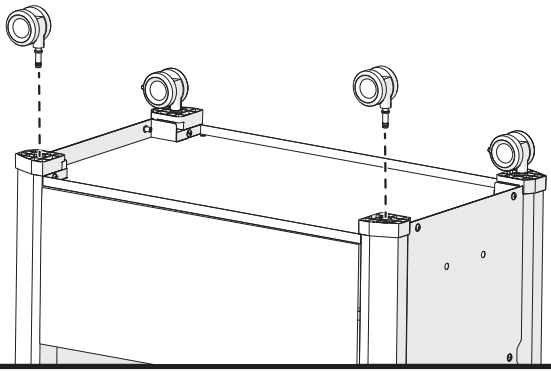

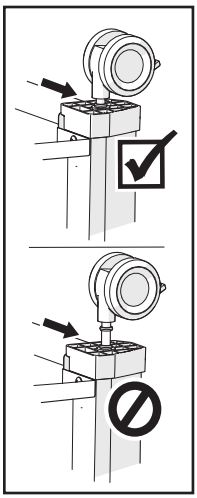

## 10

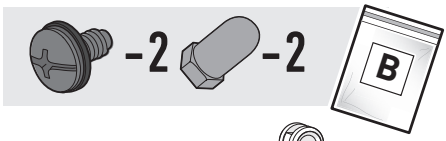


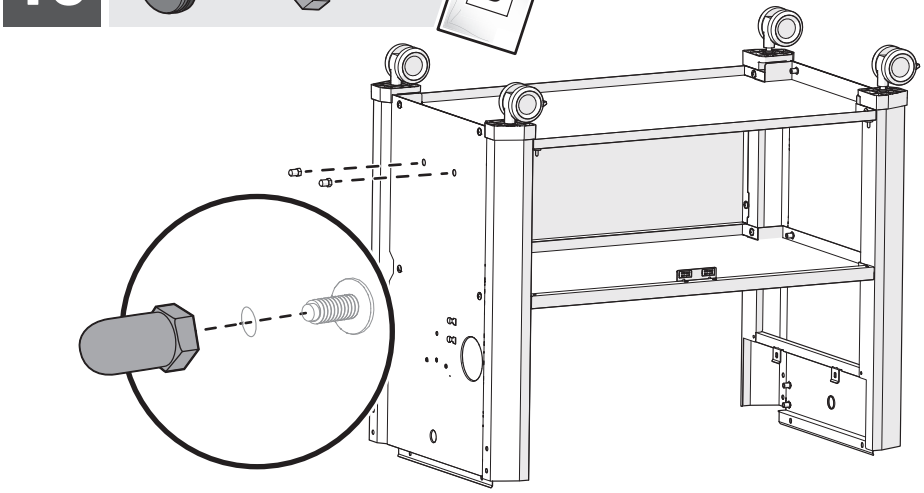

## 11




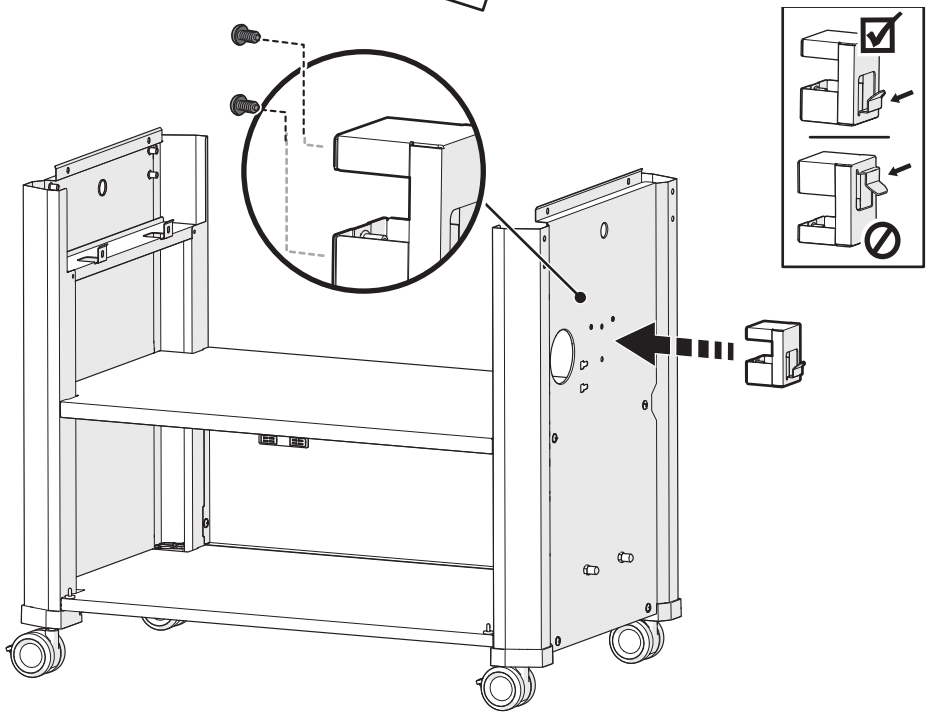

# 12 - 4

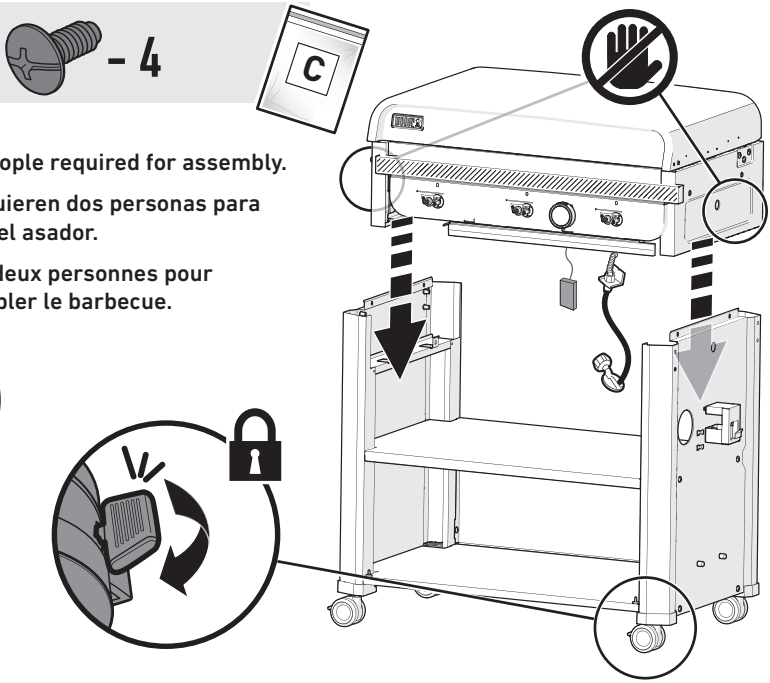


⚠ Two people required for assembly.

⚠ Se requieren dos personas para armar el asador.

⚠ Il faut deux personnes pour assembler le barbecue.



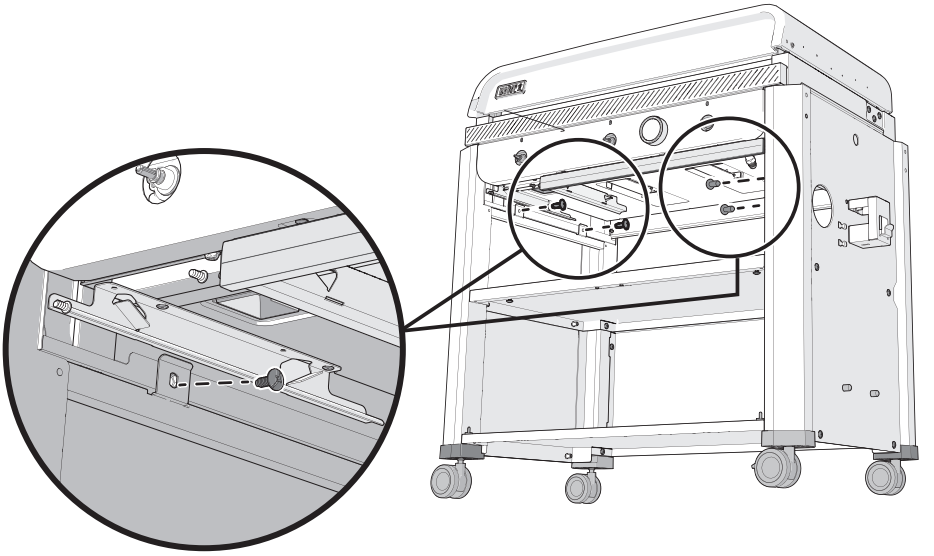

# 13




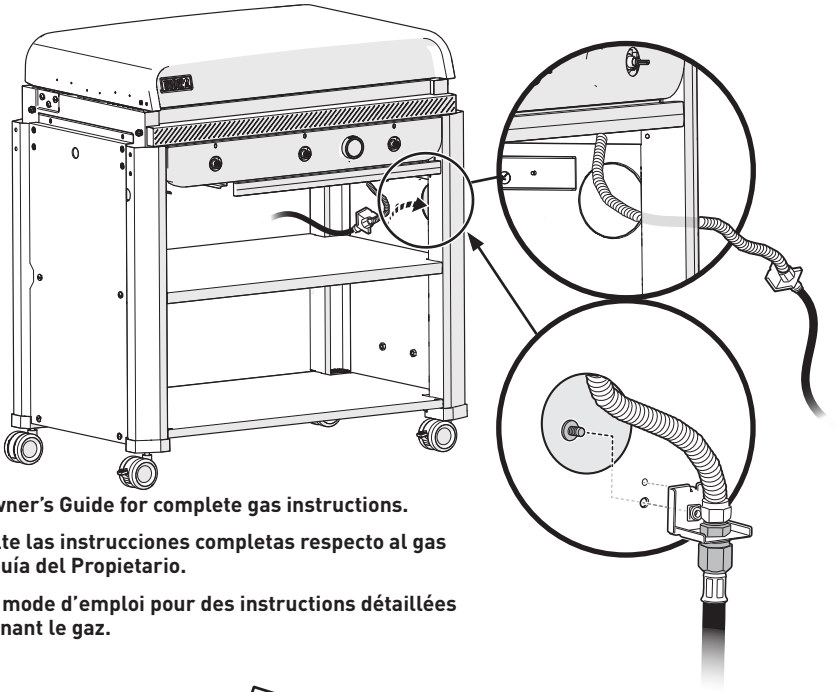

**See Owner's Guide for complete gas instructions.**

**Consulte las instrucciones completas respecto al gas en la Guía del Propietario.**

**Voir le mode d'emploi pour des instructions détaillées concernant le gaz.**

# 14

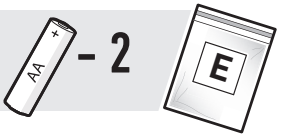


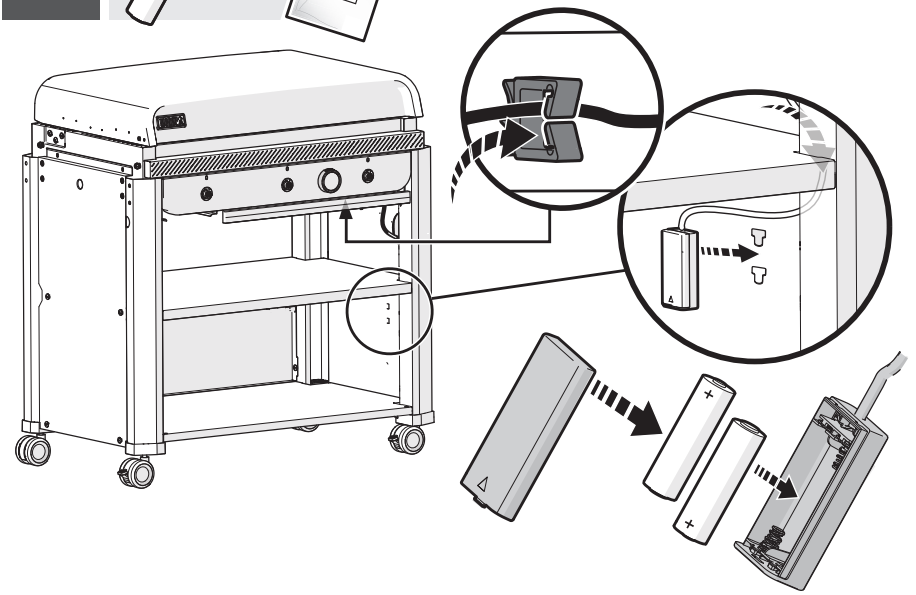

## 15

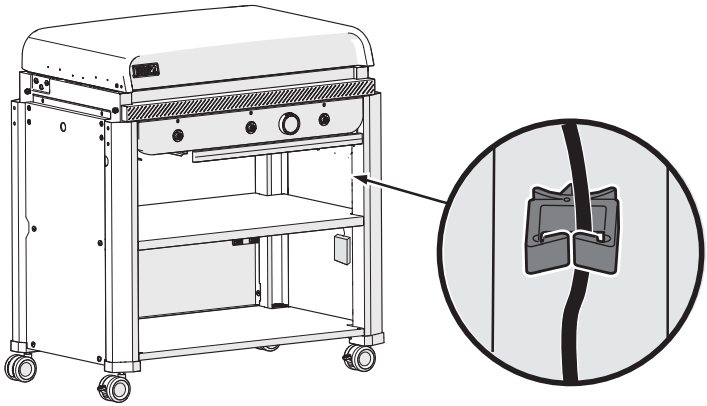

## 16




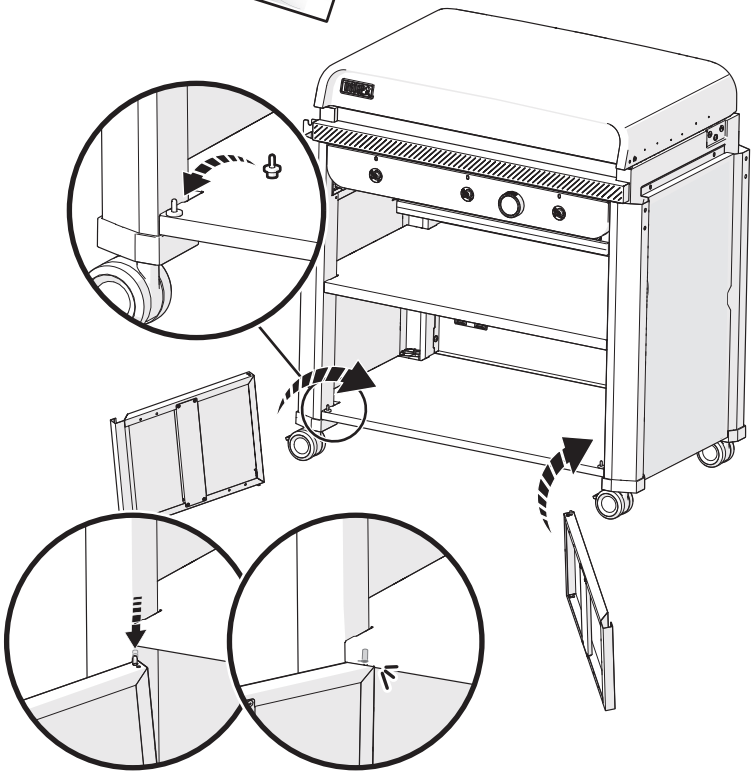

**17** – 4 D

a.

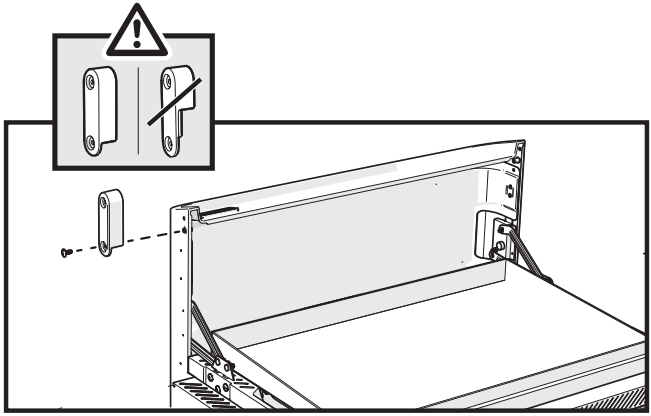

b.

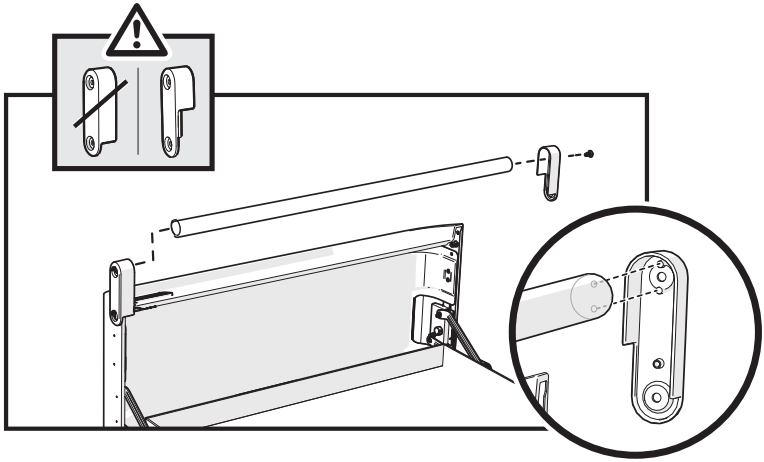

c.

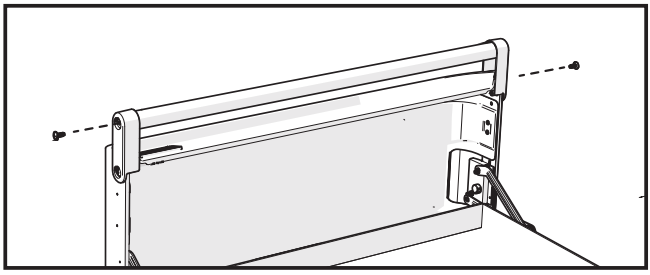

## 18




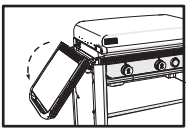

**Finger tighten only.**

**Apretar sólo manualmente.**

**Serrage manuel uniquement.**

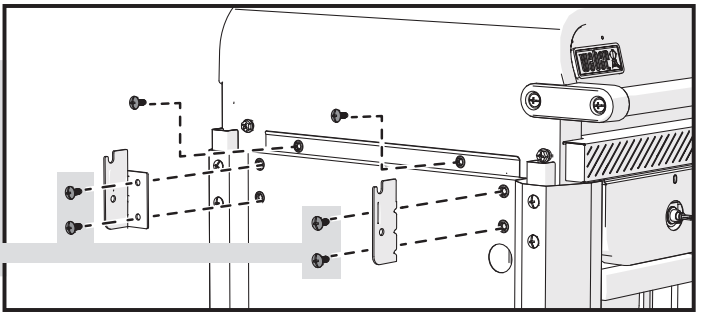

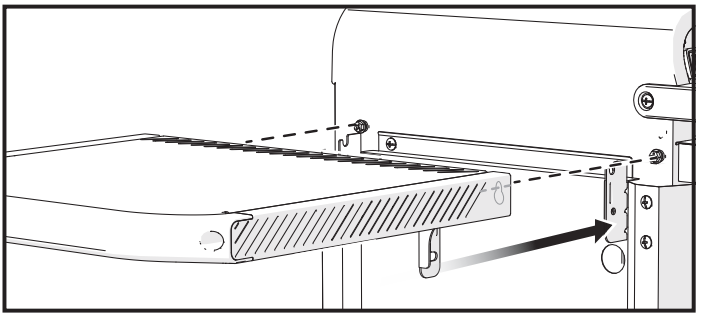

## 19




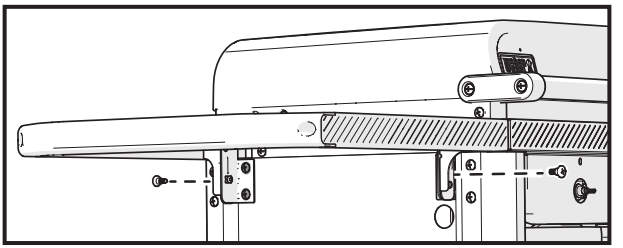

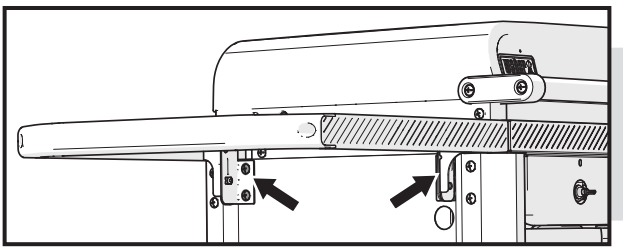

**Fully tighten.**

**Apriete por completo.**

**Serrage complet.**

## 20

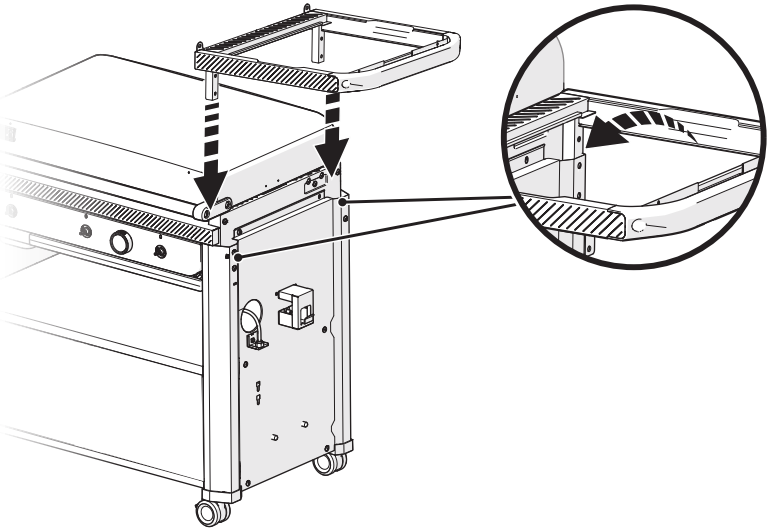

## 21

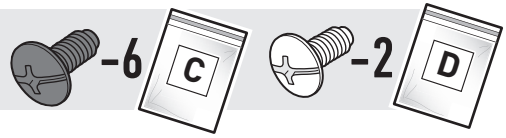


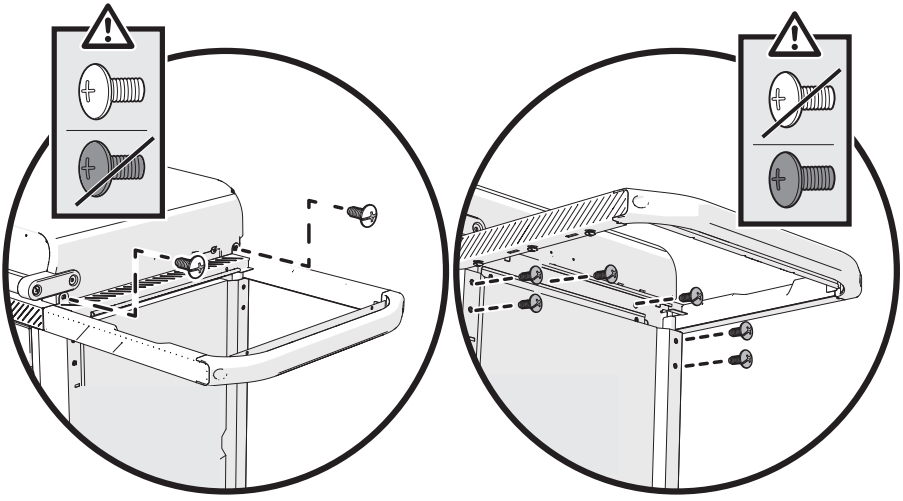

## 22

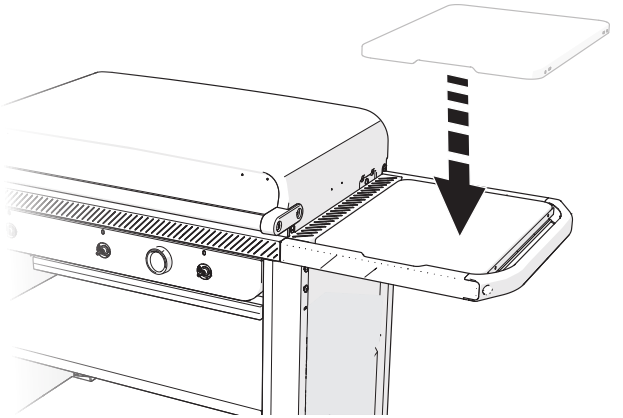

## 23

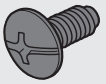





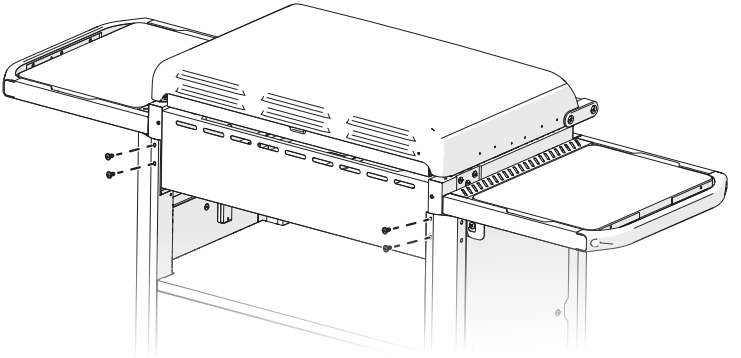

## 24

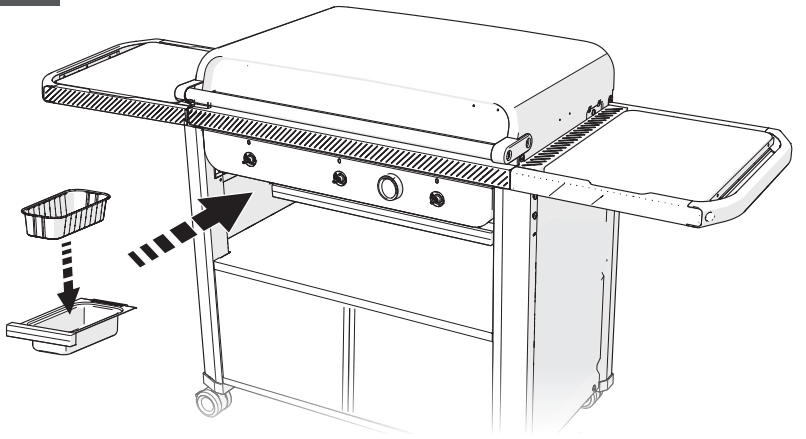

# 25

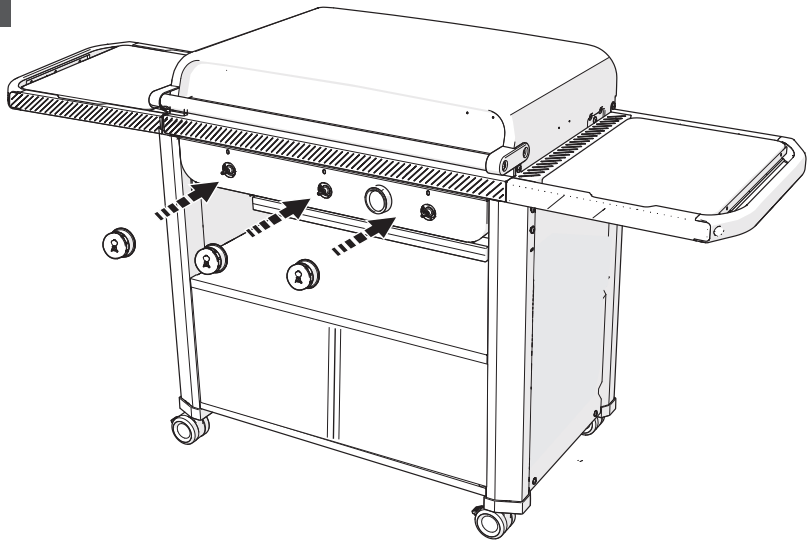

# 26

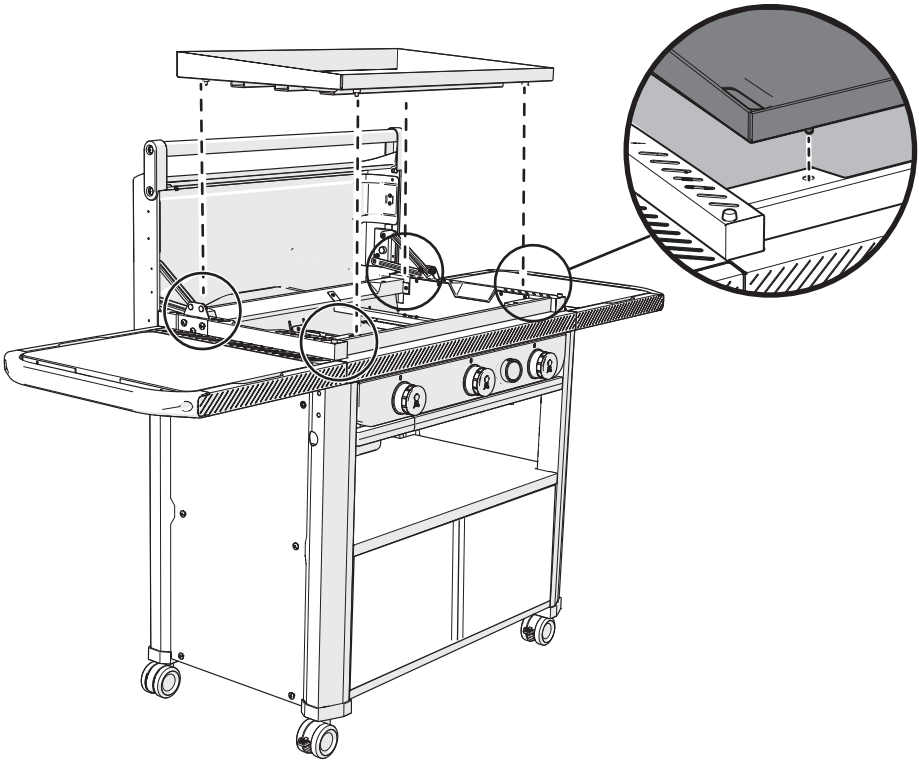

**27**

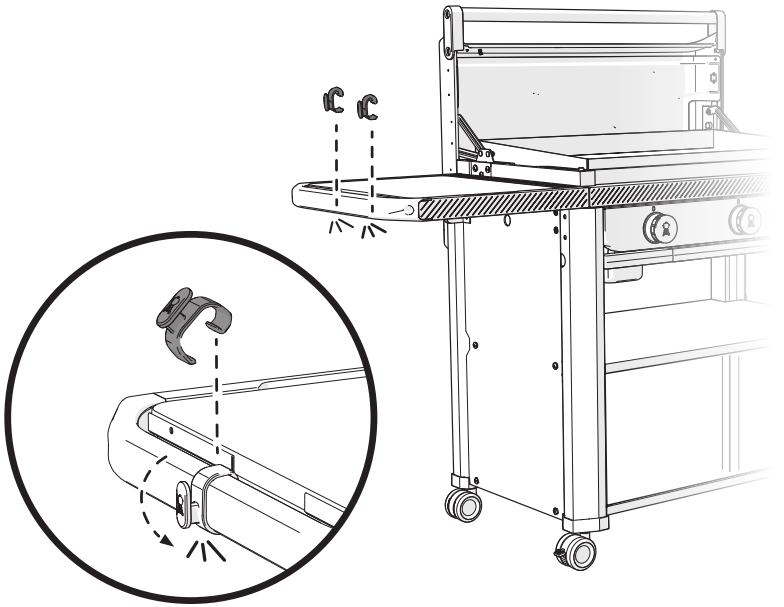

**28**

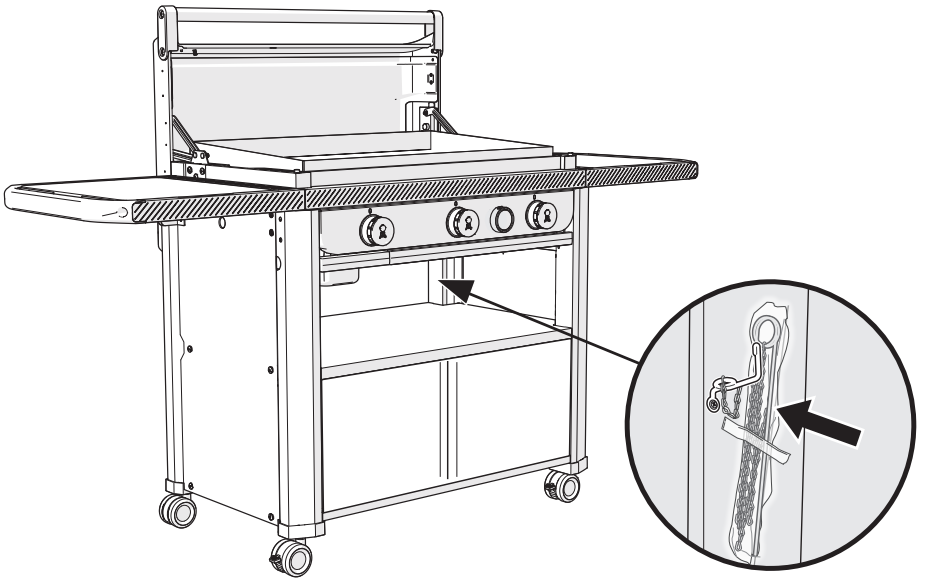

***For select models only.***
***Refer to the Troubleshooting section of your Owner's Guide for match lighting instructions.***

***Solo para modelos seleccionados.***
***Consulte la sección "Resolución de problemas" de la guía del propietario para más información sobre el encendido con un cerillo.***

***Seulement pour certains modèles.***
***Reportez-vous à la section Dépannage du manuel du propriétaire pour les instructions d'allumage avec des allumettes.***

**Remove the Griddle (and LP tank when applicable) to reduce weight when lifting your grill.**
**Follow gas connection instructions in your owner's manual.**

**Retire la plancha (y el tanque de gas LP, si procede) para reducir el peso al levantar el asador.**
**Siga las instrucciones de conexión del suministro de gas descritas en el manual del usuario.**

**Retirez la plancha (et la bouteille de propane liquide le cas échéant) pour réduire le poids lorsque vous soulevez votre barbecue.**
**Suivez les directives de raccordement au gaz de votre manuel du propriétaire.**

a.

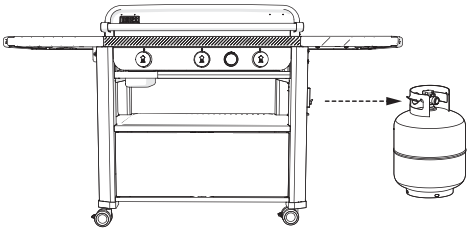

b.

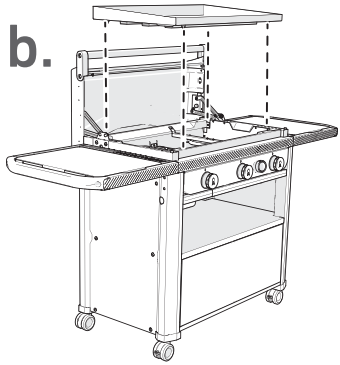

c.

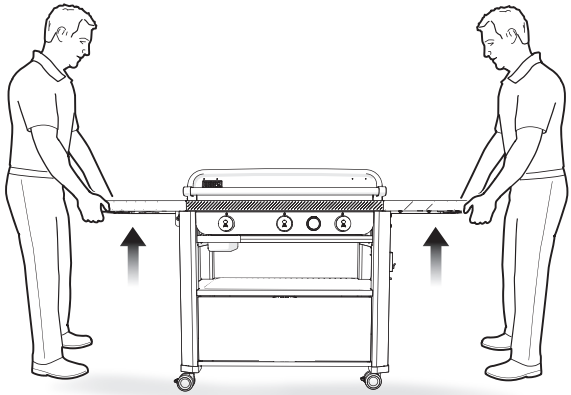

**Grills are compatible with Weber Works accessory products.**

**Asadores compatibles con accesorios Weber Works.**

**Les barbecues sont compatibles avec les accessoires Weber Works.**

⚠ **Make sure all parts are assembled and all hardware is tightened before operating your grill.**

⚠ **Antes de usar el asador, asegúrese de que todas las partes estén armadas y apretadas.**

⚠ **Assurez-vous que toutes les pièces sont assemblées et que tous les éléments de fixation sont bien serrés avant d'utiliser votre barbecue.**

## REGISTER TODAY.

Register your grill to receive exclusive WEBER content that is sure to make you the ultimate backyard hero.

## REGÍSTRATE HOY.

Registra tu asador y recibe contenidos WEBER exclusivos que seguro te convertirán en el héroe definitivo de cualquier reunión.

## ENREGISTREZ-LE AUJOURD'HUI.

Enregistrez votre barbecue pour recevoir du contenu WEBER exclusif qui fera de vous le maître incontesté de la cuisson à l'extérieur.



U.S./EE. UU./États-Unis:
1-800-446-1071



Mexico/México/Mexique :
01 800 0093237



Canada/Canadá/Canada :
1-800-446-1071

© 2023 Designed and engineered by Weber-Stephen Products LLC,
1415 S. Roselle Road, Palatine, Illinois 60067 USA.
www.weber.com