NEXGRILL®

Assembly Instructions
Consignes pour l'assemblage
Instrucciones de Ensamblaje

19001100A0

Table of Contents / Mesures de sécurité / Índice

Package Parts List	2	Liste des pièces de l'emballage	2	Lista de contenido del paquete.....	2
Exploded view	5	Vue éclatée	5	Vista en detalle	5
Tools Needed	6	Outillage Requis....	6	Herramientas necesarias ...	6
Hardware Pack List	6	Liste des vis de l'emballage	6	Lista de tornillos del paquete	6
Assembly Instructions ...	7	Consignes pour l'assemblage.....	7	Instrucciones de montaje	7

720/730-1117

FOR OUTDOOR USE ONLY
POUR USAGE EXTÉRIEUR SEULEMENT
PARA EXTERIOR SÓLAMENTE

Package Parts List / Liste des pièces de l'emballage / Lista de contenido del paquete

1

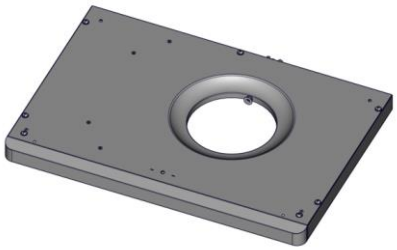

2 x2

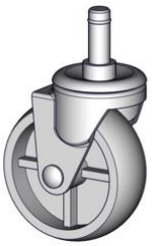

3 x2

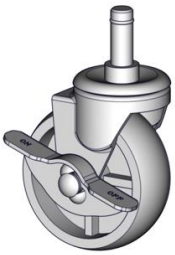

4

5

6

7

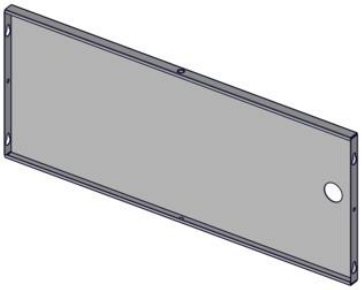

8

9

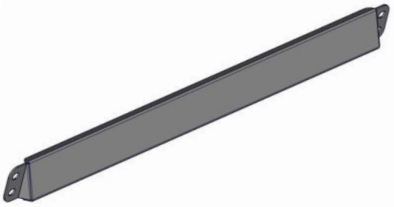

10

Package Parts List / Liste des pièces de l'emballage / Lista de contenido del paquete

11

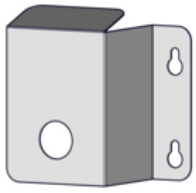

12 x2

13

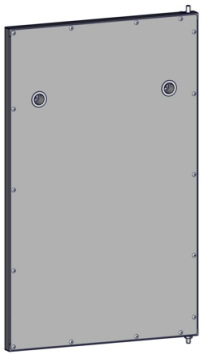

14

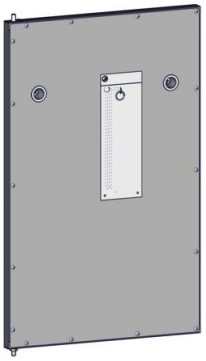

15

16

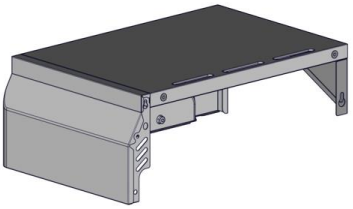

17

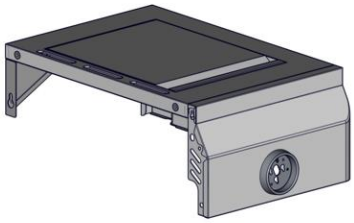

18

19

20

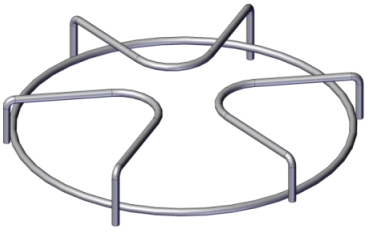

Package Parts List / Liste des pièces de l'emballage / Lista de contenido del paquete

21 x5

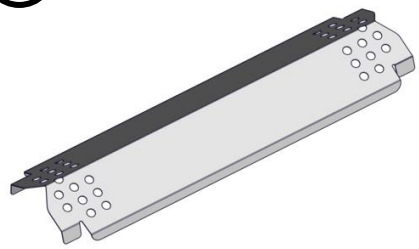

22 x2

23

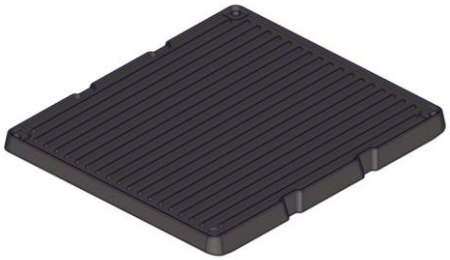

24

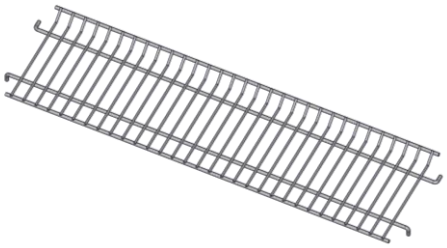

25

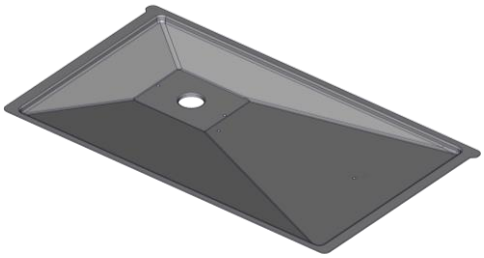

26

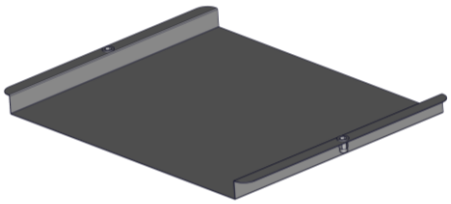

27

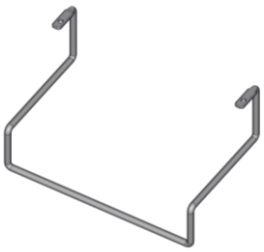

28

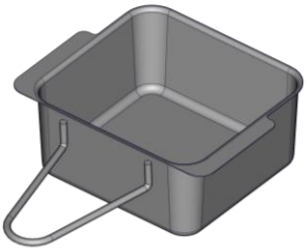

29

Exploded View / Vue éclatée / Vista en detalle

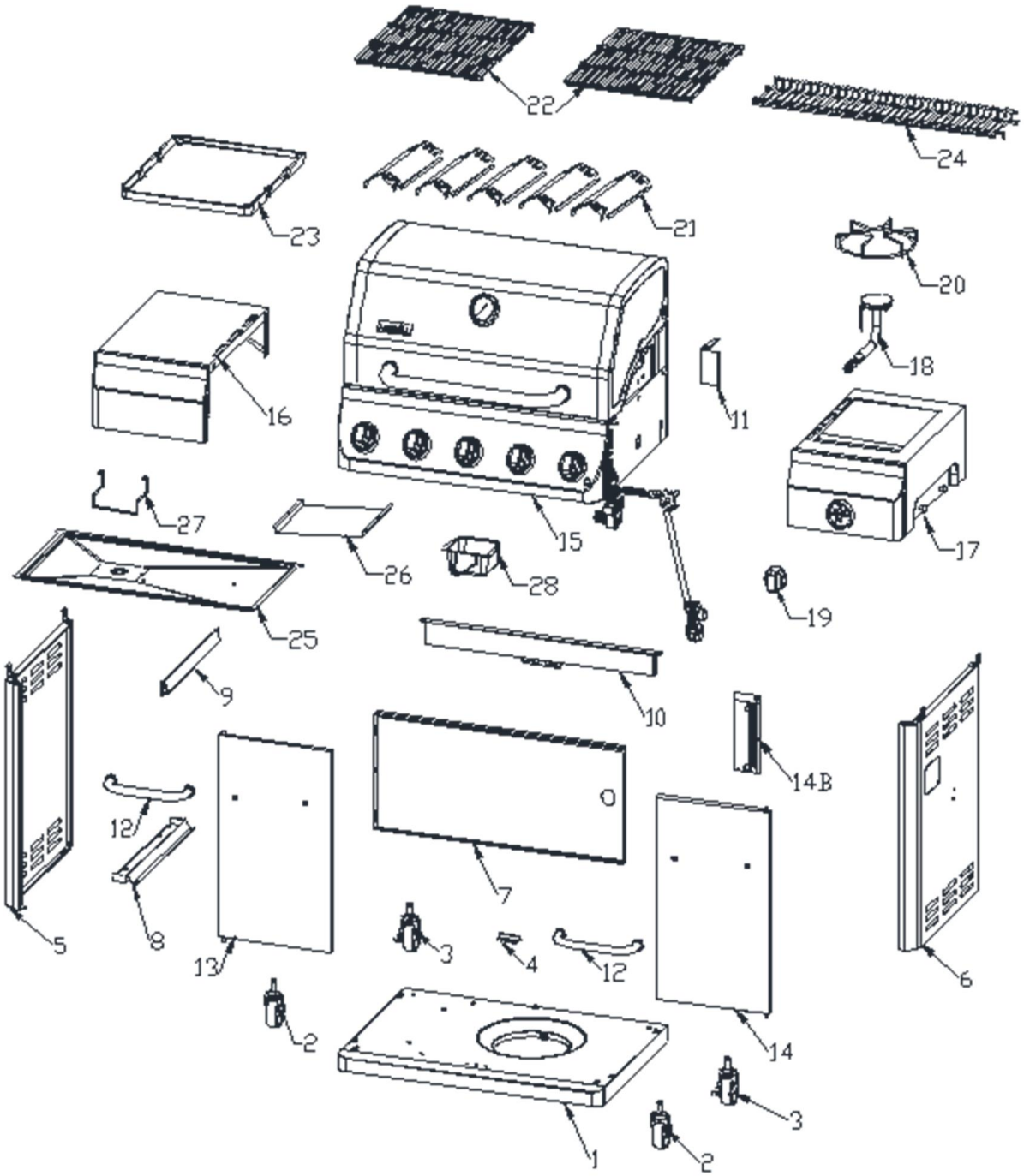

Tools Needed / Outillage Requis / Herramientas necesarias

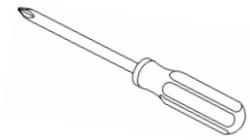

Some parts come with screws pre-installed.
Loosen and tighten for final assembly.

Certaines pièces sont livrées avec les vis pré-installées.
Desserrez et resserrez pour l'assemblage final.

Algunas partes vienen con los tornillos pre-instalados.
Afloje y apriete para el ensamble final.

Hardware Pack List / Liste des vis de l'emballage / Lista de tornillos del paquete

Truss Head Screw
Vis cruciforme
Tornillo de cabeza ovalada
1/4 - 20 x 5/8“

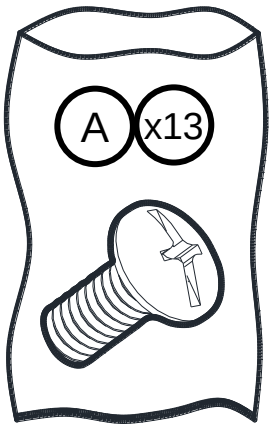

Truss Head Screw
Vis cruciforme
Tornillo de cabeza ovalada
5/32 - 32 x 3/8 "

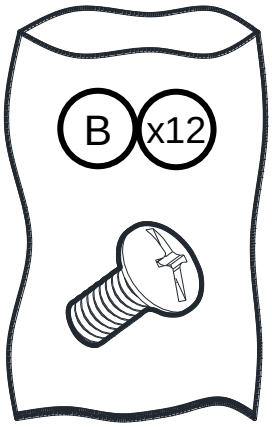

Flat Washer
Rondelle plate
Arandela plana
1/4“

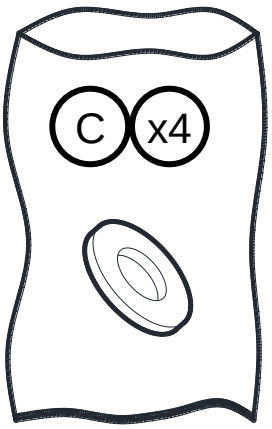

Flat Washer
Rondelle plate
Arandela plana
5/32“

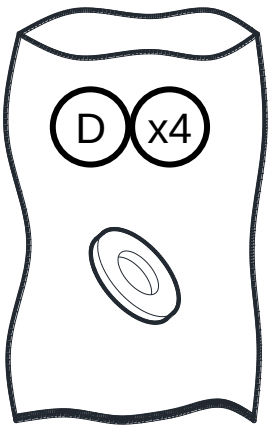

Assembly Instructions / Consignes pour l'assemblage / Instrucciones de montaje

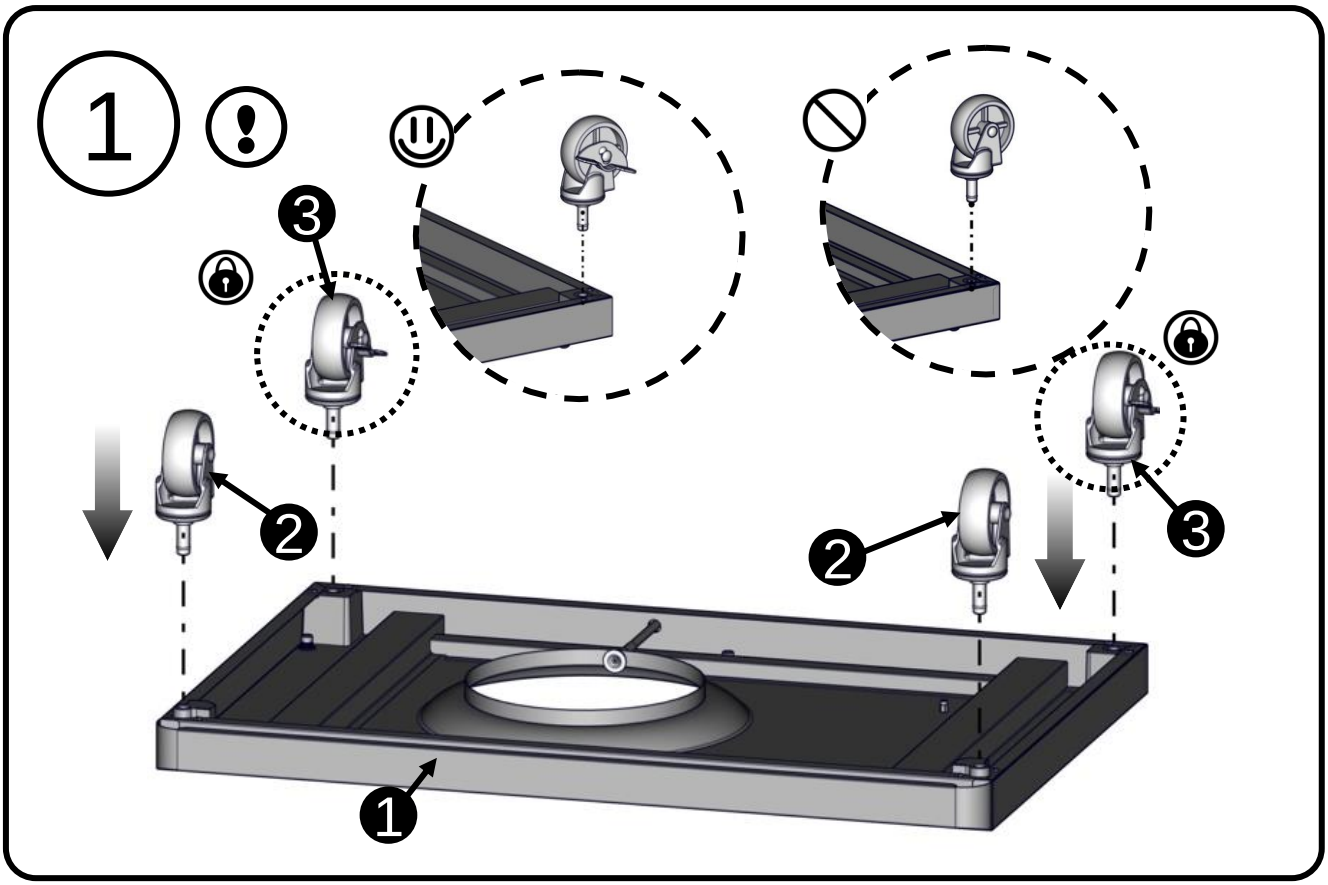

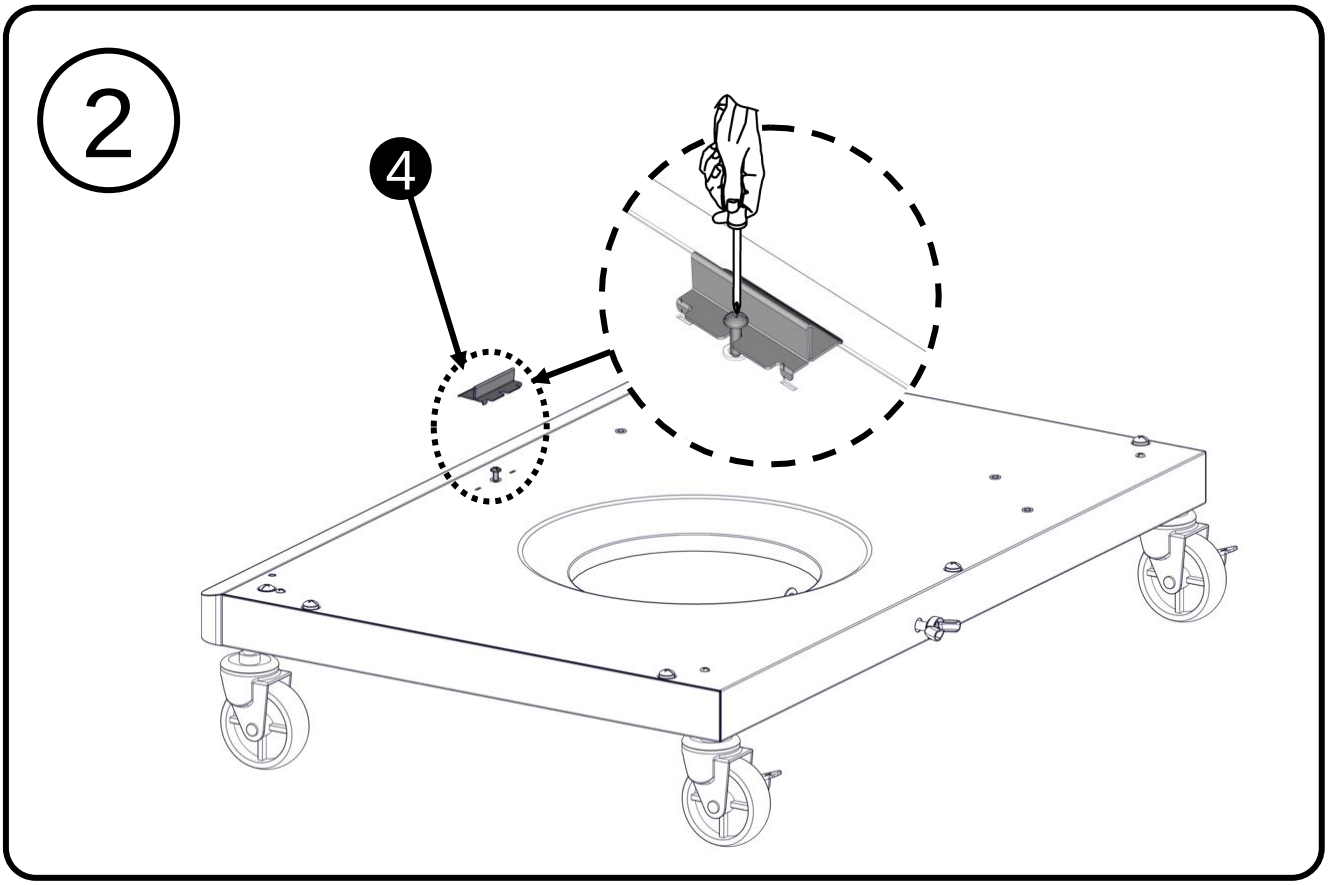

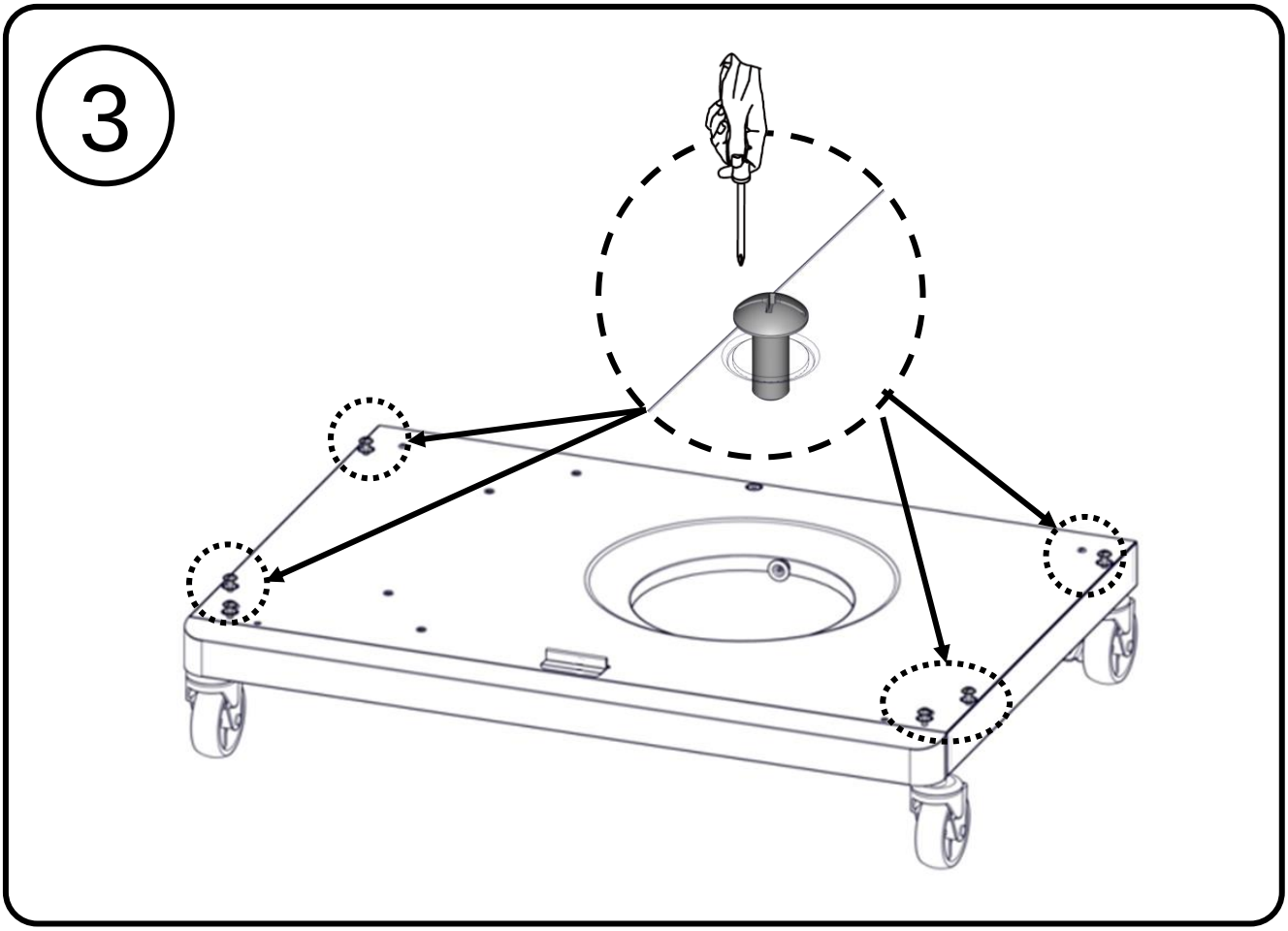
3

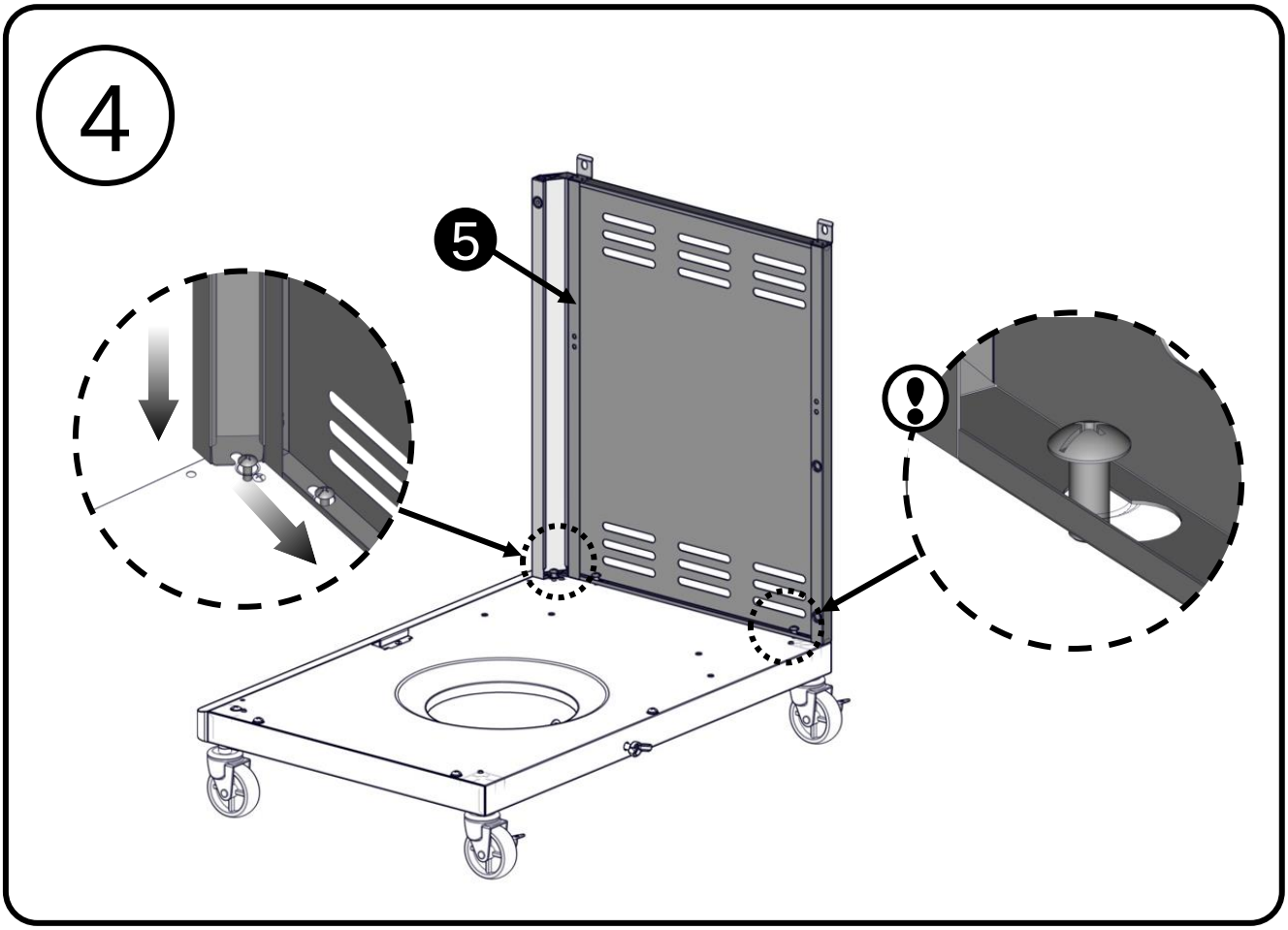
4
5

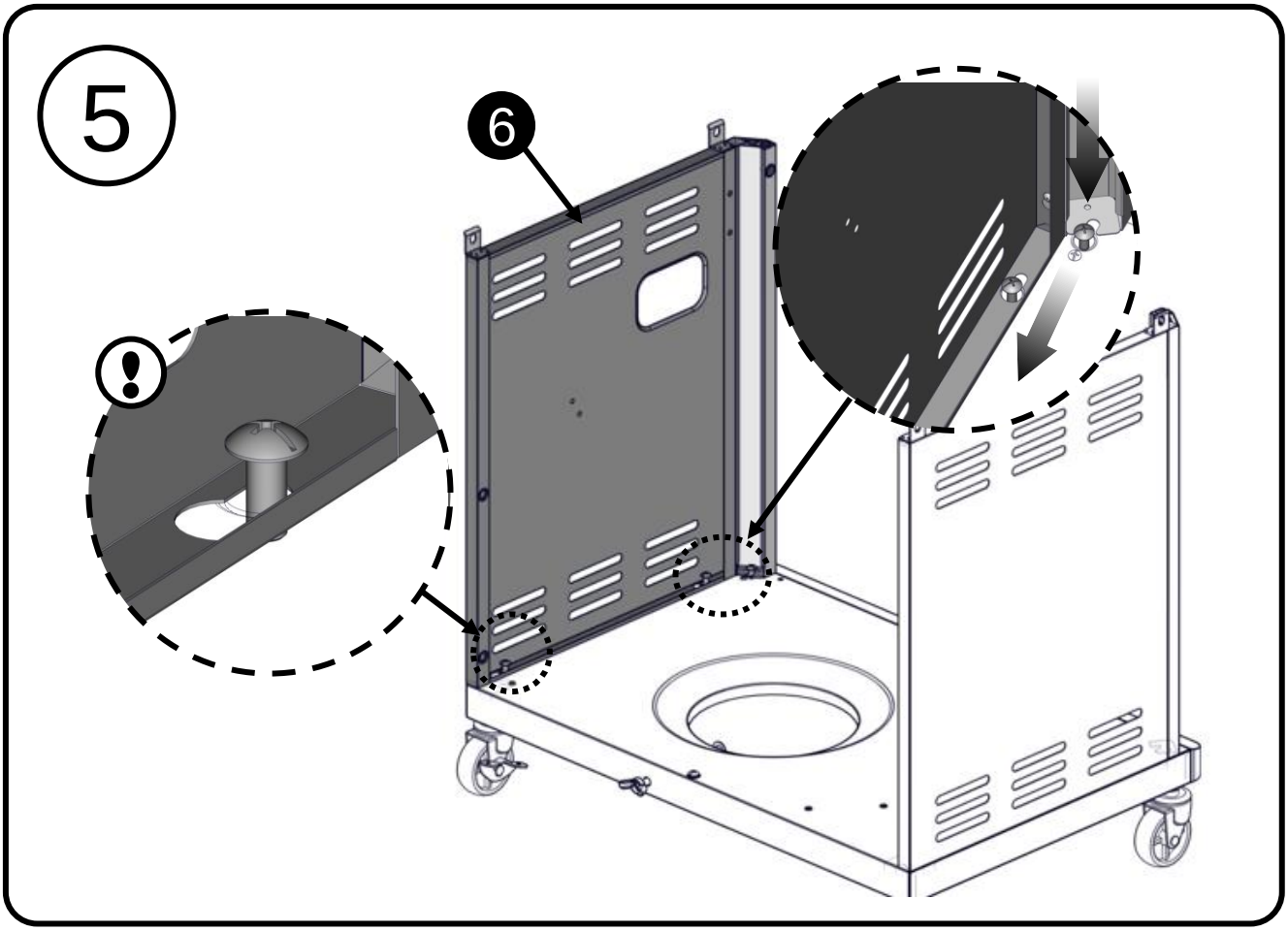
5
6

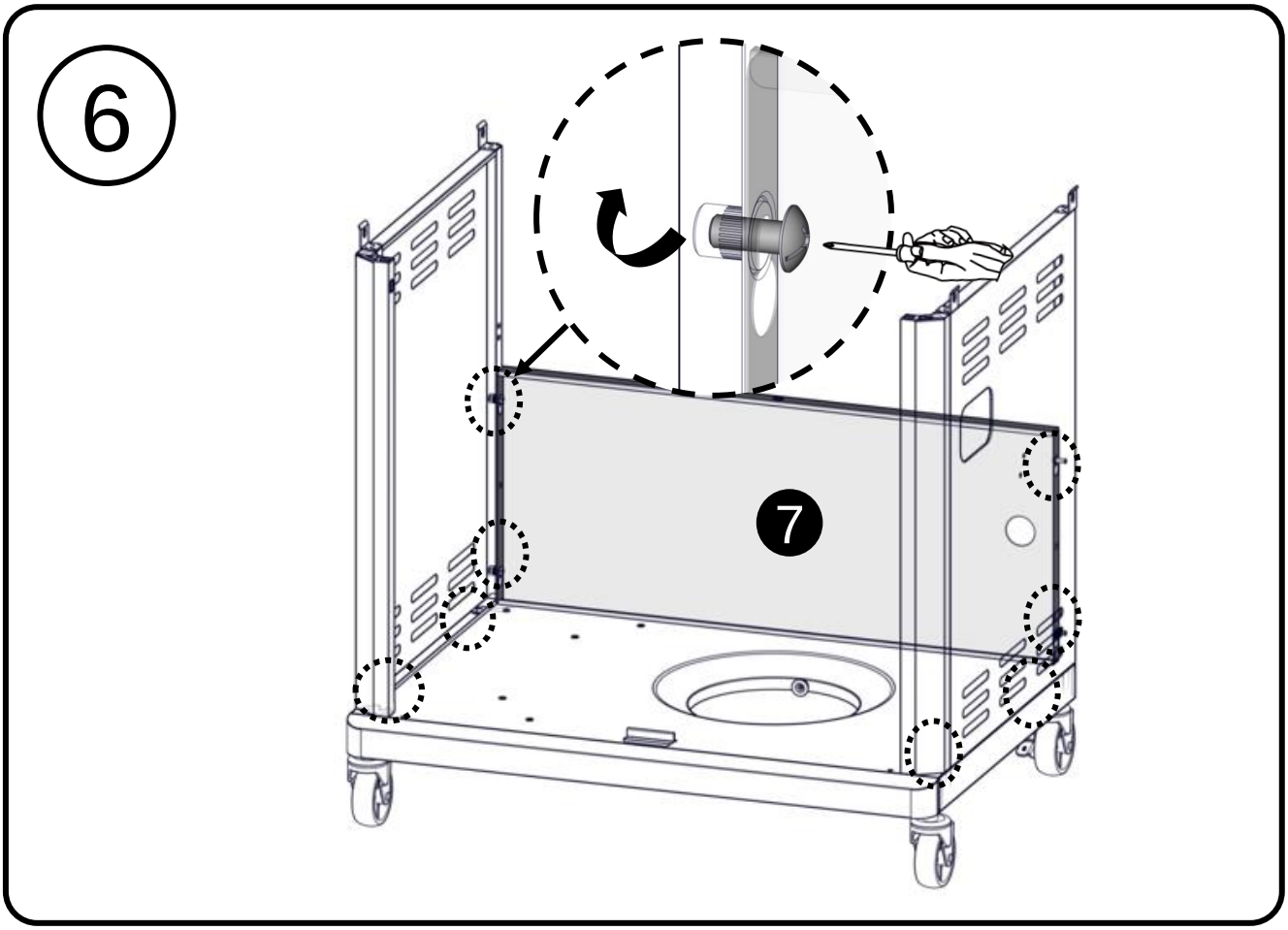
6
7

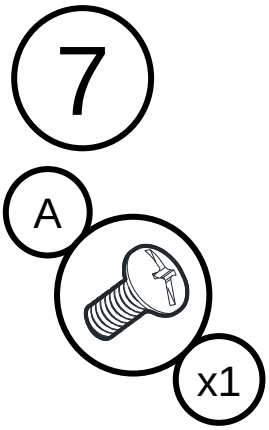
7
A
x1

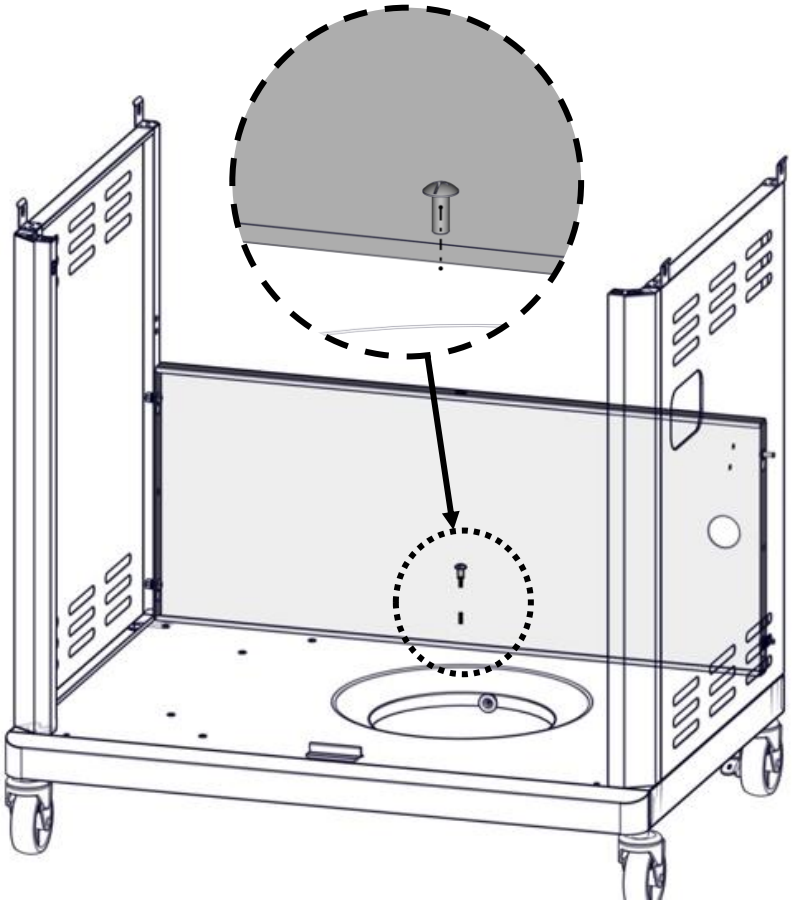

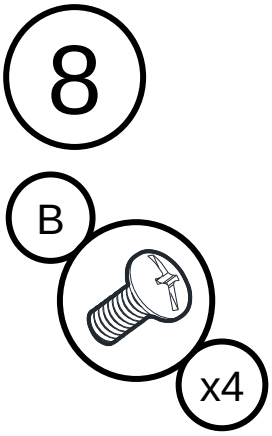
8
B
x4

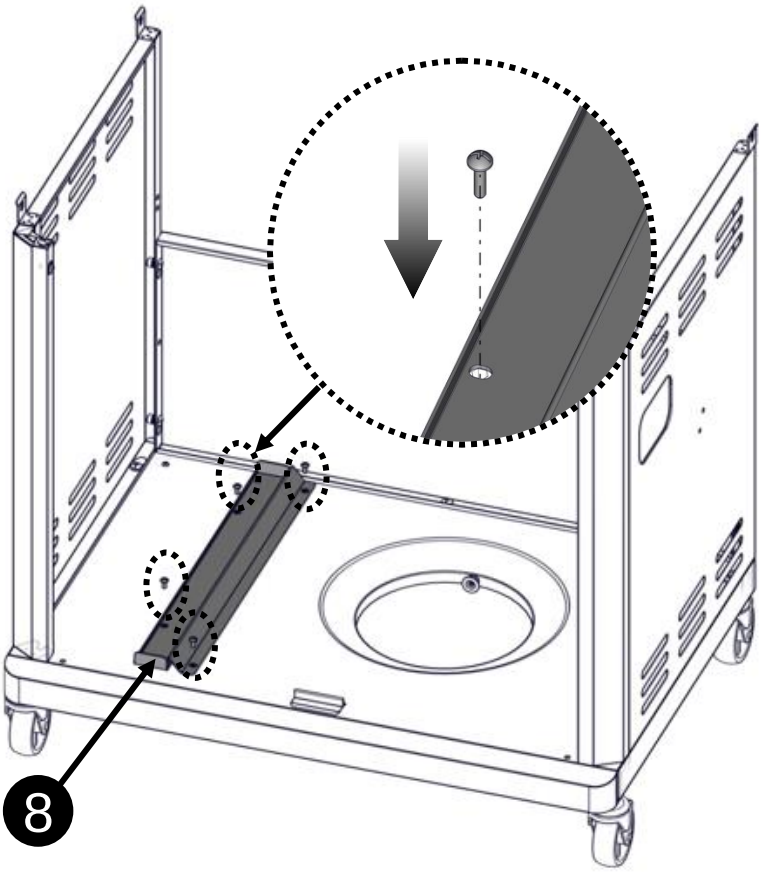
8

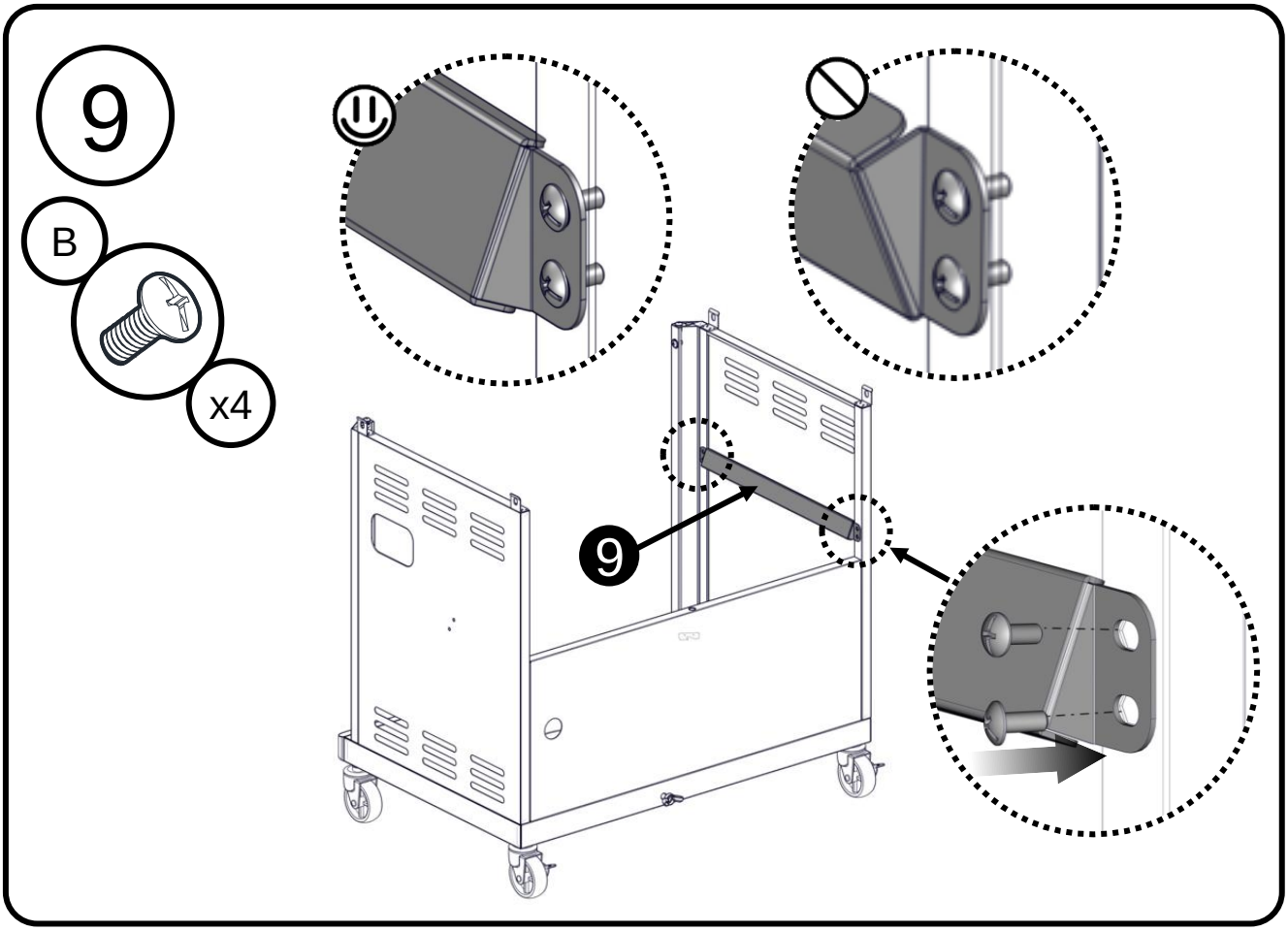
9
B
x4
9

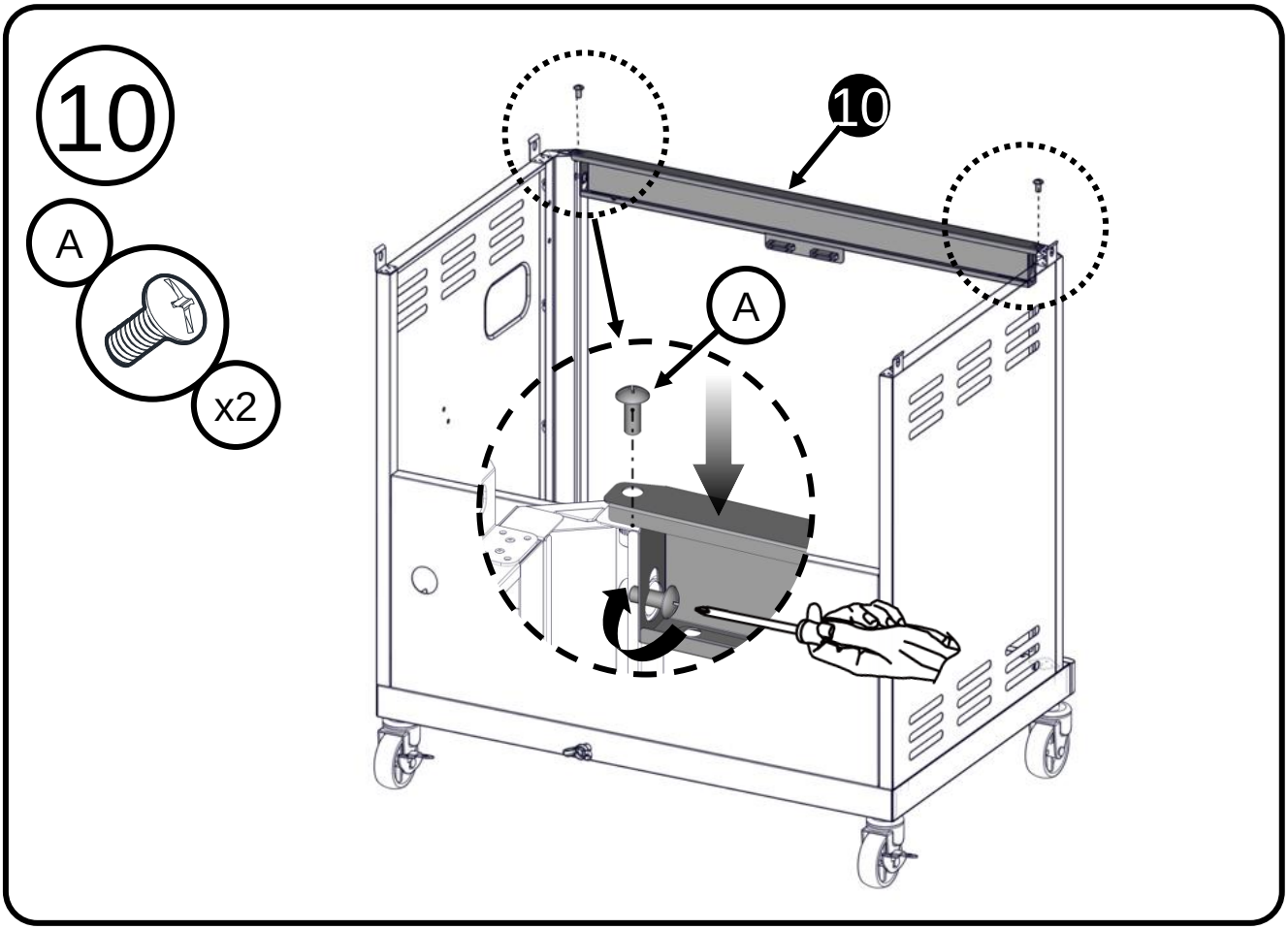
10
A
x2
10
A

11

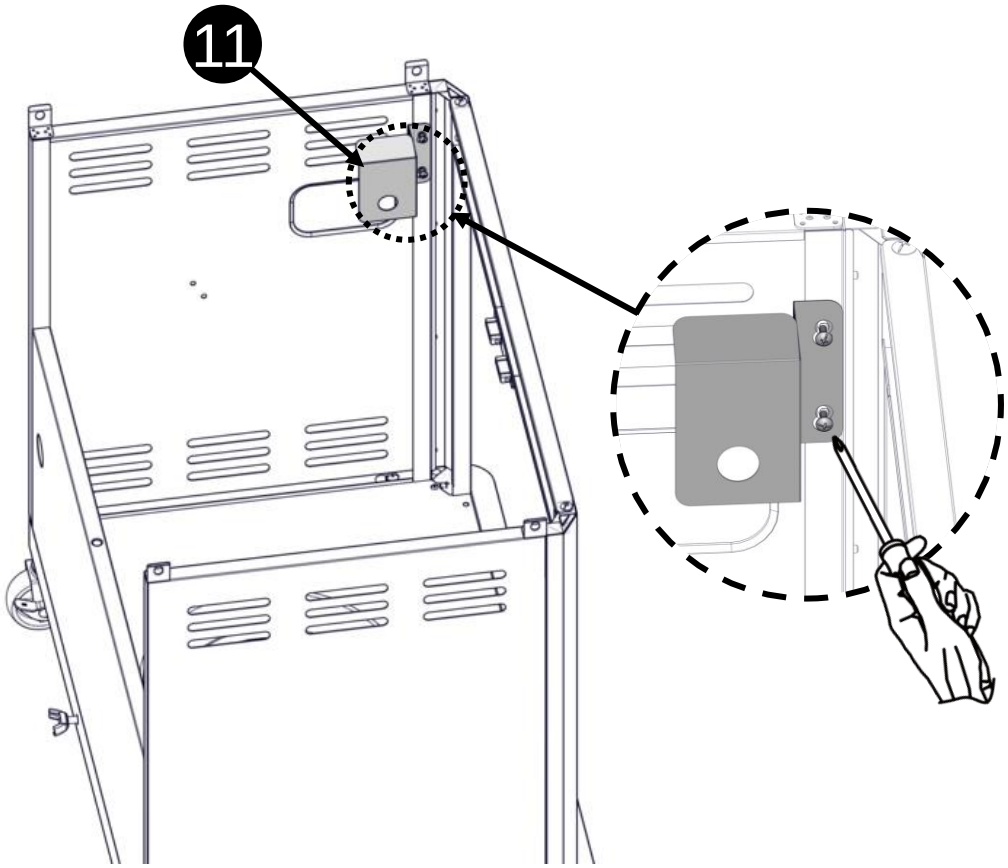

12

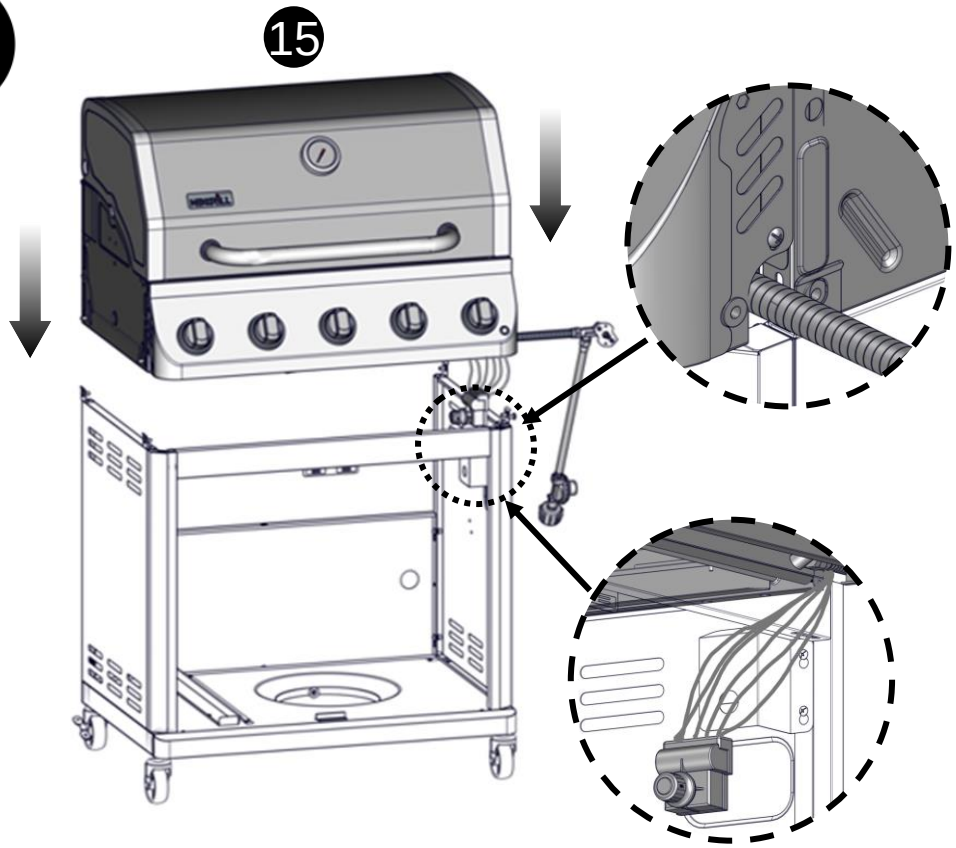

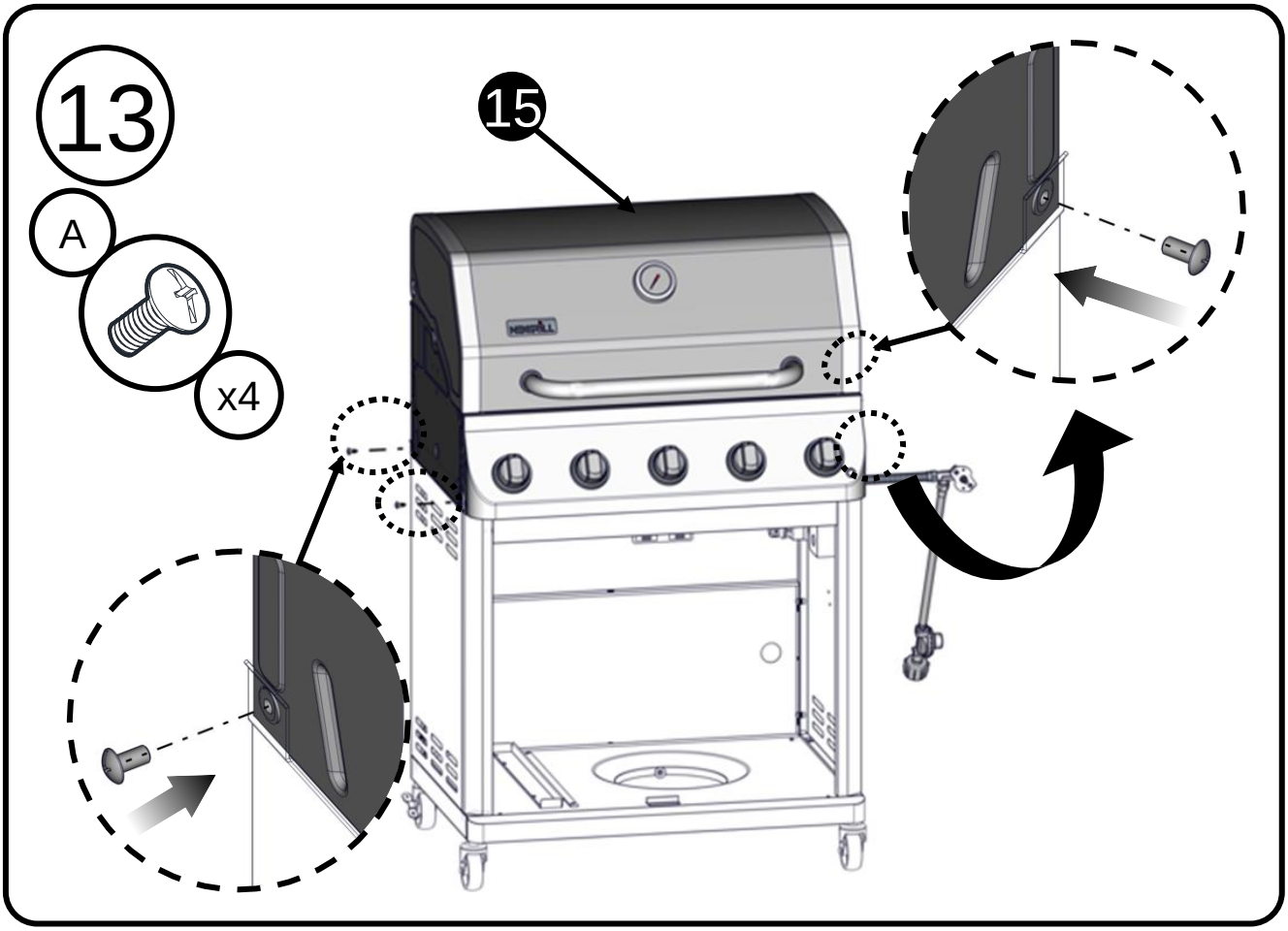
13
A
x4
15

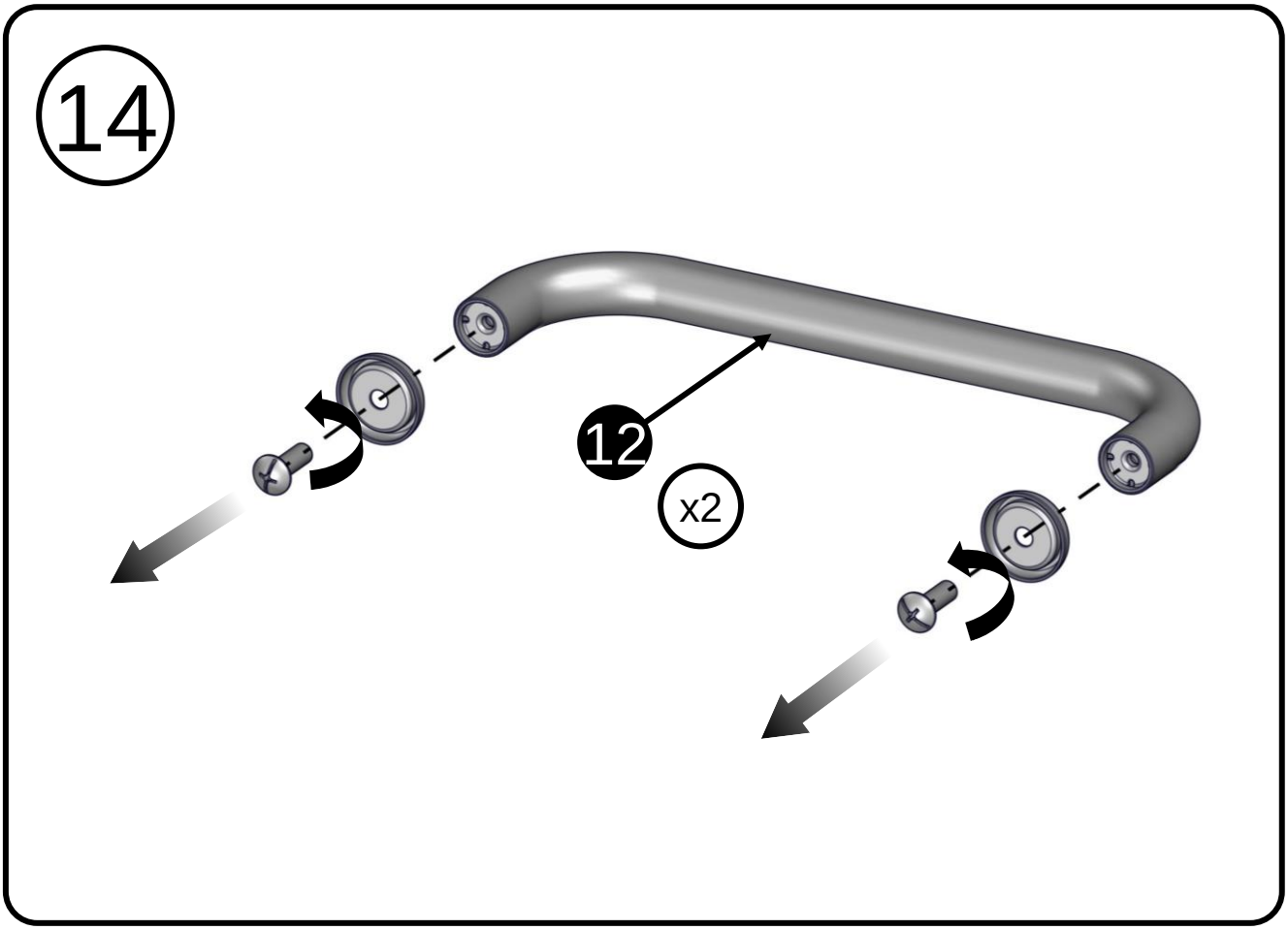
14
12
x2

15

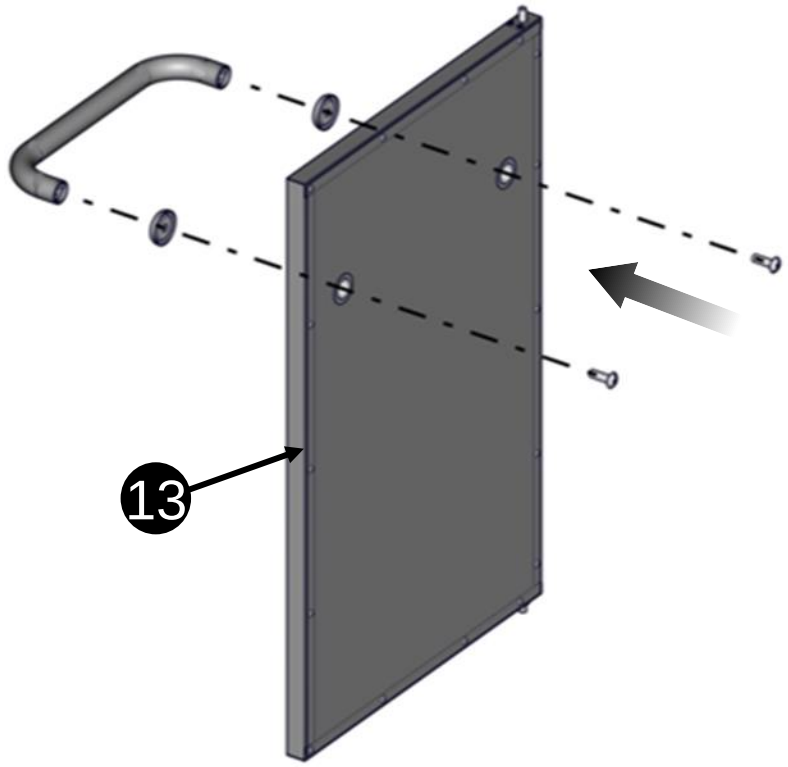

16

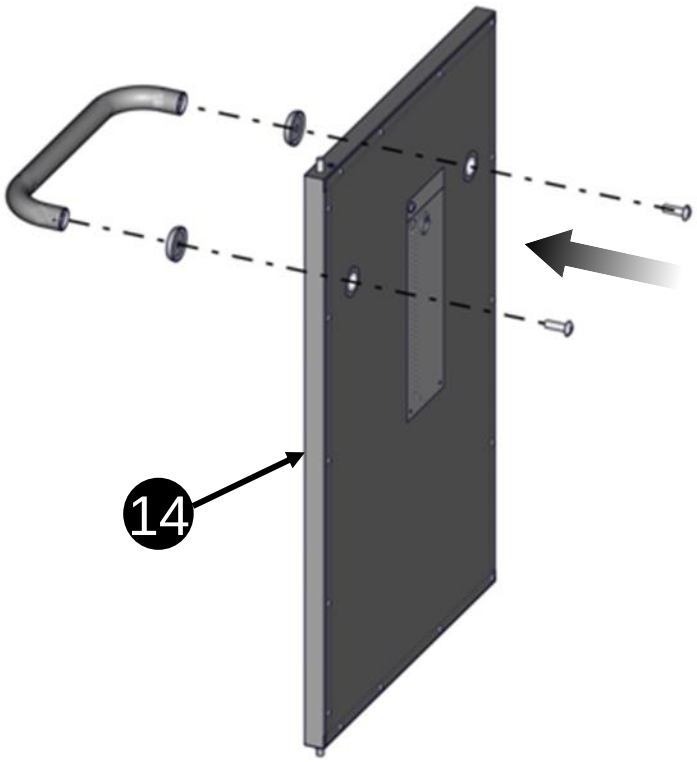

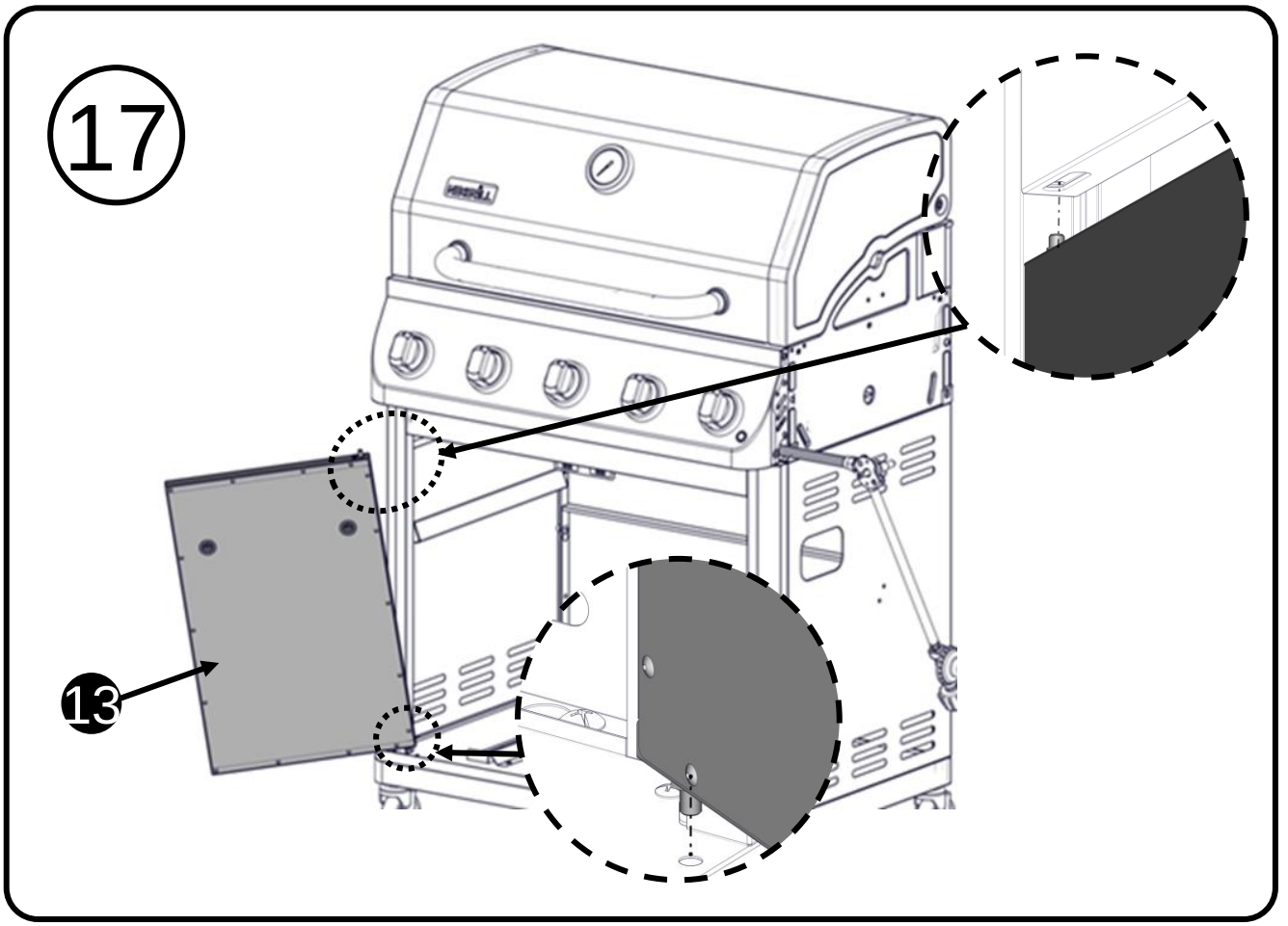
17
13

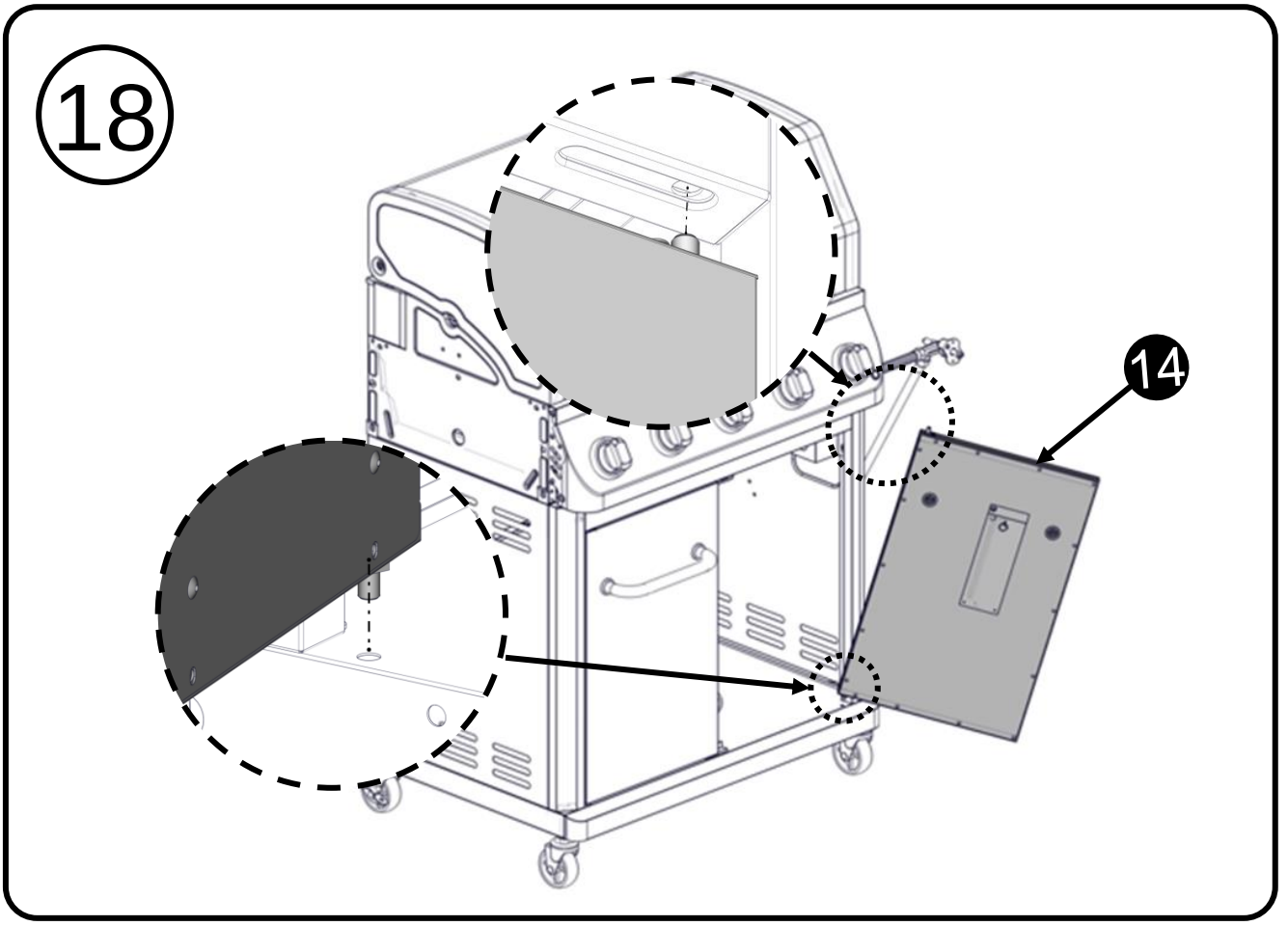
18
14

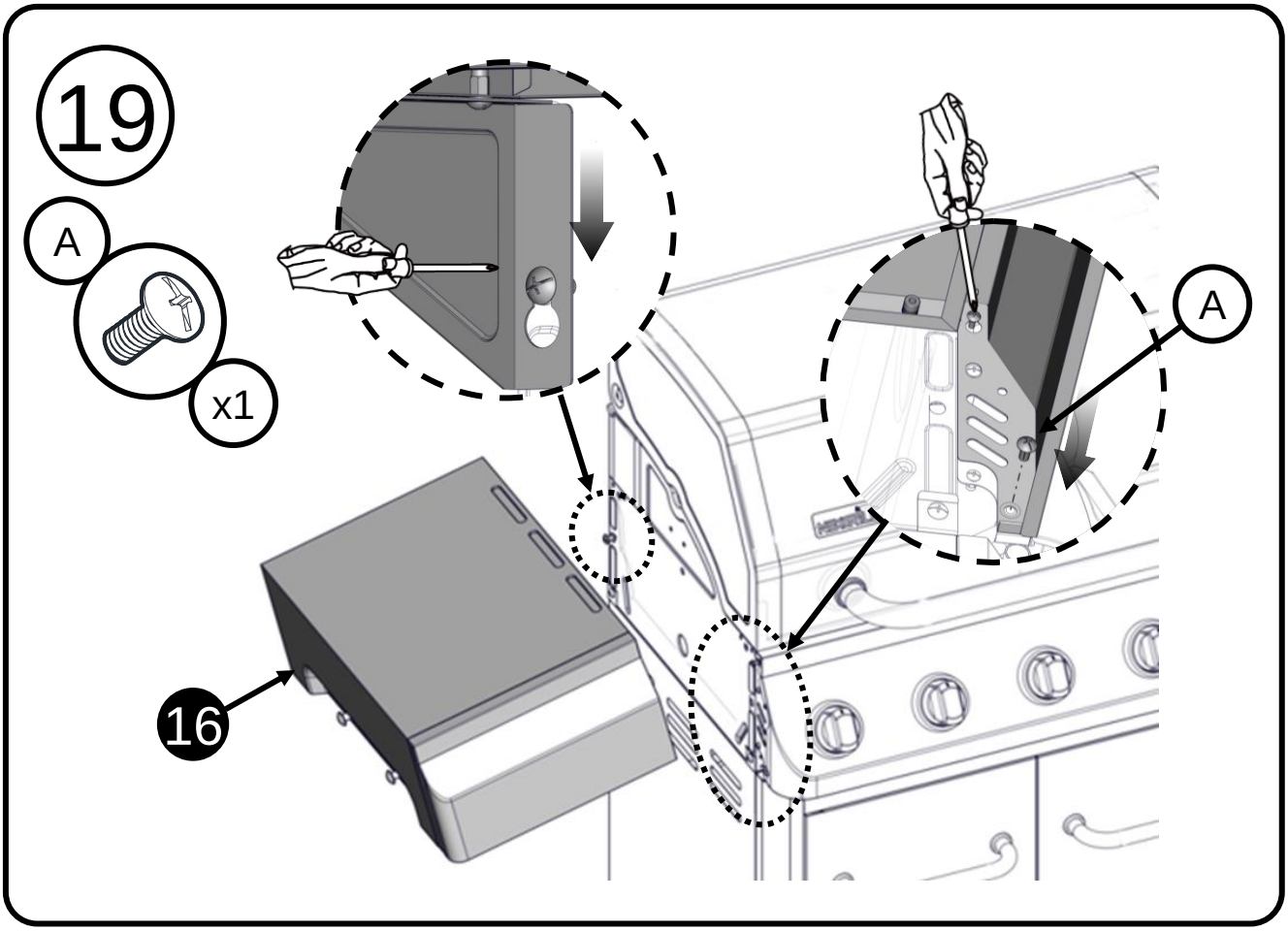
19
A
x1
A
16

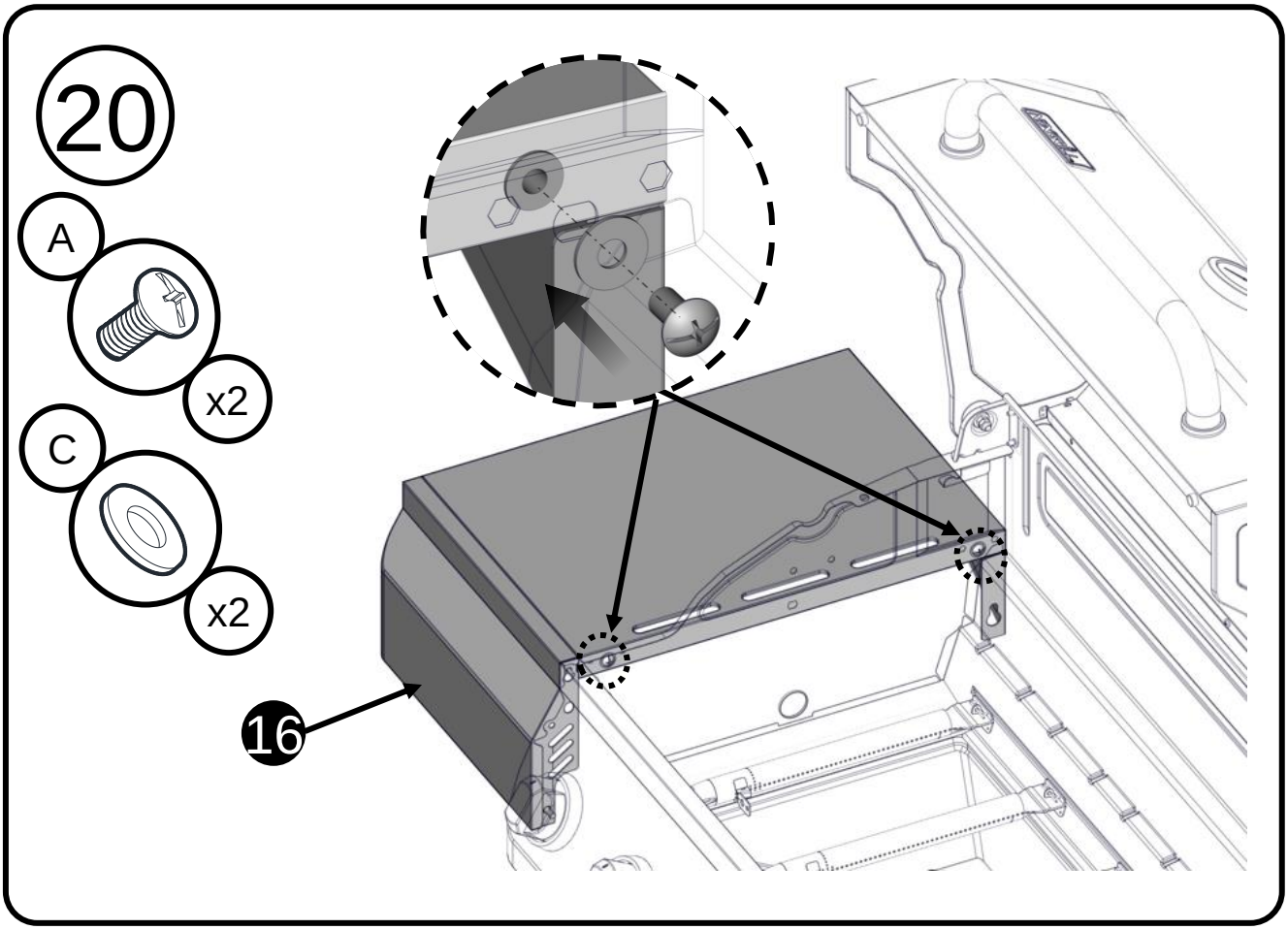
20
A
x2
C
x2
16

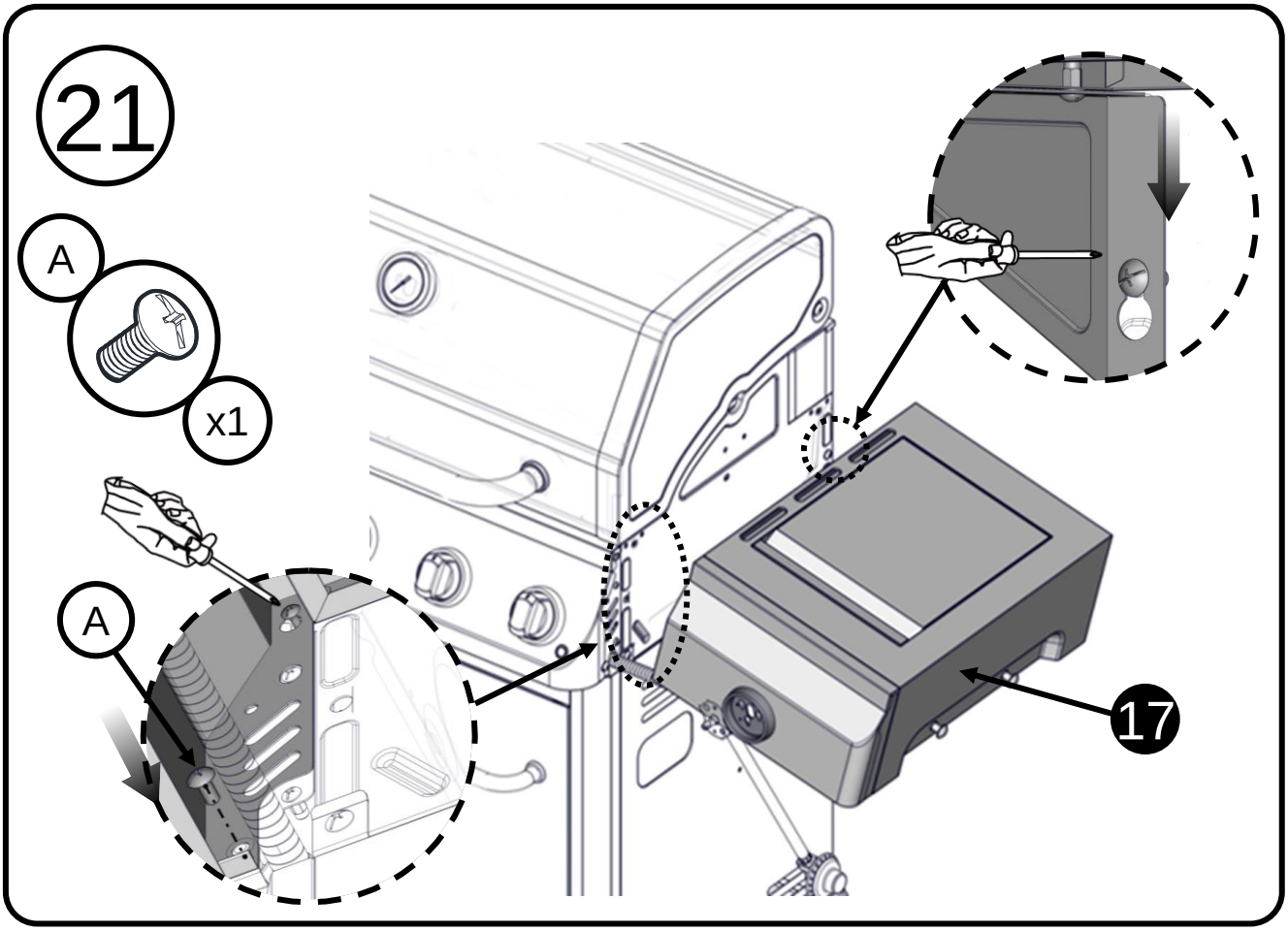
21
A
x1
A
17

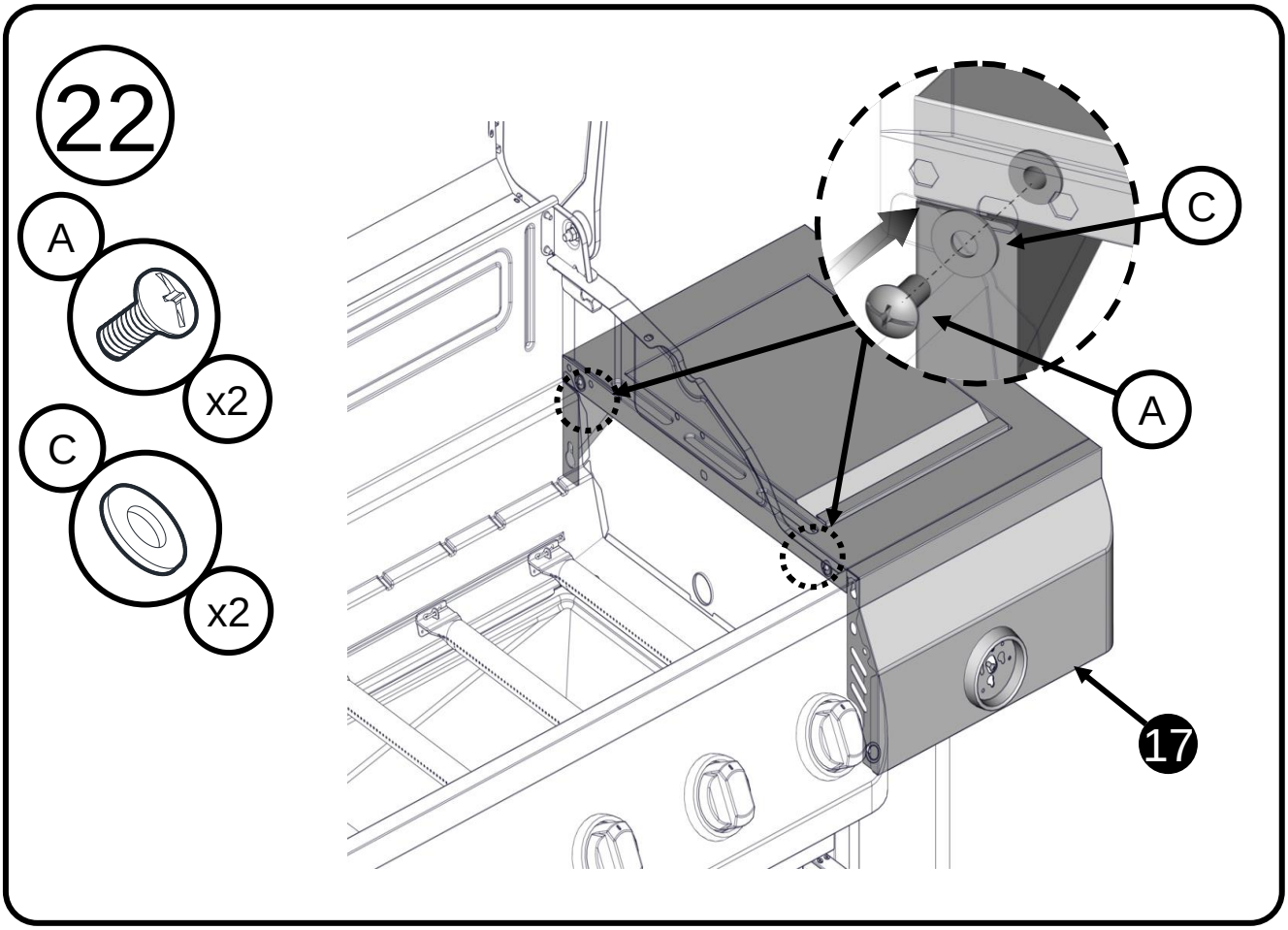
22
A
x2
C
x2
C
A
17

23

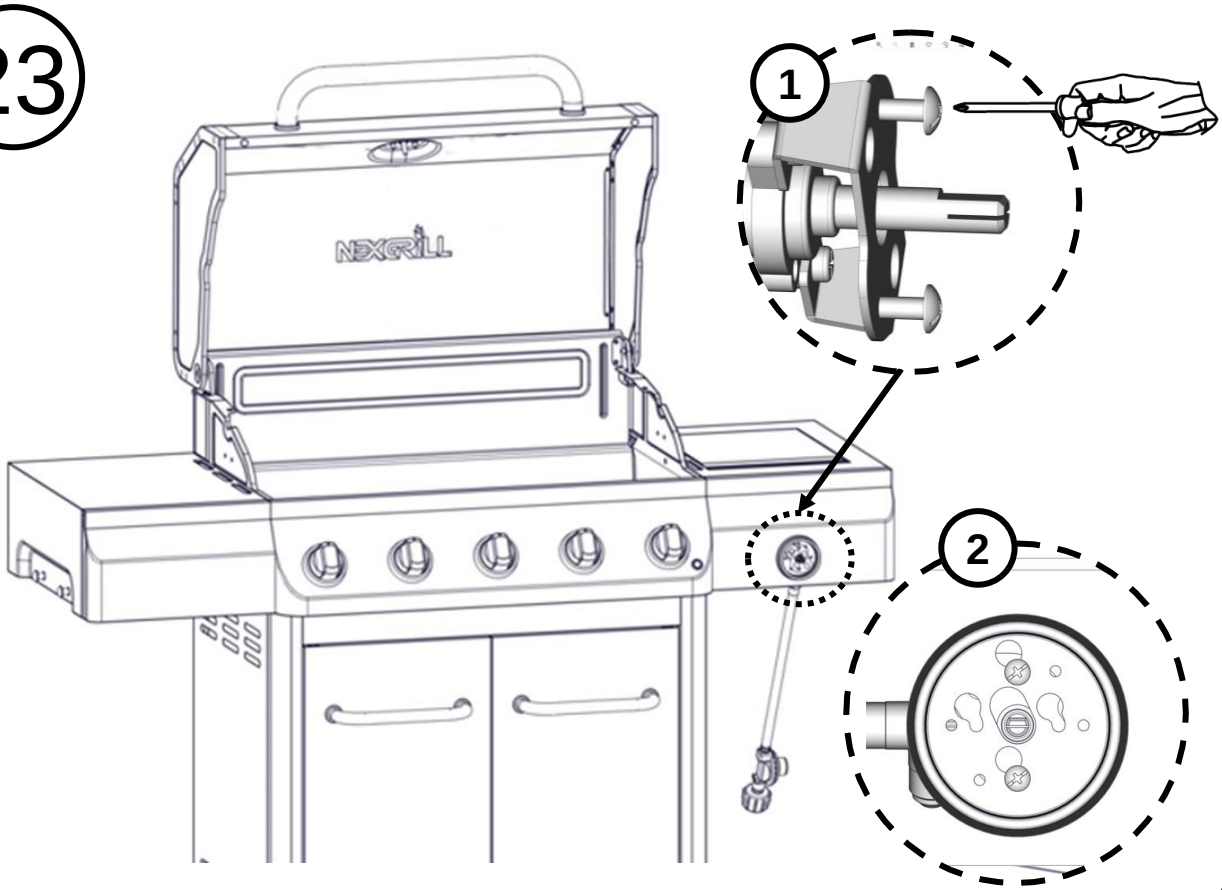

24

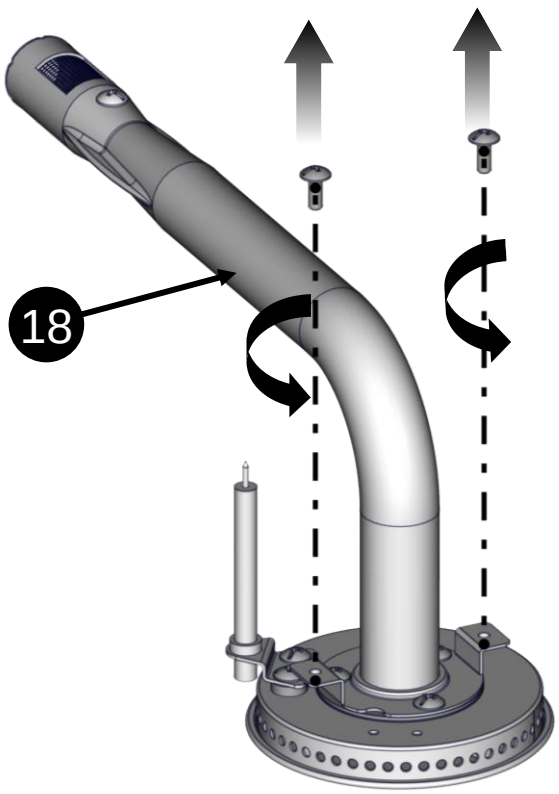

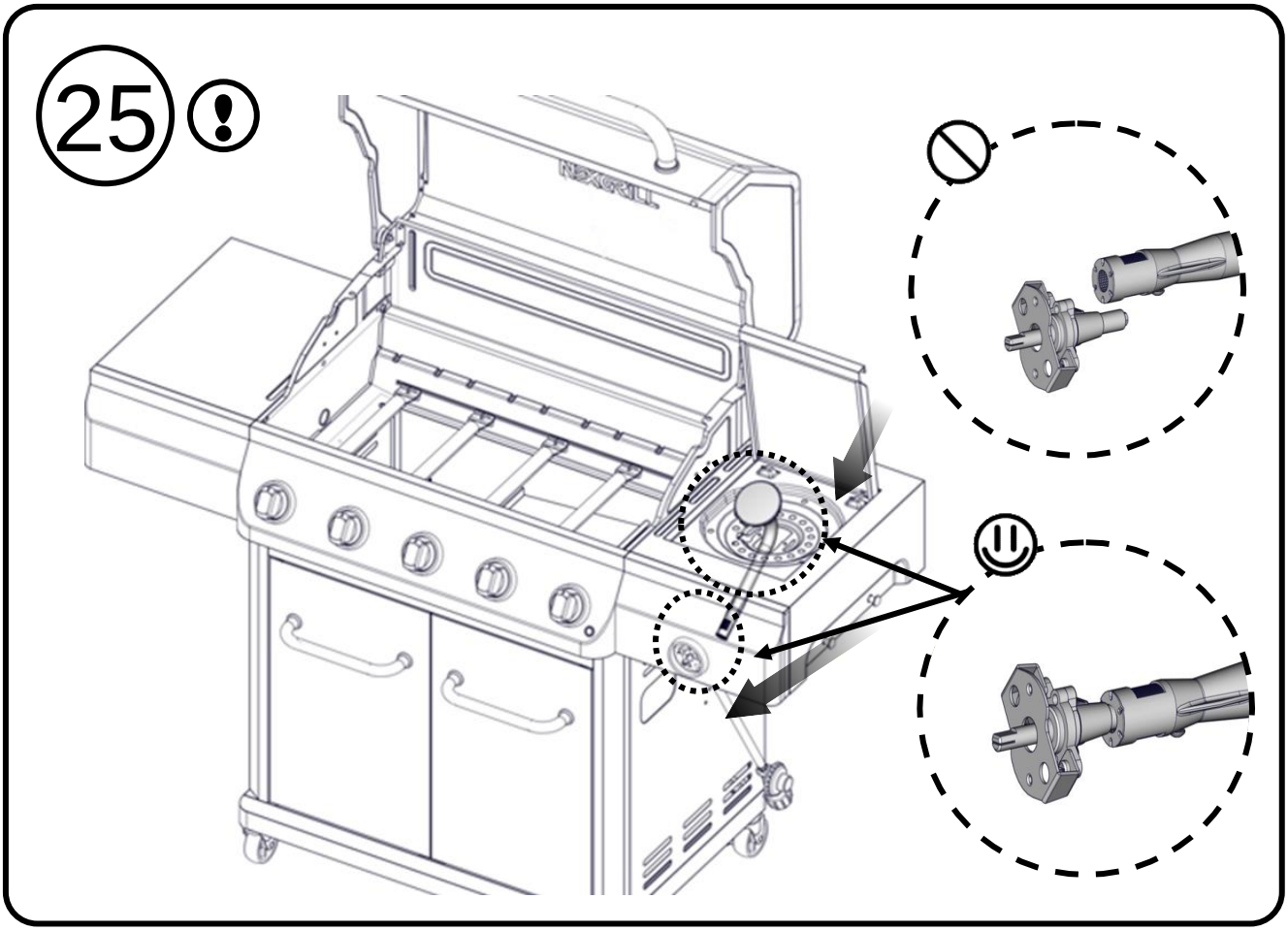
25
NEXGRILL

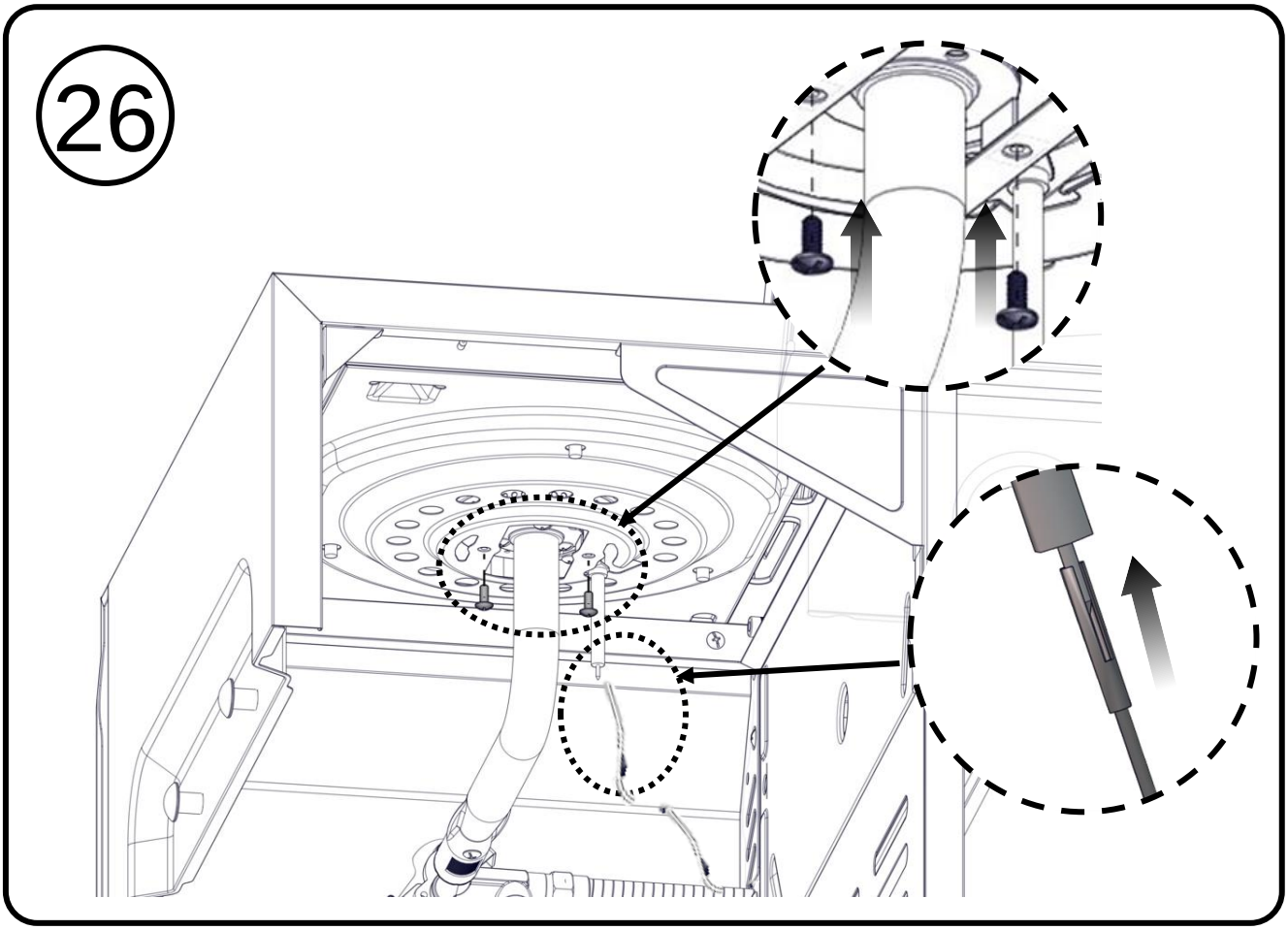
26

27

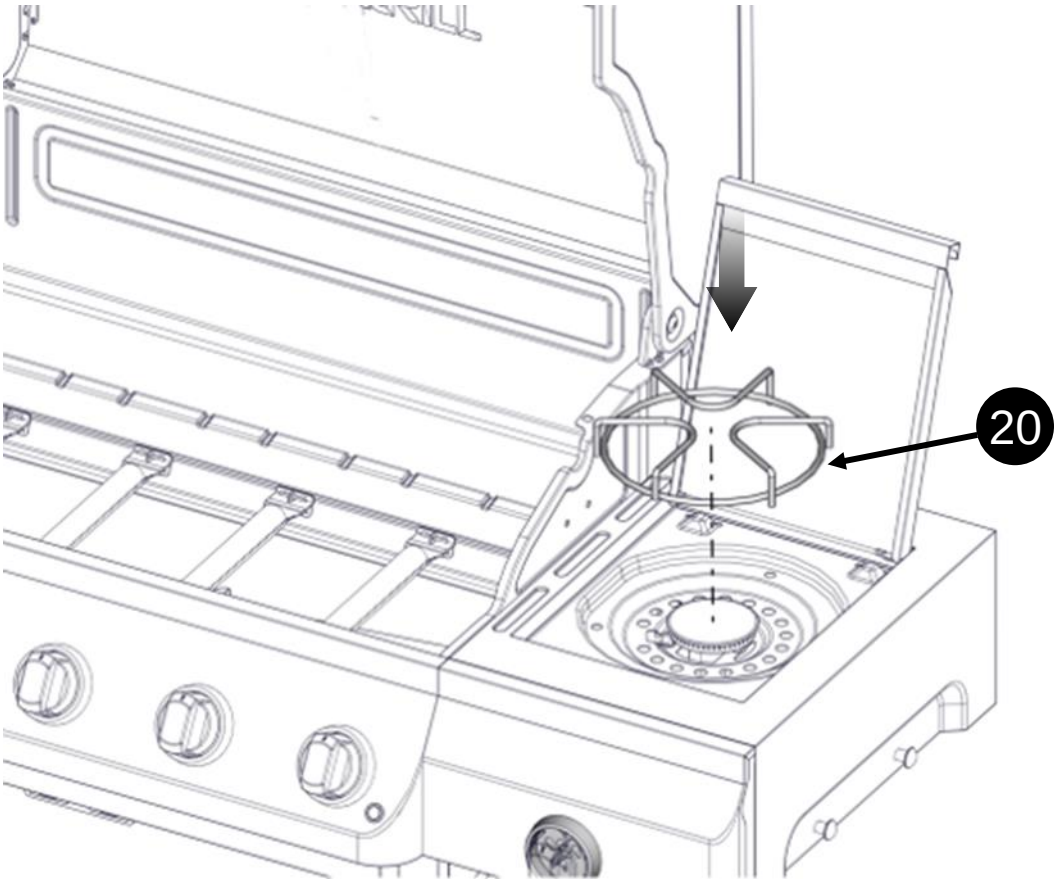

28

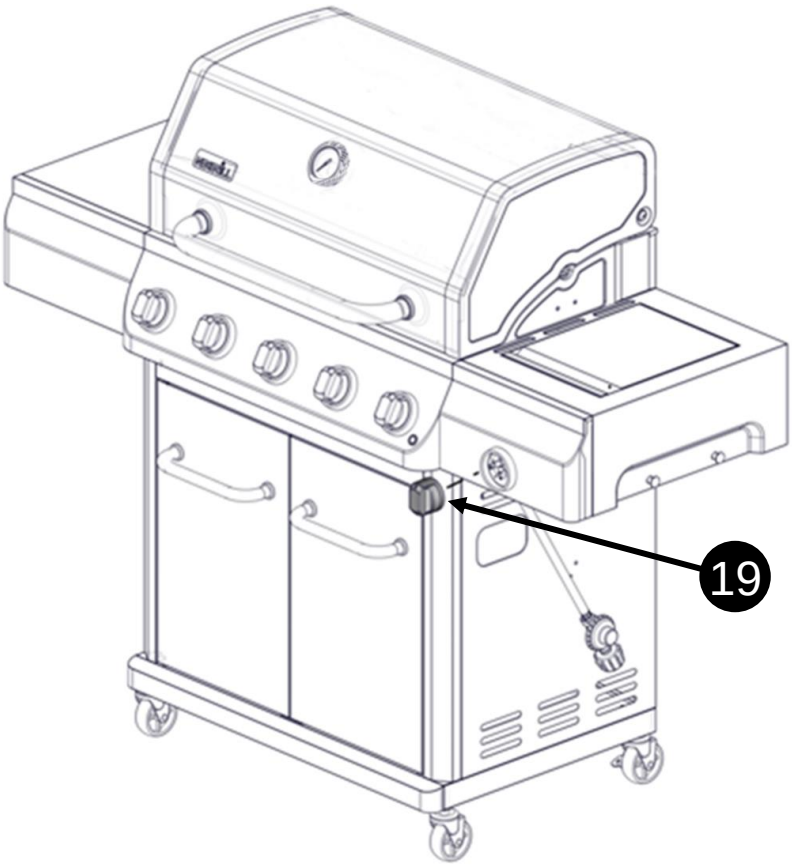

29

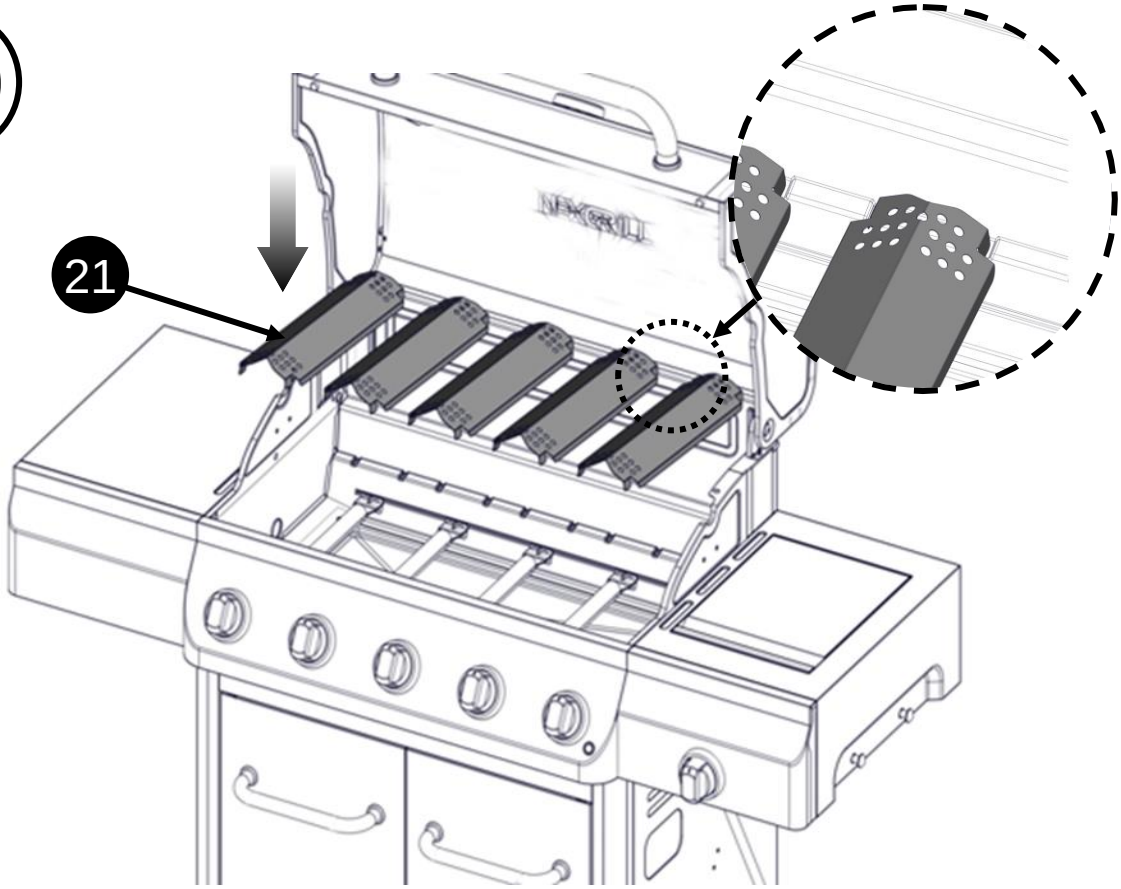

30

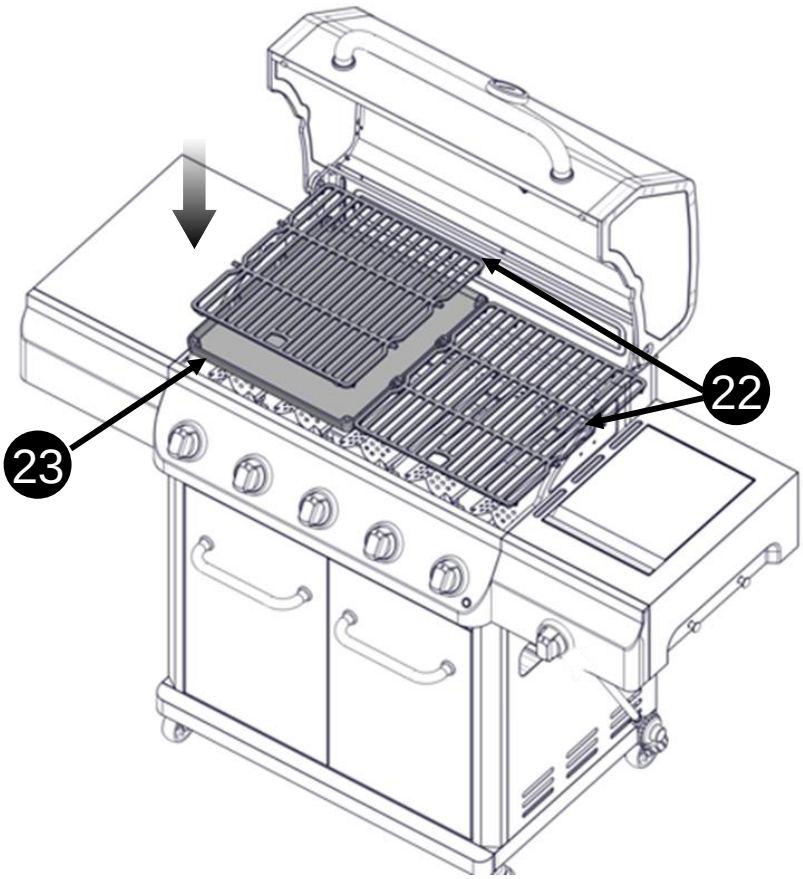

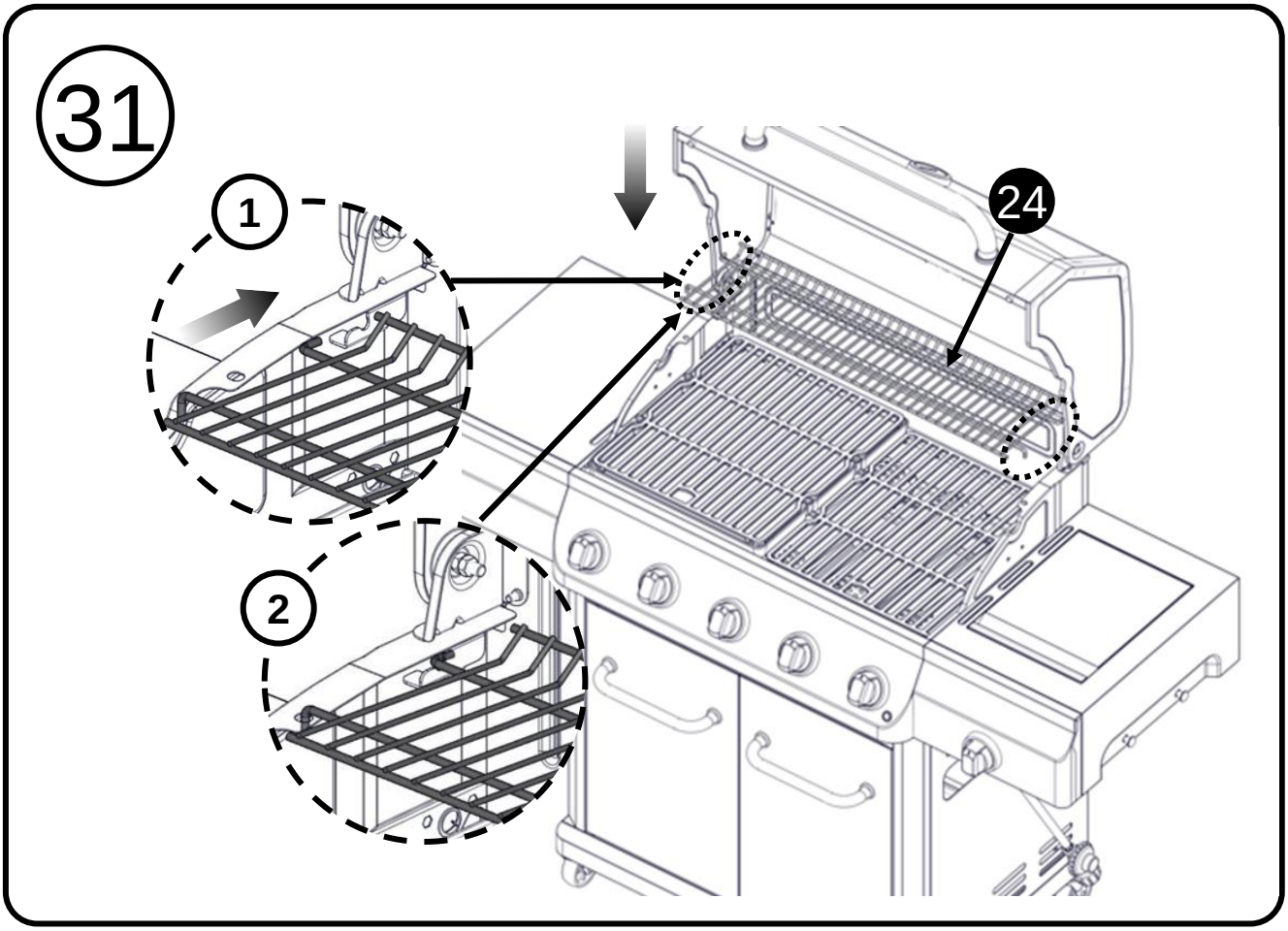
31
1
2
24

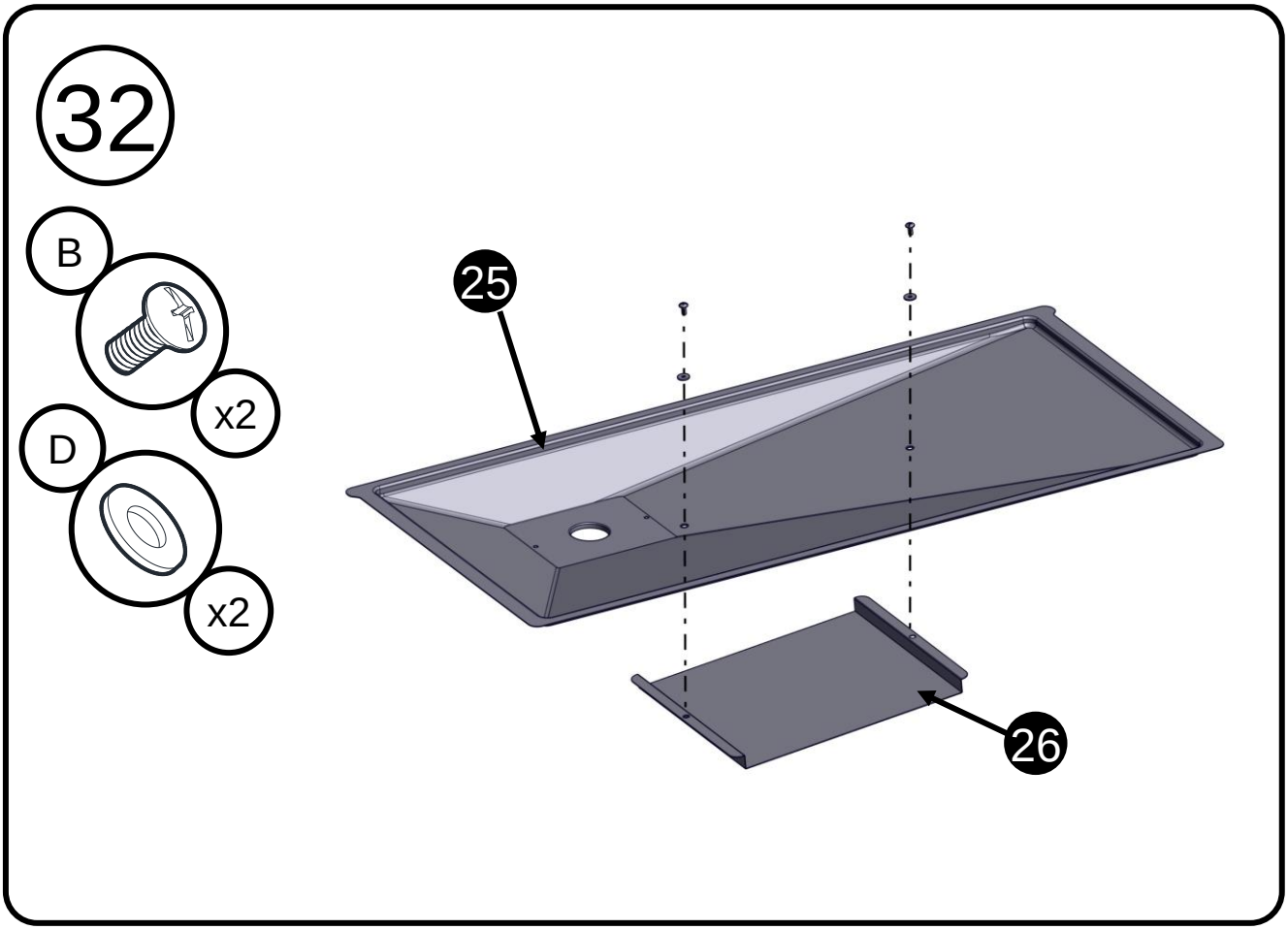
32
B
x2
D
x2
25
26

33

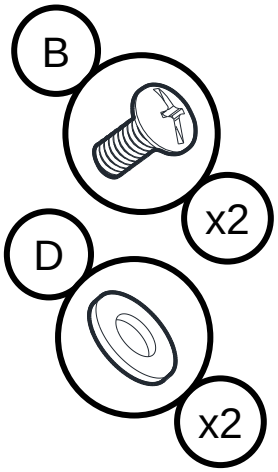

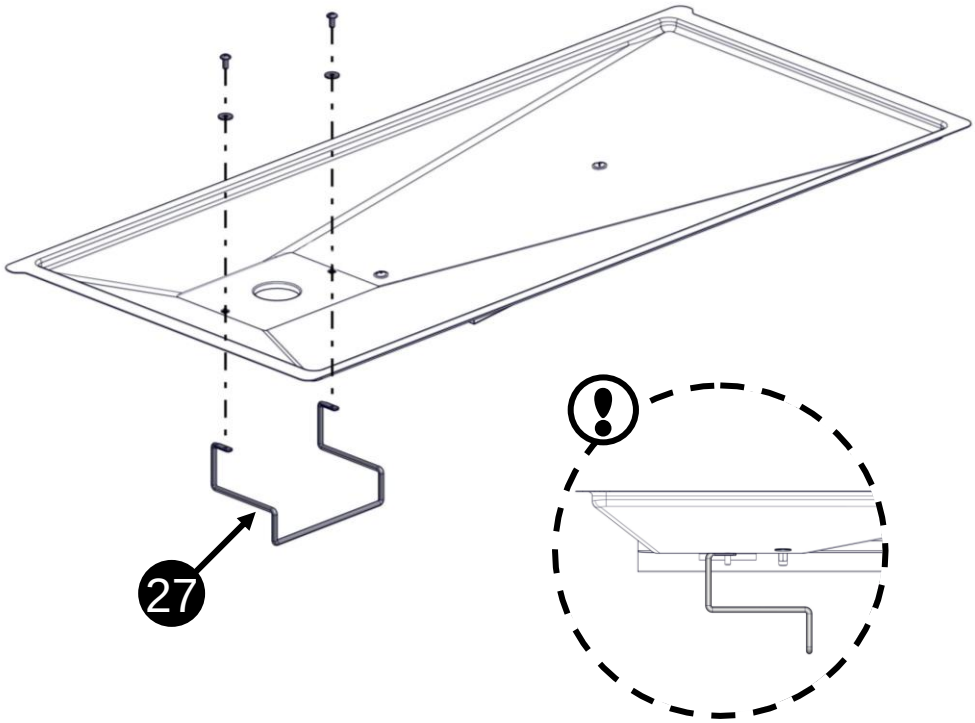

34

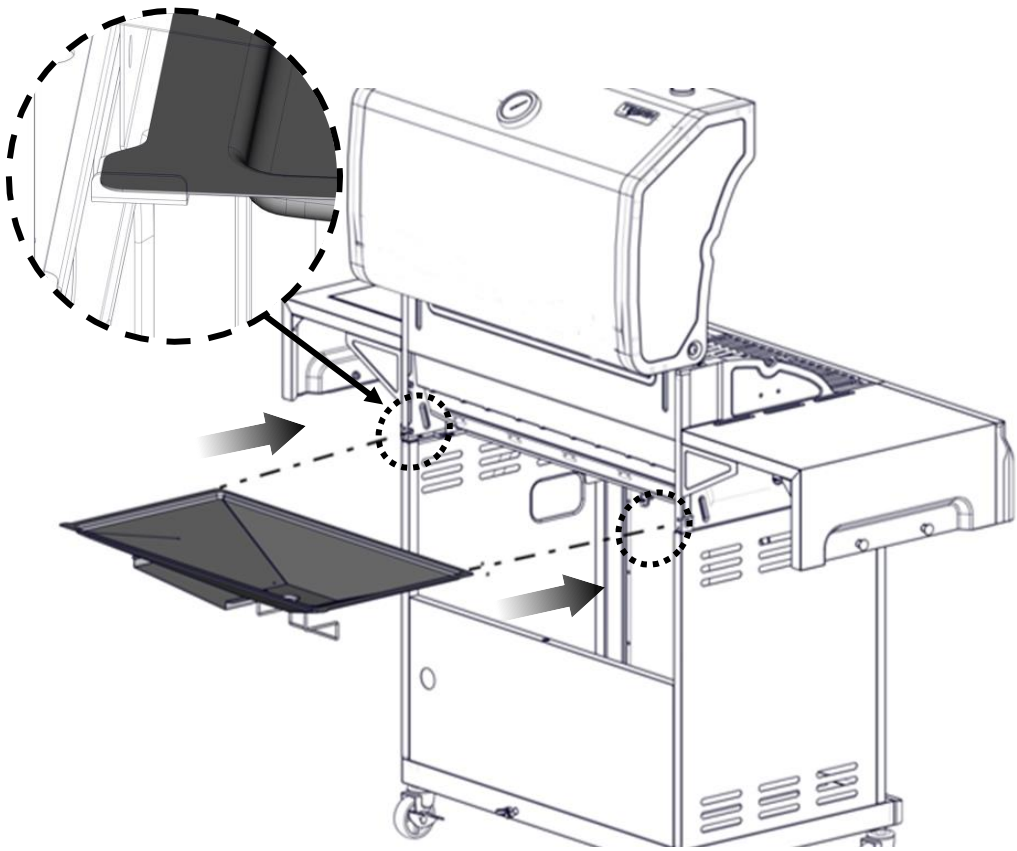

35

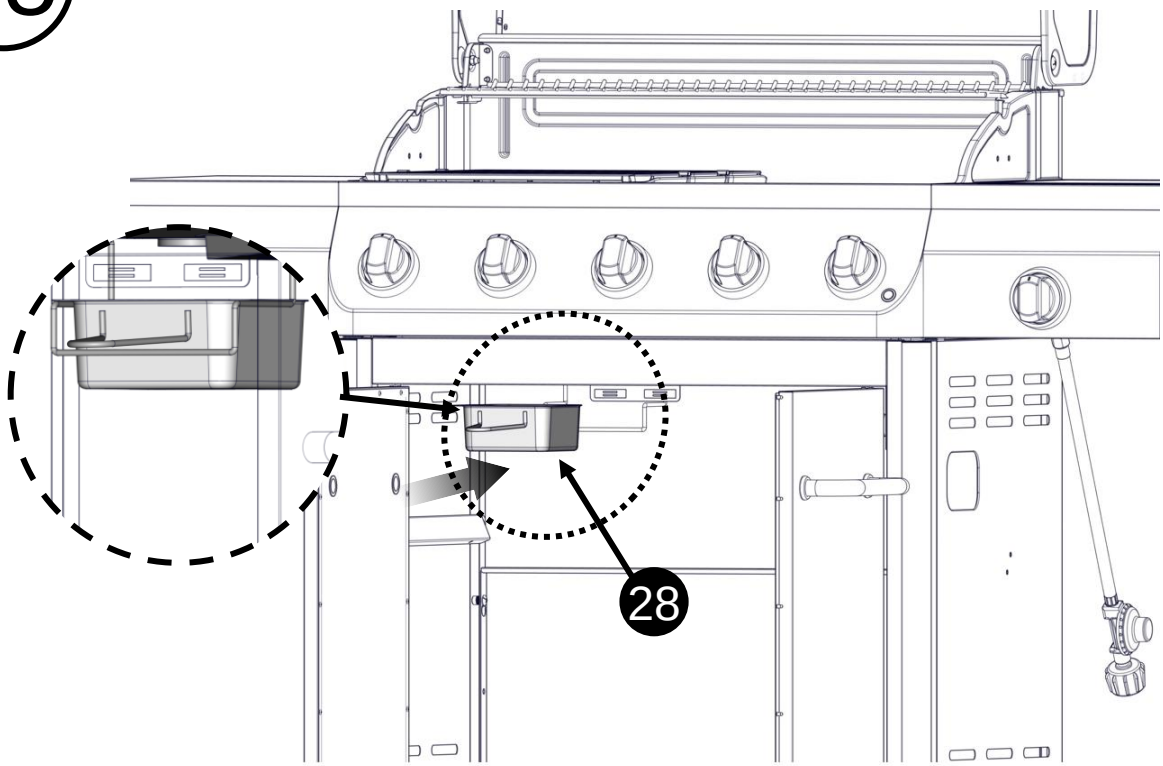

36

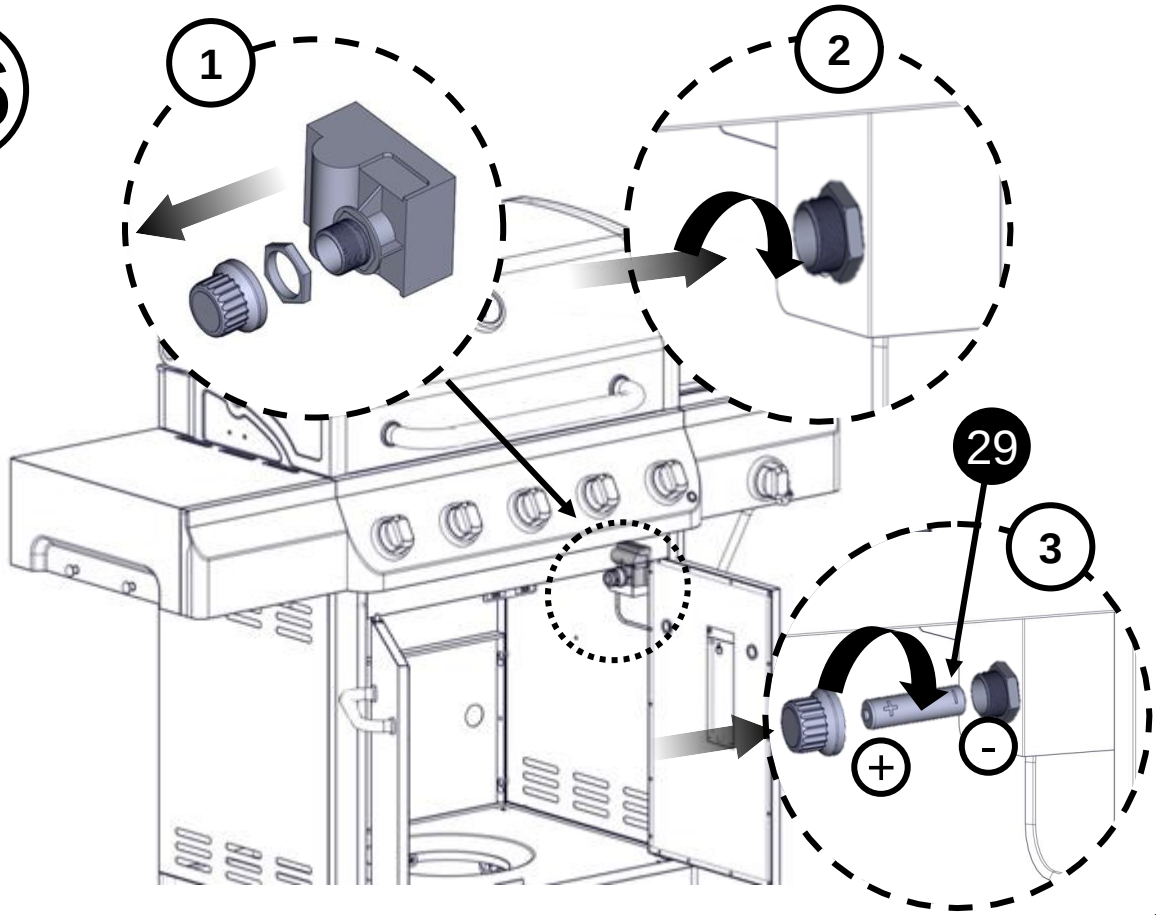

37

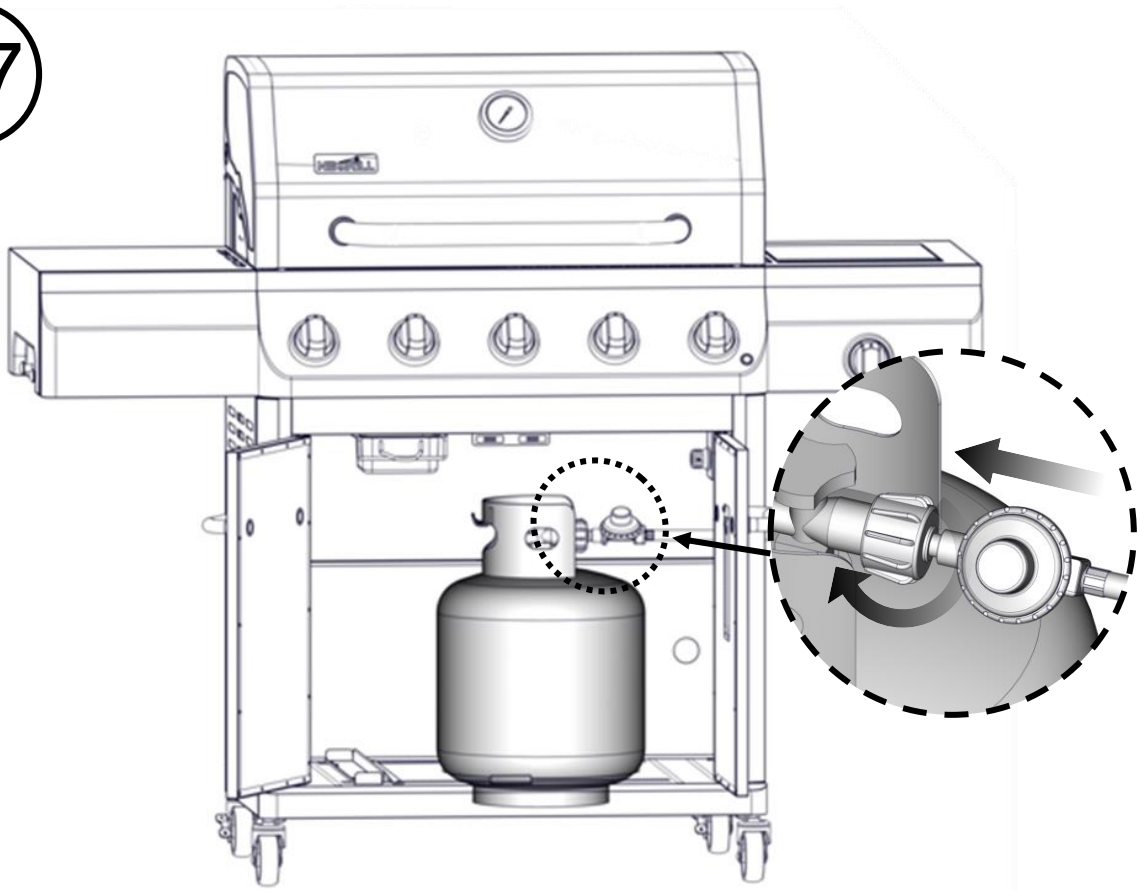

38

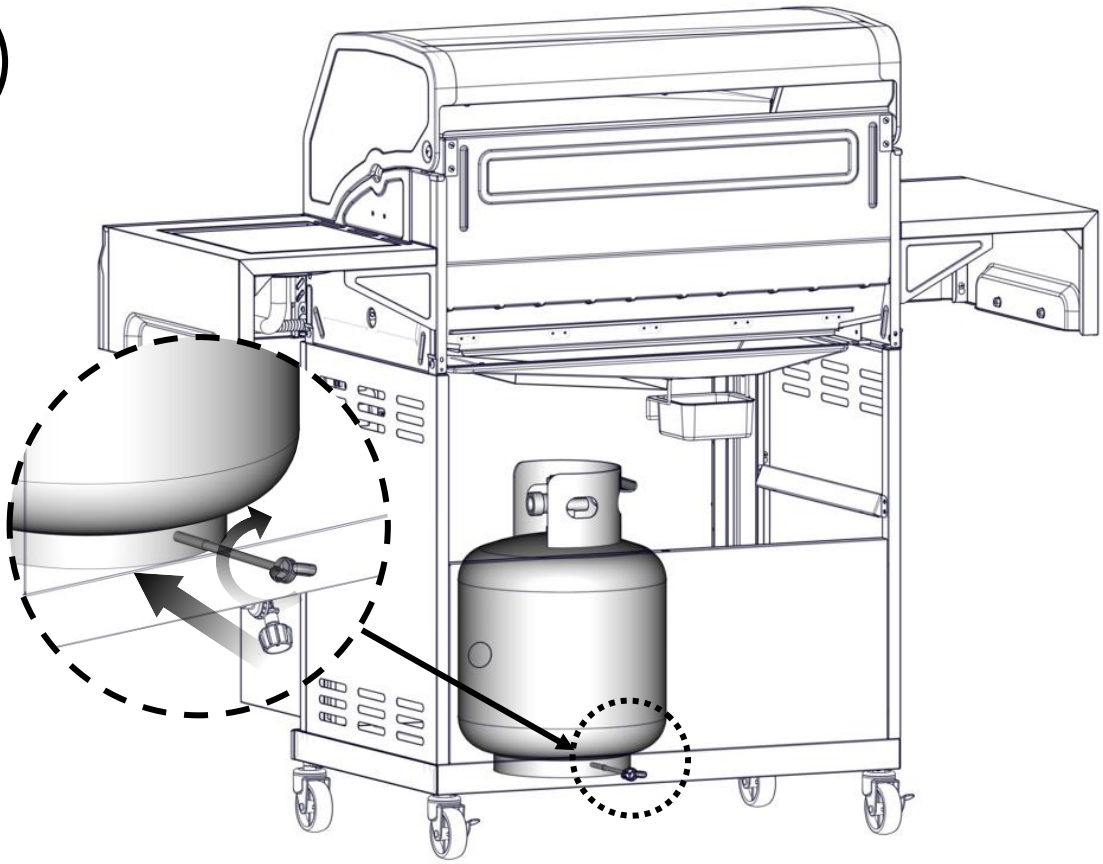

THIS PAGE INTENTIONALLY LEFT BLANK

PAGE LAISSÉE INTENTIONNELLEMENT VIDE

PÁGINA DEJADA EN BLANCO INTENCIONALMENTE

THIS PAGE INTENTIONALLY LEFT BLANK

PAGE LAISSÉE INTENTIONNELLEMENT VIDE

PÁGINA DEJADA EN BLANCO INTENCIONALMENTE

©2025 NEXGRILL INDUSTRIES, INC.
CHINO, CA. 91710
WWW.NEXGRILL.COM
1-800-913-8999