VEVOR

Upgrade · The Home Creator Way

Metal Fence

MODEL:ZY-39X3-5Black / ZY-39X3-5Grey / ZY-39X3-5Brown
ZY-39X4-5Black / ZY-39X4-5Grey / ZY-39X4-5Brown
ZY-39X5-5Black / ZY-39X5-5Grey / ZY-39X5-5Brown

VEVOR
Upgrade·The Home Creator Way

Metal Fence

Model: **ZY-39X3-5Black / ZY-39X3-5Grey / ZY-39X3-5Brown**
ZY-39X4-5Black / ZY-39X4-5Grey / ZY-39X4-5Brown
ZY-39X5-5Black / ZY-39X5-5Grey / ZY-39X5-5Brown

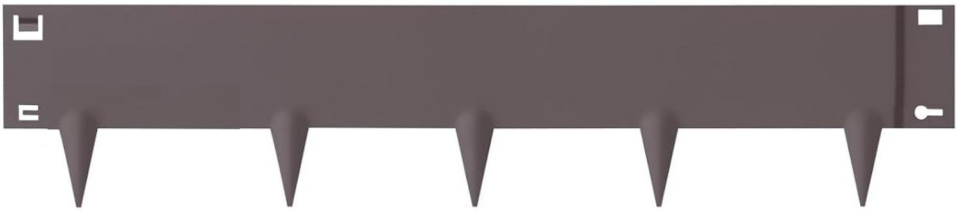

This is the original instruction, please read all manual instructions carefully before operating. VEVOR reserves a clear interpretation of our user manual. The appearance of the product shall be subject to the product you received. Please forgive us that we won't inform you again if there are any technology or software updates on our product.

SAFETY INSTRUCTIONS

WARNING:

Warning-To reduce the risk of injury, user must read instructions manual carefully.

The product complies with relevant standards and regulations.

Installation of this device must comply with all applicable regulations, and it should only be operated in well-ventilated areas. Please read the user manual before installing and using this equipment.

Assembly precautions.

1. Assemble only according to these instructions. Improper assembly can create hazards.
2. Wear ANSI-approved safety goggles and heavy-duty work gloves during assembly.
3. Keep the assembly area clean and well-lit.
4. Keep bystanders out of the area during assembly.
5. Do not assemble if tired or when under the influence of alcohol, drugs or medication.
6. The product capabilities apply to properly and completely assembled products only.
7. Assemble on a flat, level, hard and smooth surface capable of safely supporting the Wooden Hall Tree.
8. For additional information regarding the parts listed in the following pages, please refer to the Assembly Diagram of this manual. Unwrap and separate all parts in a clean work area.

SAVE THIS MANUAL

PRODUCT SPECIFICATIONS

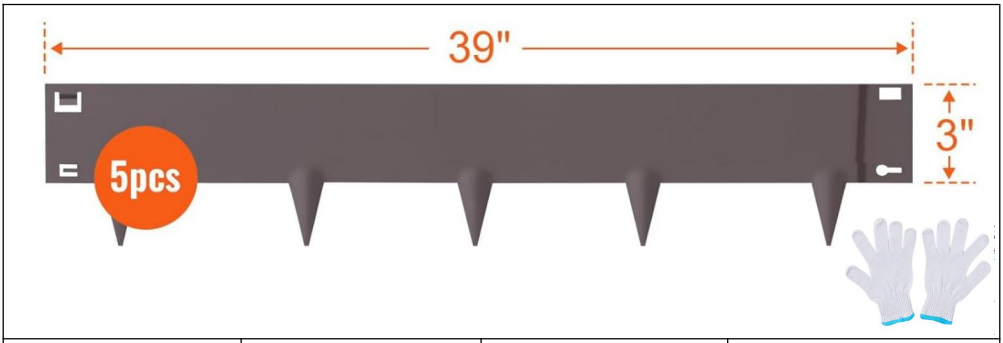

Model	ZY-39X3-5Black	ZY-39X3-5Grey	ZY-39X3-5Brown
Color	**Black**	**Grey**	**Brown**
Size of Single metal edge	**39*3in**		
Gloves	**X1**		

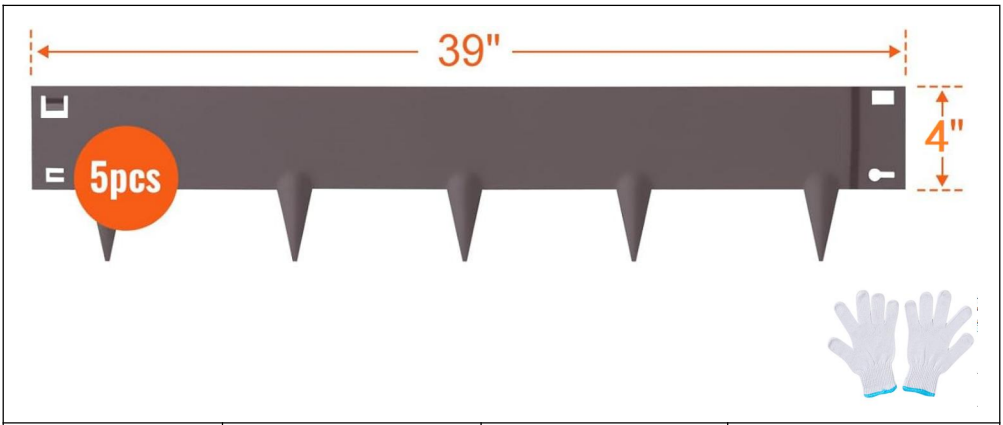

Model	ZY-39X4-5Black	ZY-39X4-5Grey	ZY-39X4-5Brown
Color	**Black**	**Grey**	**Brown**
Size of Single metal edge	**39*4in**		
Gloves	**X1**		

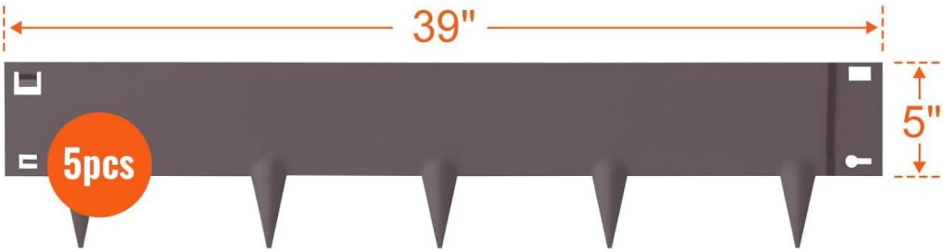



Model	ZY-39X5-5Black	ZY-39X5-5Grey	ZY-39X5-5Brown
Color	**Black**	**Grey**	**Brown**
Size of Single metal edge	**39*5in**		
Gloves	**X1**		

REQUIRED TOOLS

Spade	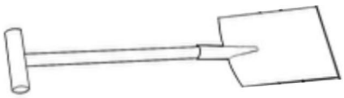
Hammer and a block of wood	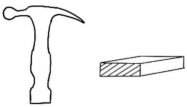
Screwdriver	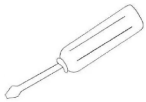

PRODUCT ASSEMBLE INSTRUCTIONS

STEP 1 Prepare a line for the edging to follow and remove any obstructions. If ground is stony,loosen with pickaxe.

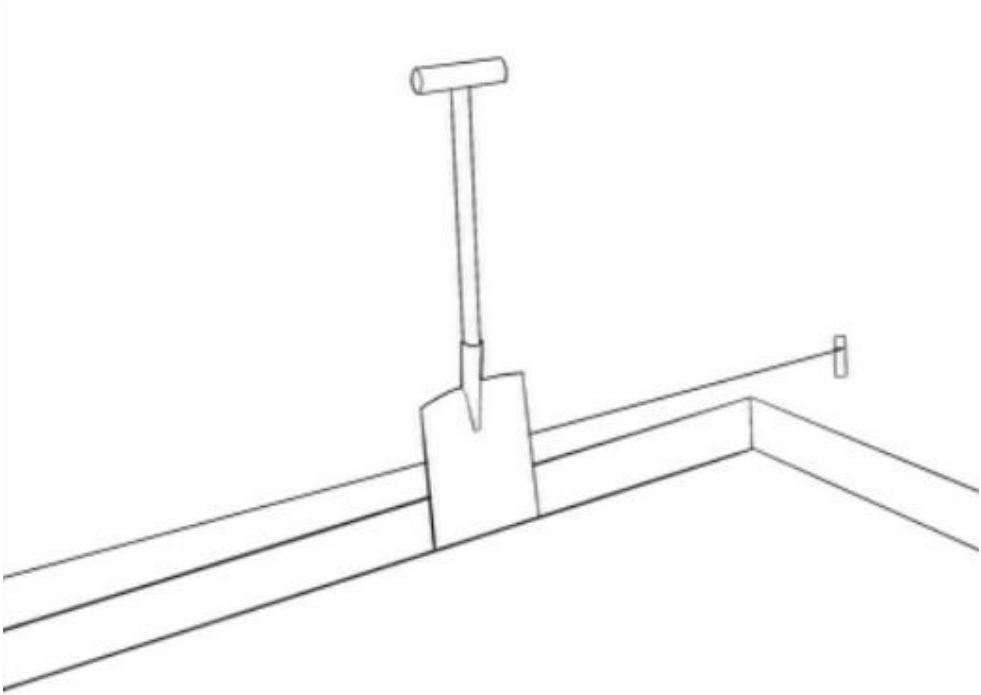

STEP 2 Bending instructions: A work bench, the edge of a table, a timber, or other former is advised when bending the metal edge to required angle.

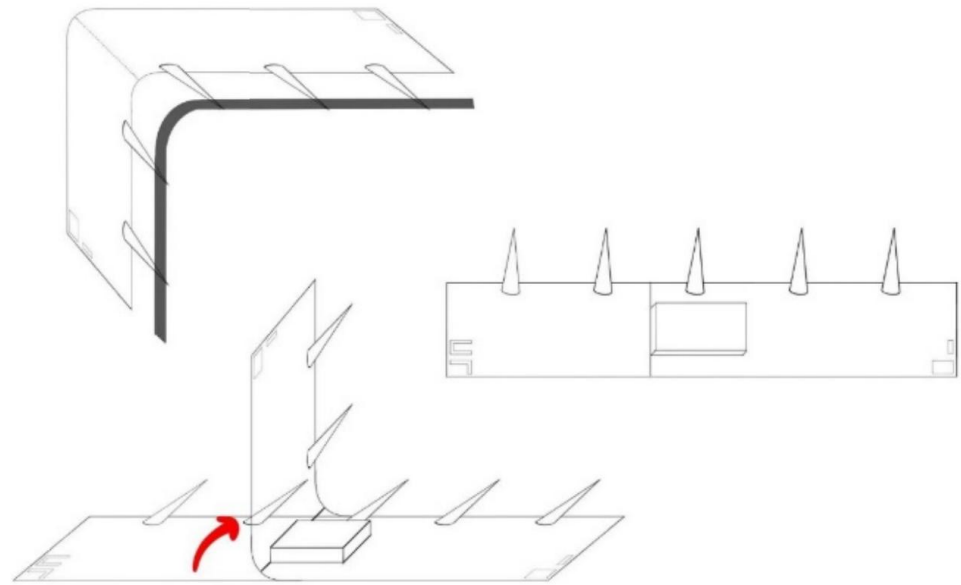

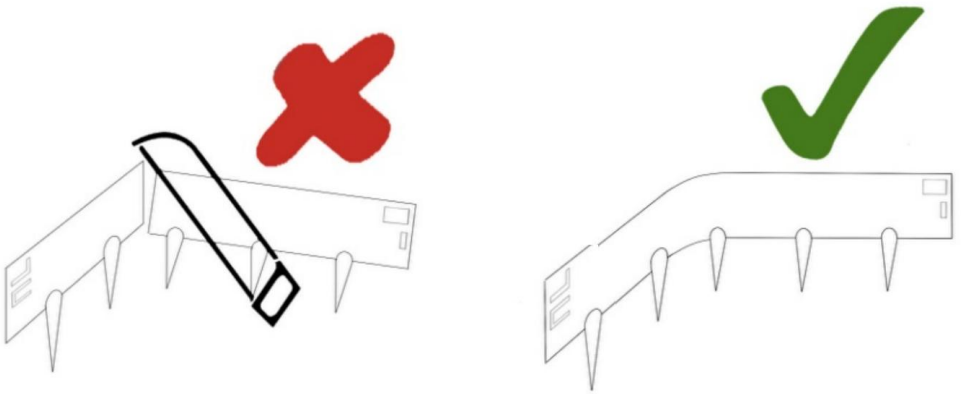

NOTE: Do not cut with anything as it can cause injury.

STEP 3

1. Insert two pieces of the metal edge together;
2. Link the metal edge and use a screwdriver to push the tongue on the front panel through the hole in the rear panel nomore than 45° ;
3. Finally, flatten the tongue.

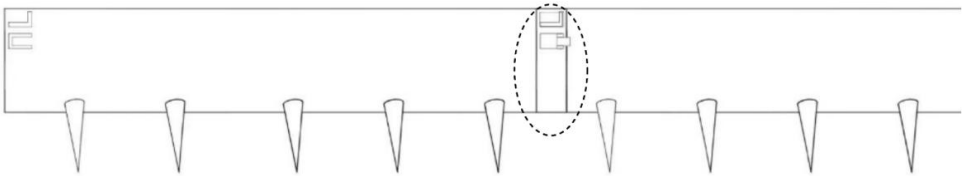

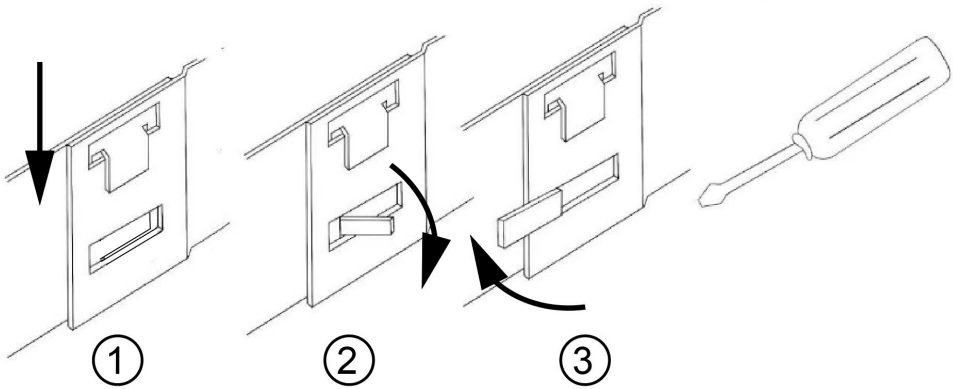

STEP 4 Insert the connected metal edges into the ground and secure it with a hammer.

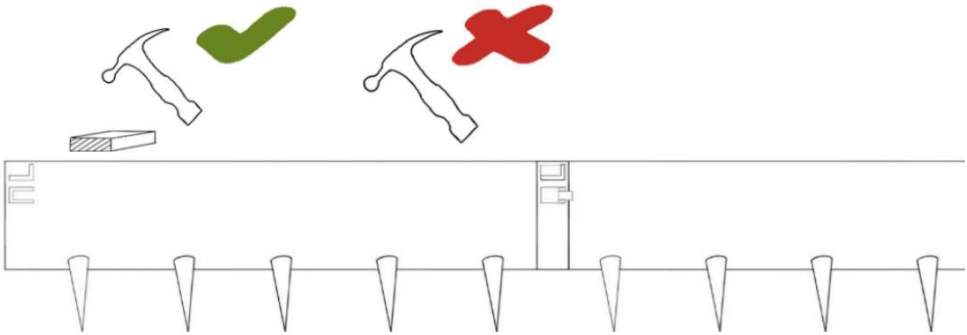

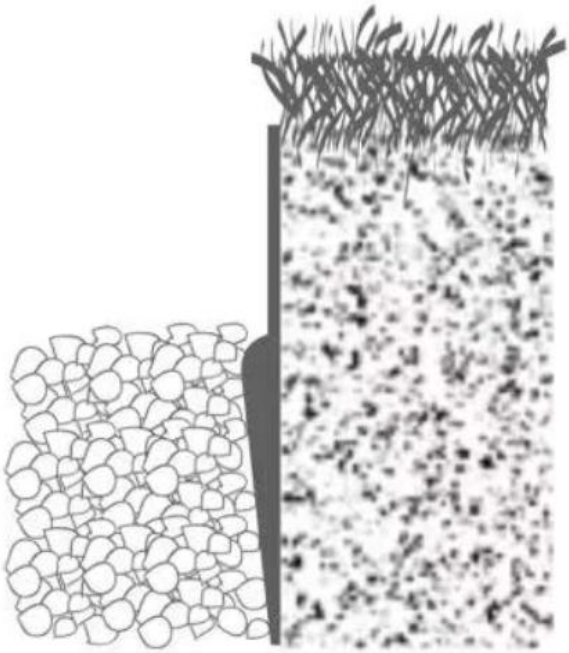

NOTE:Place a piece of wood over the metal edge when striking with a hammer to avoid damaging the metal edge.

Supplementary statement: The metal barrier can be bent into the shape you need according to your needs (Including but not limited to the following shapes).

①	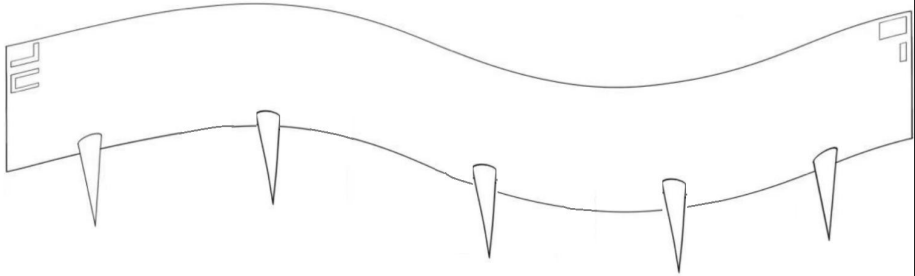
②	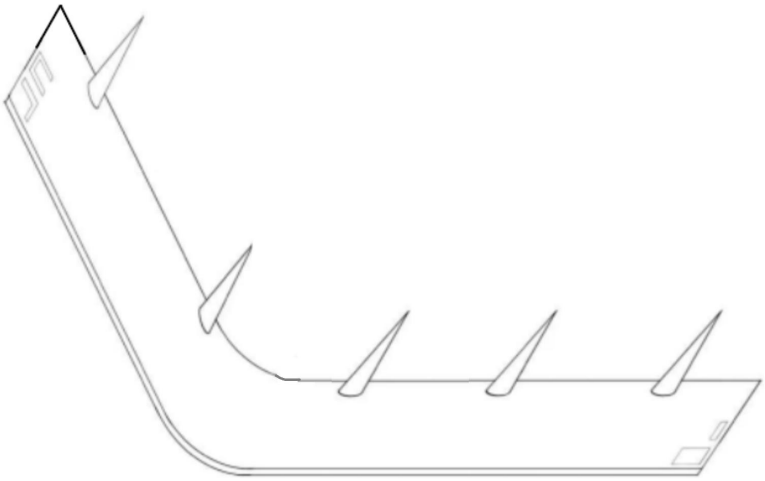
③	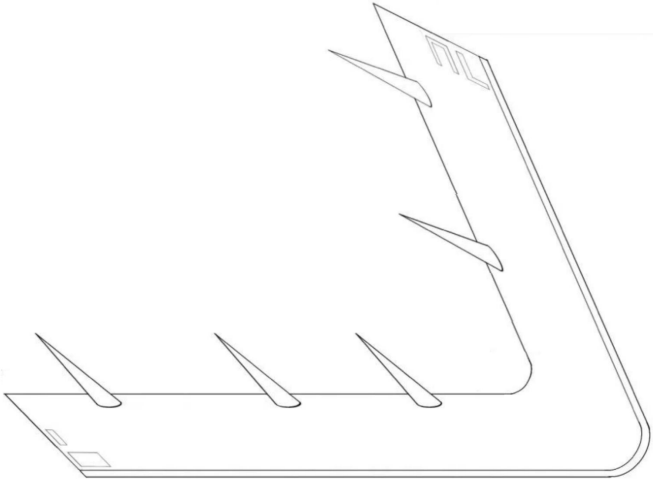

CLEAR ENGRAVED GRADUATIONS

Precision control of rotation degree







欧英代粘贴处

(这部分内容不印刷，直接粘贴欧英代贴纸)





VEVOR

Upgrade · The Home Creator Way

Clôture métallique

MODÈLE : ZY-39X3-5Noir / ZY-39X3-5Gris / ZY-39X3-5Marron
ZY-39X 4 -5Noir / ZY-39X 4 -5Gris / ZY-39X 4 -5Marron
ZY-39X 5 -5Noir / ZY-39X 5 -5Gris / ZY-39X 5 -5Marron

VEVOR
Upgrade·The Home Creator Way

Metal Fence

Modèle: ZY-39X3-5Noir / ZY-39X3-5Gris / ZY-39X3-5Marron
ZY-39X 4 -5Noir / ZY-39X 4 -5Gris / ZY-39X 4 -5Marron
ZY-39X 5 -5Noir / ZY-39X 5 -5Gris / ZY-39X 5 -5Marron

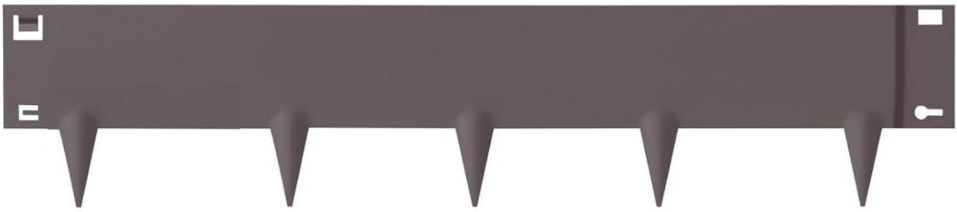

Voici le mode d'emploi original. Veuillez lire attentivement toutes les instructions du manuel avant utilisation. VEVOR se réserve le droit d'interpréter ce manuel à sa guise. L'apparence du produit que vous recevrez peut différer. Nous vous prions de nous excuser si nous ne vous informons pas des mises à jour techniques ou logicielles concernant notre produit.

SAFETY INSTRUCTIONS

AVERTISSEMENT:

Avertissement – Afin de réduire les risques de blessure, l'utilisateur doit lire attentivement le manuel d'instructions.

Ce produit est conforme aux normes et réglementations en vigueur. Son installation doit respecter toutes les réglementations applicables et son utilisation doit se faire uniquement dans des endroits bien ventilés. Veuillez lire attentivement le manuel d'utilisation avant d'installer et d'utiliser cet équipement.

Précautions d'assemblage .

1. Assembler uniquement selon ces instructions. Un assemblage incorrect peut engendrer des risques.
2. Portez des lunettes de sécurité homologuées ANSI et des gants de travail robustes pendant l'assemblage.
3. Maintenez la zone de rassemblement propre et bien éclairée.
4. Tenir les curieux à l'écart de la zone pendant le rassemblement.
5. Ne pas assembler en cas de fatigue ou sous l'influence de l'alcool, de drogues ou de médicaments.
6. Les capacités du produit s'appliquent uniquement aux produits correctement et entièrement assemblés.
7. Assembler sur une surface plane, de niveau, dure et lisse capable de supporter le porte-manteau en bois en toute sécurité.
8. Pour plus d'informations concernant les pièces mentionnées dans les pages suivantes, veuillez vous référer au schéma de montage de ce manuel. Déballez et séparez toutes les pièces dans un espace de travail propre.

CONSERVEZ CE MANUEL

PRODUCT SPECIFICATIONS

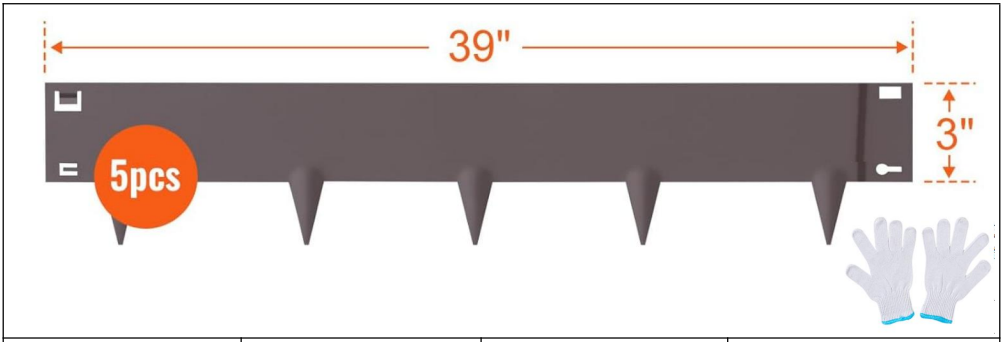

Modèle	ZY-39X3-5Noir	ZY-39X3-5Gris	ZY-39X3-5Brun
Couleur	**Noir**	**Gris**	**Brun**
Taille de bord métallique simple	**39 x 3 pouces**		
Gants	**X1**		

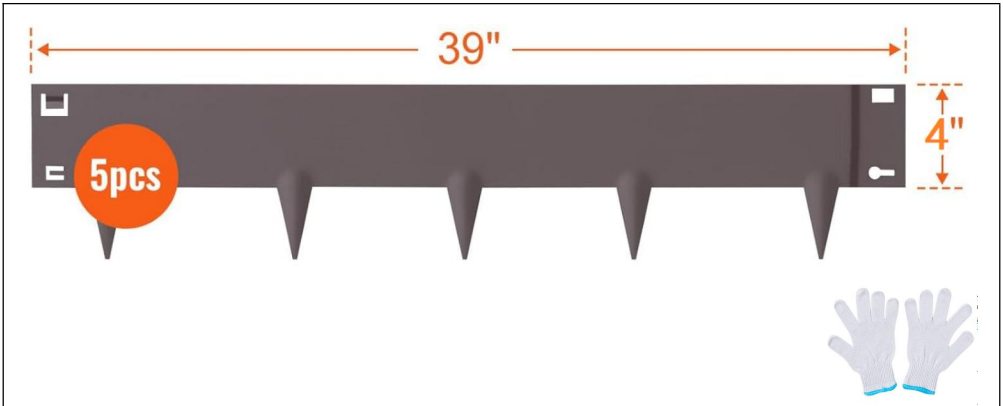

Modèle	ZY-39X 4 -5 Noir	ZY-39X 4 -5Gris	ZY-39X 4 -5Brun
Couleur	**Noir**	**Gris**	**Brun**
Taille de	**39 x 4 pouces**		

bord métallique simple	
Gants	**X1**

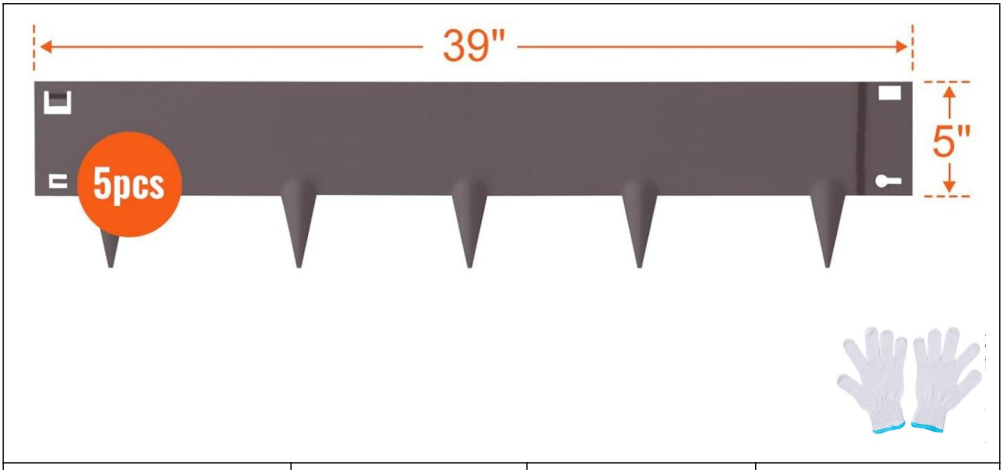

Modèle	**ZY-39X 5 -5Noir**	**ZY-39X 5 -5Gris**	**ZY-39X 5 -5Brun**
Couleur	**Noir**	**Gris**	**Brun**
Taille de bord métallique simple	**39 x 5 pouces**		
Gants	**X1**		

REQUIRED TOOLS

Bêche	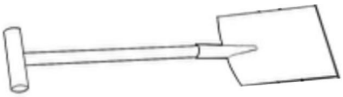
Un marteau et un morceau de bois	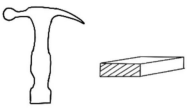

Tournevis	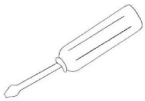

PRODUCT ASSEMBLE INSTRUCTIONS

ÉTAPE 1 Préparez une ligne que la bordure suivra et retirez tout obstacle. Si le sol est caillouteux, ameublissez-le avec une pioche.

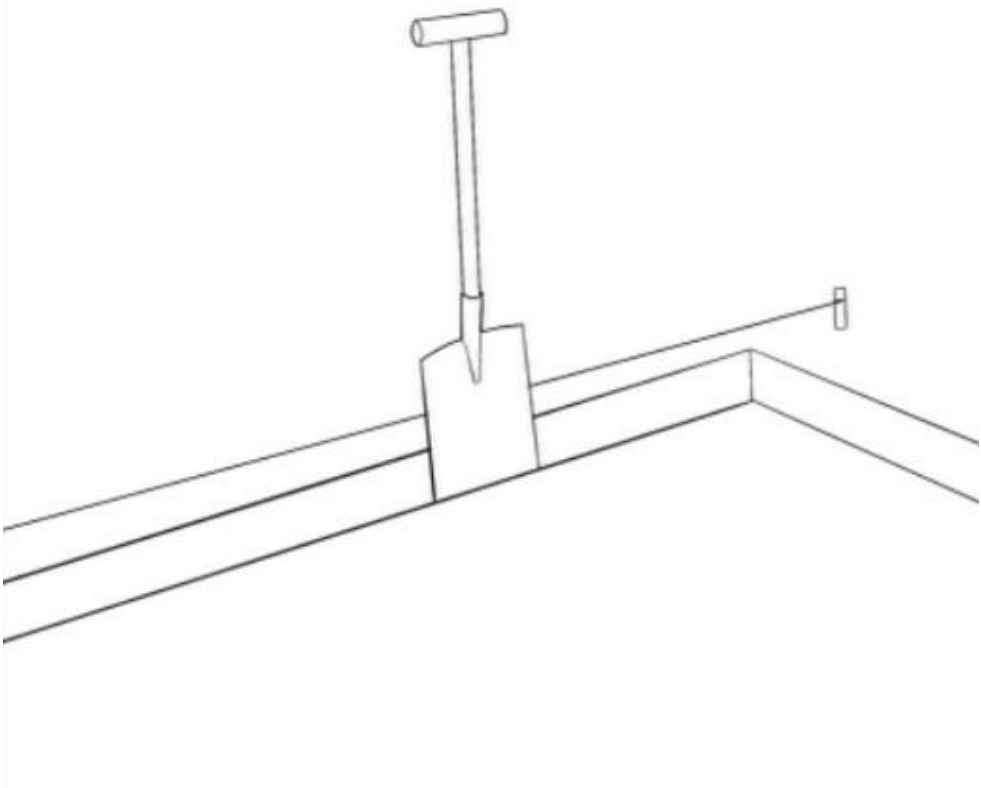

ÉTAPE 2 Instructions de pliage : Il est conseillé d'utiliser un établi, le bord d'une table, une pièce de bois ou tout autre support pour plier le bord métallique à l'angle requis.

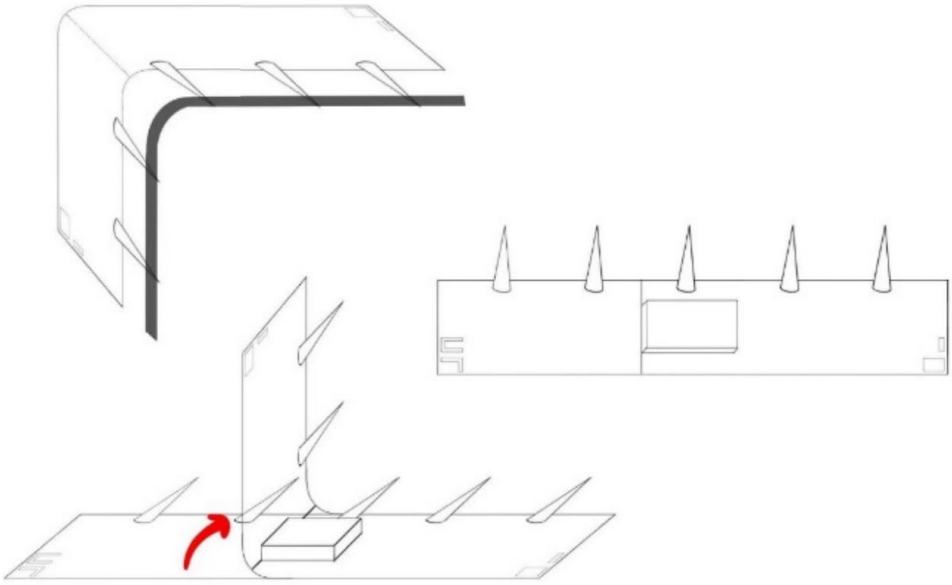

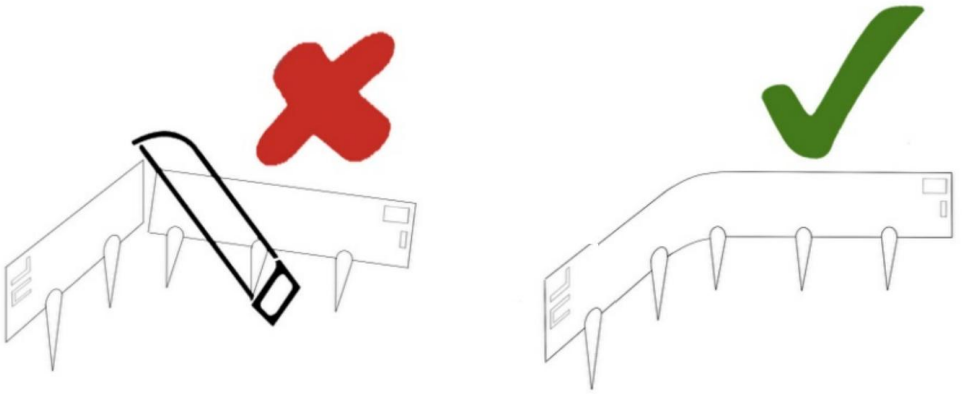

REMARQUE : Ne coupez avec aucun objet, car cela pourrait vous blesser .

ÉTAPE 3

1. Assemblez deux morceaux du bord métallique ;
2. Alignez le bord métallique et utilisez un tournevis pour pousser la languette du panneau avant à travers le trou du panneau arrière à un angle maximal de 45° ;
3. Enfin, aplatissez la langue.

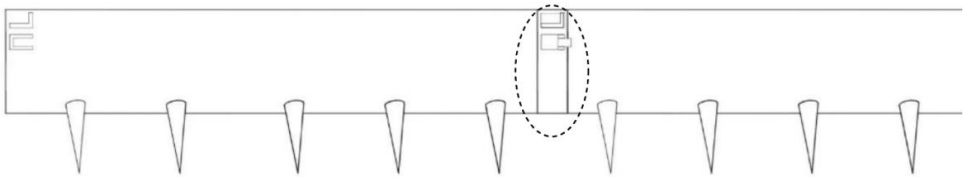

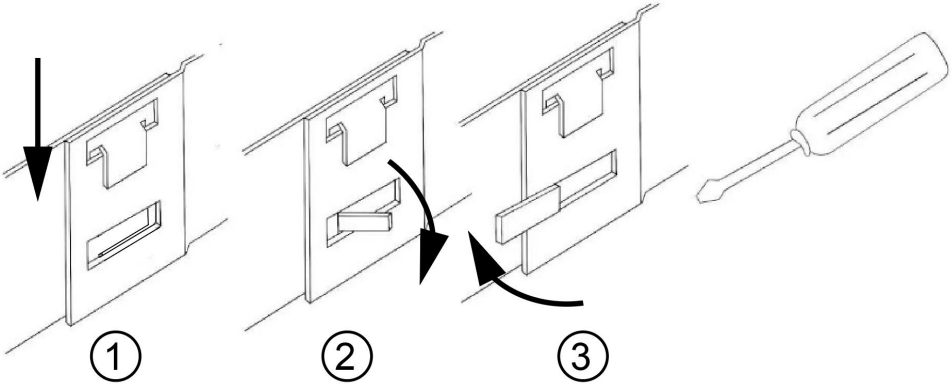

ÉTAPE 4 Insérez les bords métalliques reliés dans le sol et fixez-les avec un marteau.

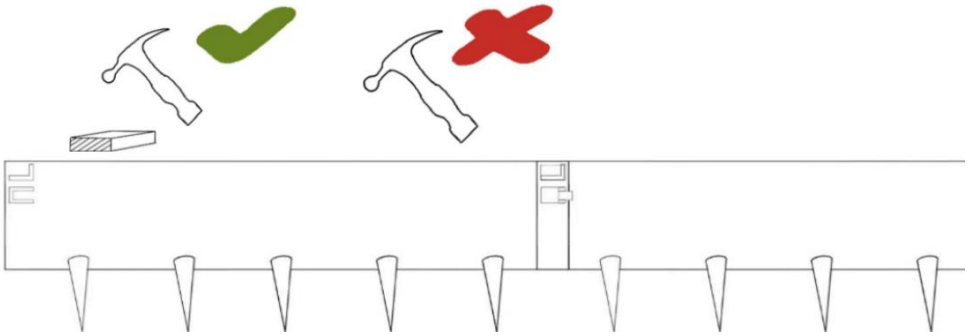

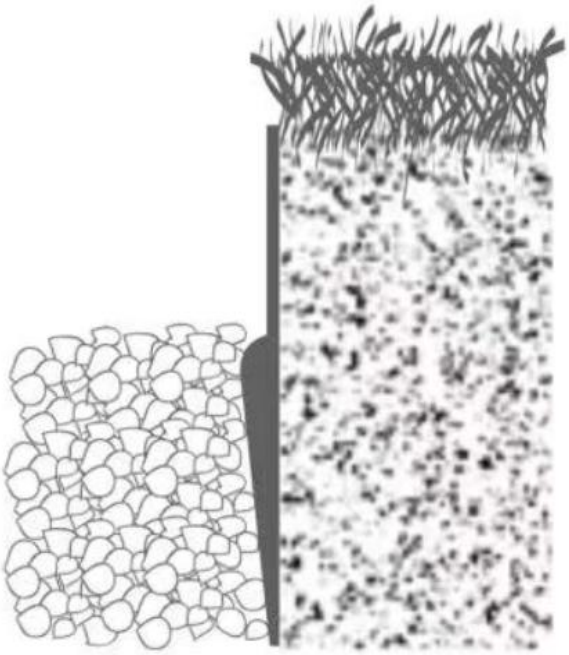

REMARQUE : Placez un morceau de bois sur le bord métallique lorsque vous frappez avec un marteau afin d'éviter d'endommager ce dernier.

Remarque supplémentaire : La barrière métallique peut être pliée selon la forme souhaitée (y compris, mais sans s'y limiter, les formes suivantes).

①

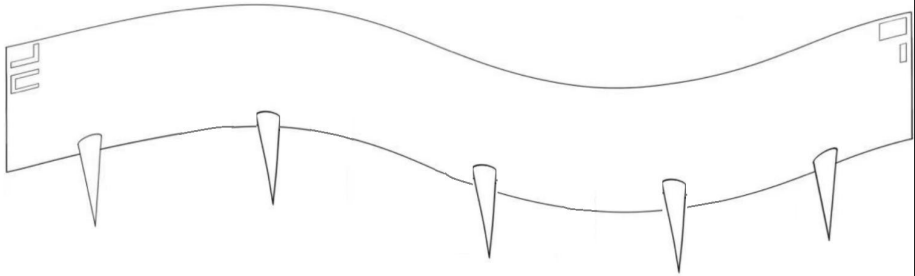

②	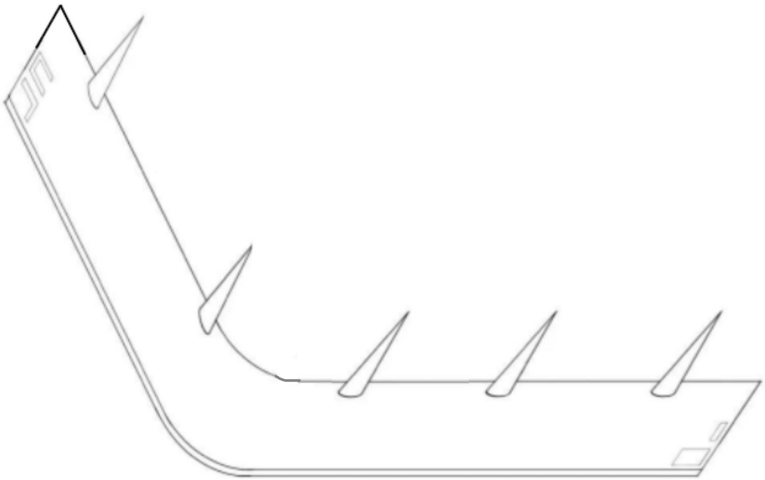
③	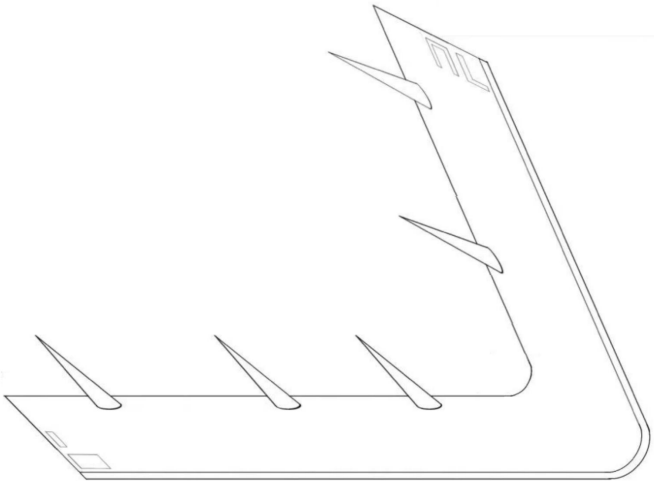

CLEAR ENGRAVED GRADUATIONS

Precision control of rotation degree







Lieux de collage européens et britanniques (Cette partie ne sera pas imprimée ; collez simplement l'autocollant OYBY directement sur le papier.)



VEVOR

Upgrade · The Home Creator Way

Metallzaun

MODELL: ZY-39X3-5Schwarz / ZY-39X3-5Grau / ZY-39X3-5Braun
ZY-39X 4 -5 Schwarz / ZY-39X 4 -5 Grau / ZY-39X 4 -5 Braun
ZY-39X 5 -5 Schwarz / ZY-39X 5 -5 Grau / ZY-39X 5 -5 Braun

VEVOR
Upgrade·The Home Creator Way

Metal Fence

Modell: ZY-39X3-5 Schwarz / ZY-39X3-5 Grau / ZY-39X3-5 Braun
ZY-39X 4 -5 Schwarz / ZY-39X 4 -5 Grau / ZY-39X 4 -5 Braun
ZY-39X 5 -5 Schwarz / ZY-39X 5 -5 Grau / ZY-39X 5 -5 Braun

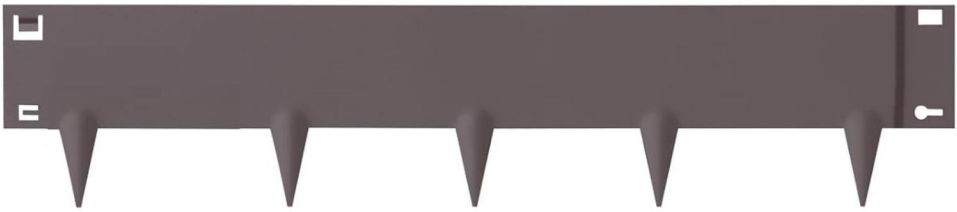

Dies ist die Originalanleitung. Bitte lesen Sie die gesamte Bedienungsanleitung vor der Inbetriebnahme sorgfältig durch. VEVOR behält sich die Auslegung der Bedienungsanleitung vor. Das Aussehen des Produkts kann von dem gelieferten Produkt abweichen. Wir bitten um Verständnis, dass wir Sie nicht erneut über etwaige Technologie- oder Software-Updates informieren werden .

SAFETY INSTRUCTIONS

WARNUNG:

Warnung – Um das Verletzungsrisiko zu verringern, muss der Benutzer die Bedienungsanleitung sorgfältig lesen.

Das Produkt entspricht den geltenden Normen und Vorschriften. Die Installation dieses Geräts muss allen anwendbaren Vorschriften entsprechen und es darf nur in gut belüfteten Bereichen betrieben werden. Bitte lesen Sie die Bedienungsanleitung vor der Installation und Inbetriebnahme des Geräts.

Vorsichtsmaßnahmen bei der Versammlung .

1. Bitte montieren Sie das Produkt ausschließlich gemäß dieser Anleitung. Eine unsachgemäße Montage kann Gefahren bergen.
2. Tragen Sie während der Montage eine ANSI-geprüfte Schutzbrille und robuste Arbeitshandschuhe.
3. Halten Sie den Montagebereich sauber und gut beleuchtet.
4. Halten Sie Umstehende während der Versammlung vom Versammlungsort fern.
5. Nicht montieren, wenn Sie müde sind oder unter dem Einfluss von Alkohol, Drogen oder Medikamenten stehen.
6. Die Produkteigenschaften gelten nur für ordnungsgemäß und vollständig montierte Produkte.
7. Montieren Sie die Garderobe aus Holz auf einer ebenen, harten und glatten Oberfläche, die den Holzgarderobenständer sicher tragen kann.
8. Weitere Informationen zu den auf den folgenden Seiten aufgeführten Teilen finden Sie in der Montagezeichnung dieses Handbuchs. Packen Sie alle Teile in einem sauberen Arbeitsbereich aus und trennen Sie sie.

BEWAHREN SIE DIESES HANDBUCH AUF

PRODUCT SPECIFICATIONS

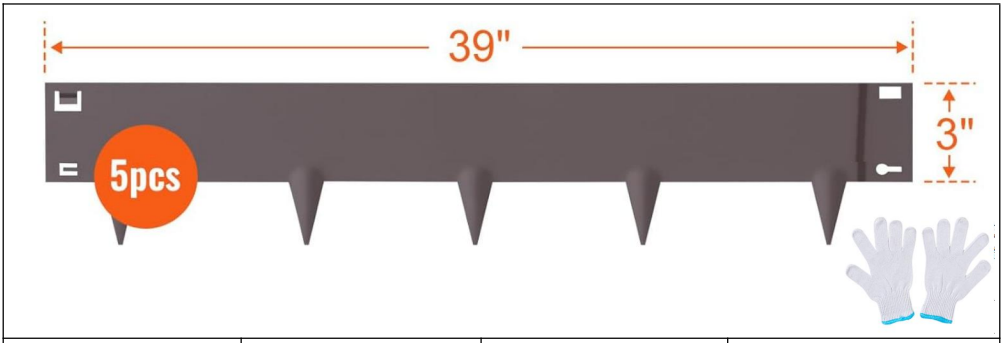

Modell	ZY-39X3-5Schwarz	ZY-39X3-5Grau	ZY-39X3-5Braun
Farbe	**Schwarz**	**Grau**	**Braun**
Größe von Einzelne Metallkante	**39*3 Zoll**		
Handschuhe	**X1**		

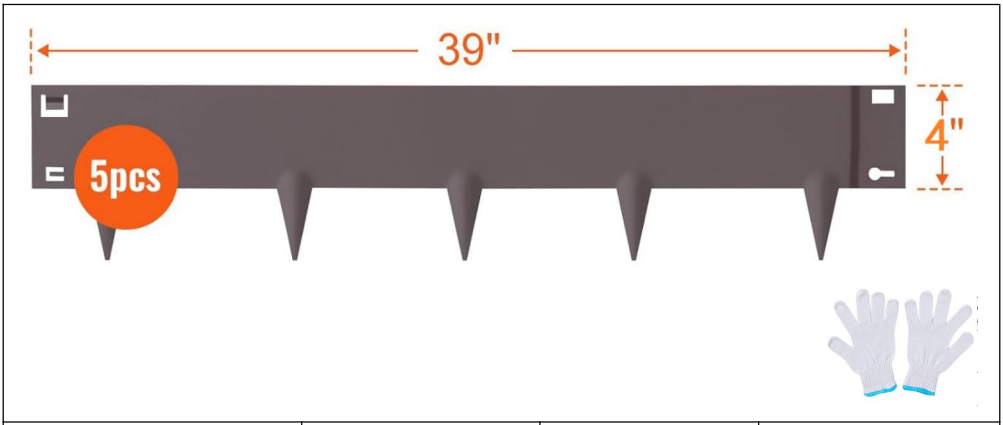

Modell	ZY-39X 4 -5	ZY-39X 4	ZY-39X 4

	Schwarz	-5Grau	-5Braun
Farbe	**Schwarz**	**Grau**	**Braun**
Größe von Einzelne Metallkante	**39*4 Zoll**		
Handschuhe	**X1**		

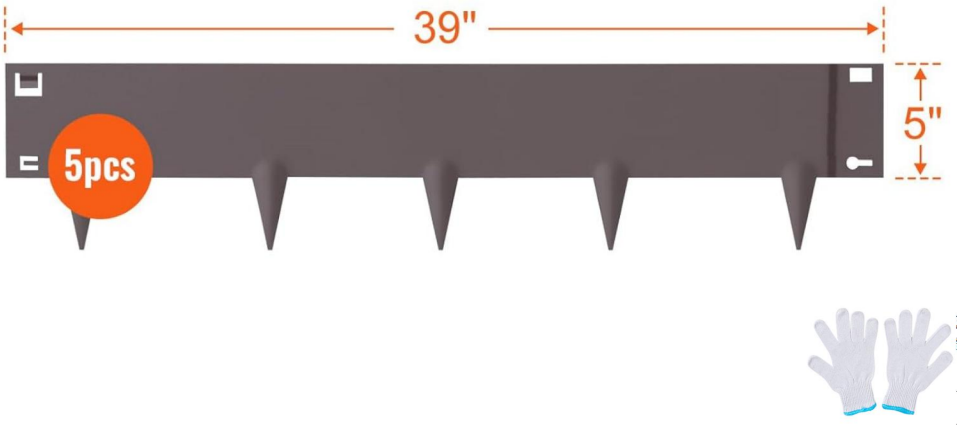

Modell	ZY-39X 5 -5 Schwarz	ZY-39X 5 -5Grau	ZY-39X 5 -5Braun
Farbe	**Schwarz**	**Grau**	**Braun**
Größe von Einzelne Metallkante	**39*5 Zoll**		
Handschuhe	**X1**		

REQUIRED TOOLS

Spaten	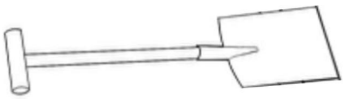
Hammer und ein Holzklotz	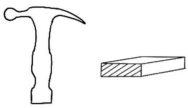

Schraubendreher	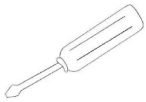

PRODUCT ASSEMBLE INSTRUCTIONS

SCHRITT 1: Bereiten Sie eine Linie für die Einfassung vor und entfernen Sie alle Hindernisse. Bei steinigem Untergrund diesen mit einer Spitzhacke auflockern.

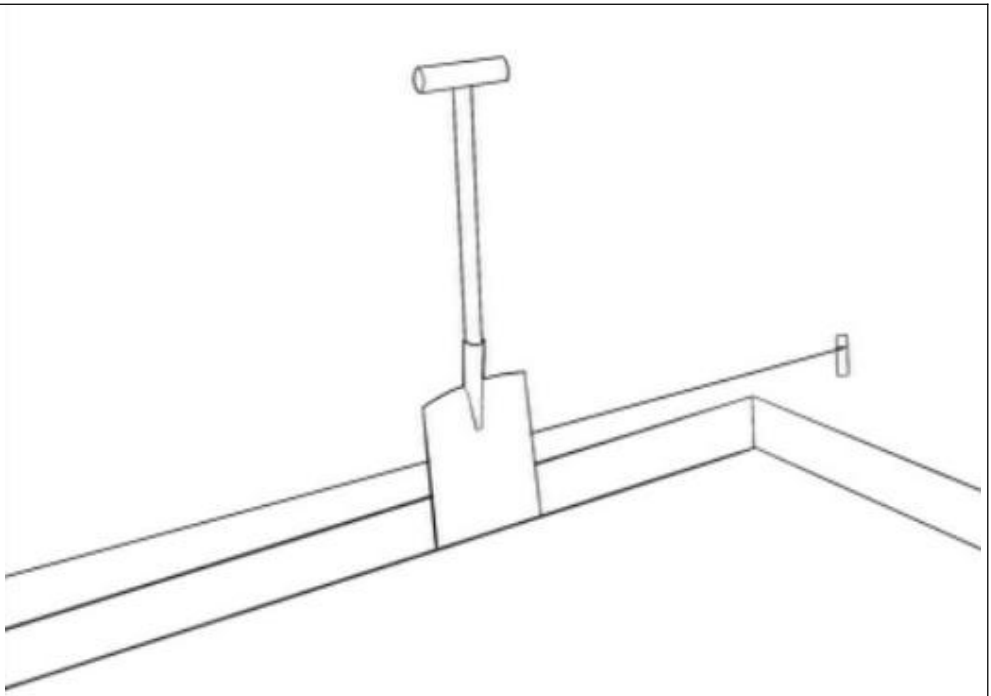

SCHRITT 2 Biegeanleitung : Zum Biegen der Metallkante auf den erforderlichen Winkel empfiehlt sich eine Werkbank, eine Tischkante, ein Holzstück oder eine andere Form.

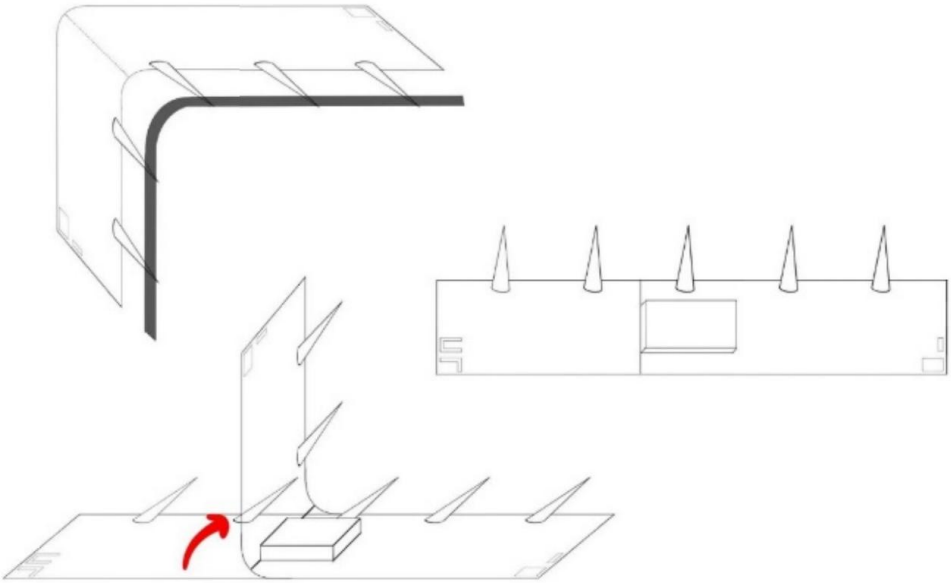

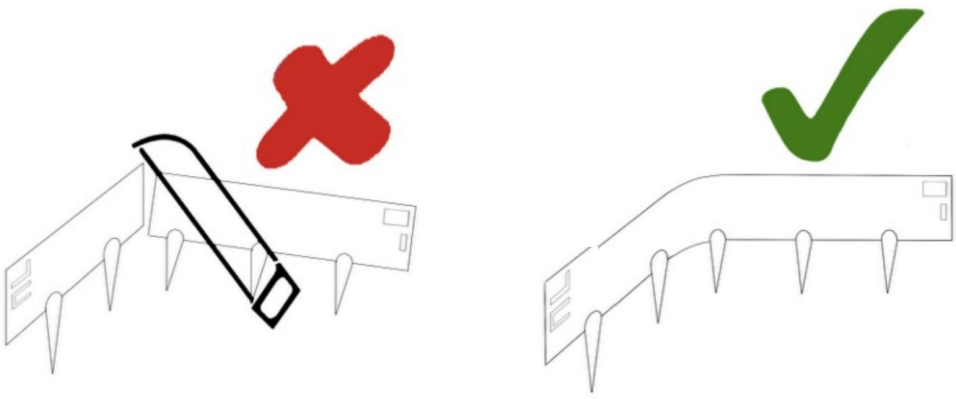

HINWEIS: Nicht zum Schneiden verwenden, da dies zu Verletzungen führen kann .

SCHRITT 3

1. Stecken Sie zwei Teile der Metallkante zusammen;

2. Verbinden Sie die Metallkante und drücken Sie die Lasche der Vorderseite mit einem Schraubendreher durch die Öffnung in der Rückseite, maximal um 45° ;
3. Zum Schluss die Zunge flachdrücken.

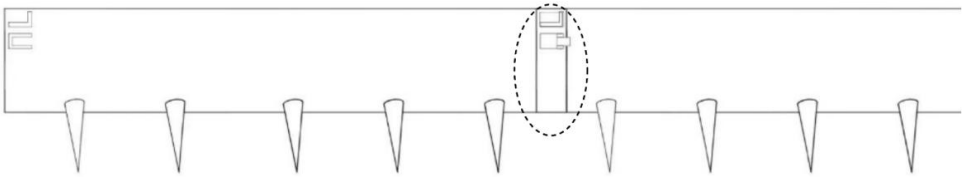

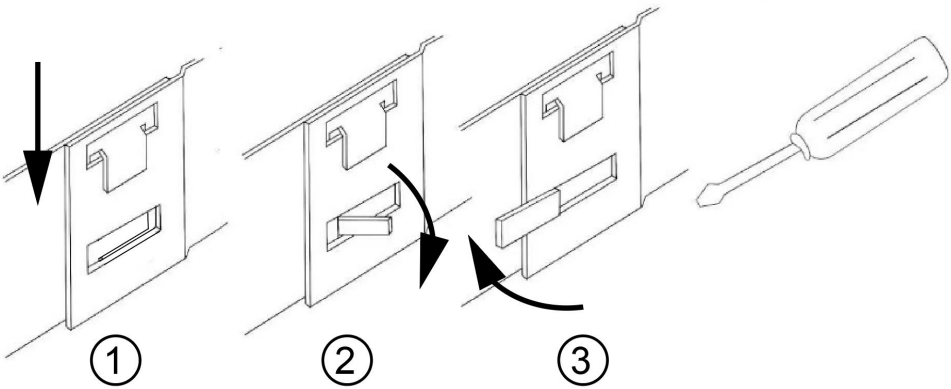

SCHRITT 4 Die verbundenen Metallkanten in den Boden stecken und mit einem Hammer befestigen.

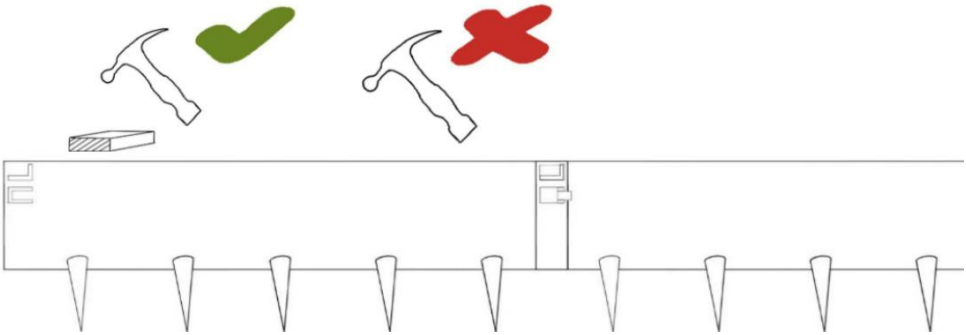

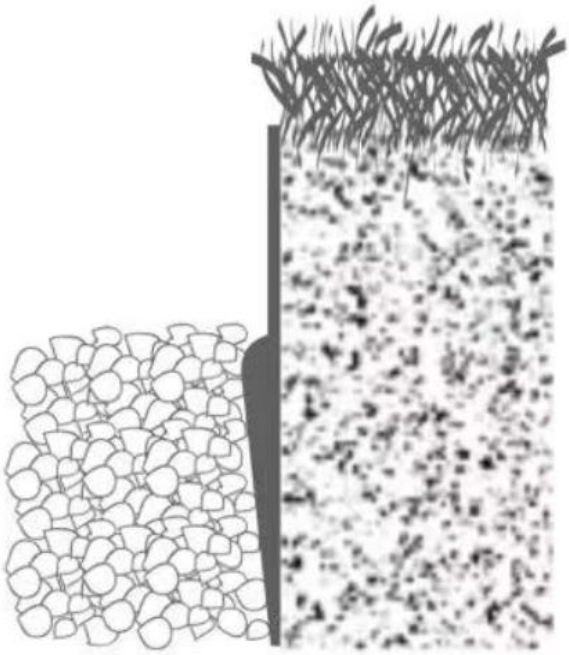

HINWEIS: Legen Sie beim Hämmern ein Stück Holz über die Metallkante, um Beschädigungen der Metallkante zu vermeiden.

Ergänzender Hinweis : Die Metallbarriere kann je nach Bedarf in die gewünschte Form gebogen werden (einschließlich, aber nicht beschränkt

auf die folgenden Formen).

①	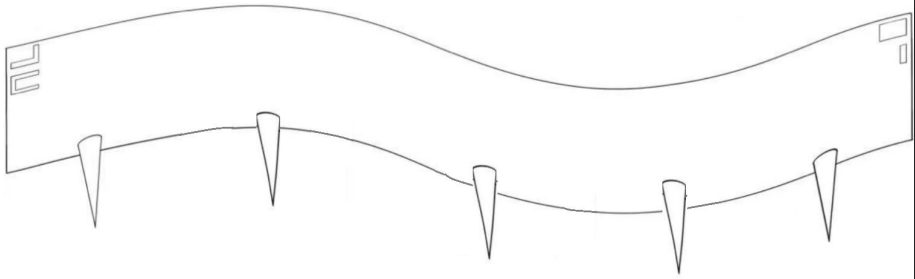
②	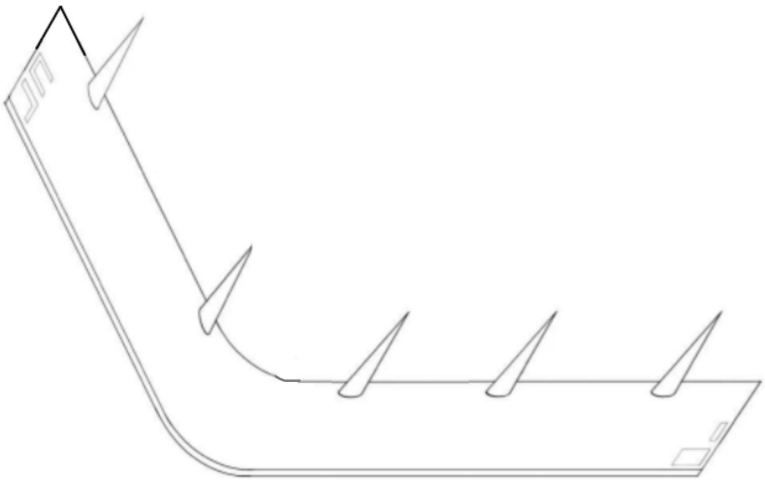
③	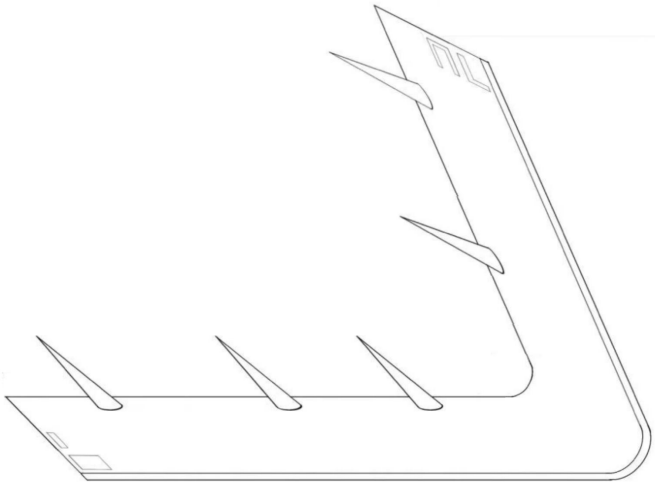

CLEAR ENGRAVED GRADUATIONS

Precision control of rotation degree







Europäische und britische Klebestellen (Dieser Teil wird nicht gedruckt; kleben Sie den OYBY-Aufkleber einfach direkt auf das Papier.)



VEVOR

Upgrade · The Home Creator Way

Recinzione metallica

MODELLO: ZY-39X3-5Nero / ZY-39X3-5Grigio / ZY-39X3-5Marrone
ZY-39X 4 -5 Nero / ZY-39X 4 -5 Grigio / ZY-39X 4 -5 Marrone
ZY-39X 5 -5 Nero / ZY-39X 5 -5 Grigio / ZY-39X 5 -5 Marrone

VEVOR
Upgrade·The Home Creator Way

Metal Fence

Modello: ZY-39X3-5Nero / ZY-39X3-5Grigio / ZY-39X3-5Marrone
ZY-39X 4 -5 Nero / ZY-39X 4 -5 Grigio / ZY-39X 4 -5 Marrone
ZY-39X 5 -5 Nero / ZY-39X 5 -5 Grigio / ZY-39X 5 -5 Marrone

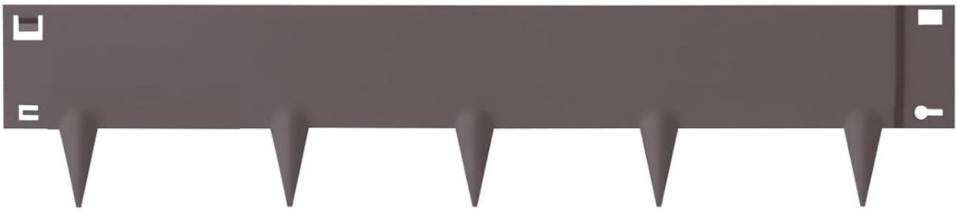

Queste sono le istruzioni originali, si prega di leggere attentamente tutte le istruzioni del manuale prima dell'uso. VEVOR si riserva il diritto di interpretare a proprio piacimento il presente manuale d'uso. L'aspetto del prodotto potrebbe differire leggermente da quello del prodotto ricevuto. Ci scusiamo se non vi informeremo tempestivamente di eventuali aggiornamenti tecnologici o software del nostro prodotto.

SAFETY INSTRUCTIONS

AVVERTIMENTO:

Attenzione: per ridurre il rischio di lesioni, l'utente deve leggere attentamente il manuale di istruzioni.

Il prodotto è conforme agli standard e alle normative vigenti. L'installazione di questo dispositivo deve essere conforme a tutte le normative applicabili e il suo utilizzo deve avvenire esclusivamente in aree ben ventilate. Si prega di leggere il manuale d'uso prima di installare e utilizzare l'apparecchiatura.

Precauzioni per il montaggio .

1. Assemblare il prodotto seguendo esclusivamente queste istruzioni. Un assemblaggio improprio può comportare dei pericoli.
2. Durante l'assemblaggio, indossare occhiali di sicurezza omologati ANSI e guanti da lavoro resistenti.
3. Mantieni l'area di ritrovo pulita e ben illuminata.
4. Durante l'assemblea, tenere lontani gli astanti.
5. Non assemblare se si è stanchi o sotto l'effetto di alcol, droghe o farmaci.
6. Le funzionalità del prodotto si applicano solo ai prodotti assemblati correttamente e completamente.
7. Assemblare su una superficie piana, livellata, dura e liscia, in grado di sostenere in sicurezza l' appendiabiti in legno.
8. Per ulteriori informazioni sui componenti elencati nelle pagine seguenti, fare riferimento allo schema di montaggio presente in questo manuale. Disimballare e separare tutti i componenti in un'area di lavoro pulita.

CONSERVARE QUESTO MANUALE

PRODUCT SPECIFICATIONS

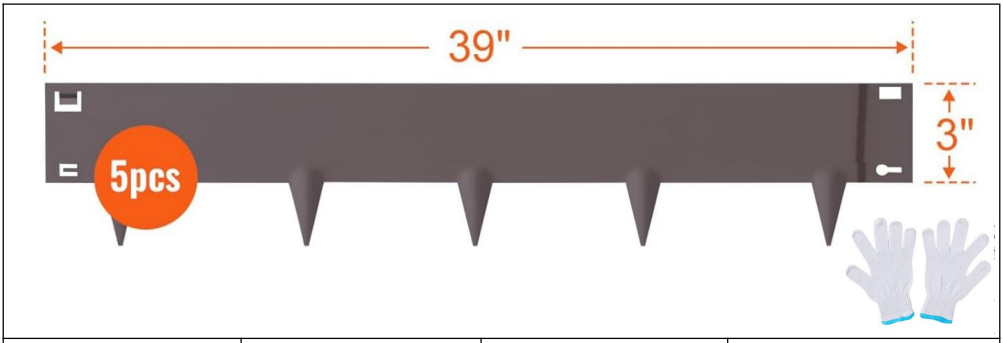

Modello	ZY-39X3-5Nero	ZY-39X3-5Grigio	ZY-39X3-5Marrone
Colore	**Nero**	**Grigio**	**Marrone**
Dimensioni di Perno metallico singolo	**39*3 pollici**		
Guanti	**X1**		

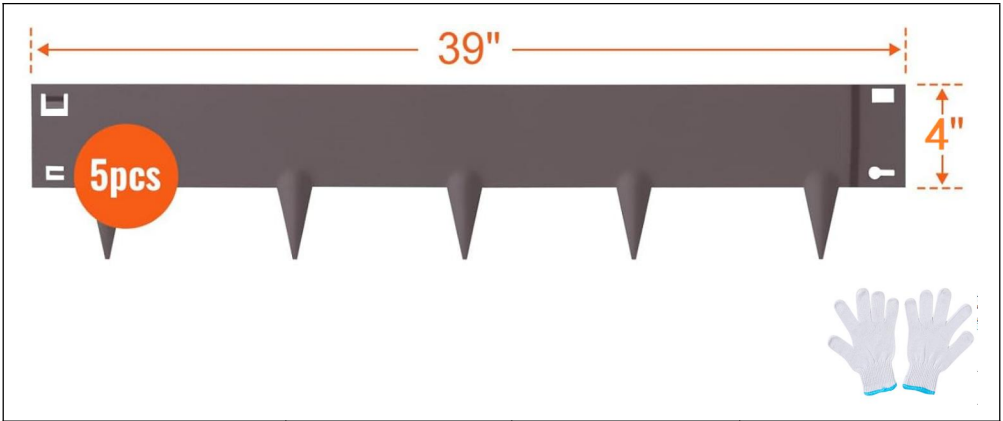

Modello	ZY-39X 4 -5 Nero	ZY-39X 4 -5Grigio	ZY-39X 4 -5Marrone
Colore	**Nero**	**Grigio**	**Marrone**
Dimensioni di	**39*4 pollici**		

Perno metallico singolo	
Guanti	**X1**

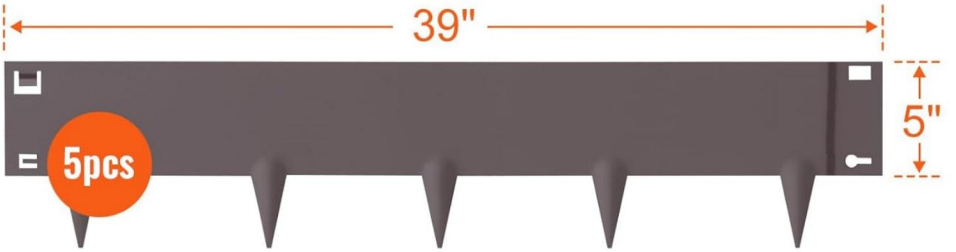



Modello	**ZY-39X 5 -5 Nero**	**ZY-39X 5 -5Grigio**	**ZY-39X 5 -5Marrone**
Colore	**Nero**	**Grigio**	**Marrone**
Dimensioni di Perno metallico singolo	**39*5 pollici**		
Guanti	**X1**		

REQUIRED TOOLS

Vanga	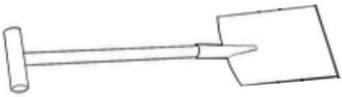
Martello e un blocco di legno	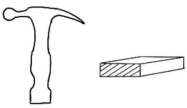

Cacciavite	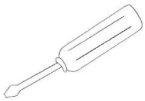

PRODUCT ASSEMBLE INSTRUCTIONS

FASE 1 Preparare una linea da seguire per il bordo e rimuovere eventuali ostacoli. Se il terreno è sassoso, smuoverlo con un piccone.

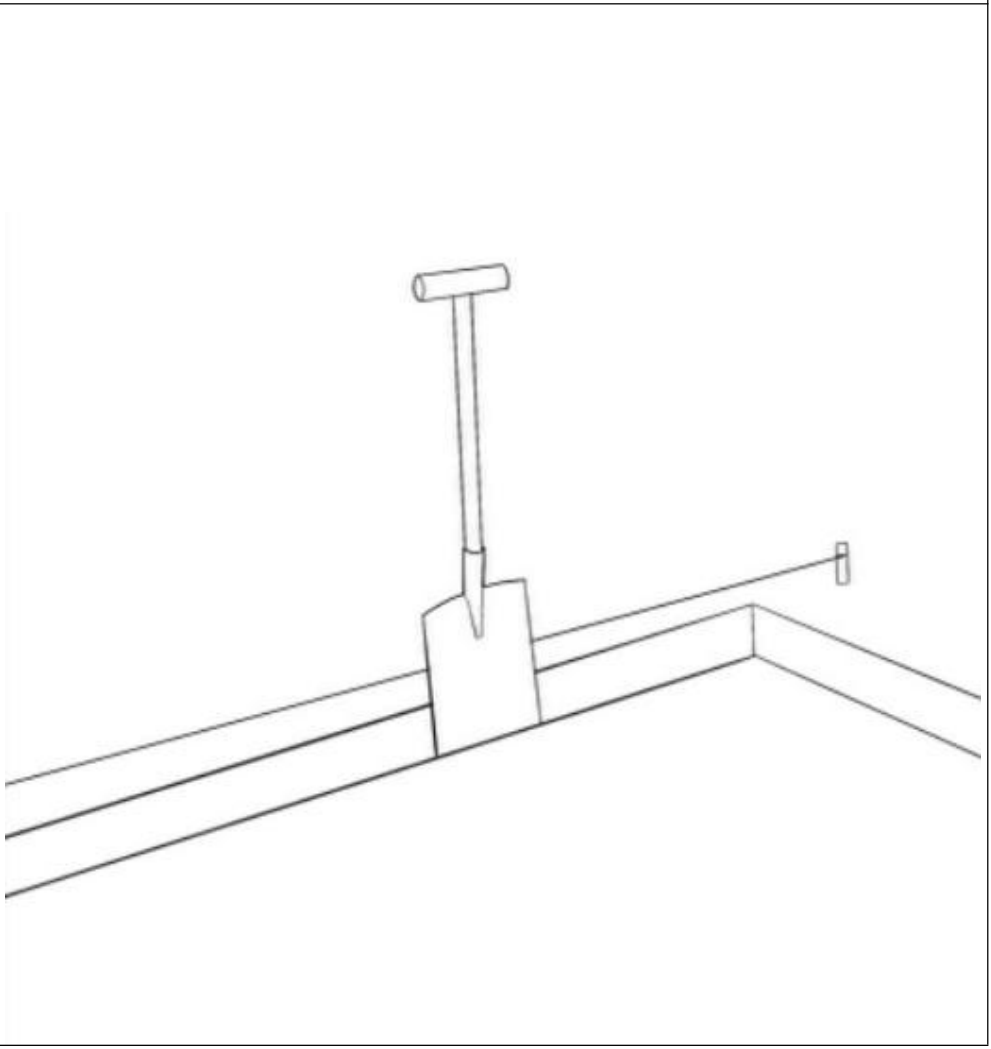

FASE 2 Istruzioni per la piegatura : Si consiglia di utilizzare un banco da lavoro, il bordo di un tavolo, un pezzo di legno o un altro supporto per piegare il bordo metallico all'angolazione desiderata.

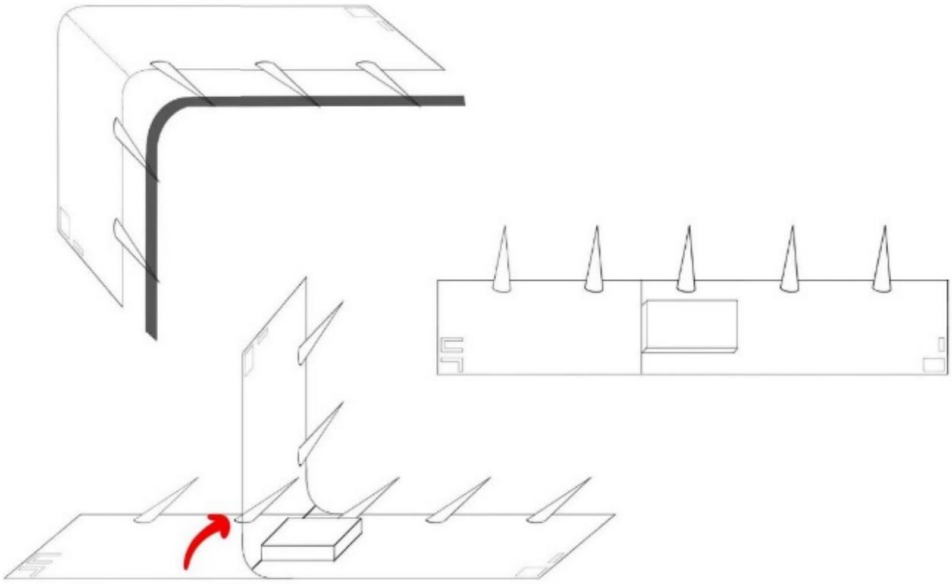

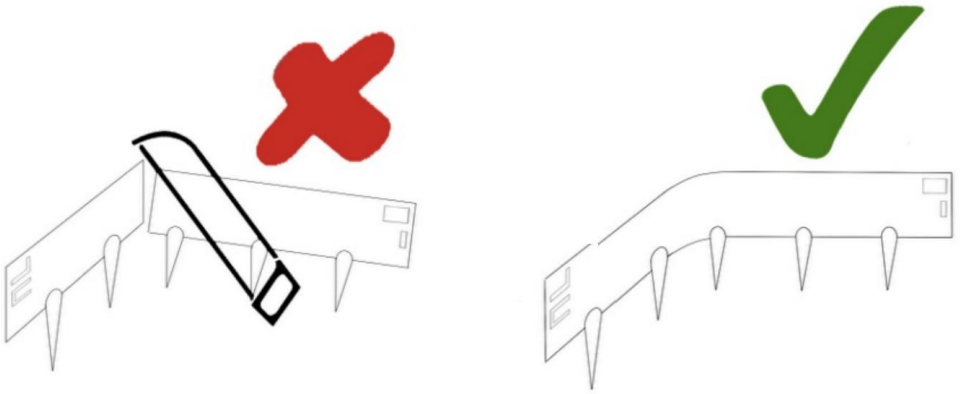

NOTA: Non tagliare con nulla perché potrebbe causare lesioni .

FASE 3

1. Inserire insieme i due pezzi del bordo metallico;
2. Collegare il bordo metallico e utilizzare un cacciavite per spingere la linguetta del pannello frontale attraverso il foro nel pannello posteriore con un angolo massimo di 45° ;
3. Infine, appiattisci la lingua.

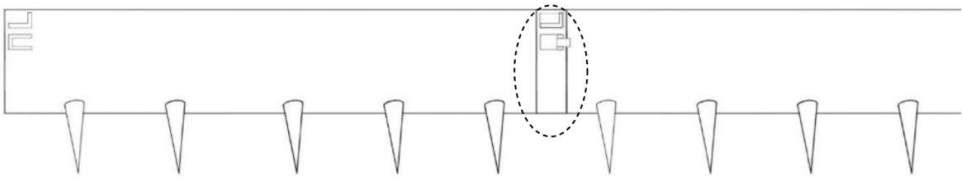

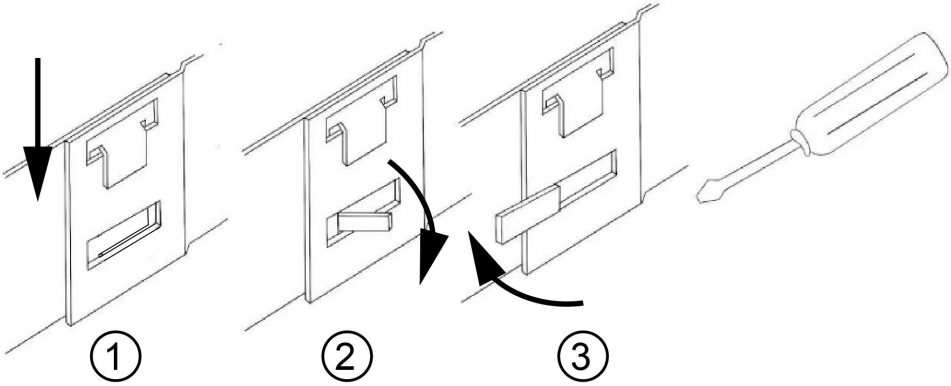

FASE 4 Inserire i bordi metallici collegati nel terreno e fissarli con un martello.

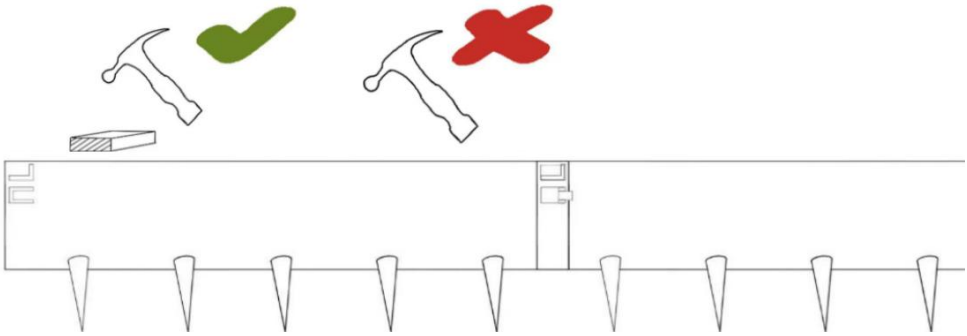

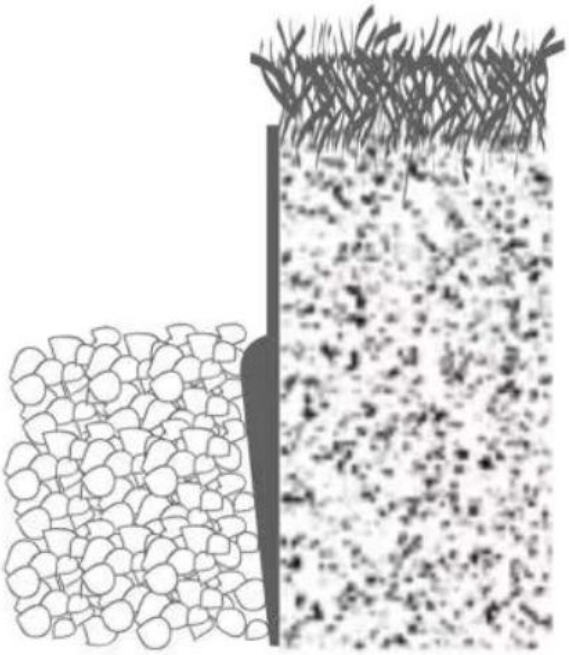

NOTA: Quando si colpisce con un martello, posizionare un pezzo di legno sopra il bordo metallico per evitare di danneggiarlo.

Nota aggiuntiva : la barriera metallica può essere piegata nella forma desiderata in base alle proprie esigenze (incluse, a titolo esemplificativo, le seguenti forme).

①

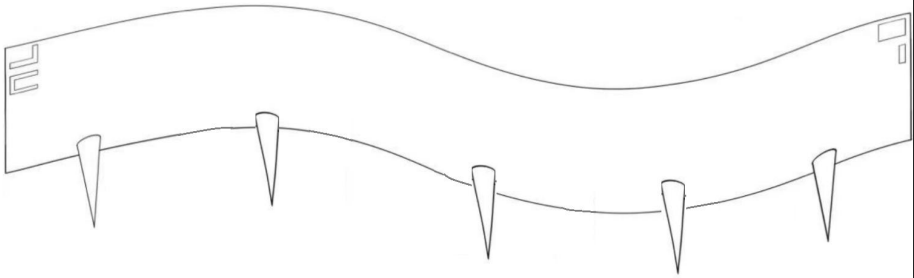

②	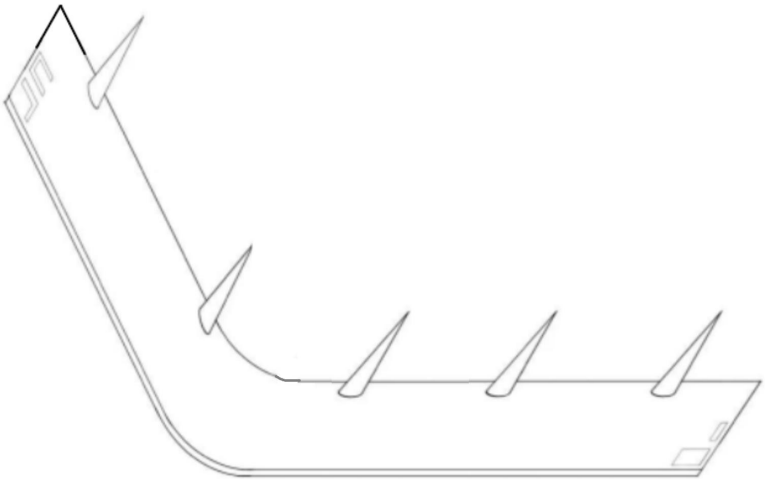
③	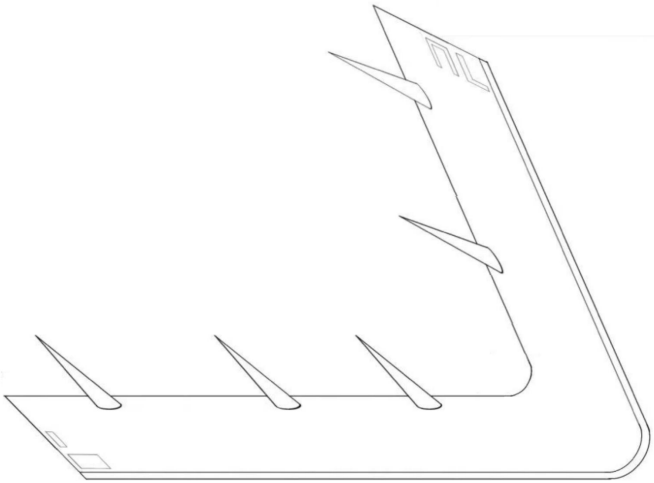

CLEAR ENGRAVED GRADUATIONS

Precision control of rotation degree







Luoghi di incollaggio europei e britannici (Questa parte non verrà stampata; è sufficiente incollare l'adesivo OYBY direttamente sulla carta.)



VEVOR

Upgrade · The Home Creator Way

Valla metálica

MODELO: ZY-39X3-5Negro / ZY-39X3-5Gris / ZY-39X3-5Marrón
ZY-39X 4 -5 Negro / ZY-39X 4 -5 Gris / ZY-39X 4 -5 Marrón
ZY-39X 5 -5Negro / ZY-39X 5 -5Gris / ZY-39X 5 -5Marrón

VEVOR
Upgrade·The Home Creator Way

Metal Fence

Modelo: ZY-39X3-5 Negro / ZY-39X3-5 Gris / ZY-39X3-5 Marrón
ZY-39X 4 -5 Negro / ZY-39X 4 -5 Gris / ZY-39X 4 -5 Marrón
ZY-39X 5 -5Negro / ZY-39X 5 -5Gris / ZY-39X 5 -5Marrón

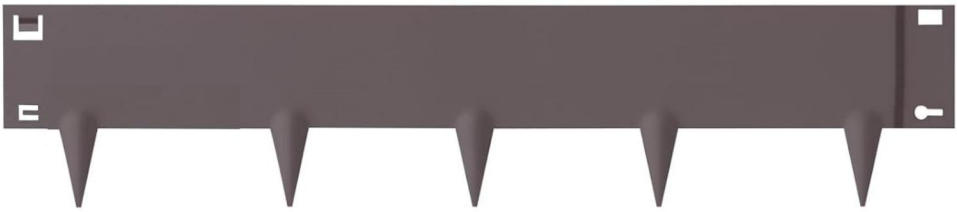

Estas son las instrucciones originales. Lea atentamente todo el manual antes de usar el producto. VEVOR se reserva el derecho de interpretar el manual de usuario. El aspecto del producto puede variar con respecto al que reciba. Le pedimos disculpas si no le informamos nuevamente sobre actualizaciones de tecnología o software.

SAFETY INSTRUCTIONS

ADVERTENCIA:

Advertencia: Para reducir el riesgo de lesiones, el usuario debe leer atentamente el manual de instrucciones.

El producto cumple con las normas y regulaciones pertinentes. La instalación de este dispositivo debe cumplir con todas las normativas aplicables y solo debe utilizarse en áreas bien ventiladas. Lea el manual de usuario antes de instalar y utilizar este equipo.

Precauciones de montaje .

1. Ensámblelo únicamente siguiendo estas instrucciones. Un montaje incorrecto puede generar riesgos.
2. Durante el montaje, utilice gafas de seguridad homologadas por ANSI y guantes de trabajo resistentes.
3. Mantenga la zona de montaje limpia y bien iluminada.
4. Mantenga a los curiosos alejados de la zona durante la concentración.
5. No participe en la reunión si está cansado o bajo los efectos del alcohol, las drogas o los medicamentos.
6. Las funcionalidades del producto se aplican únicamente a productos ensamblados de forma correcta y completa.
7. Ensámblelo sobre una superficie plana, nivelada, dura y lisa, capaz de soportar de forma segura el soporte del perchero de madera.
8. Para obtener información adicional sobre las piezas que se enumeran en las páginas siguientes, consulte el diagrama de montaje de este manual. Desempaque y separe todas las piezas en un área de trabajo limpia.

GUARDE ESTE MANUAL

PRODUCT SPECIFICATIONS

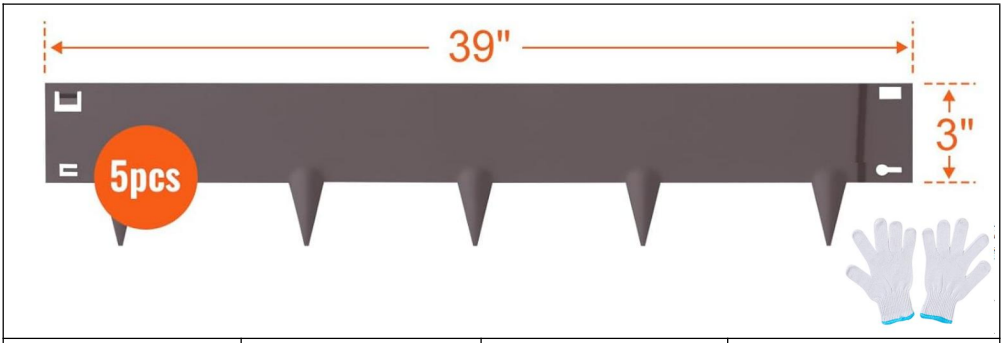

Modelo	ZY-39X3-5Negro	ZY-39X3-5Gris	ZY-39X3-5Marrón
Color	**Negro**	**Gris**	**Marrón**
Tamaño de Borde metálico único	**39*3 pulgadas**		
Guantes	**X1**		

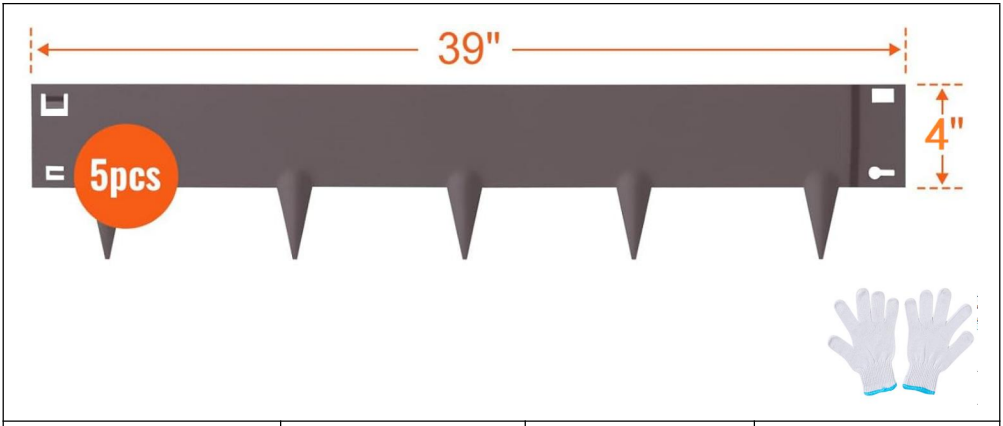

Modelo	ZY-39X 4 -5Negro	ZY-39X 4 -5Gris	ZY-39X 4 -5 Marrón
Color	**Negro**	**Gris**	**Marrón**
Tamaño de	**39*4 pulgadas**		

Borde metálico único	
Guantes	**X1**

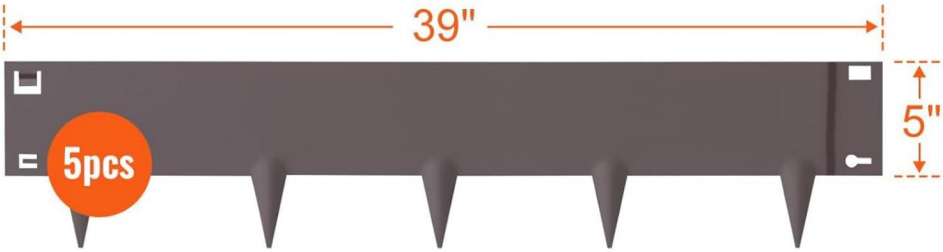



Modelo	**ZY-39X 5 -5Negro**	**ZY-39X 5 -5Gris**	**ZY-39X 5 -5Marrón**
Color	**Negro**	**Gris**	**Marrón**
Tamaño de Borde metálico único	**39*5 pulgadas**		
Guantes	**X1**		

REQUIRED TOOLS

Pala	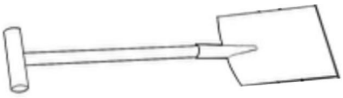
Martillo y un bloque de madera	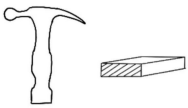

Destornillador	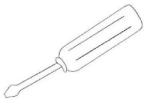

PRODUCT ASSEMBLE INSTRUCTIONS

PASO 1 Prepare una línea que sirva de guía para el borde y retire cualquier obstáculo. Si el terreno es pedregoso, aflójelo con un pico.

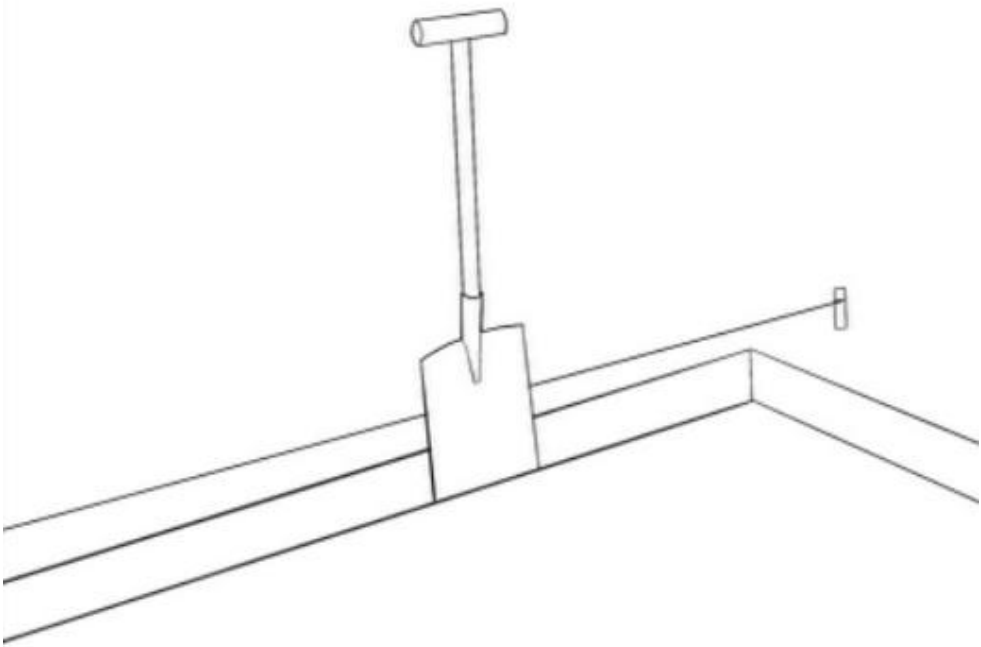

PASO 2 Instrucciones de doblado : Se recomienda utilizar un banco de trabajo, el borde de una mesa, una pieza de madera u otro soporte al doblar el borde metálico al ángulo requerido.

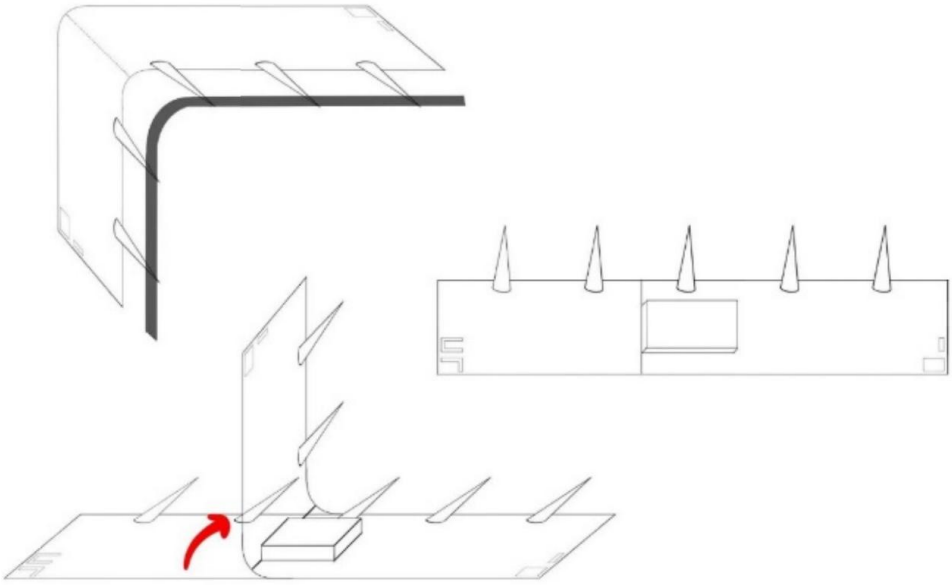

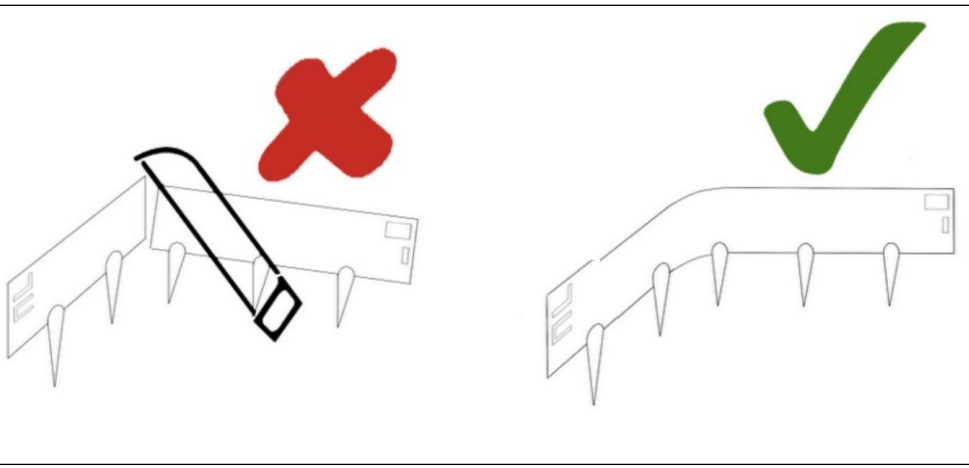

NOTA: No corte con nada, ya que podría causar lesiones .

PASO 3

1. Inserta dos piezas del borde metálico juntas;
2. Une el borde metálico y usa un destornillador para empujar la lengüeta del panel frontal a través del orificio del panel trasero en un ángulo no superior a 45° ;
3. Finalmente, aplana la lengua.

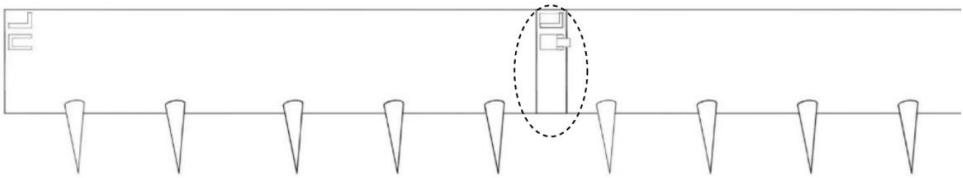

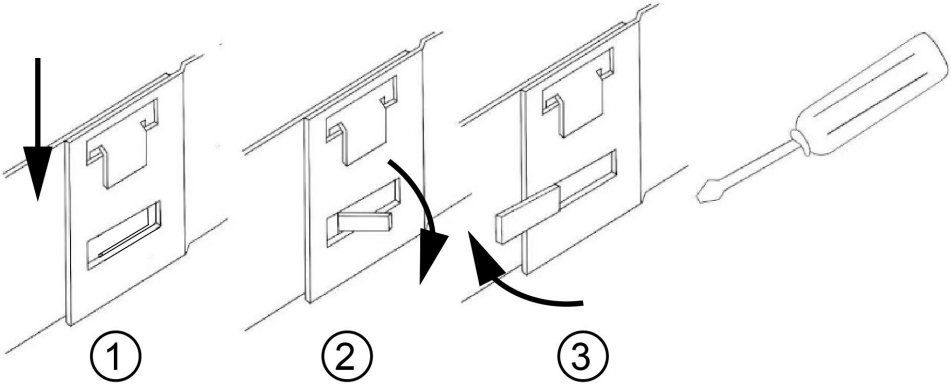

PASO 4 Inserte los bordes metálicos conectados en el suelo y fíjelos con un martillo.

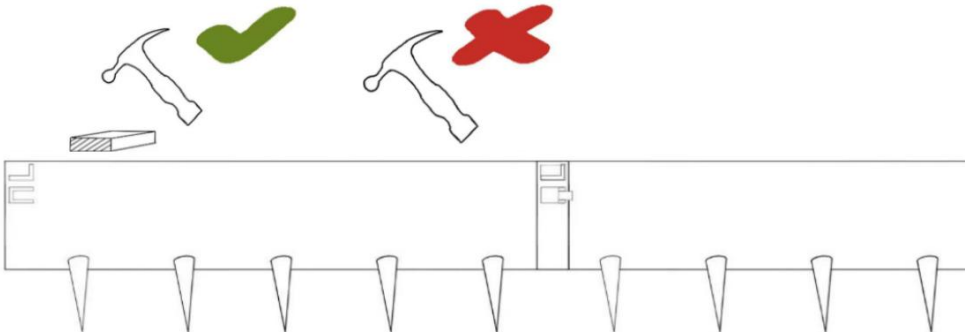

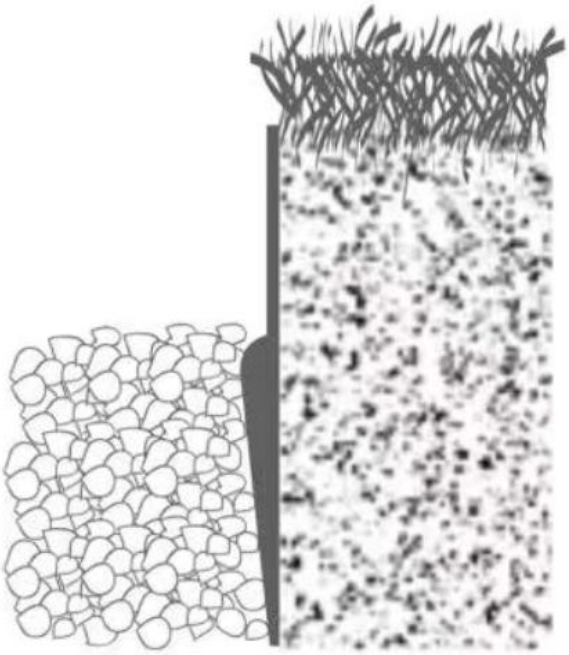

NOTA: Coloque un trozo de madera sobre el borde metálico al golpear con un martillo para evitar dañar el borde metálico.

Declaración complementaria : La barrera metálica se puede doblar para darle la forma que necesite según sus necesidades (incluidas, entre otras, las siguientes formas).

①

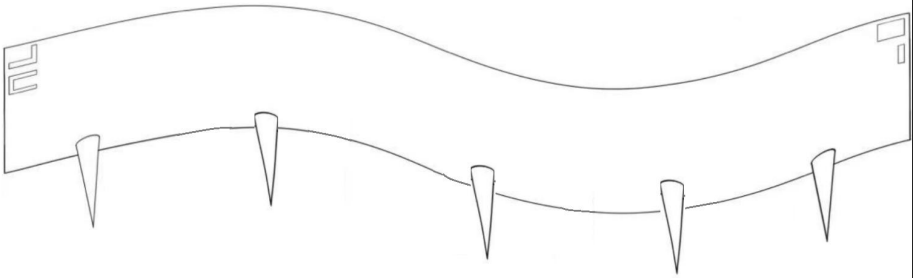

②	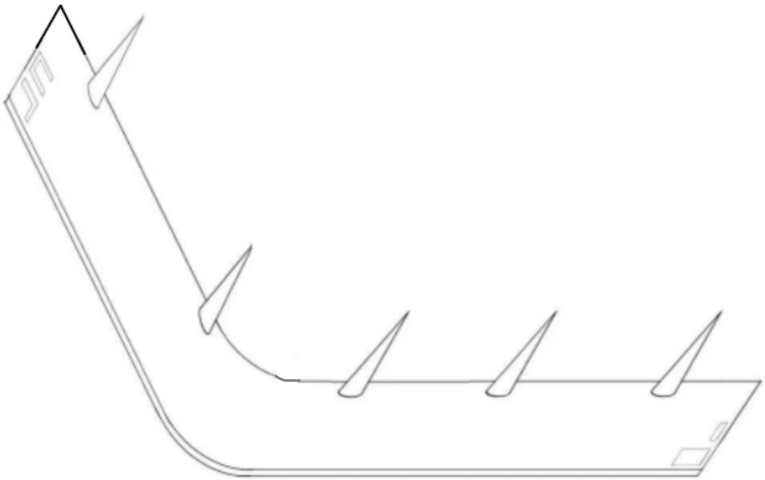
③	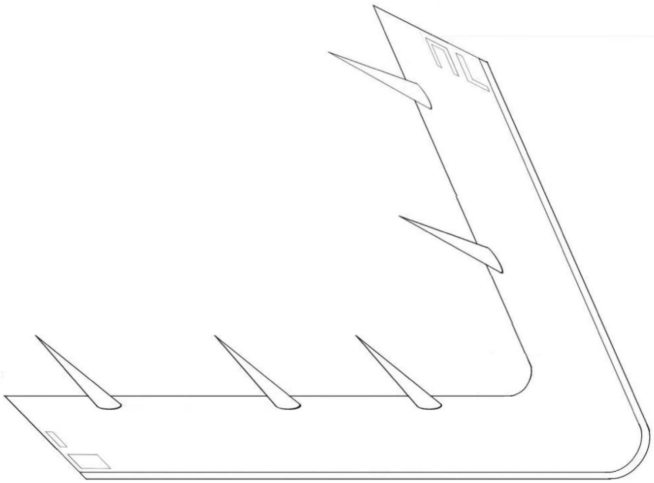

CLEAR ENGRAVED GRADUATIONS

Precision control of rotation degree







Lugares de colocación europeos y británicos (Esta parte no se imprimirá; simplemente pegue la pegatina OYBY directamente sobre el papel).



VEVOR

Upgrade · The Home Creator Way

Ogrodzenie metalowe

MODEL: ZY-39X3-5Czarny / ZY-39X3-5Szary / ZY-39X3-5Brązowy
ZY-39X 4 -5Czarny / ZY-39X 4 -5Szary / ZY-39X 4 -5Brązowy
ZY-39X 5 -5Czarny / ZY-39X 5 -5Szary / ZY-39X 5 -5Brązowy

VEVOR
Upgrade·The Home Creator Way

Metal Fence

Model: ZY-39X3-5Czarny / ZY-39X3-5Szary / ZY-39X3-5Brązowy
ZY-39X 4 -5Czarny / ZY-39X 4 -5Szary / ZY-39X 4 -5Brązowy
ZY-39X 5 -5Czarny / ZY-39X 5 -5Szary / ZY-39X 5 -5Brązowy

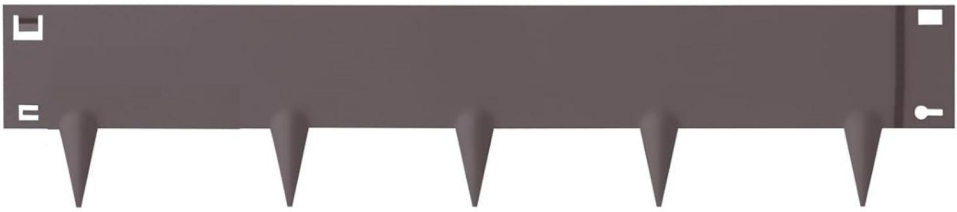

To jest oryginalna instrukcja obsługi. Przed użyciem prosimy o dokładne zapoznanie się z treścią instrukcji. Firma VEVOR zastrzega sobie prawo do jednoznacznej interpretacji niniejszej instrukcji obsługi. Wygląd produktu zależy od stanu, w jakim go otrzymali Państwo. Prosimy o wyrozumiałość, ale nie będziemy Państwa ponownie informować o aktualizacjach technologicznych lub oprogramowania naszego produktu.

SAFETY INSTRUCTIONS

OSTRZEŻENIE:

Ostrzeżenie: Aby zminimalizować ryzyko obrażeń, użytkownik powinien uważnie przeczytać instrukcję obsługi.

Produkt jest zgodny z odpowiednimi normami i przepisami. Instalacja tego urządzenia musi być zgodna ze wszystkimi obowiązującymi przepisami i powinno być ono użytkowane wyłącznie w dobrze wentylowanych pomieszczeniach. Przed instalacją i użytkowaniem urządzenia należy zapoznać się z instrukcją obsługi.

Środki ostrożności podczas montażu .

1. Montaż należy wykonywać wyłącznie zgodnie z niniejszą instrukcją. Nieprawidłowy montaż może stwarzać zagrożenie.
2. Podczas montażu należy nosić okulary ochronne zatwierdzone przez ANSI oraz wytrzymałe rękawice robocze.
3. Utrzymuj miejsce zgromadzenia w czystości i zapewnij dobre oświetlenie.
4. Nie dopuszczać osób postronnych na teren montażu w trakcie jego trwania.
5. Nie przychodź na zgromadzenie, jeśli jesteś zmęczony lub pod wpływem alkoholu, narkotyków lub leków.
6. Możliwości produktu odnoszą się wyłącznie do produktów prawidłowo i całkowicie zmontowanych.
7. Zmontuj na płaskiej, równej, twardej i gładkiej powierzchni, która będzie w stanie bezpiecznie utrzymać drewniany stojak.
8. Aby uzyskać dodatkowe informacje dotyczące części wymienionych na kolejnych stronach, zapoznaj się ze schematem montażu w niniejszej instrukcji. Rozpakuj i oddziel wszystkie części w czystym miejscu pracy.

ZAPISZ TĘ INSTRUKCJĘ

PRODUCT SPECIFICATIONS

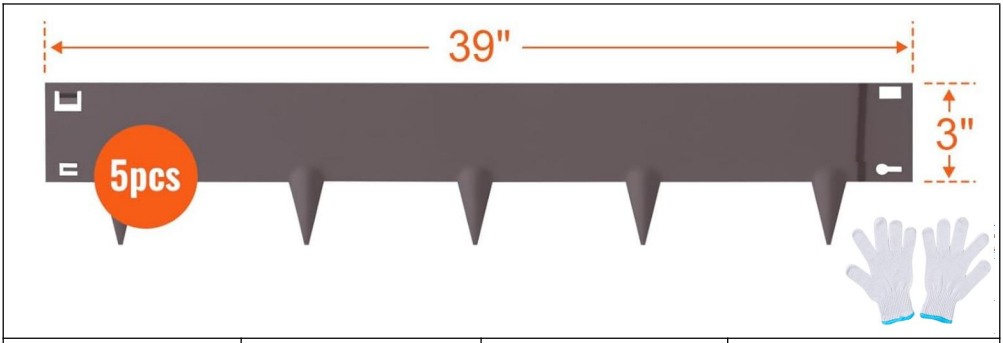

Model	ZY-39X3-5Czarny	ZY-39X3-5Szary	ZY-39X3-5Brązowy
Kolor	**Czarny**	**Szary**	**Brązowy**
Rozmiar Pojedyncza metalowa krawędź	**39*3 cale**		
Rękawice	**X1**		

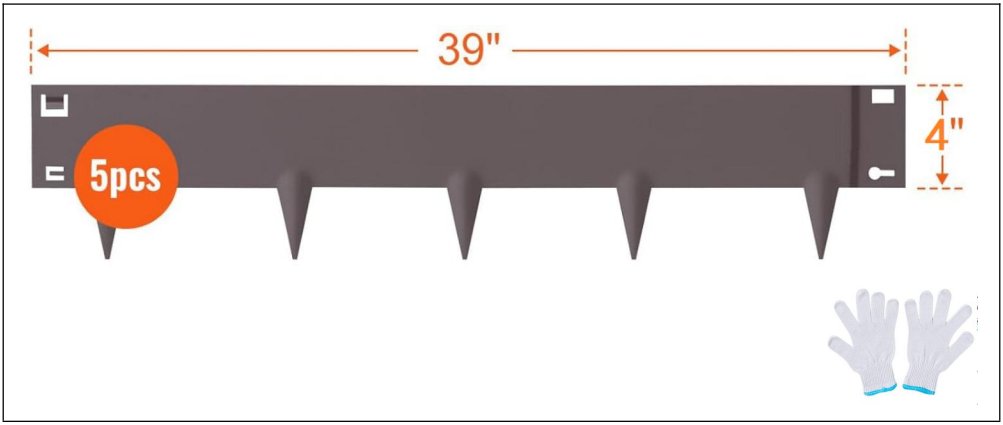

Model	ZY-39X 4 -5Czarny	ZY-39X 4 -5Szary	ZY-39X 4 -5Brązowy
Kolor	**Czarny**	**Szary**	**Brązowy**
Rozmiar Pojedyncza metalowa krawędź	**39*4 cale**		
Rękawice	**X1**		

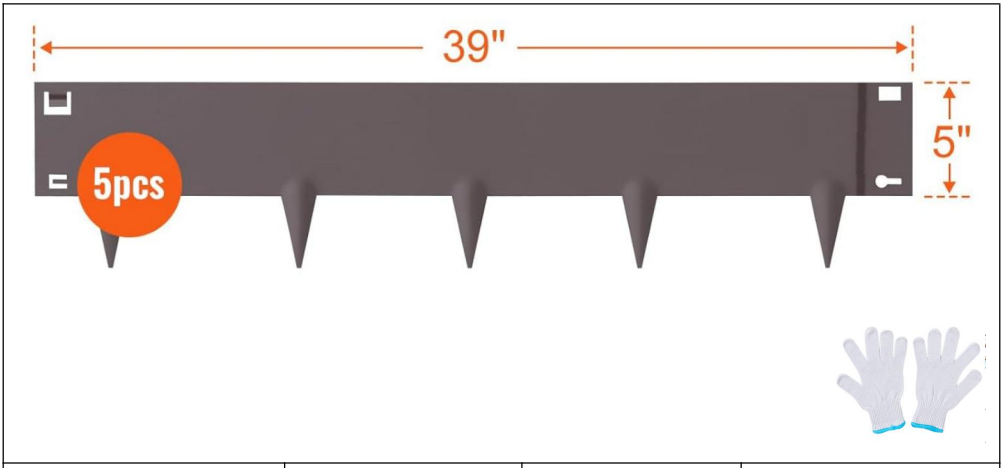

Model	ZY-39X 5 -5Czarny	ZY-39X 5 -5Szary	ZY-39X 5 -5Brązowy
Kolor	**Czarny**	**Szary**	**Brązowy**
Rozmiar Pojedyncza metalowa krawędź	**39*5 cali**		
Rękawice	**X1**		

REQUIRED TOOLS

Łopata	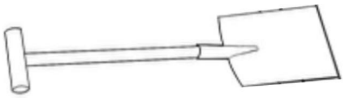

Młotek i klocek drewna	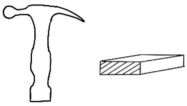
Śrubokręt	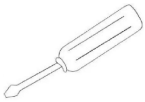

PRODUCT ASSEMBLE INSTRUCTIONS

KROK 1 Przygotuj linię, po której będzie biegł brzeg, i usuń wszelkie przeszkody. Jeśli podłoże jest kamieniste, rozluźnij je kilofem.

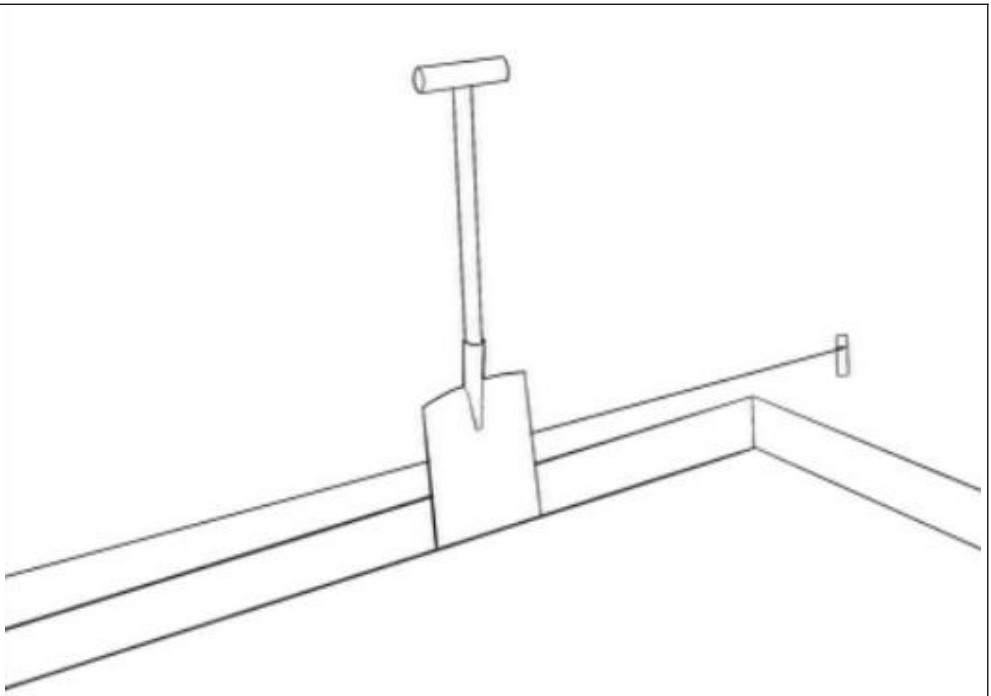

KROK 2 Instrukcje gięcia : Do gięcia krawędzi metalu pod wymaganym kątem zaleca się użycie stołu roboczego, krawędzi stołu, drewna lub innego profilu.

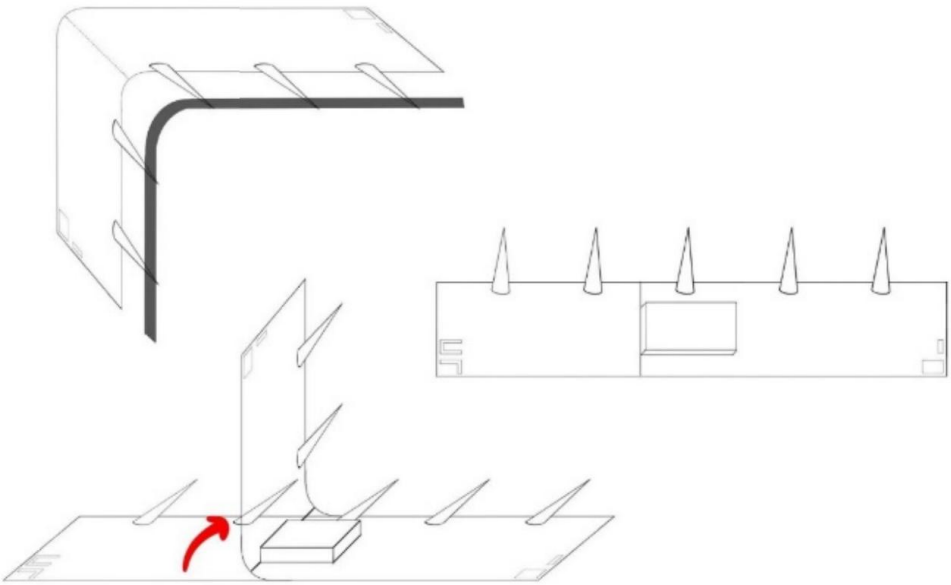

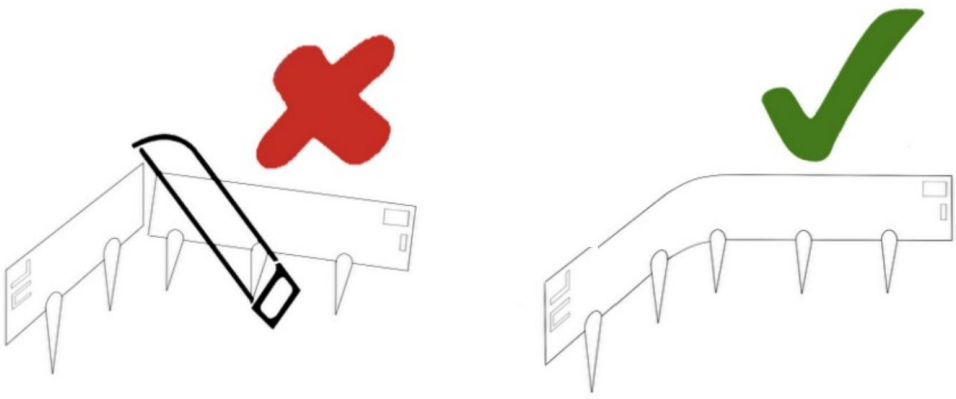

UWAGA: Nie przecinaj niczym, gdyż może to spowodować obrażenia .

KROK 3

1. Złóż ze sobą dwa kawałki metalowej krawędzi;
2. Połącz metalową krawędź i za pomocą śrubokręta przepchnij wypustkę

na przednim panelu przez otwór w tylnym panelu pod kątem nie większym niż 45° ;

3. Na koniec spłaszcz język.

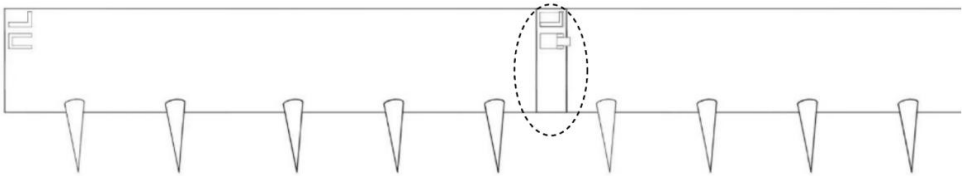

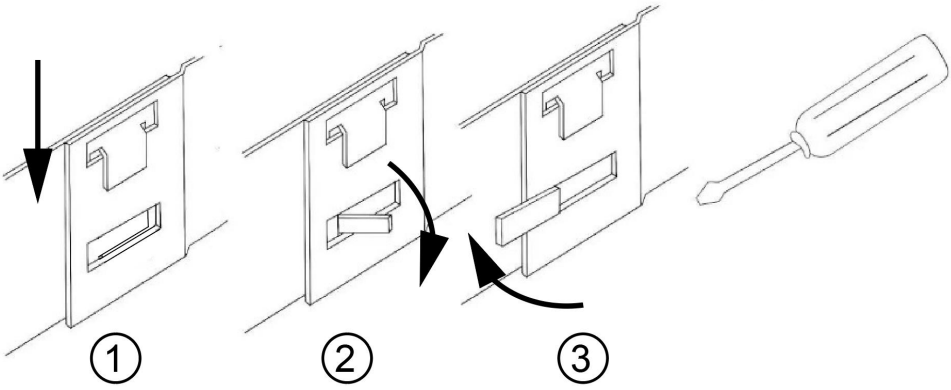

KROK 4 Włóż połączone krawędzie metalowe w ziemię i zabezpiecz je młotkiem.

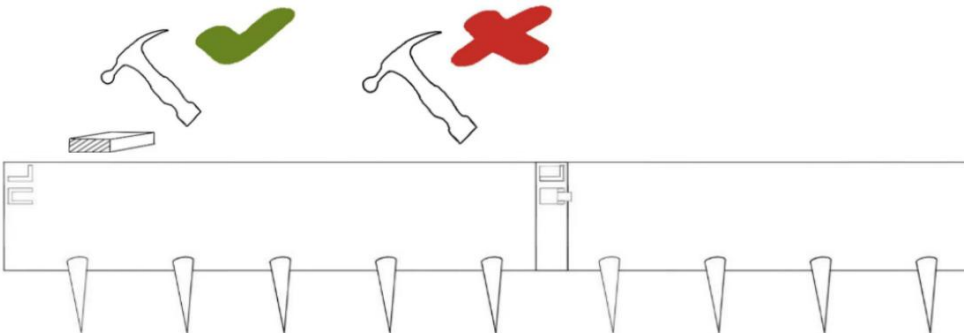

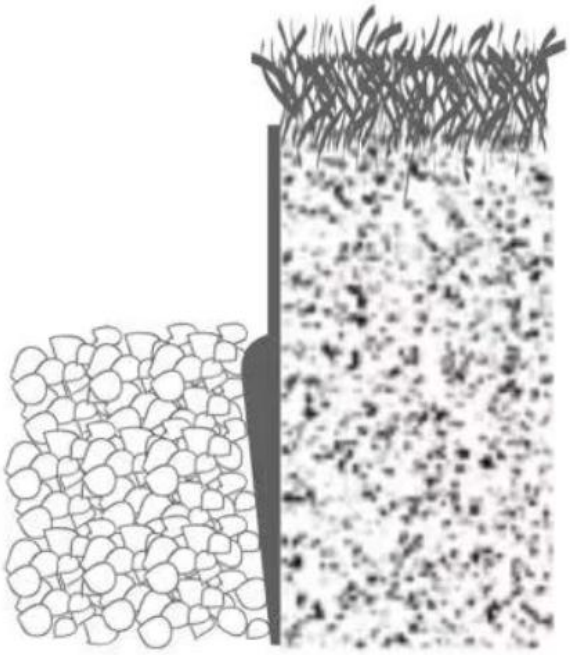

UWAGA: Przy uderzaniu młotkiem należy umieścić kawałek drewna na krawędzi metalu, aby uniknąć jego uszkodzenia.

Oświadczenie uzupełniające : Metalową barierę można wygiąć do żądanego kształtu, zależnie od potrzeb (w tym, ale nie wyłącznie, następujących kształtów).

①	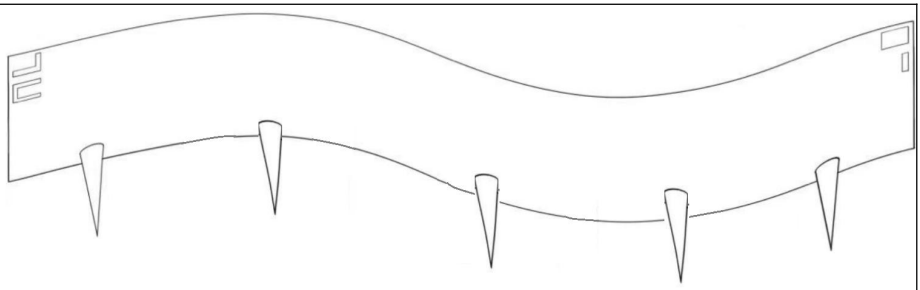
②	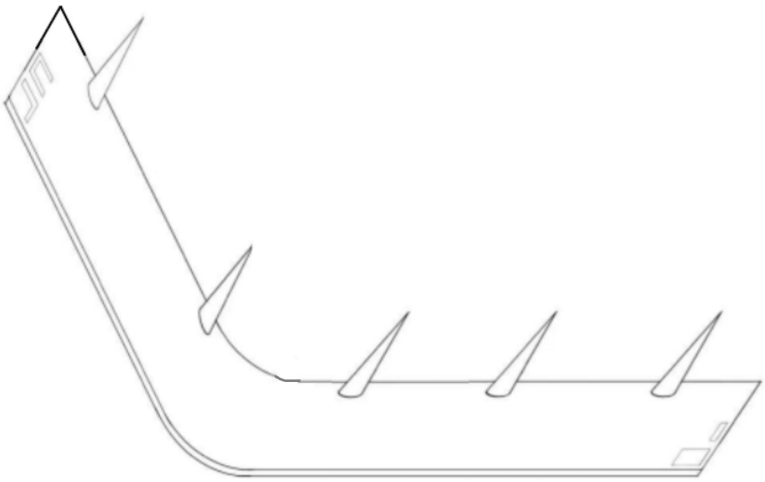
③	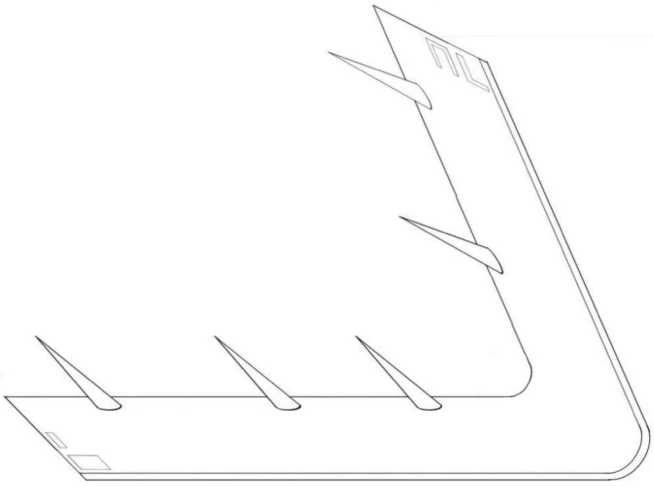

CLEAR ENGRAVED GRADUATIONS

Precision control of rotation degree







Europejskie i brytyjskie miejsca wklejania (Ta część nie zostanie wydrukowana; po prostu naklej naklejkę OYBY bezpośrednio na papier.)



VEVOR

Upgrade · The Home Creator Way

Metalen hek

MODEL: ZY-39X3-5Zwart / ZY-39X3-5Grijs / ZY-39X3-5Bruin
ZY-39X 4 -5Zwart / ZY-39X 4 -5Grijs / ZY-39X 4 -5Bruin
ZY-39X 5 -5Zwart / ZY-39X 5 -5Grijs / ZY-39X 5 -5Bruin

VEVOR
Upgrade·The Home Creator Way

Metal Fence

Model: ZY-39X3-5Zwart / ZY-39X3-5Grijs / ZY-39X3-5Bruin
ZY-39X 4 -5Zwart / ZY-39X 4 -5Grijs / ZY-39X 4 -5Bruin
ZY-39X 5 -5Zwart / ZY-39X 5 -5Grijs / ZY-39X 5 -5Bruin

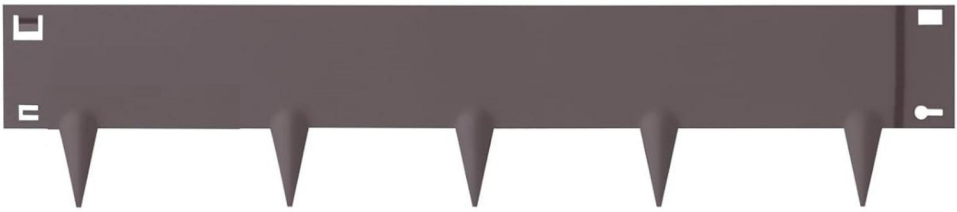

Dit is de originele handleiding. Lees alle instructies in de handleiding zorgvuldig door voordat u het product in gebruik neemt. VEVOR behoudt zich het recht voor om de gebruikershandleiding anders te interpreteren. Het uiterlijk van het product kan afwijken van het product dat u ontvangt. Wij zullen u niet opnieuw informeren over eventuele technologische of software-updates voor ons product.

SAFETY INSTRUCTIONS

WAARSCHUWING:

Waarschuwing: Om het risico op letsel te verminderen, dient de gebruiker de gebruiksaanwijzing zorgvuldig te lezen.

Het product voldoet aan de relevante normen en voorschriften. De installatie van dit apparaat moet voldoen aan alle geldende voorschriften en het mag alleen worden gebruikt in goed geventileerde ruimtes. Lees de gebruikershandleiding voordat u dit apparaat installeert en gebruikt.

Montagevoorschriften .

1. Monteer het product uitsluitend volgens deze instructies. Onjuiste montage kan gevaarlijke situaties veroorzaken.
2. Draag tijdens de montage een ANSI-goedgekeurde veiligheidsbril en stevige werkhandschoenen.
3. Zorg ervoor dat de montageruimte schoon en goed verlicht is.
4. Houd omstanders uit de buurt tijdens de bijeenkomst.
5. Niet monteren als u moe bent of onder invloed bent van alcohol, drugs of medicijnen.
6. De producteigenschappen gelden alleen voor correct en volledig geassembleerde producten.
7. houten kapstok op een vlakke, horizontale, harde en gladde ondergrond die hem veilig kan dragen .
8. Raadpleeg voor meer informatie over de onderdelen die op de volgende pagina's worden vermeld, het montageschema in deze handleiding. Pak alle onderdelen uit en scheid ze in een schone werkruimte.

BEWAAR DEZE HANDLEIDING

PRODUCT SPECIFICATIONS

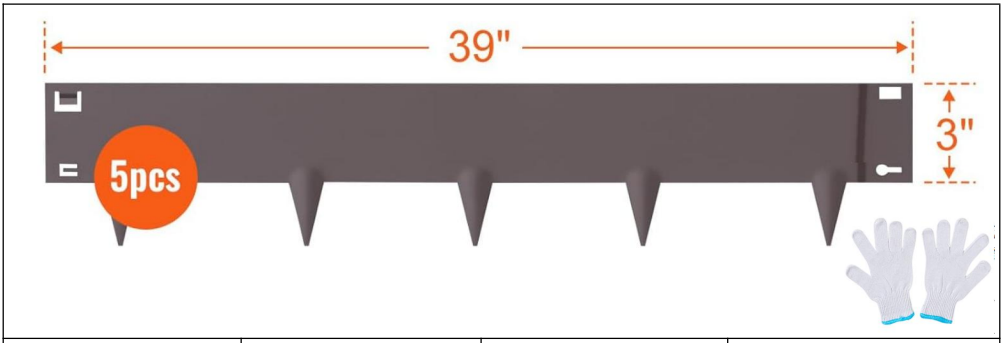

Model	ZY-39X3-5Zwart	ZY-39X3-5Grijs	ZY-39X3-5Bruin
Kleur	**Zwart**	**Grijs**	**Bruin**
Grootte van Enkele metalen rand	**39*3 inch**		
Handschoenen	**X1**		

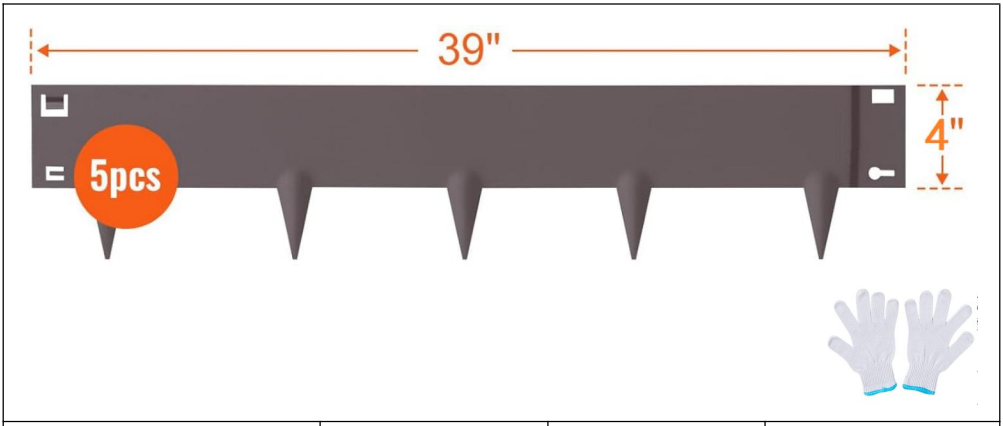

Model	ZY-39X 4 -5Zwart	ZY-39X 4 -5Grijs	ZY-39X 4 -5Bruin
Kleur	**Zwart**	**Grijs**	**Bruin**
Grootte van Enkele metalen rand	**39*4 inch**		

Handschoenen	**X1**

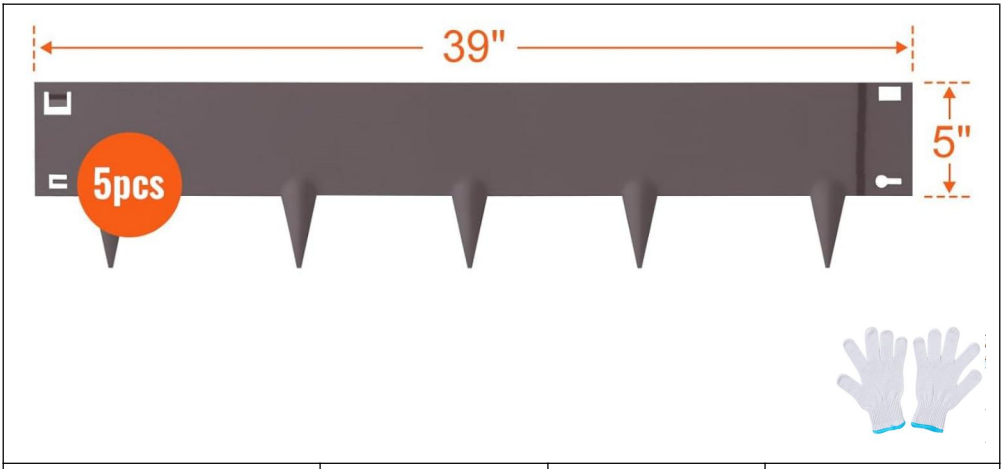

Model	**ZY-39X 5 -5Zwart**	**ZY-39X 5 -5Grijs**	**ZY-39X 5 -5Bruin**
Kleur	**Zwart**	**Grijs**	**Bruin**
Grootte van Enkele metalen rand	**39*5 inch**		
Handschoenen	**X1**		

REQUIRED TOOLS

Spade	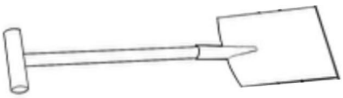
Hamer en een blok hout	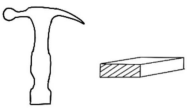
Schroevendraaier	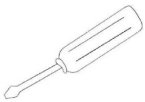

PRODUCT ASSEMBLE INSTRUCTIONS

STAP 1 Bereid een lijn voor de kantafwerking voor en verwijder eventuele obstakels. Als de grond stenig is, maak deze dan los met een pikhouweel.

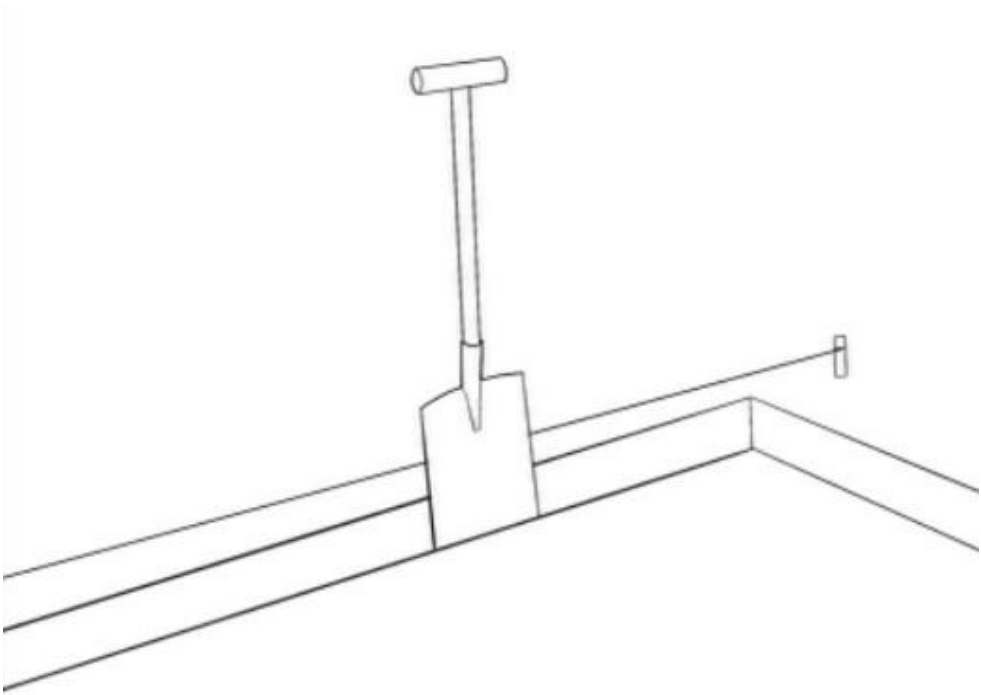

STAP 2 Buiginstructies : Het is raadzaam een werkbank, de rand van een tafel, een stuk hout of een ander vormstuk te gebruiken bij het buigen van de metalen rand in de gewenste hoek.

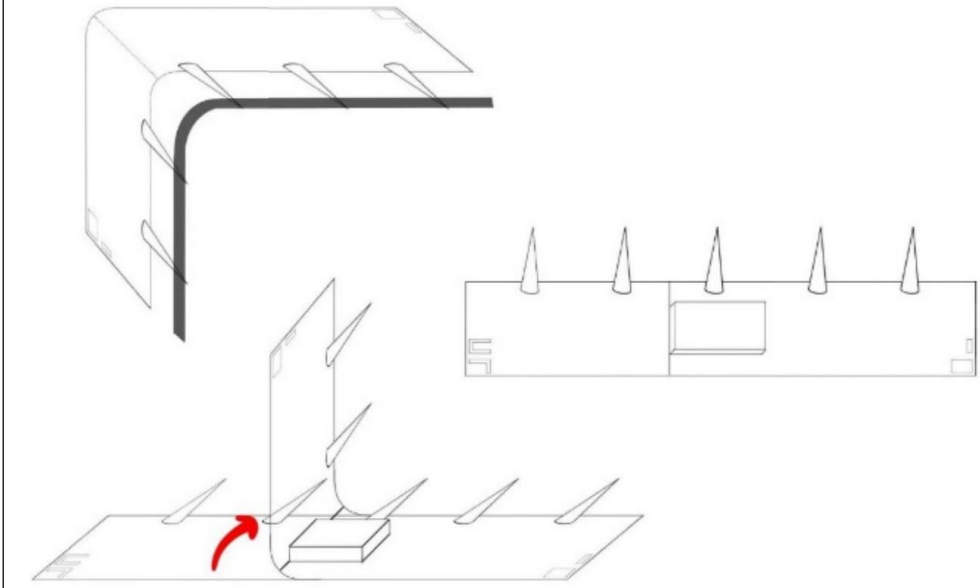

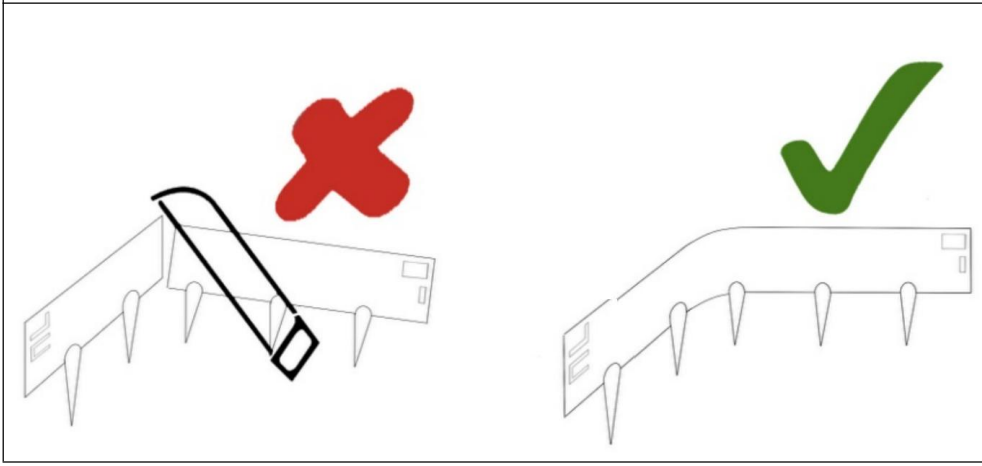

LET OP: Niet snijden met iets, want dat kan letsel veroorzaken .

STAP 3

1. Schuif de twee metalen randen in elkaar;
2. Verbind de metalen rand en gebruik een schroevendraaier om het lipje op het voorpaneel door het gat in het achterpaneel te duwen, onder een hoek van maximaal 45° ;
3. Maak tot slot de tong plat.

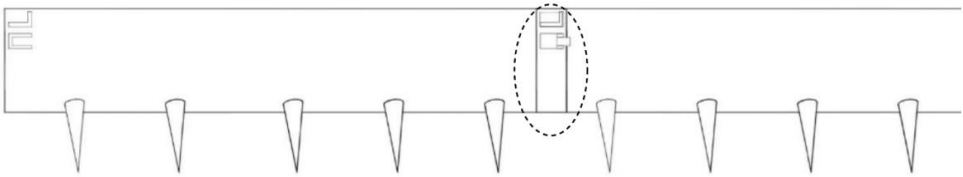

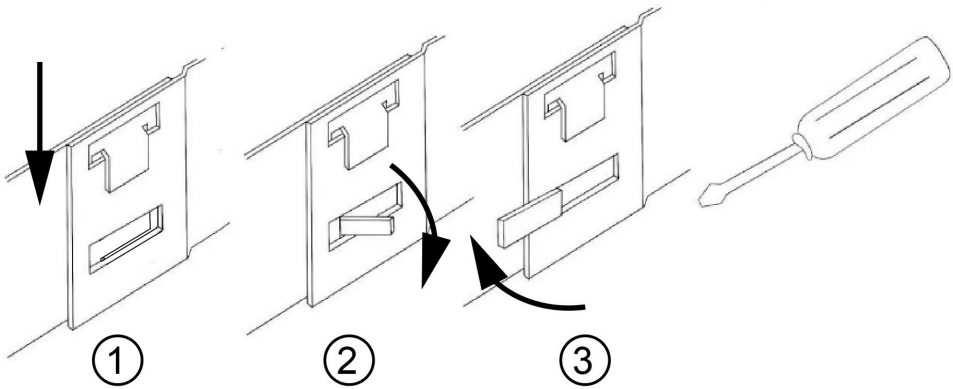

STAP 4 Steek de verbonden metalen randen in de grond en zet ze vast met een hamer.

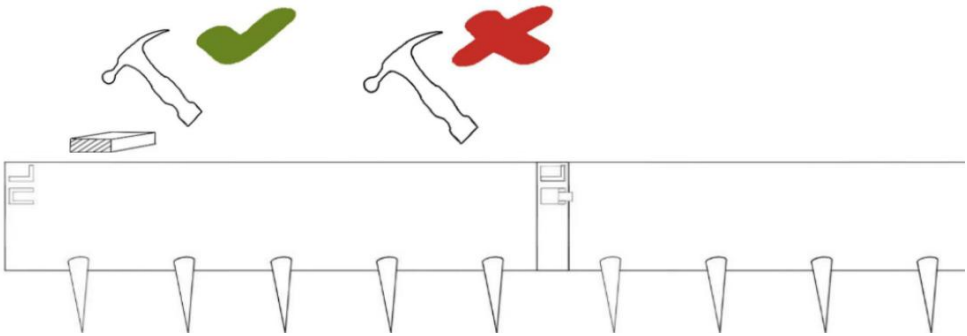

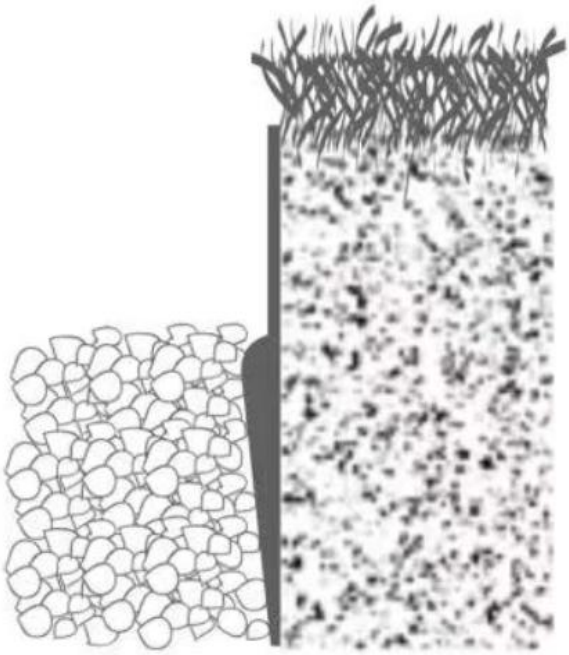

LET OP: Plaats een stuk hout over de metalen rand wanneer u met een hamer slaat om beschadiging van de metalen rand te voorkomen.	
Aanvullende verklaring : De metalen afscheiding kan in de gewenste vorm worden gebogen (waaronder, maar niet beperkt tot, de volgende vormen).	
①	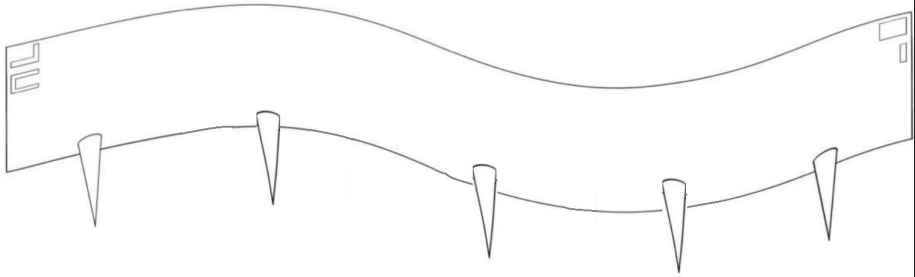
②	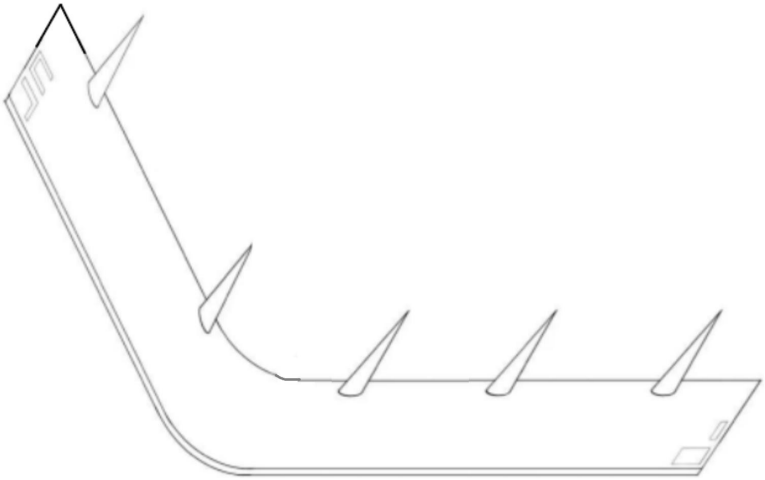

③	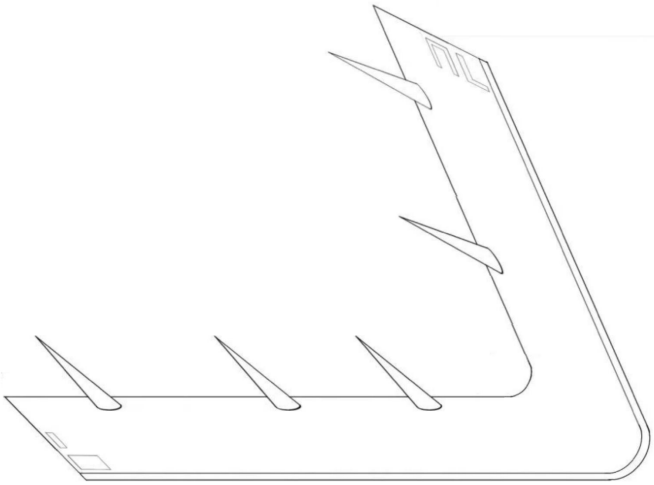

CLEAR ENGRAVED GRADUATIONS

Precision control of rotation degree







Europese en Britse plakplaatsen

(Dit gedeelte hoeft niet afgedrukt te worden; plak de OYBY-sticker gewoon rechtstreeks op het papier.)



VEVOR

Upgrade · The Home Creator Way

Metallstaket

MODELL: ZY-39X3-5Svart / ZY-39X3-5Grå / ZY-39X3-5Brun
ZY-39X 4 -5 Svart / ZY-39X 4 -5 Grå / ZY-39X 4 -5 Brun
ZY-39X 5 -5 Svart / ZY-39X 5 -5 Grå / ZY-39X 5 -5 Brun

VEVOR
Upgrade·The Home Creator Way

Metal Fence

Modell: ZY-39X3-5Svart / ZY-39X3-5Grå / ZY-39X3-5Brun
ZY-39X 4 -5 Svart / ZY-39X 4 -5 Grå / ZY-39X 4 -5 Brun
ZY-39X 5 -5 Svart / ZY-39X 5 -5 Grå / ZY-39X 5 -5 Brun

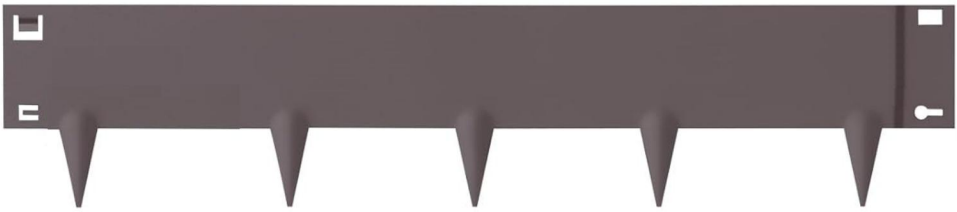

Detta är originalinstruktionerna, vänligen läs alla instruktioner noggrant innan du använder produkten. VEVOR förbehåller sig en tydlig tolkning av vår användarmanual. Produktens utseende ska vara beroende av den produkt du mottagit. Vi ber om ursäkt för att vi inte kommer att informera dig igen om det finns några teknik- eller programuppdateringar för vår produkt.

SAFETY INSTRUCTIONS

VARNING:

Varning – För att minska risken för skador måste användaren läsa instruktionsmanualen noggrant.

Produkten uppfyller relevanta standarder och föreskrifter. Installationen av denna enhet måste uppfylla alla tillämpliga föreskrifter och den bör endast användas i välventilerade utrymmen. Läs användarmanualen innan du installerar och använder denna utrustning.

Monteringsförsiktighetsåtgärder .

1. Montera endast enligt dessa instruktioner. Felaktig montering kan skapa risker.
2. Använd ANSI-godkända skyddsglasögon och kraftiga arbetshandskar under monteringen.
3. Håll samlingsområdet rent och väl upplyst.
4. Håll åskådare borta från området under monteringen.
5. Montera inte om du är trött eller påverkad av alkohol, droger eller mediciner.
6. Produktegenskaperna gäller endast korrekt och fullständigt monterade produkter.
7. Montera på en plan, jämn, hård och slät yta som säkert kan stödja hallträdet i trä.
8. För ytterligare information om delarna som listas på följande sidor, se monteringsschemat i denna manual. Packa upp och separera alla delar på en ren arbetsyta.

SPARA DENNA HANDBOK

PRODUCT SPECIFICATIONS

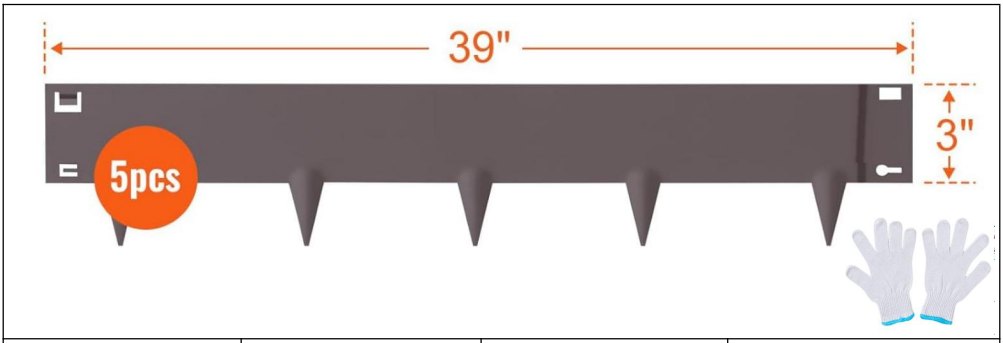

Modell	ZY-39X3-5Svart	ZY-39X3-5Grå	ZY-39X3-5 Brun
Färg	**Svart**	**Grå**	**Brun**
Storlek på Enkel metallkant	**39*3 tum**		
Handskar	**X1**		

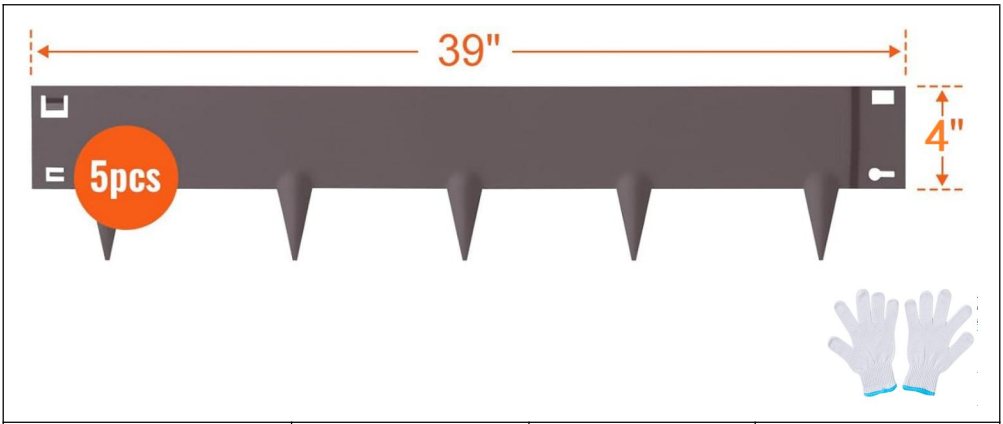

Modell	ZY-39X 4 -5Svart	ZY- 39X 4-5Grå	ZY-39X 4 -5 Brun
Färg	**Svart**	**Grå**	**Brun**
Storlek på Enkel metallkant	**91,5 cm**		
Handskar	**X1**		

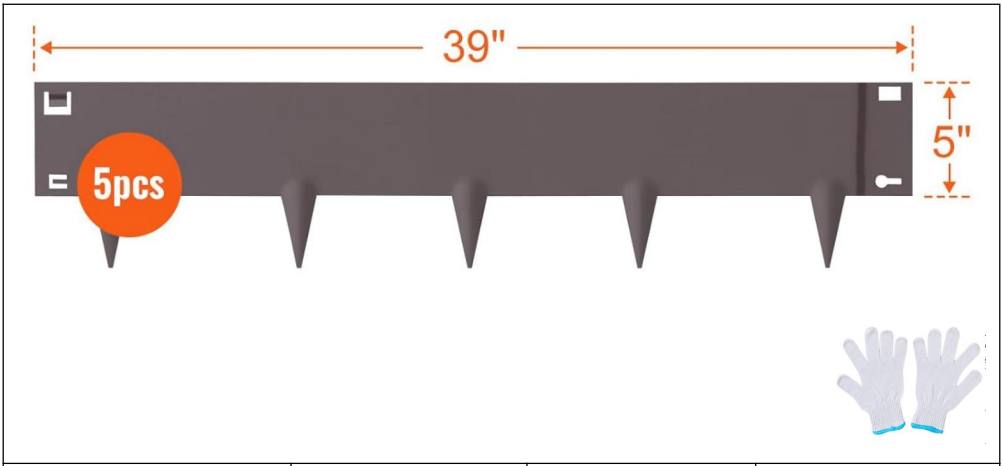

Modell	**ZY-39X 5 -5 Svart**	**ZY-39X 5 -5Grå**	**ZY-39X 5 -5 Brun**
Färg	**Svart**	**Grå**	**Brun**
Storlek på Enkel metallkant	**39*5 tum**		
Handskar	**X1**		

REQUIRED TOOLS

Spade	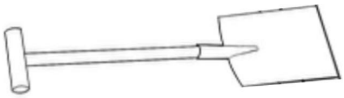
Hammare och en träkloss	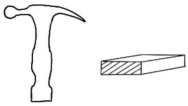
Skruvmejsel	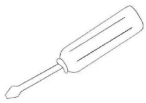

PRODUCT ASSEMBLE INSTRUCTIONS

STEG 1 Förbered en linje som kantlisten ska följa och ta bort eventuella hinder. Om marken är stenig, lossa den med en hacka.

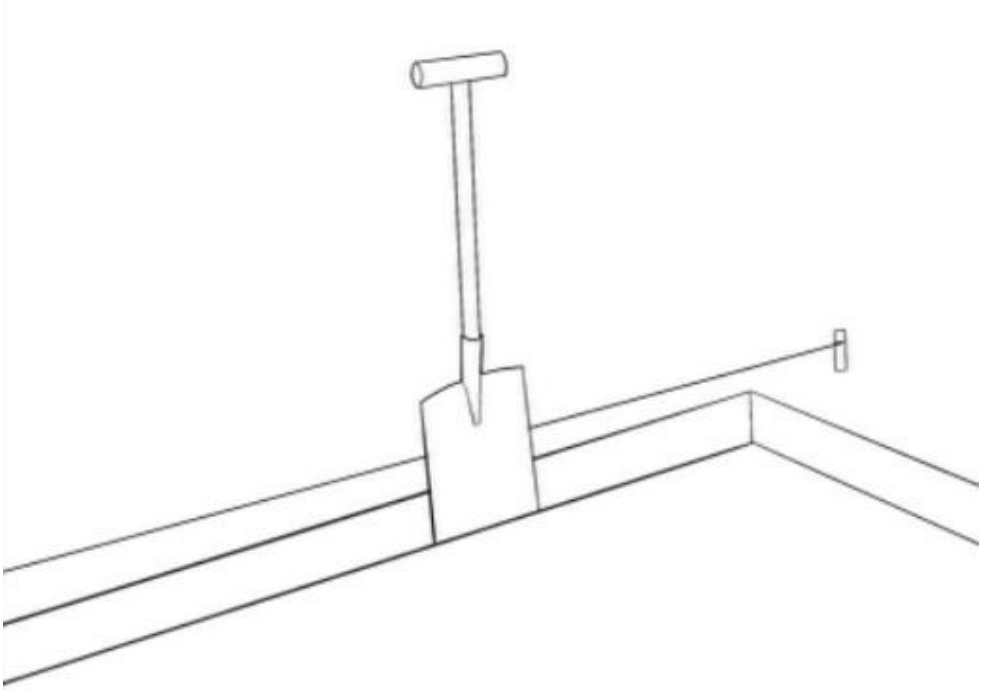

STEG 2 Böjningsinstruktioner : En arbetsbänk, bordskanten, en träbalk eller annan formar rekommenderas när metallkanten böjs till önskad

vinkel.

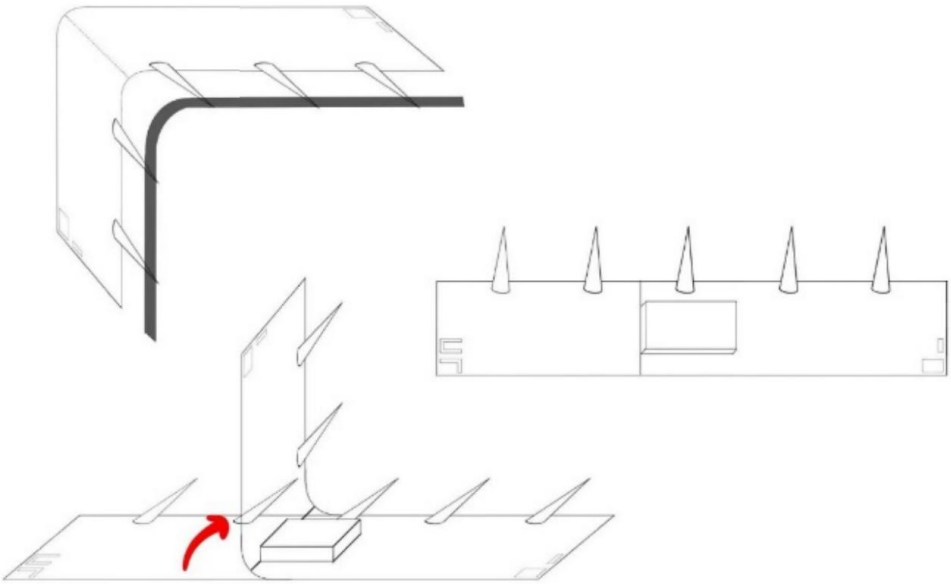

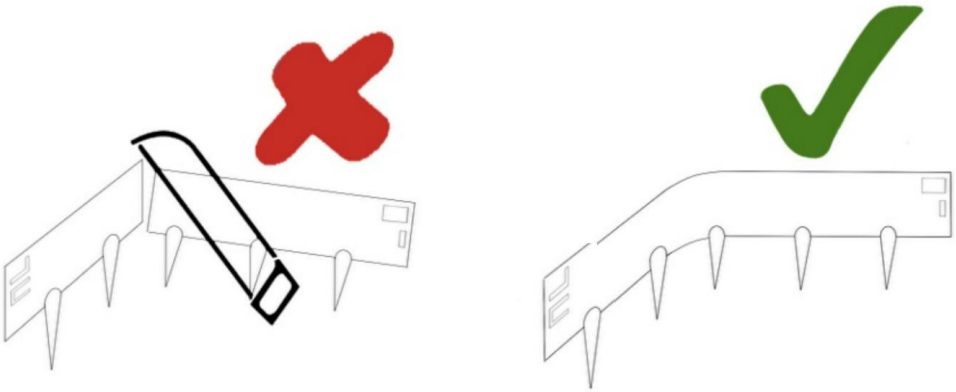

OBS: Skär inte med något eftersom det kan orsaka skador .

STEG 3

1. Sätt ihop två bitar av metallkanten;
2. Fäst metallkanten och använd en skruvmejsel för att trycka in tungan på frontpanelen genom hålet i bakpanelen i högst 45° .
3. Slutligen, platta ut tungan.

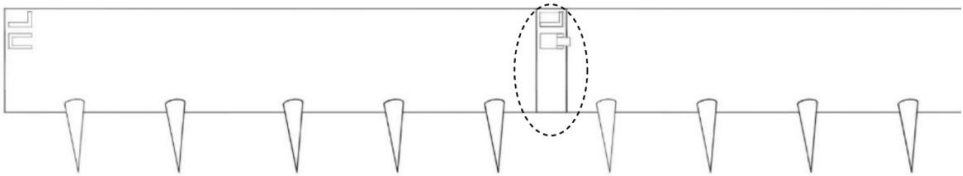

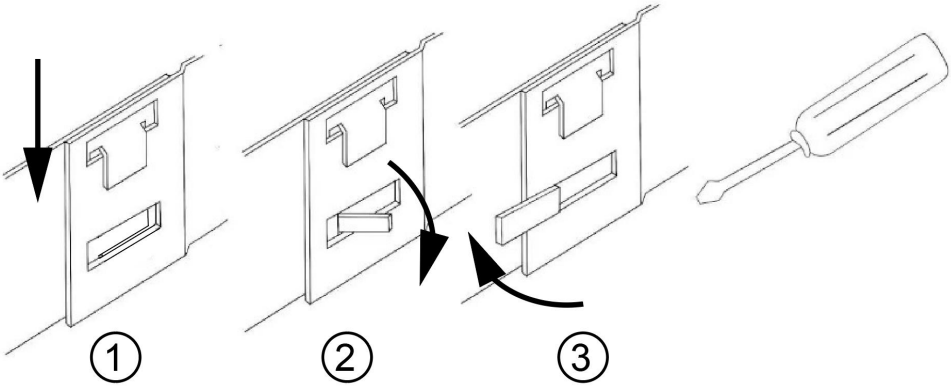

STEG 4 För in de anslutna metallkanterna i marken och säkra dem med en

hammare.

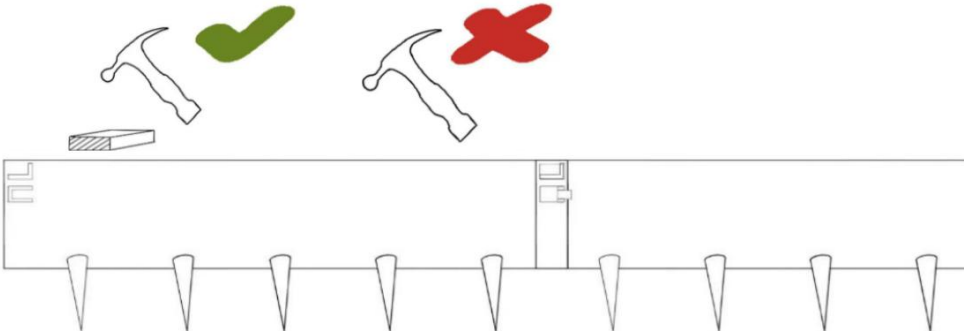

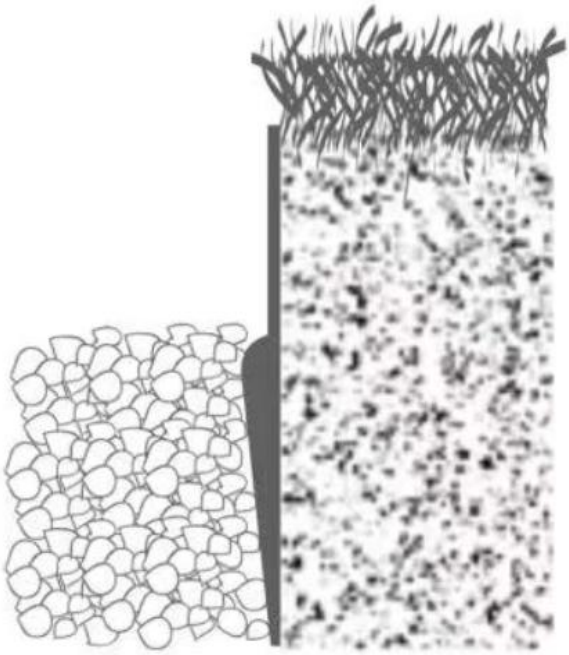

OBS: Placera en träbit över metallkanten när du slår med en hammare för att undvika att skada metallkanten.

Kompletterande uttalande : Metallbarriären kan böjas till den form du

behöver enligt dina behov (inklusive men inte begränsat till följande former).	
①	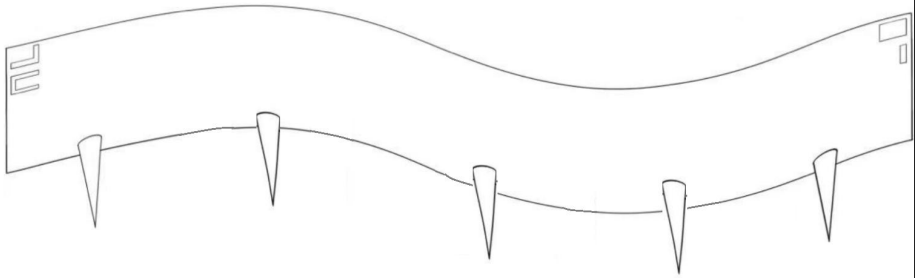
②	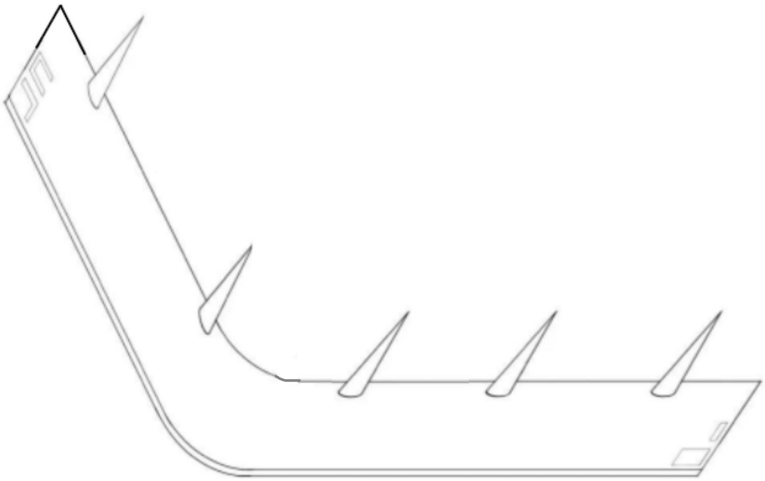
③	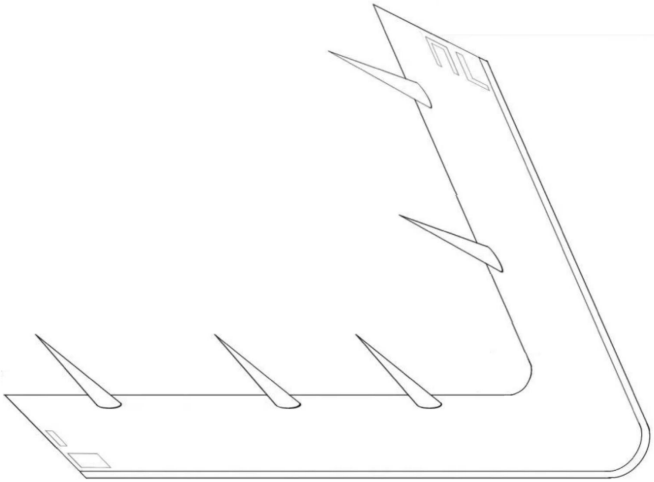

CLEAR ENGRAVED GRADUATIONS

Precision control of rotation degree







Europeiska och brittiska klistraplatser (Denna del kommer inte att skrivas ut; klistra bara OYBY-klistermärket direkt på pappret.)

