NEXGRILL®

Assembly Instructions
Consignes pour l'assemblage
Instrucciones de Ensamblaje



19001095A0

Table of Contents / Mesures de sécurité / Índice

Package Parts List	2	Liste des pièces de l'emballage	2	Lista de contenido del paquete.....	2
Exploded view	5	Vue éclatée	5	Vista en detalle	5
Tools Needed	6	Outillage Requis....	6	Herramientas necesarias ...	6
Hardware Package List	6	Liste des vis de l'emballage	6	Lista de tornillos del paquete	6
Assembly Instructions ...	7	Consignes pour l'assemblage.....	7	Instrucciones de montaje	7

720-1116

FOR OUTDOOR USE ONLY
POUR USAGE EXTÉRIEUR SEULEMENT
PARA EXTERIOR SÓLAMENTE

Package Parts List / Liste des pièces de l'emballage / Lista de contenido del paquete

1 x2



2



3



4

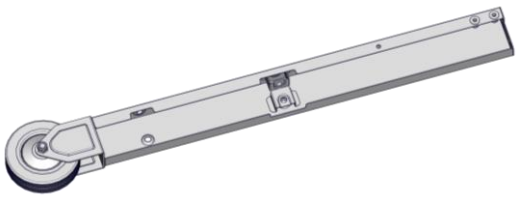

5

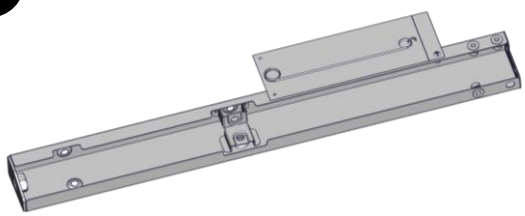

6



7

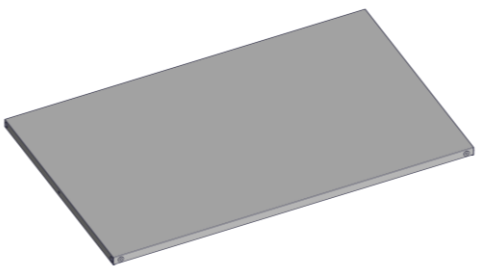

8 x2



9



10

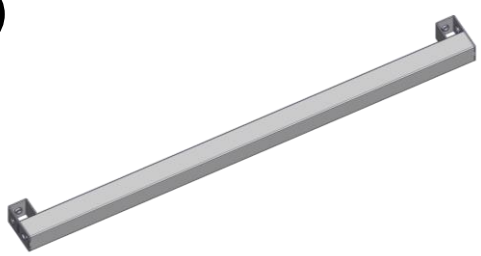

Package Parts List / Liste des pièces de l'emballage / Lista de contenido del paquete

11

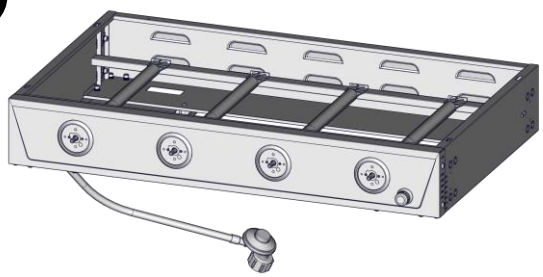

12

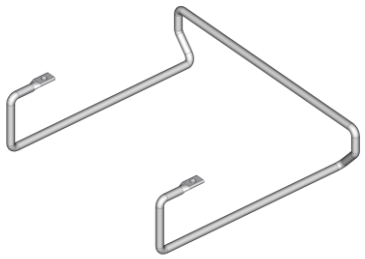

13

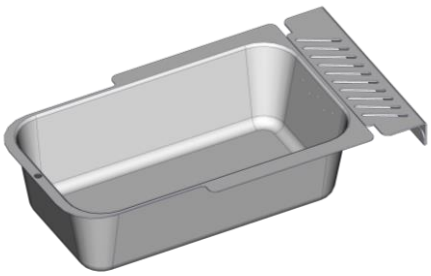

14

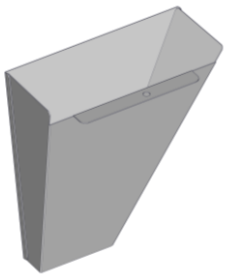

15

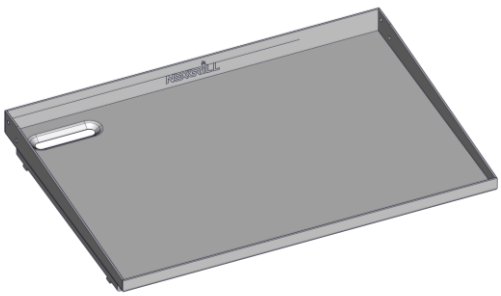

16



17



18 x2



19 x2

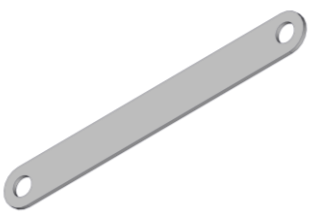

20

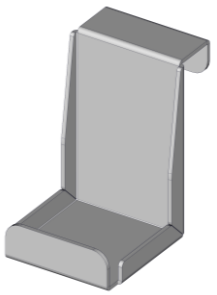

Package Parts List / Liste des pièces de l'emballage / Lista de contenido del paquete

21 	22 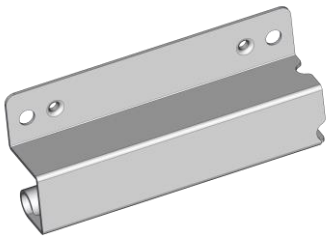
23 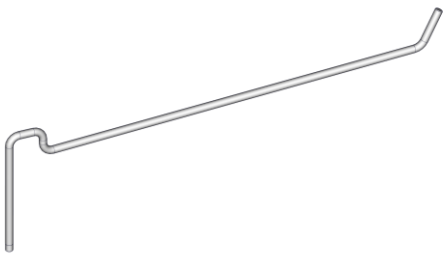	24 x2 
25 x2 	26 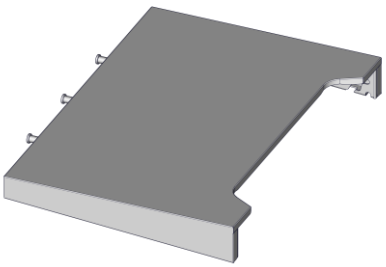
27 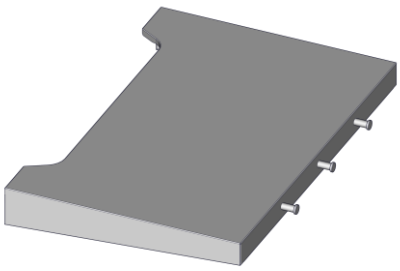	28 x4 
30 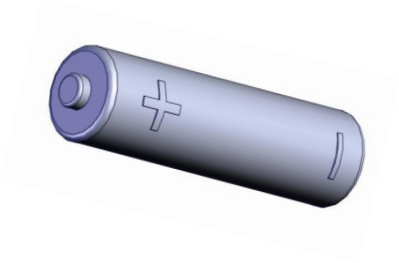	

Exploded View / Vue éclatée / Vista en detalle

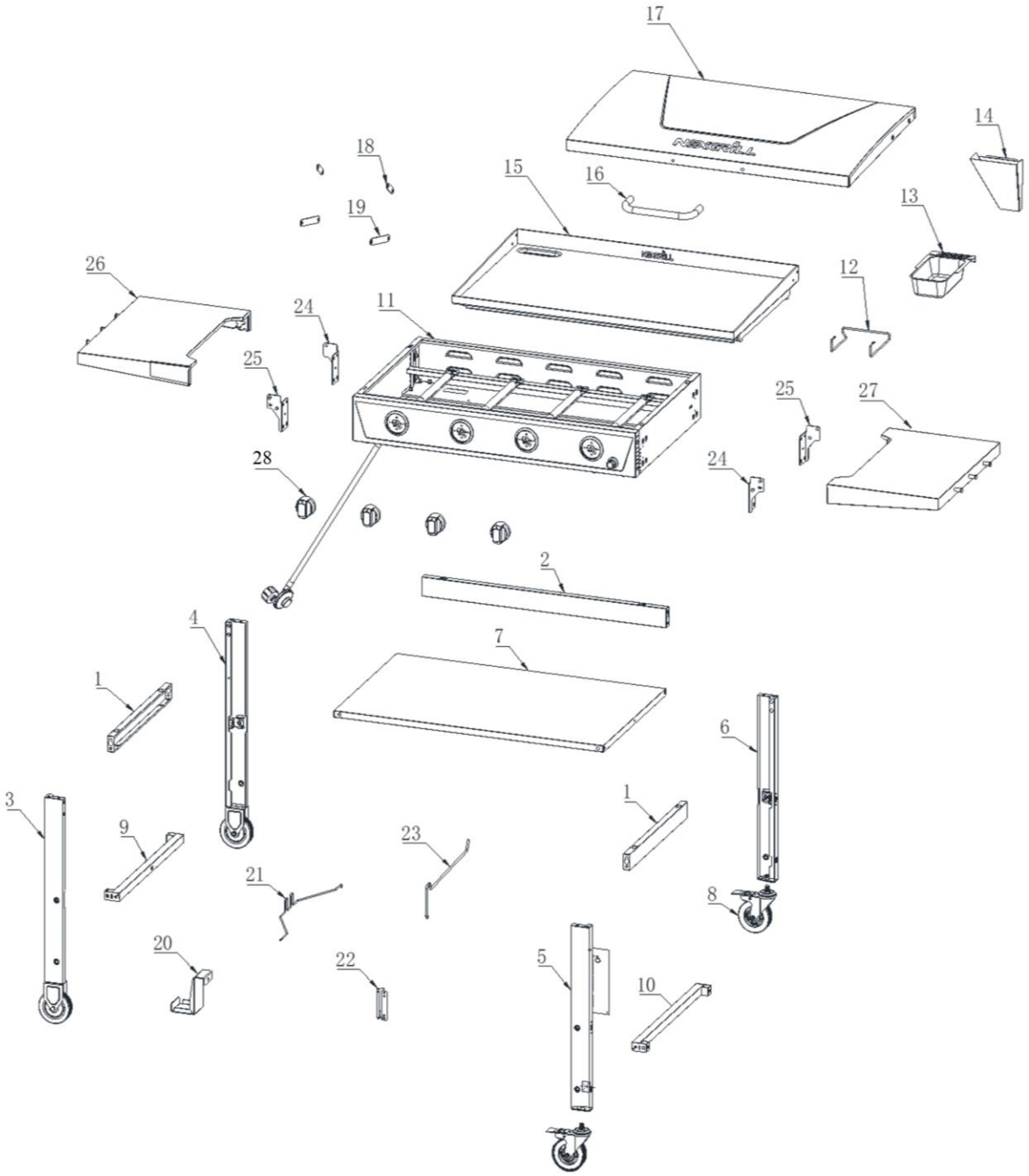

Tools Needed / Outillage Requis / Herramientas necesarias



Some parts come with screws pre-installed.
Loosen and tighten for final assembly.

Certaines pièces sont livrées avec les vis pré-installées.
Desserrez et resserrez pour l'assemblage final.

Algunas partes vienen con los tornillos pre-instalados.
Afloje y apriete para el ensamble final.

Hardware Pack List / Liste des vis de l'emballage / Lista de tornillos del paquete

Truss Head Screw
Vis cruciforme
Tornillo de cabeza ovalada
1/4 - 20 x 1/2“

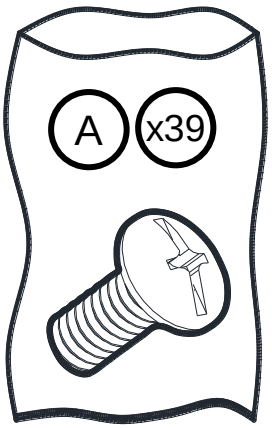

Truss Head Screw
Vis cruciforme
Tornillo de cabeza ovalada
5/32 - 32 x 25/64 "

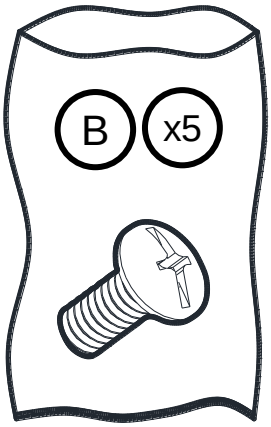

Truss Head Screw
Vis cruciforme
Tornillo de cabeza ovalada
1/4 - 20 x 1 1/8“

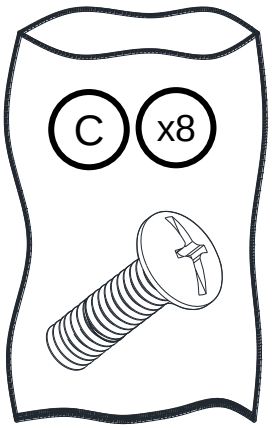

Shoulder Screw
Vis d’épaule
Tornillo de hombre
1/4“

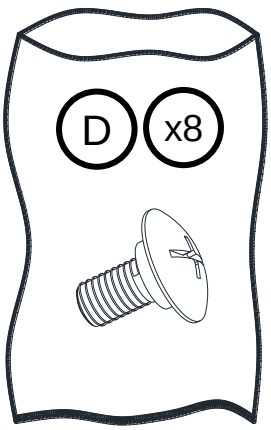

Flat Washer
Rondelle plate
Arandela plana
1/4“

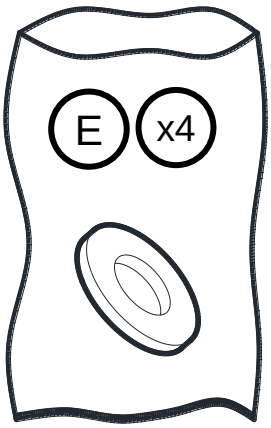

Flat Washer
Rondelle plate
Arandela plana
1/4“

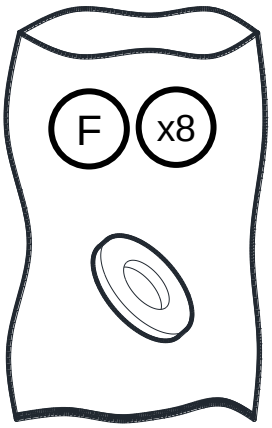

Split Lock Washer
Laveuse split lock
Arandela de seguridad dividida
1/4“

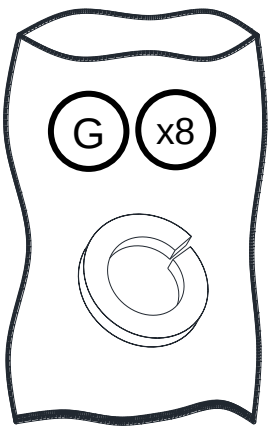

Wheel Nut
Écrou de roue
Tuerca de rueda
1/4“

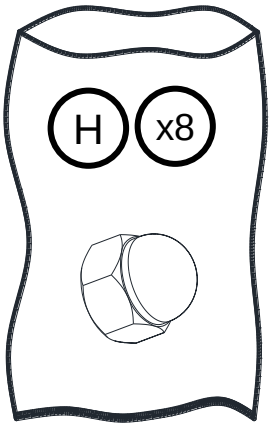

Wheel Nut
Écrou de roue
Tuerca de rueda
1/4“

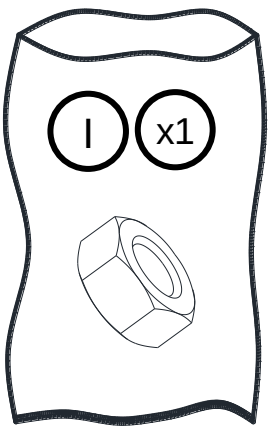

Assembly Instructions / Consignes pour l'assemblage / Instrucciones de montaje

1

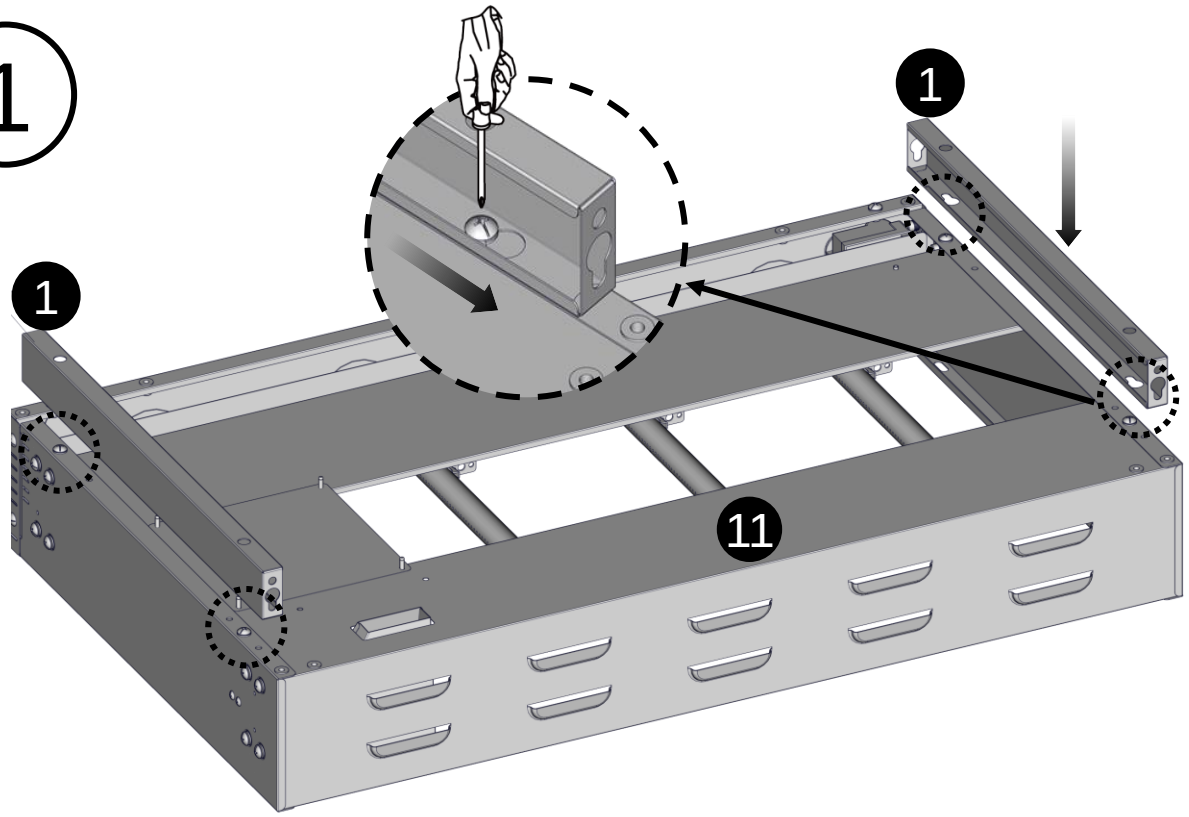

2

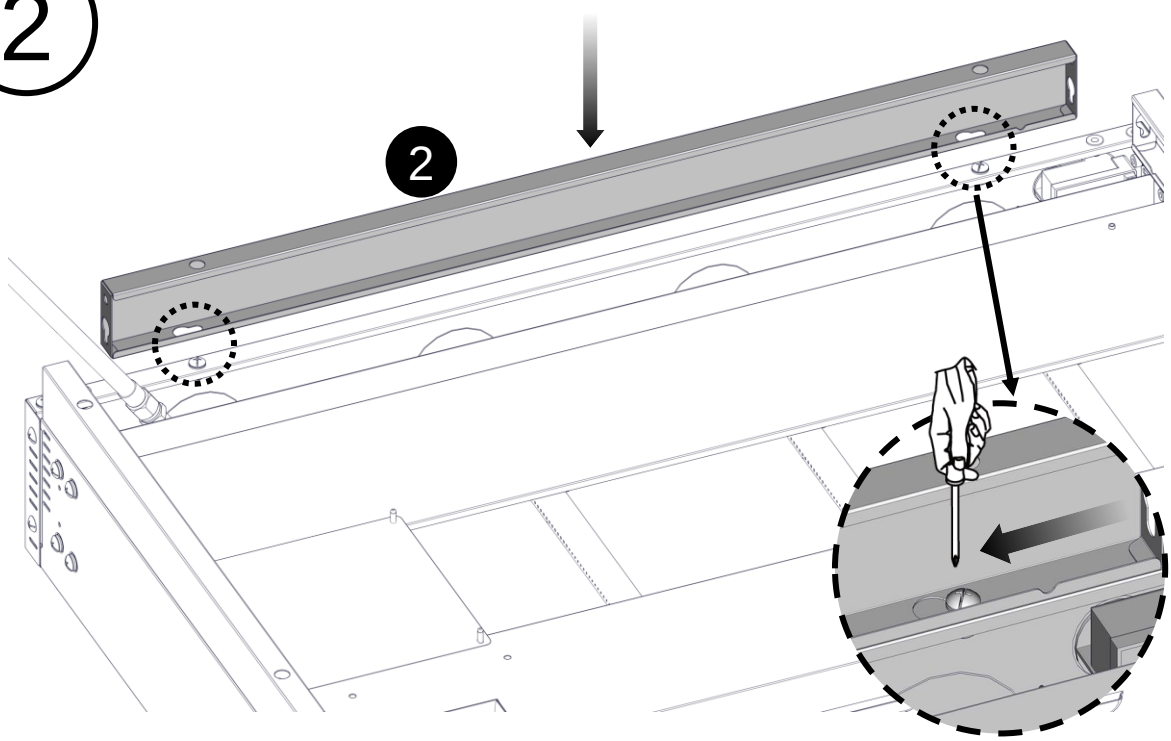

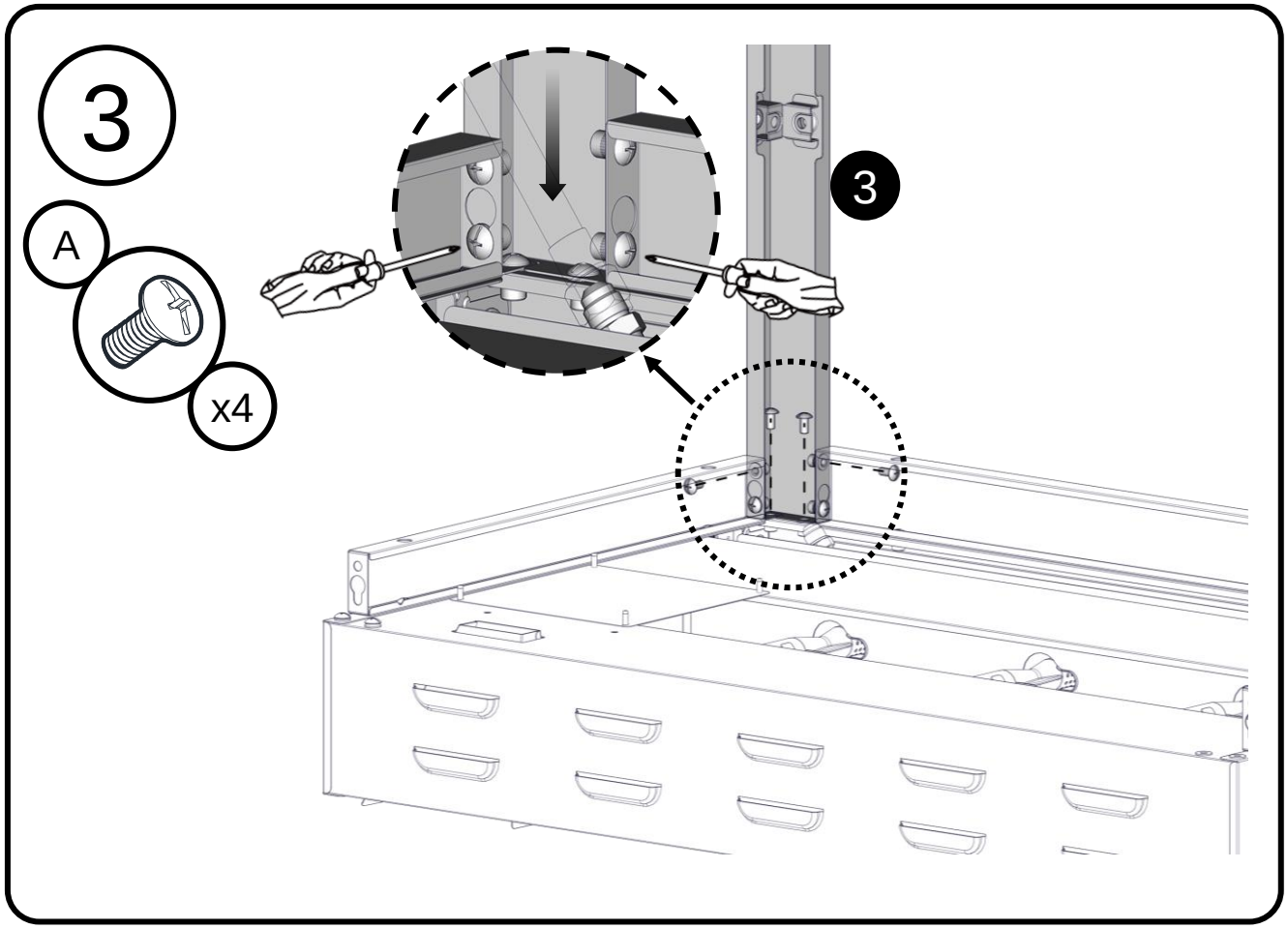
3
A
x4
3

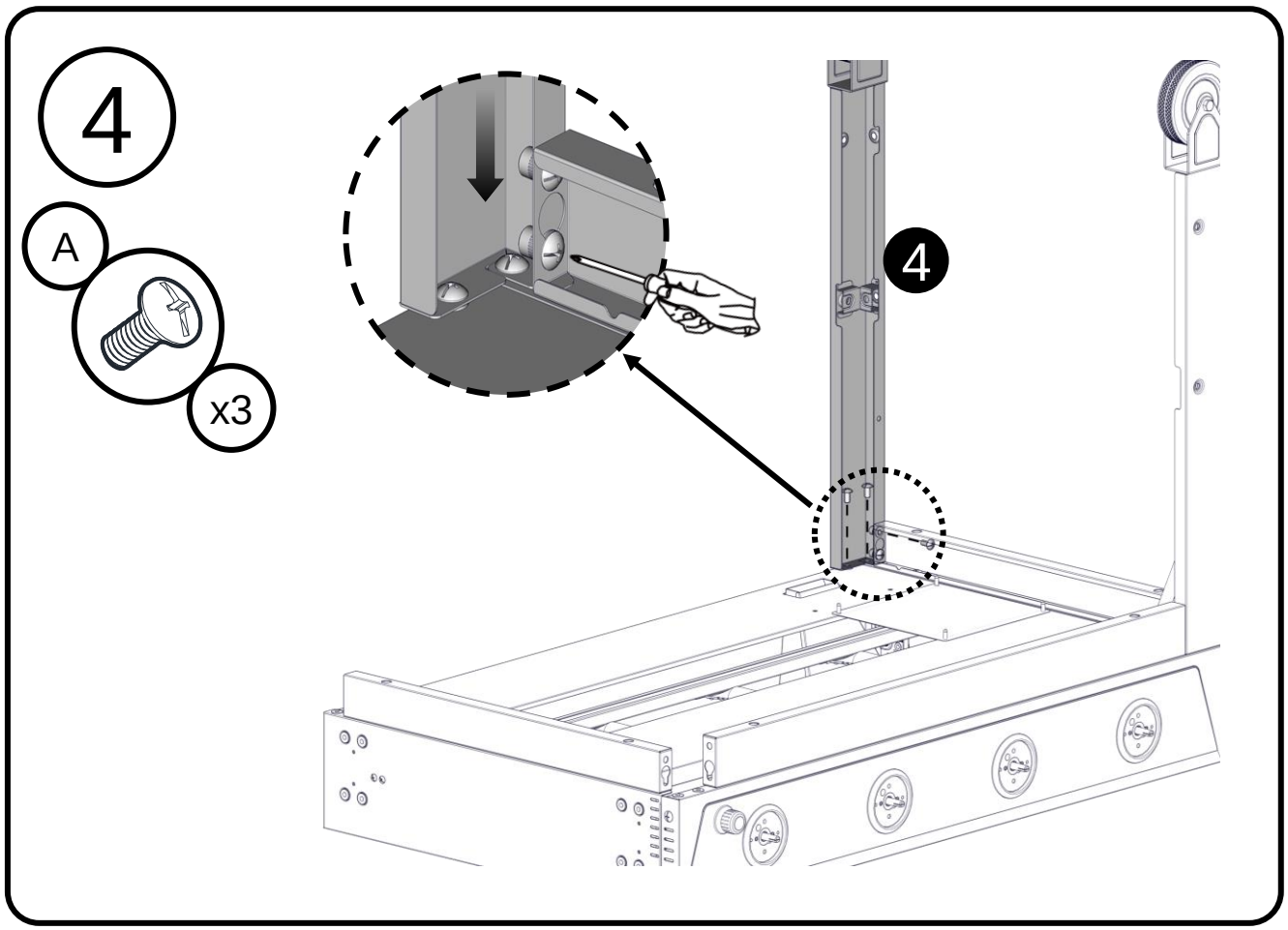
4
A
x3
4

5

A

x4

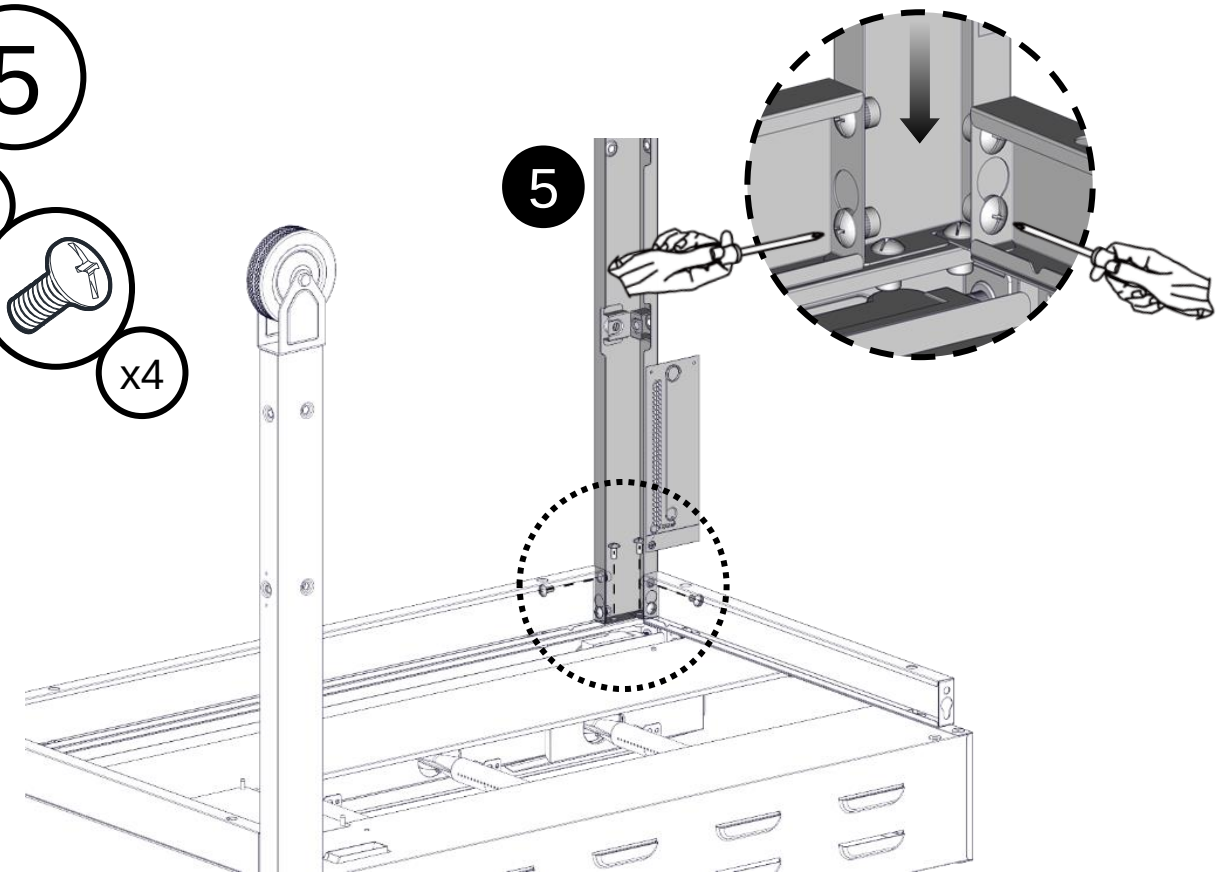

6

A

x3

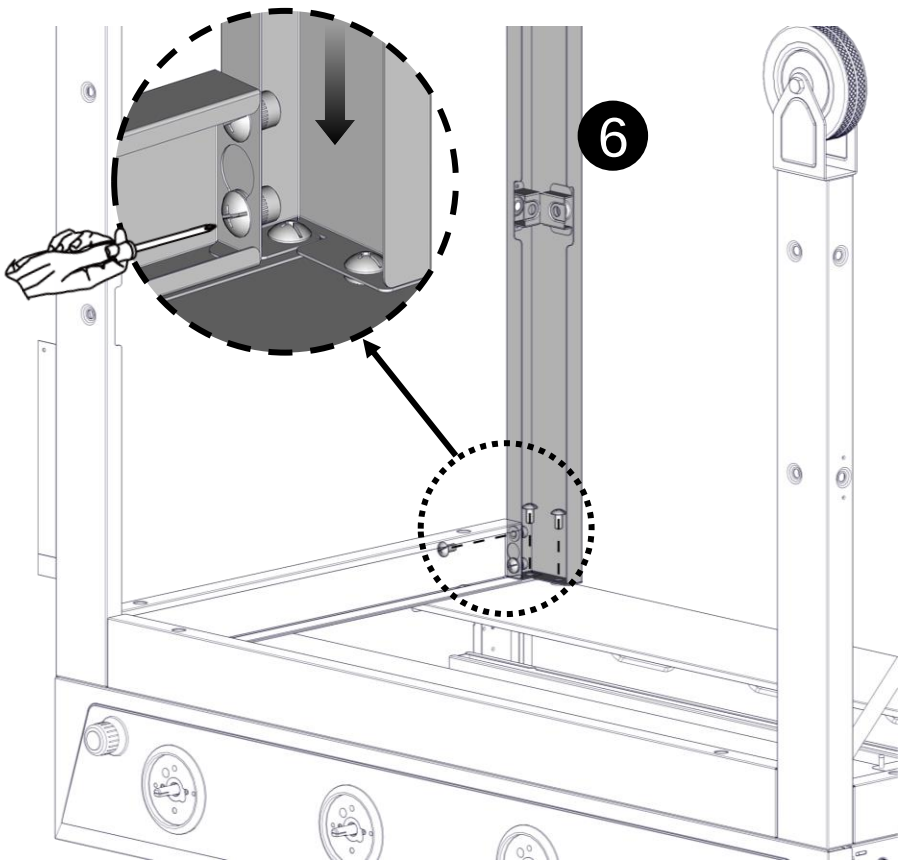

7

C

x8

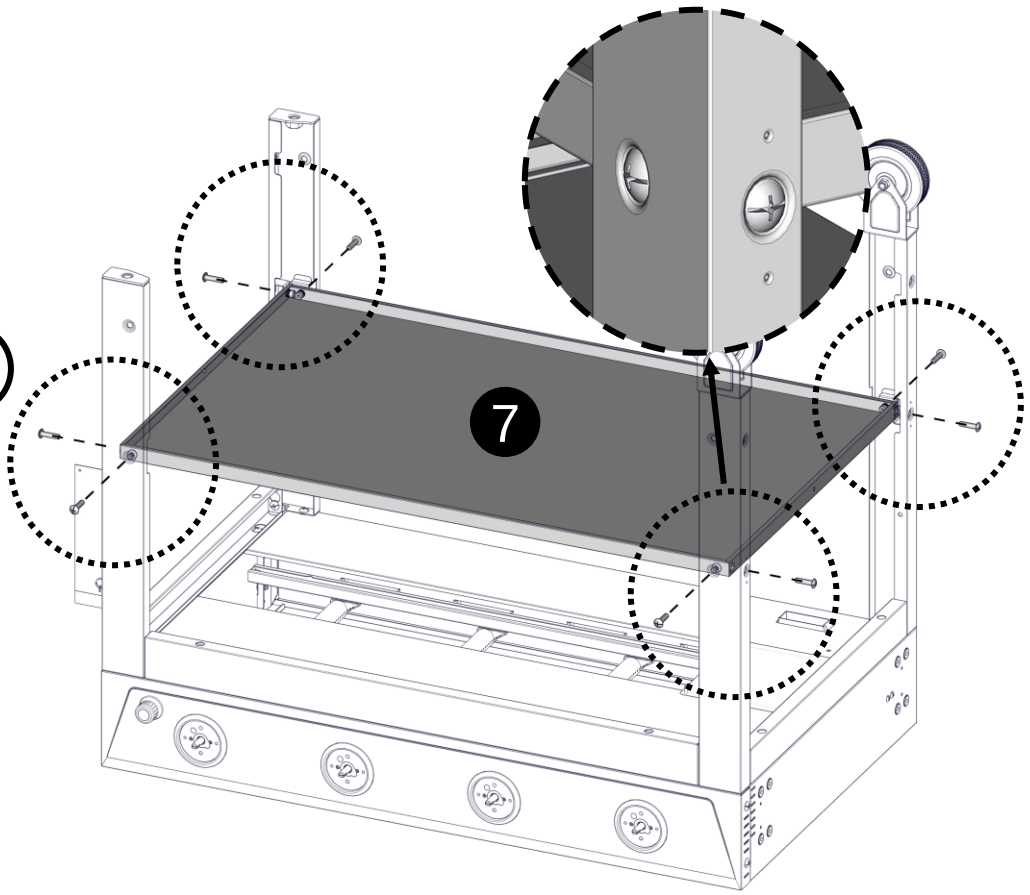

8

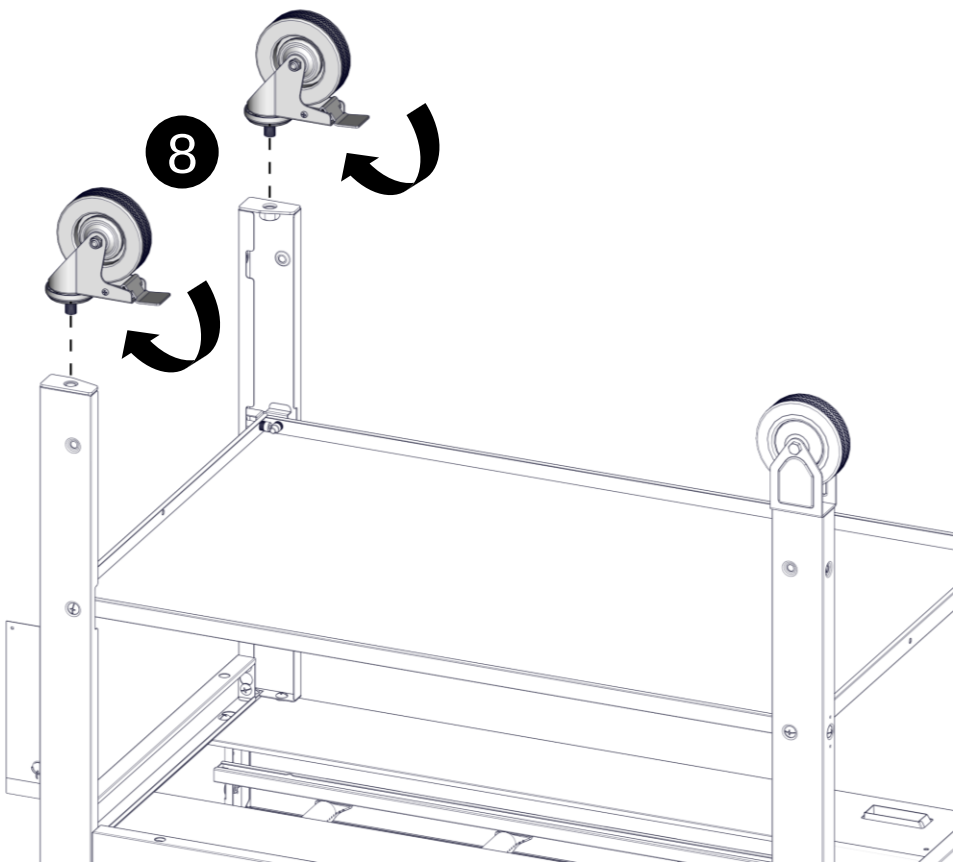

9

A

x4

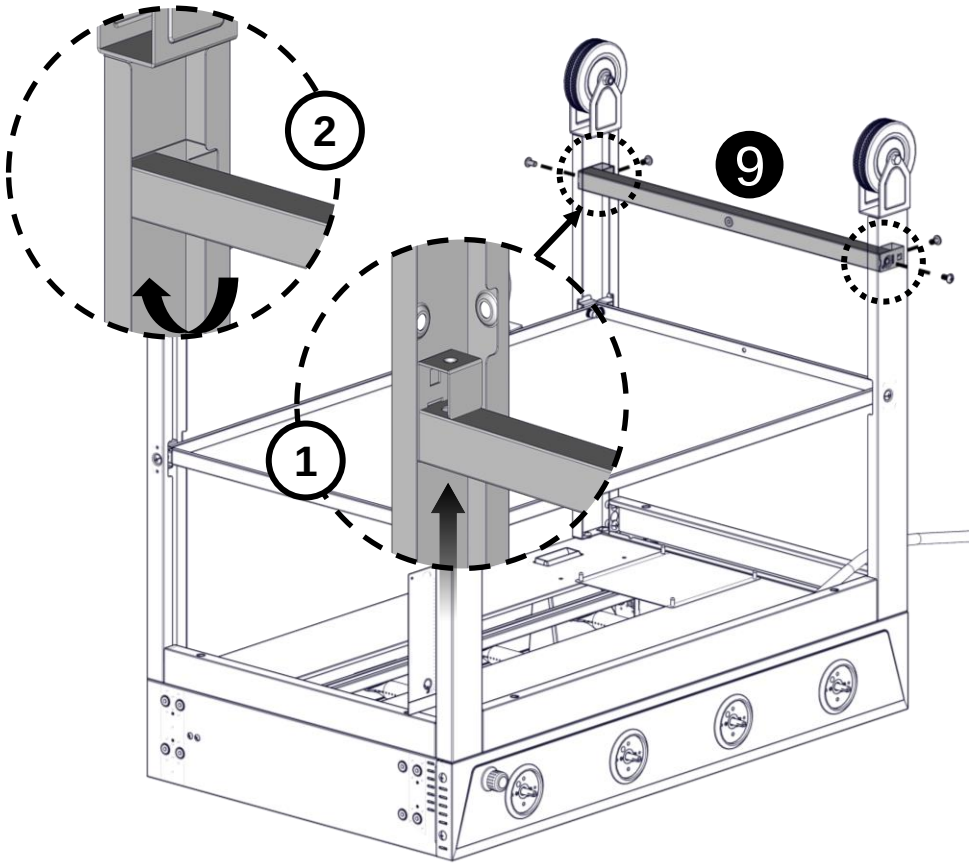

10

A

x4

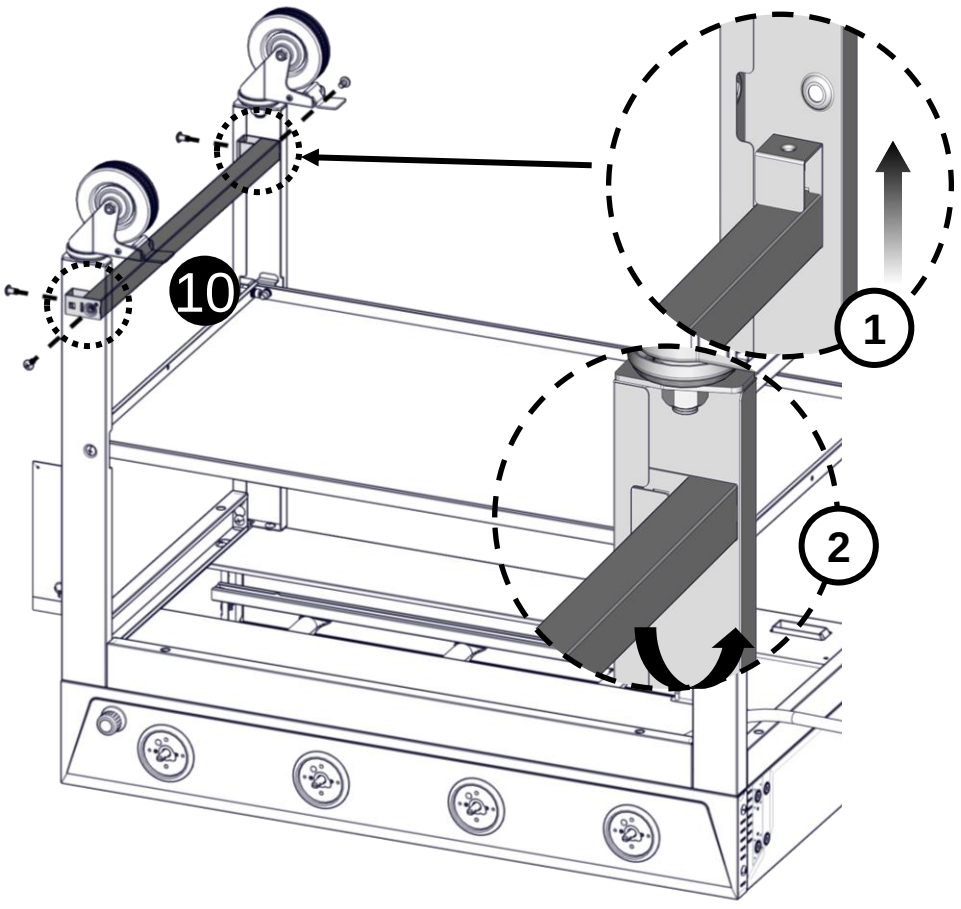

11

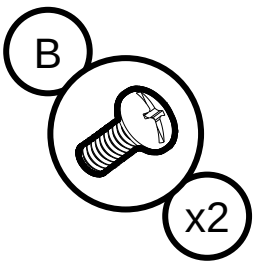

12

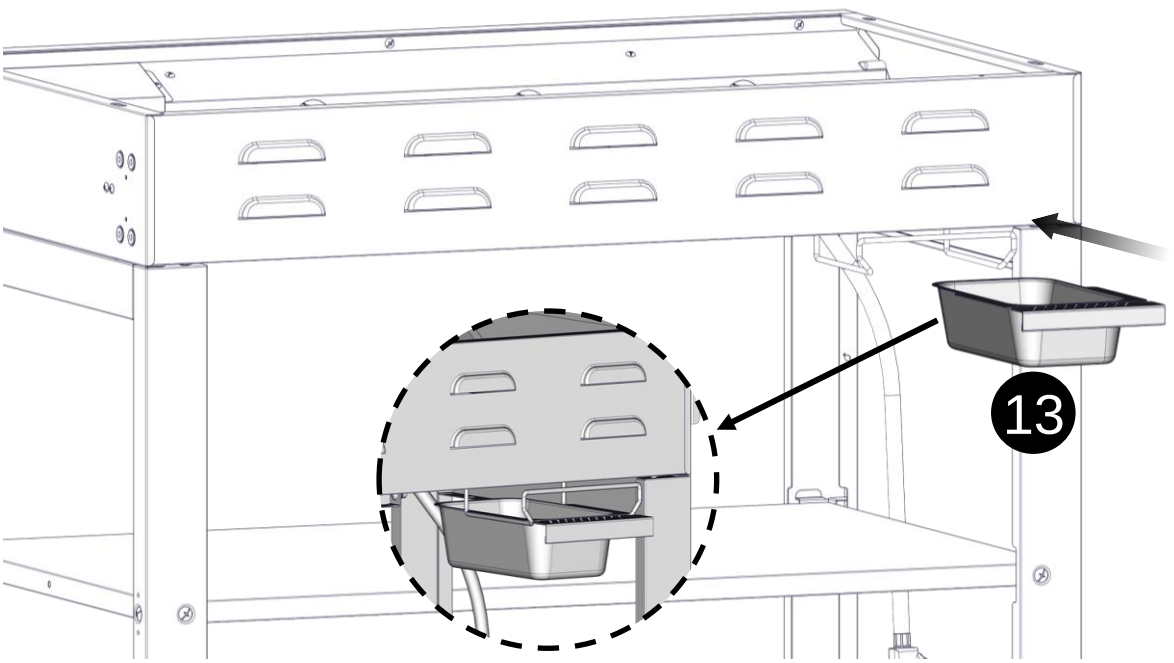

13

B

x1

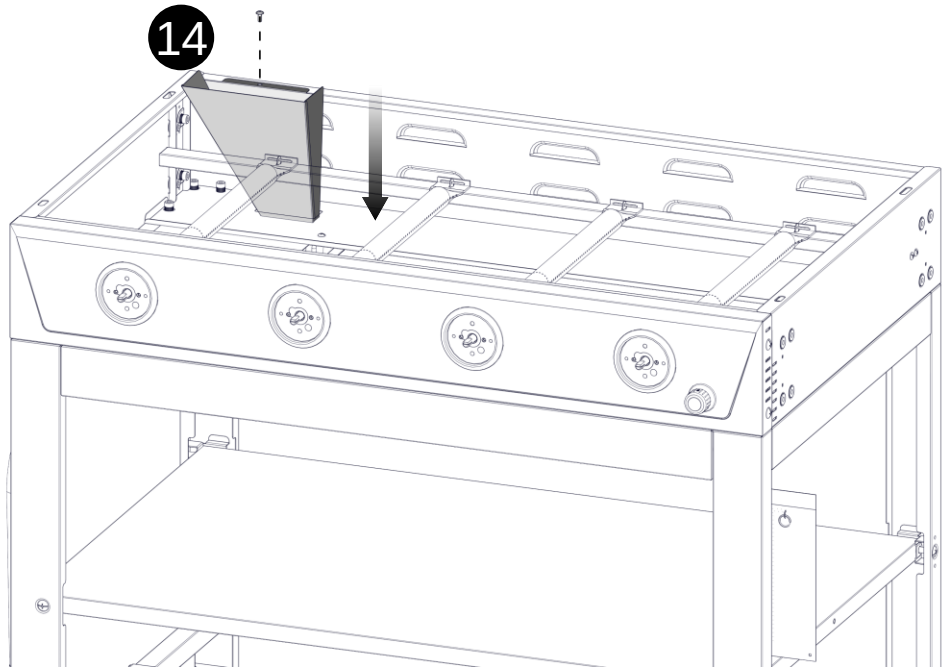

14

X2

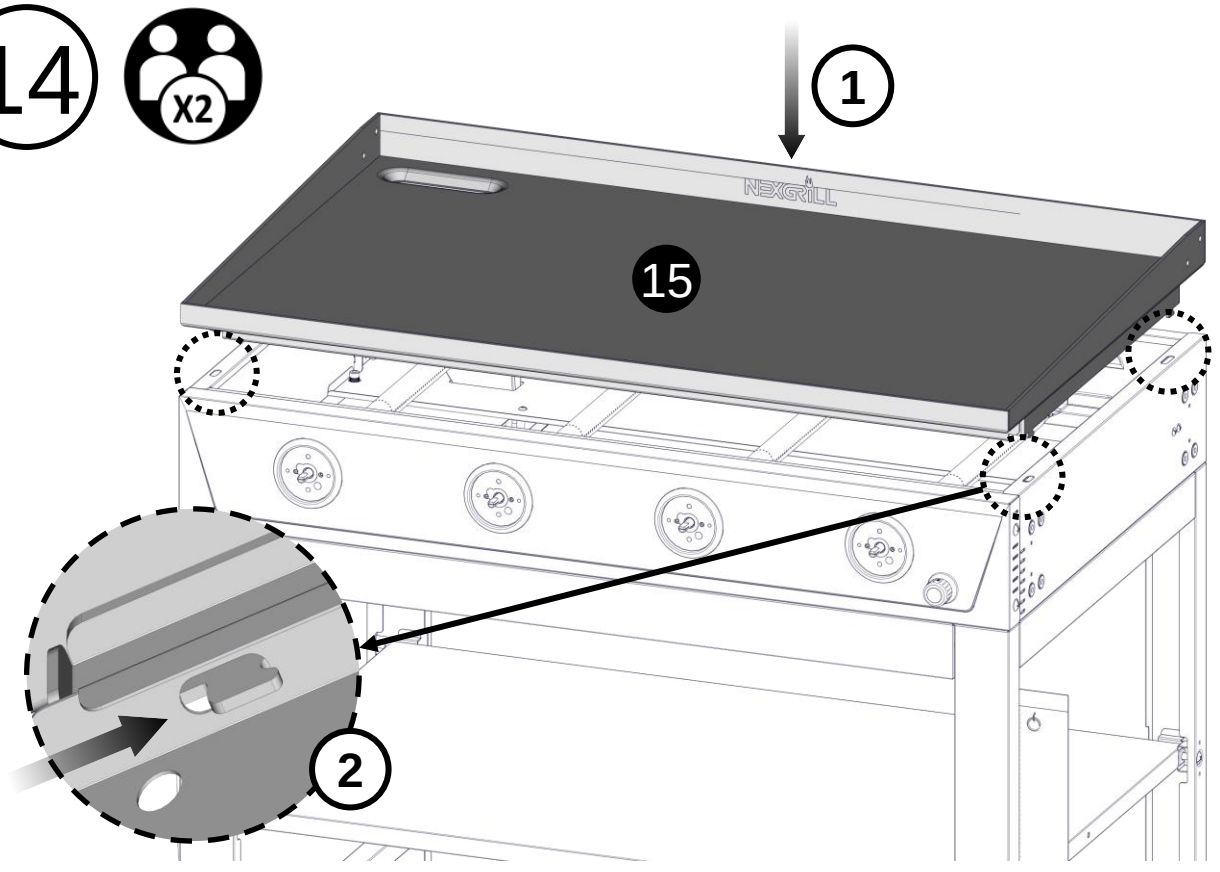

15

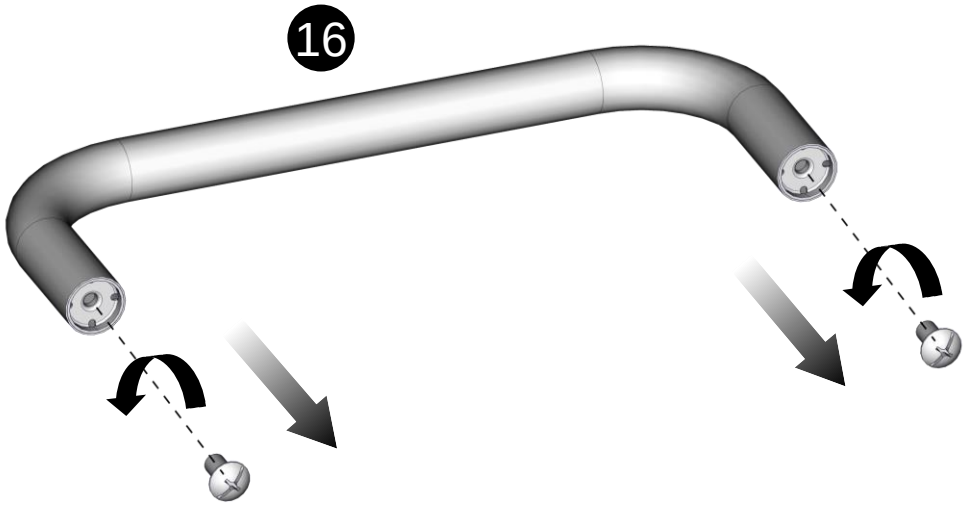

16

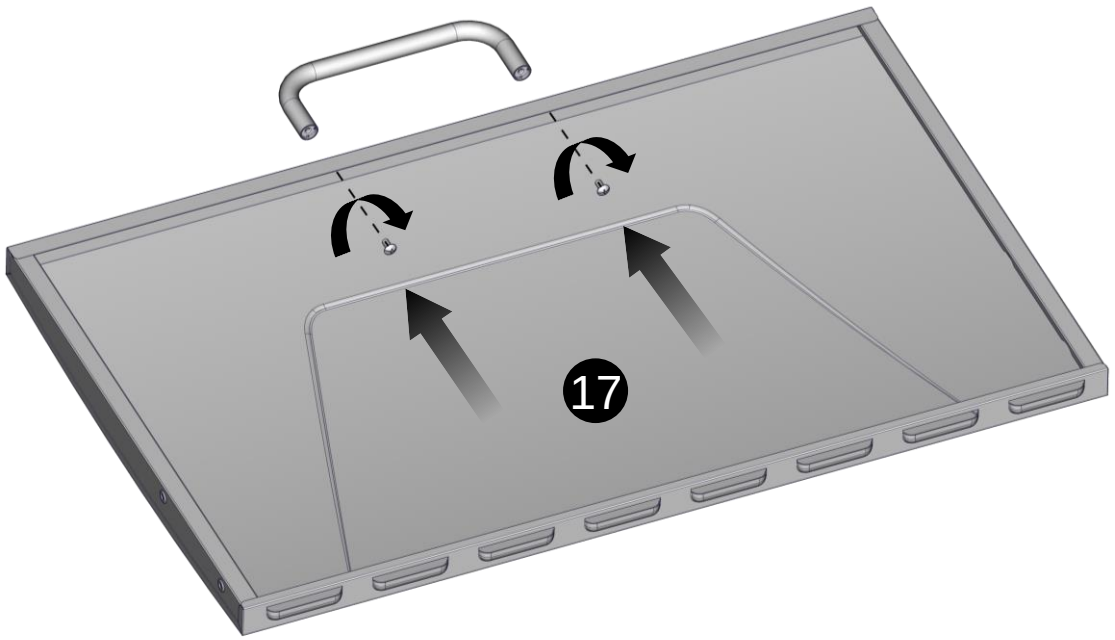

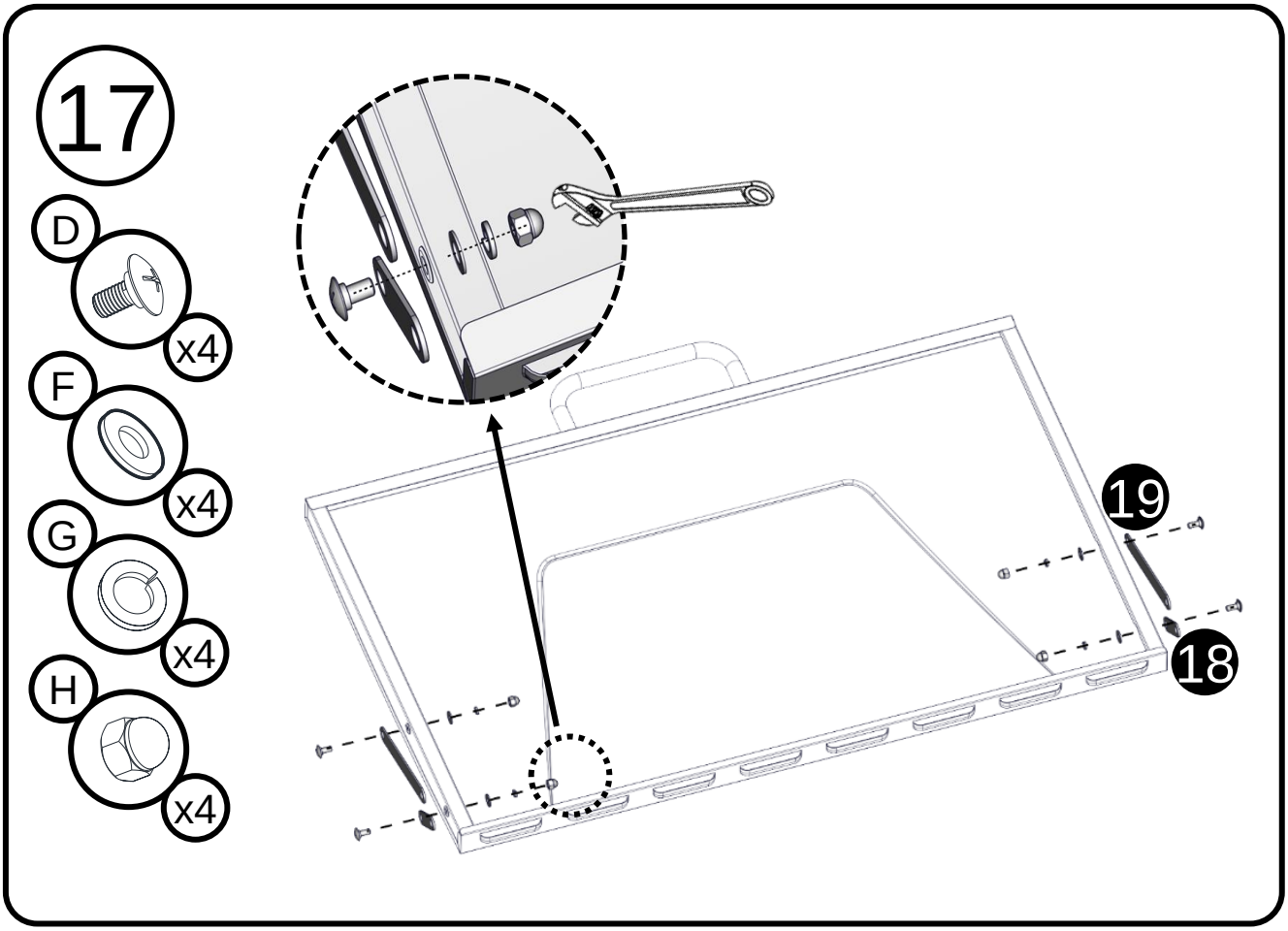
17
D
x4
F
x4
G
x4
H
x4
19
18

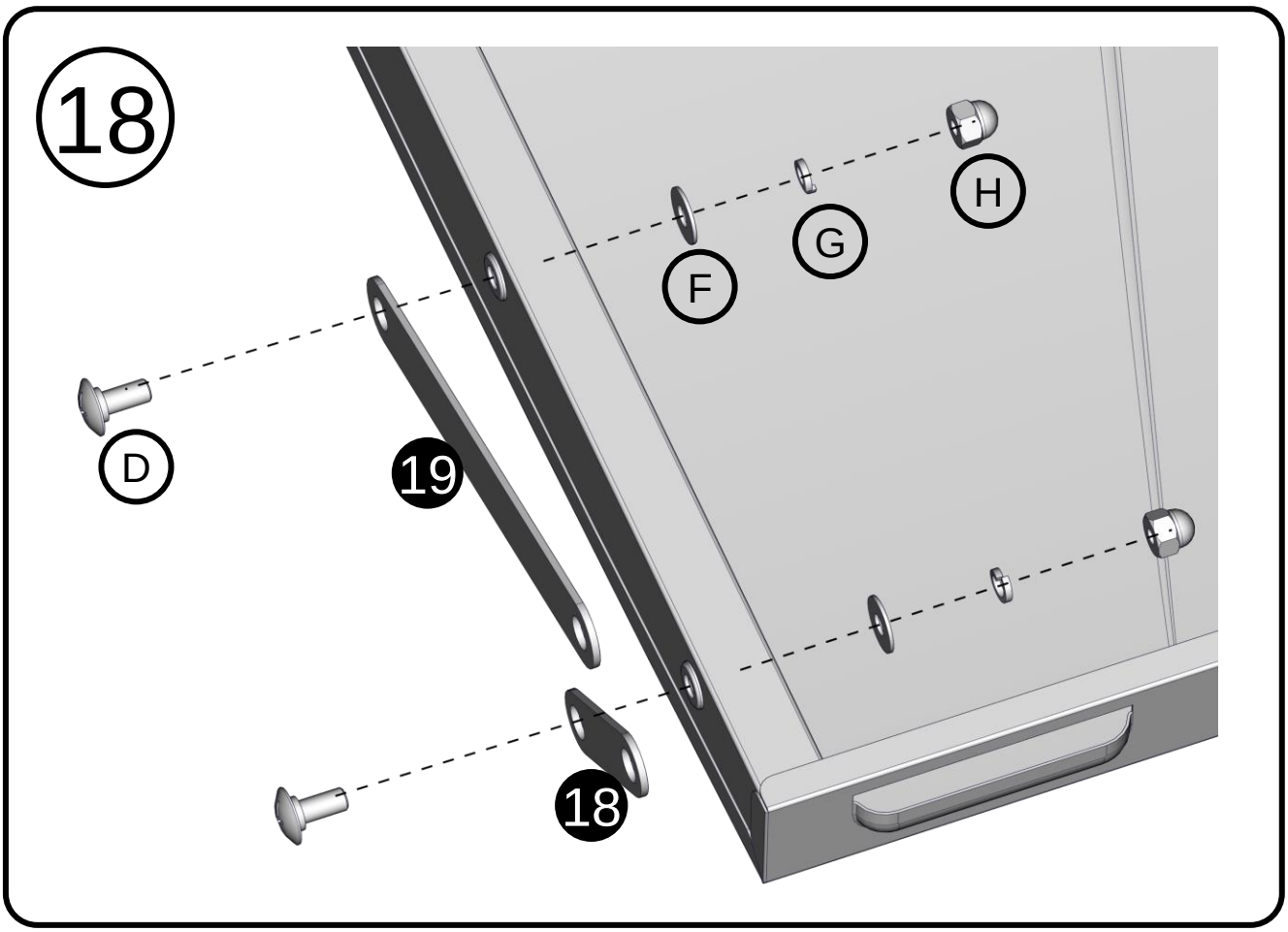
18
H
G
F
D
19
18

19

X2

D x4

E x4

F x4

G x4

H x4

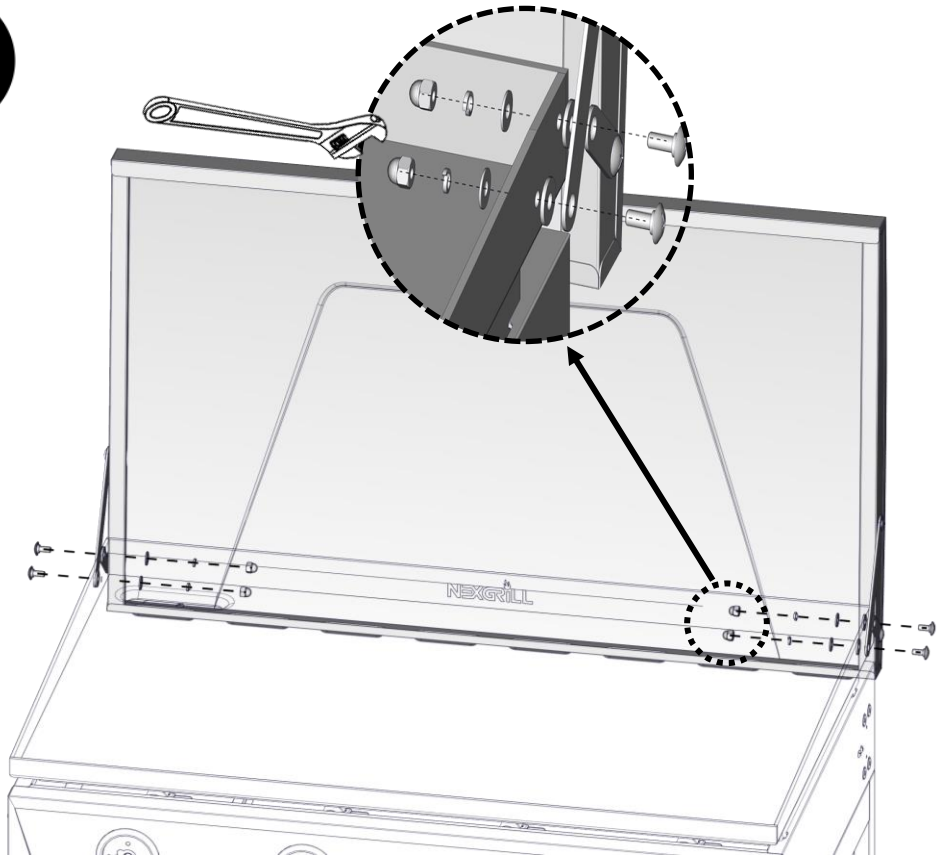

20

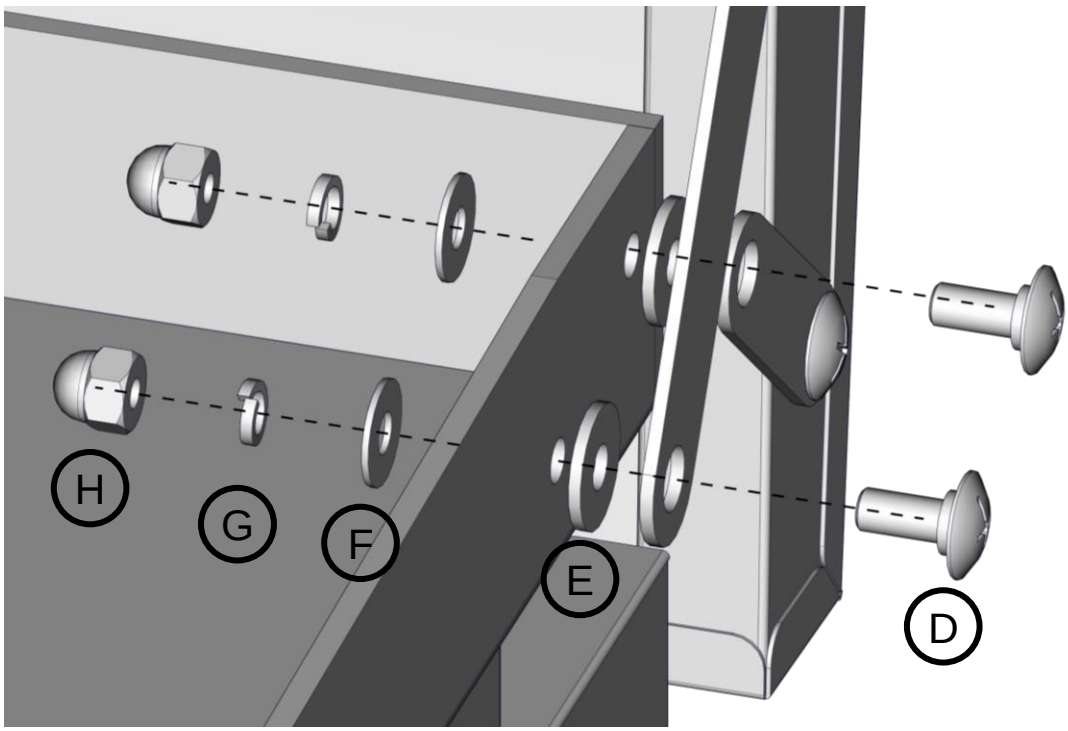

21

A

x1

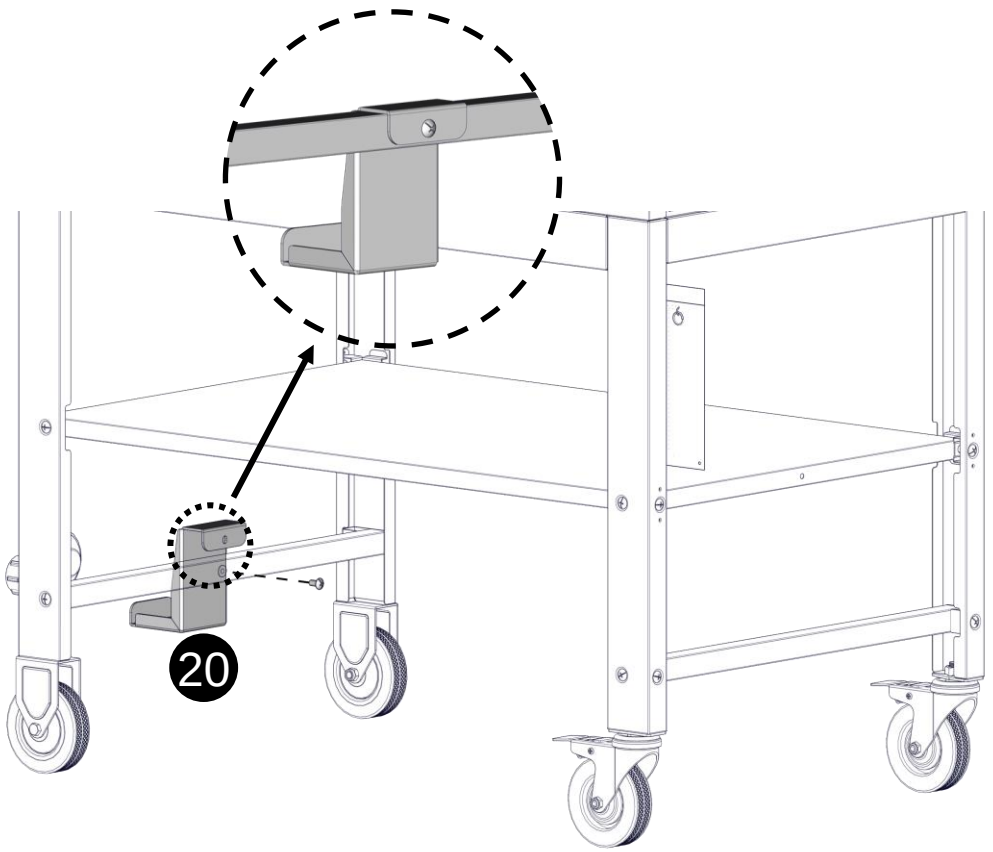

22

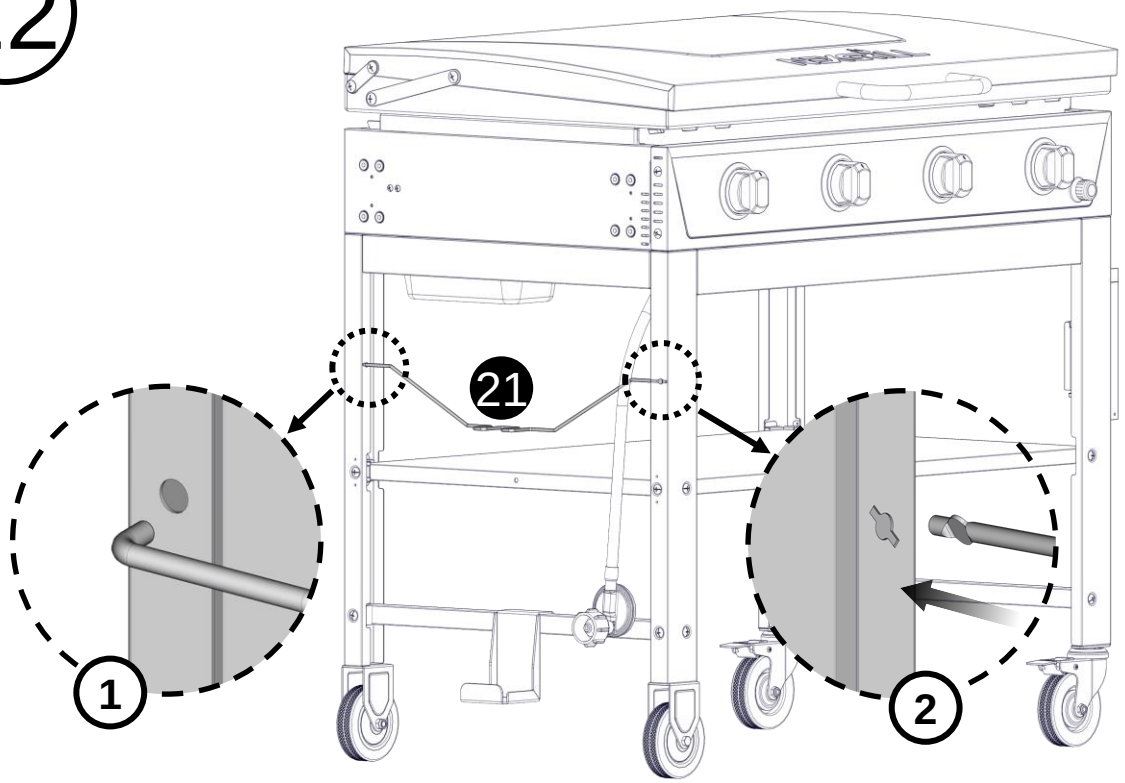

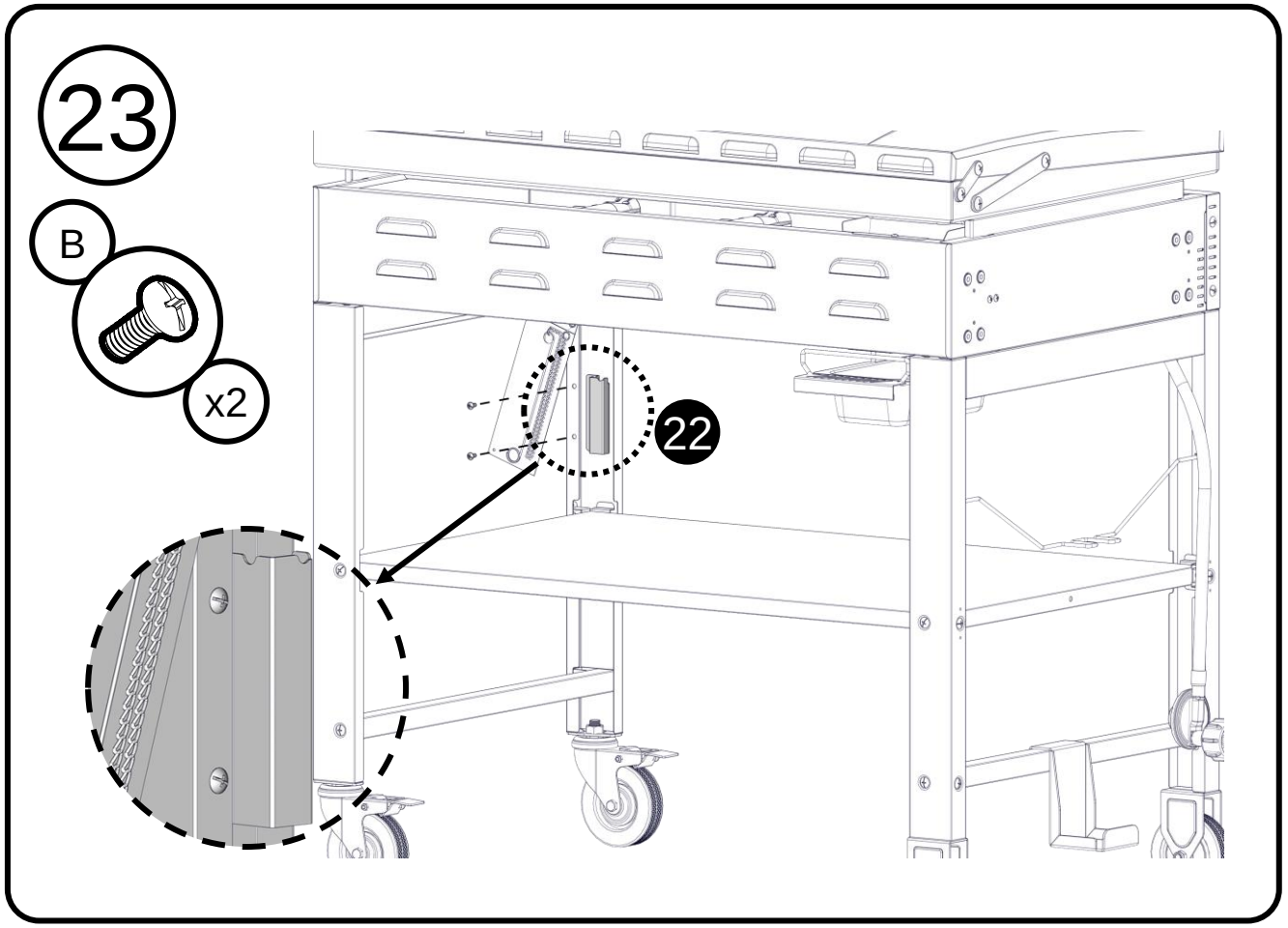
23
B
x2
22

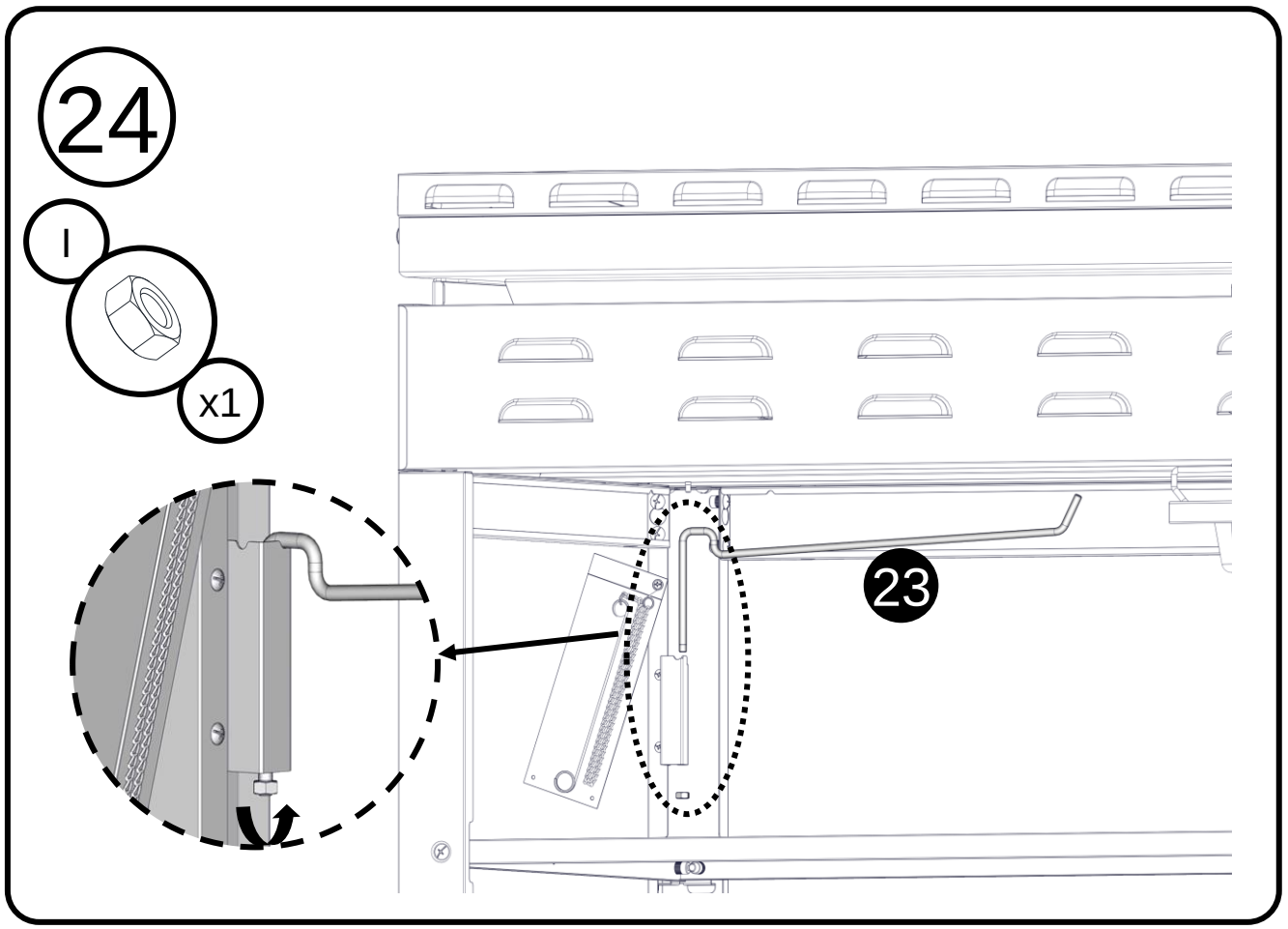
24
I
x1
23

25

A

x8

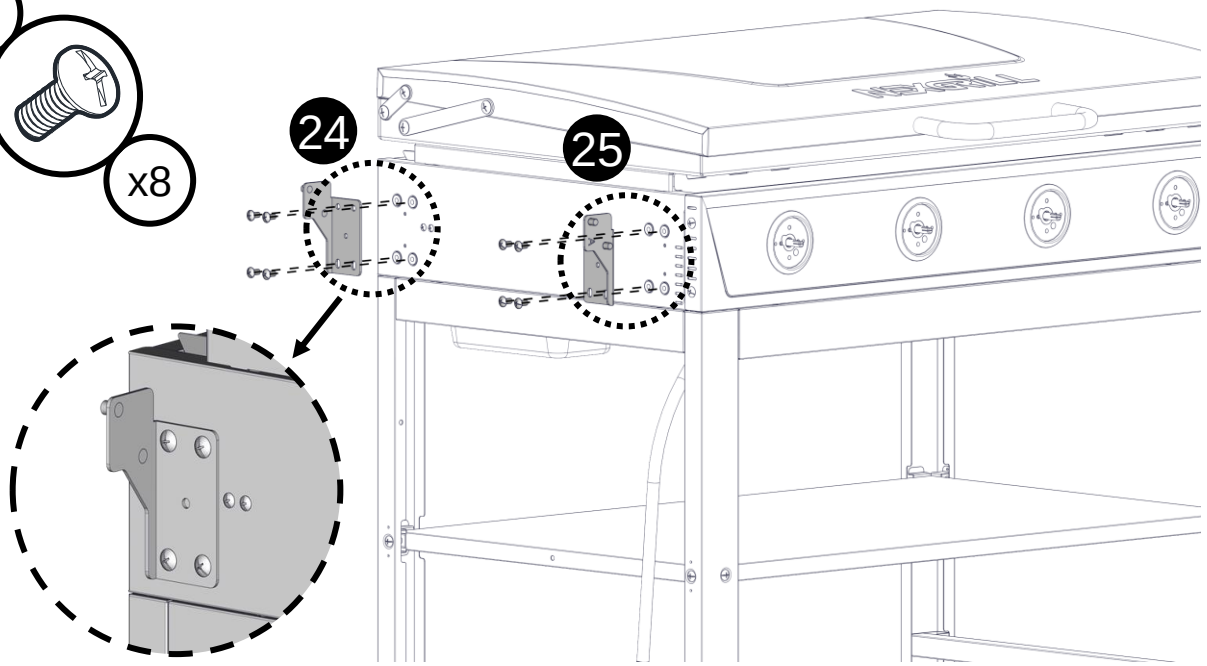

26

A

x8

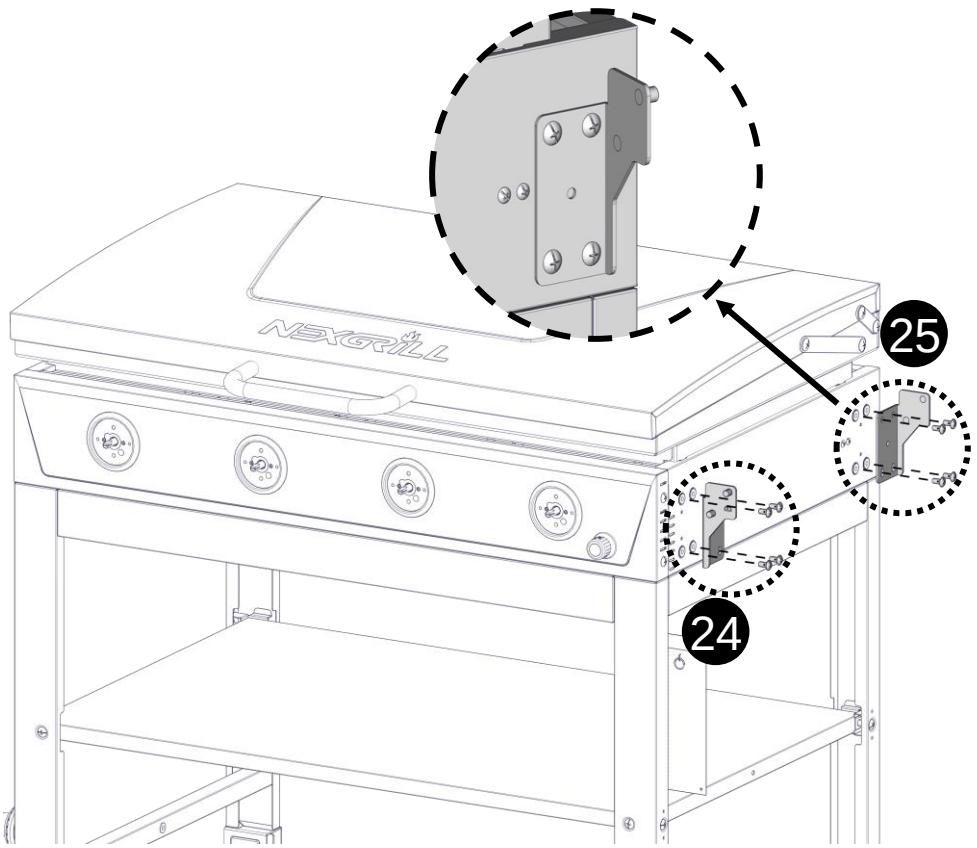

27

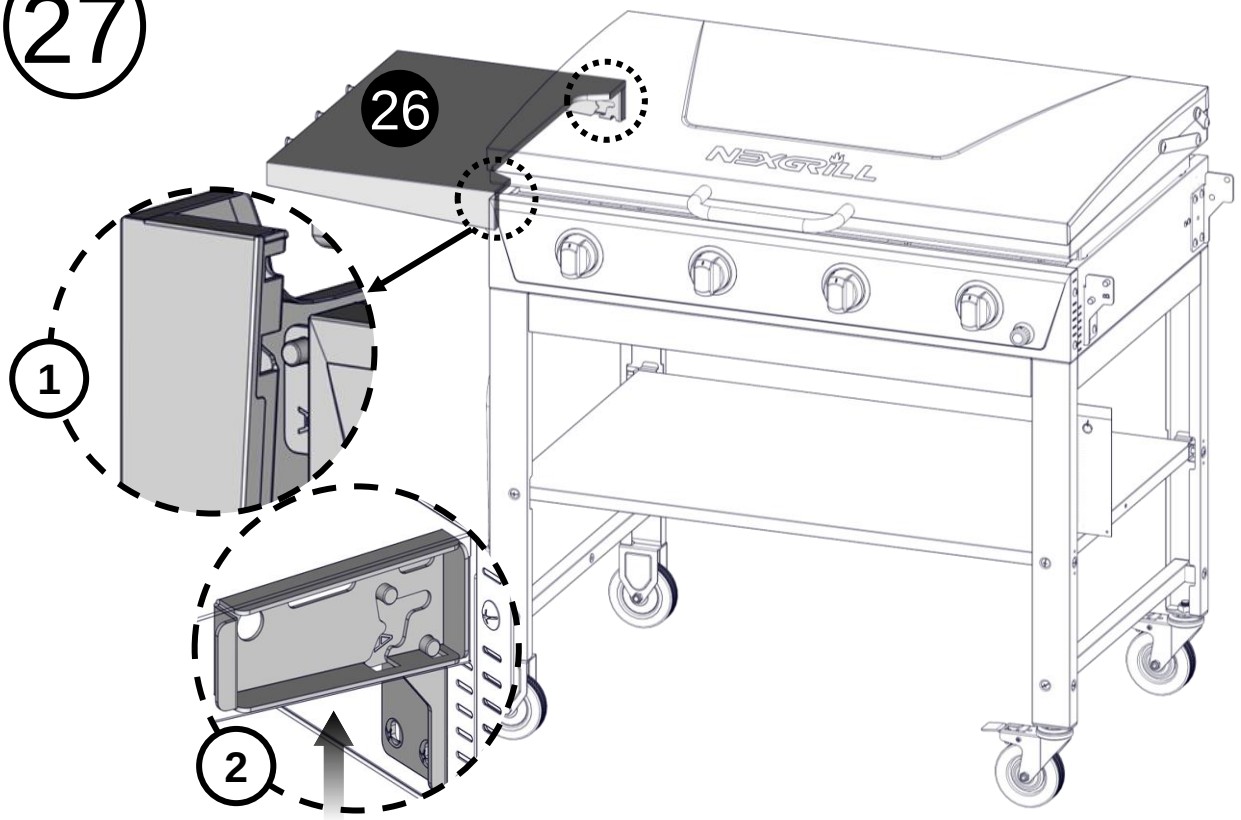

28

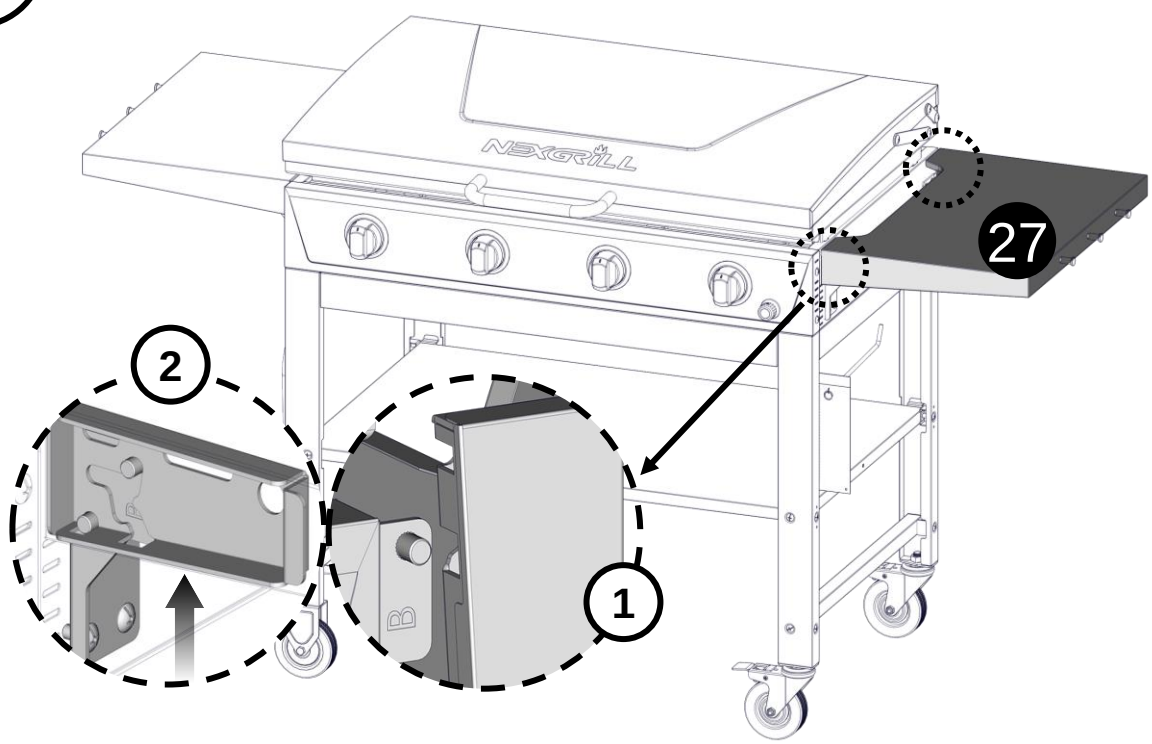

29

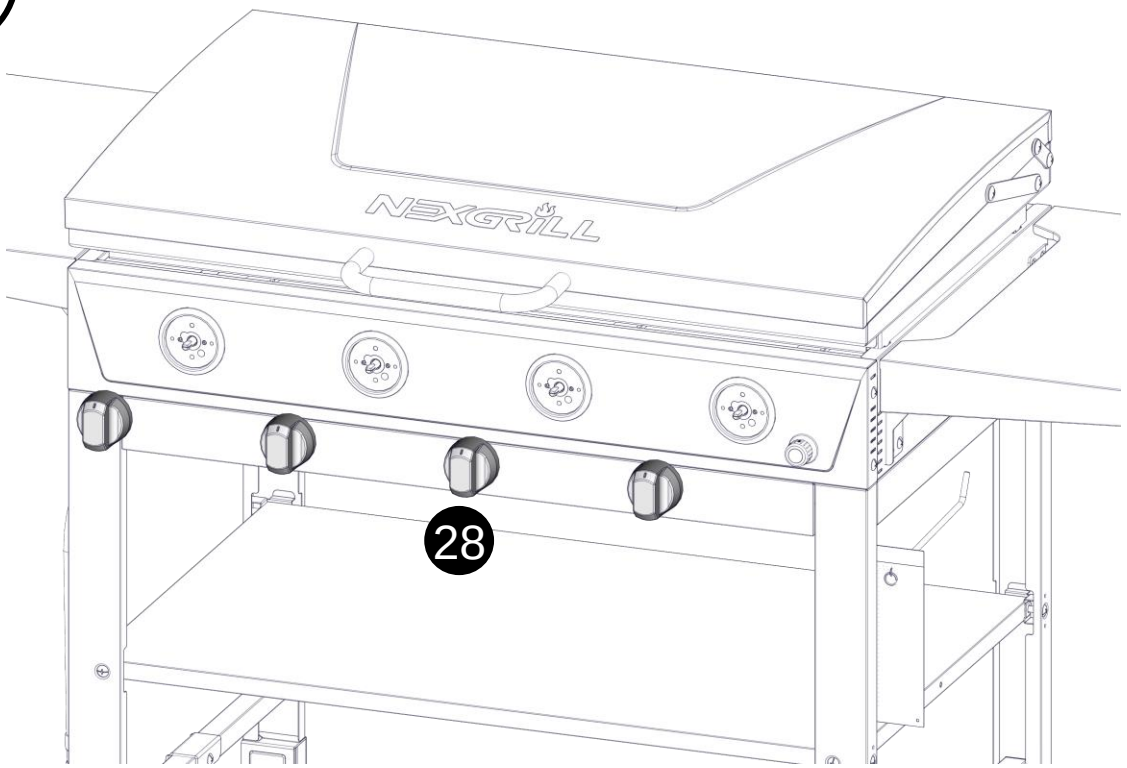

30

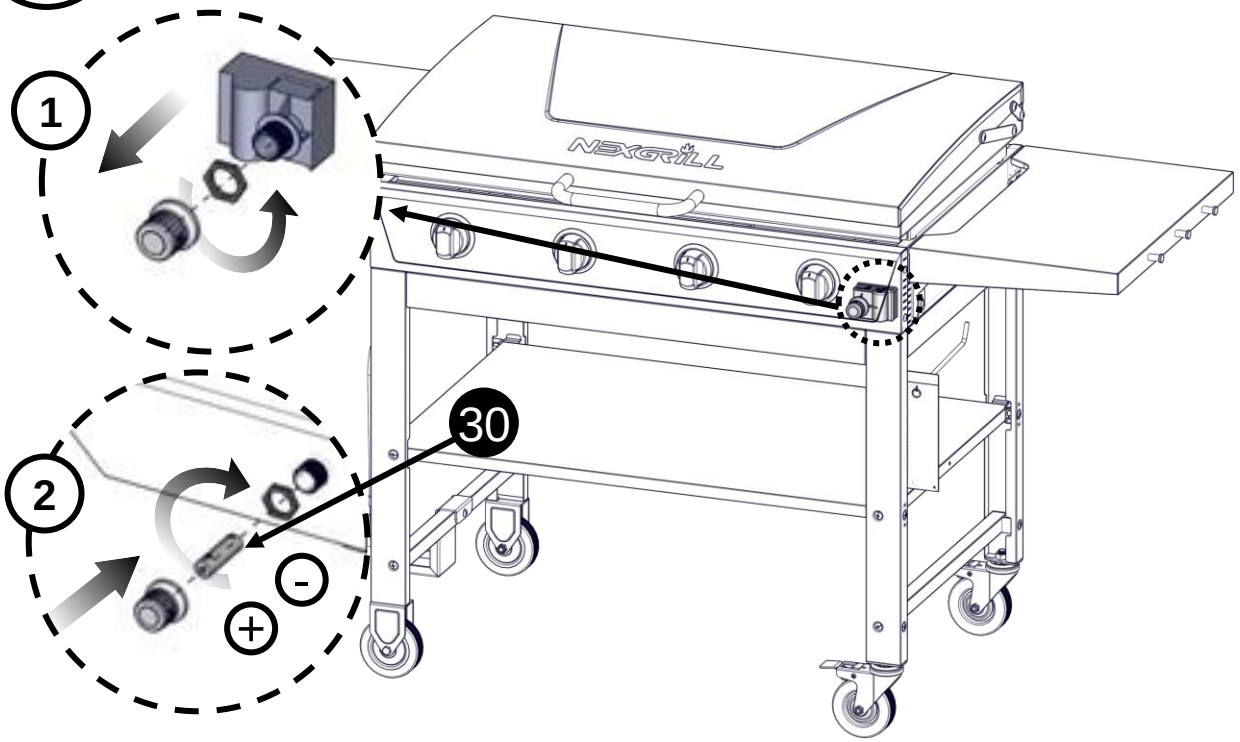

31

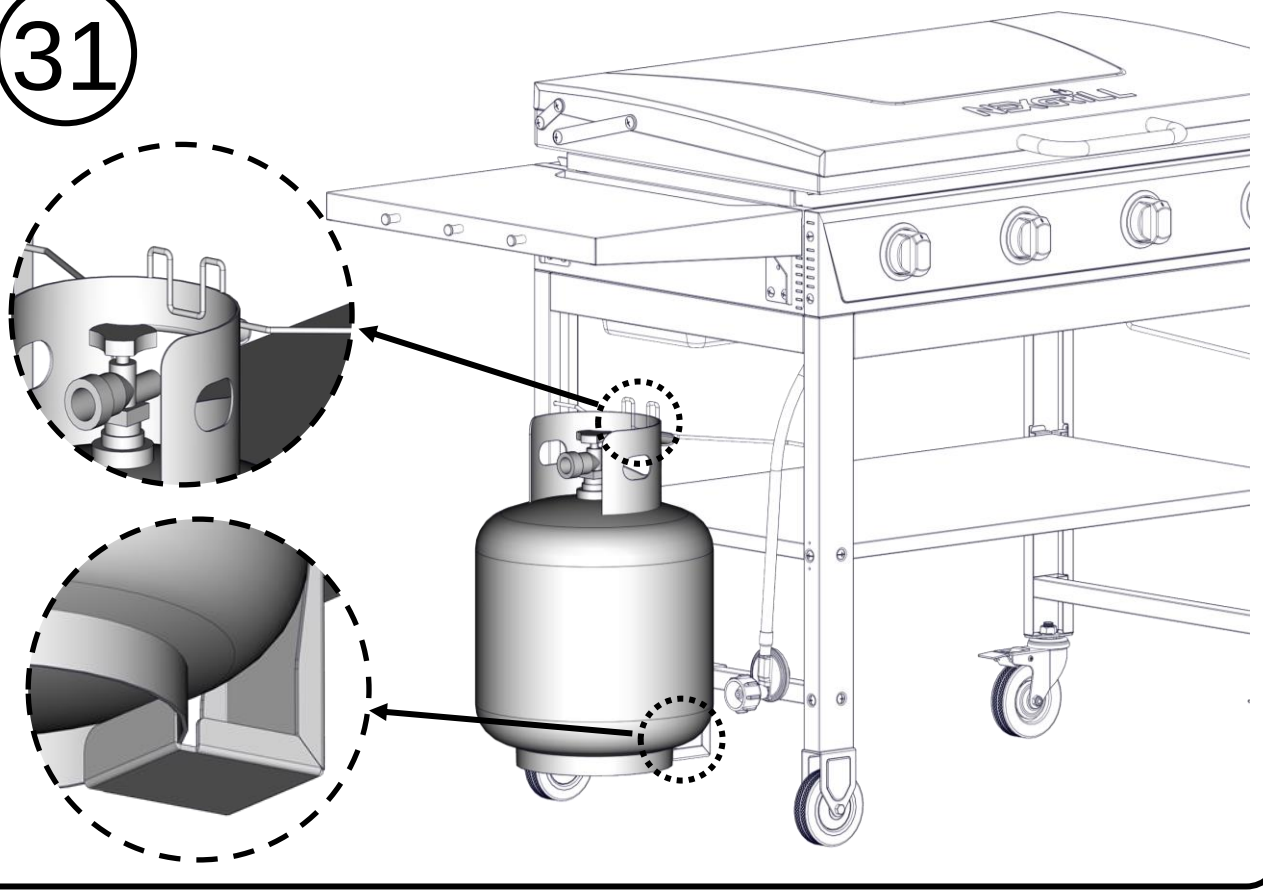

32

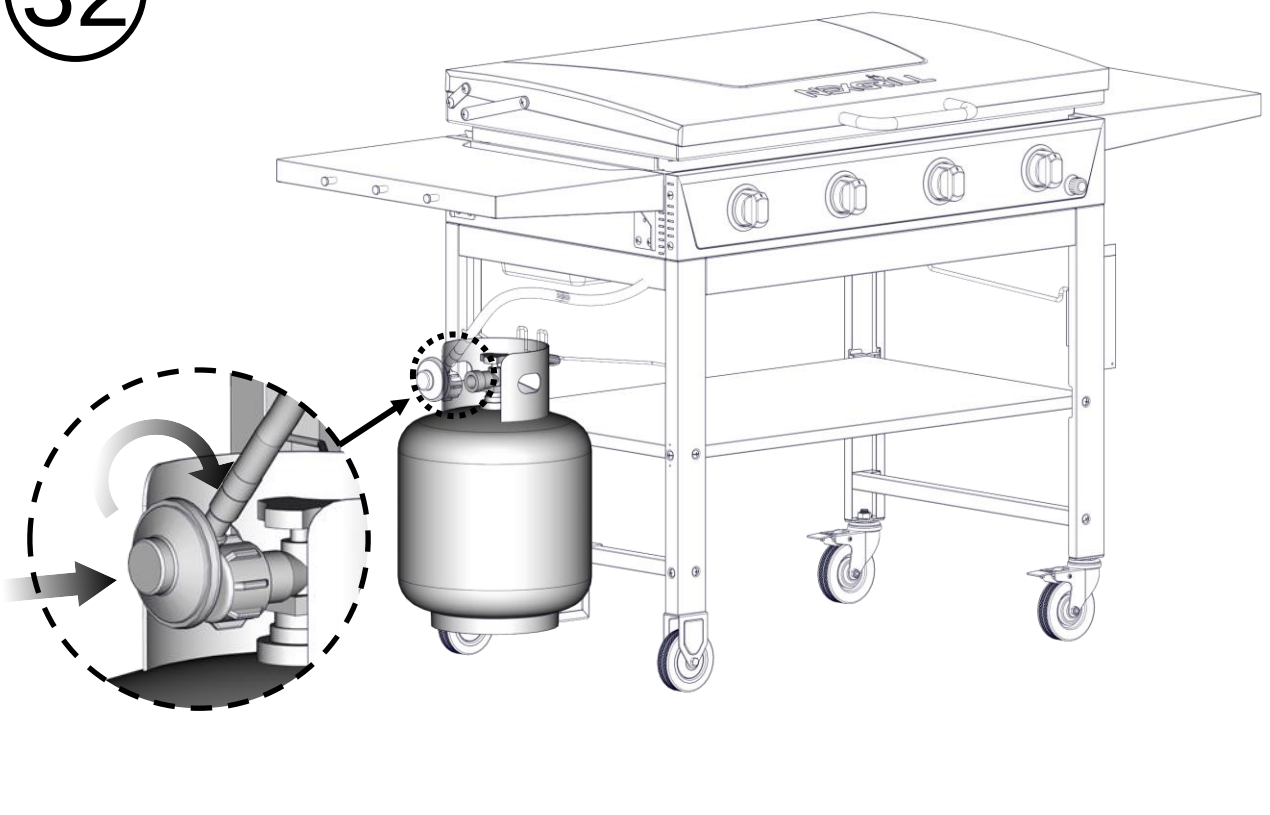

THIS PAGE INTENTIONALLY LEFT BLANK

PAGE LAISSÉE INTENTIONNELLEMENT VIDE

PÁGINA DEJADA EN BLANCO INTENCIONALMENTE

©2024 NEXGRILL INDUSTRIES, INC.
CHINO, CA. 91710
WWW.NEXGRILL.COM
1-800-913-8999