WOOD/VINYL SCREEN DOOR KIT

CONJUNTO DE PUERTA MOSQUITERA DE MADERA/VINILO

KIT POUR PORTE MOUSTIQUAIRE EN BOIS/VINYLE

TOOLS REQUIRED: Pencil, drill, 3/32" drill bit, #2 Phillips screw driver

INSTALLATION INSTRUCTIONS

1. If already hinged, replace hinges at same locations. If not, attach hinges (on outside of door) from top of door to center of hinge at the following locations: 7", 38", and 69"(Fig. 1). Align pins with door edge. Fasten with enclosed flat head screws.

2. Select door knob position, and drill a 3/8" hole 1-1/8" from outside edge of door. Insert threaded spindle through hole. Place knob rosettes centered over spindle and mark locations of holes, on each side with a pencil. Remove knob rosette and drill pilot holes with 3/32" drill bit 1/4" deep. Replace rosettes and attach with enclosed oval head screws. Screw on door knobs on each side to spindle. Tighten screws on door knobs to prevent knob slippage (Fig. 2).

3. Mark locations for hook screw and eye screw on door and door jamb. Drill 3/32" pilot holes 1/4" deep. Screw hook into door jamb, and eye into door.

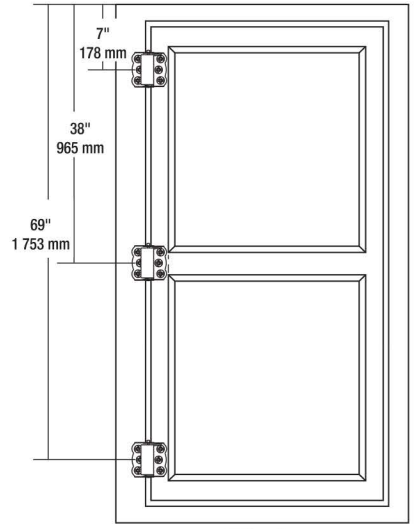

FIG. 1

HERRAMIENTAS REQUERIDAS: Lápiz, taladro, broca de 2,38 mm, destornillador de cruz Phillips #2

INSTRUCCIONES DE INSTALACIÓN:

1. En caso de tener bisagras ya instaladas, coloque las bisagras nuevas en los mismos sitios. De no ser así, fije las bisagras (en la parte exterior de la puerta) desde el tope superior de la puerta al centro de los sitios: 178 mm, 965 mm y 1 753 mm respectivamente (Fig. 1).

2. Seleccione la posición de la perilla de la puerta y perfore un agujero de 9,5 mm a una distancia de 28,6 mm desde el canto exterior de la puerta. Inserte el husillo roscado a través del agujero. Coloque las rosetas de las perillas centradas sobre el husillo y marque los sitios de los agujeros para los tornillos con un lápiz, en cada lado de la puerta. Desmonte las rosetas de la perilla y perfore los agujeros piloto con una broca de 2,38 mm a una profundidad de 6,4 mm. Vuelva a instalar las rosetas y fíjelas con los tornillos de cabeza ovalada provistos. Atornille las perillas sobre el husillo en cada lado de la puerta. Apriete los tornillos en las perillas de la puerta para impedir que las perillas se deslizen (Fig. 2).

3. Marque los sitios para los tornillos de gancho y tornillos de ojal en la puerta y en la jamba de la puerta. Perfore agujeros de 2,38 mm a una profundidad de 6,4 mm. Atornille el gancho en la jamba de la puerta y el ojal en la puerta.

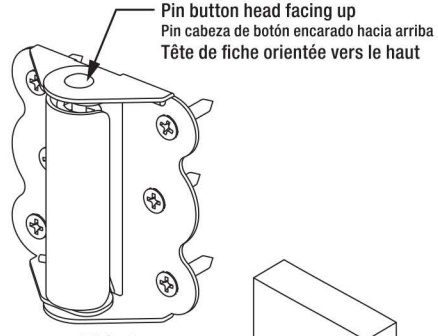

FIG. 2

OUTILS REQUIS : Crayon, perceuse, mèche de 2,38 mm, tournevis cruciforme n° 2

INSTRUCTIONS POUR L'INSTALLATION

1. Si des charnières existent déjà, les remplacer en utilisant les mêmes emplacements. Dans le cas contraire, fixer les charnières (sur la porte extérieure) en partant du haut de la porte et en allant vers le centre de le charnière, aux emplacements suivants: 178 mm, 965 mm, et 1 753 mm (Fig. 1). Aligner les goupilles sur le bord de la porte. Fixer avec les vis à tête plate incluses.

2. Choisir la position du bouton de porte et percer un trou de 9,5 mm à une distance de 28,6 mm à partir du bord extérieur de la porte. Insérer la tige filetée à travers le trou. Placer les rosaces du bouton en les centrant sur la tige et marquer les emplacements de trou de chaque côté, avec un crayon. Enlever la rosace du bouton et percer des trous pilotes avec une mèche de 2,38 mm sur 6,4 mm de profondeur. Remplacer les rosaces et les fixer avec des vis à tête ovale. Visser les boutons de porte de chaque côté de la tige. Serrer les vis sur les boutons de porte pour éviter qu'ils ne glissent (Fig. 2).

3. Marquer les emplacements des vis à crochet et des vis à œilleton sur la porte et sur le chambranle de porte. Percer des trous pilotes avec une mèche de 2,38 mm sur 6,4 mm de profondeur. Visser le crochet dans le chambranle de porte et l'œilleton dans la porte.

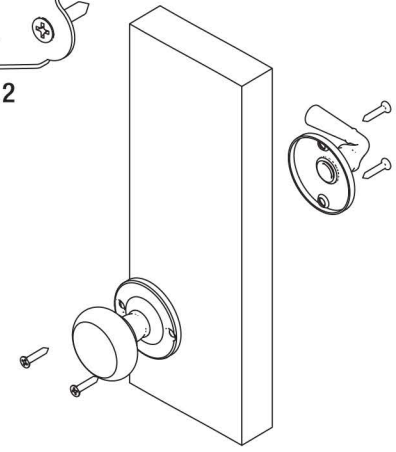

FIG. 3