# OPERATOR'S MANUAL
## MANUEL D'UTILISATION
## MANUAL DEL OPERADOR

# 14 in. ABRASIVE CUT-OFF MACHINE
## TRONÇONNEUSE ABRASIVE DE 356 mm (14 po)
## TROCEADORA DE DISCO ABRASIVO DE 356 mm (14 pulg.)
## R41422

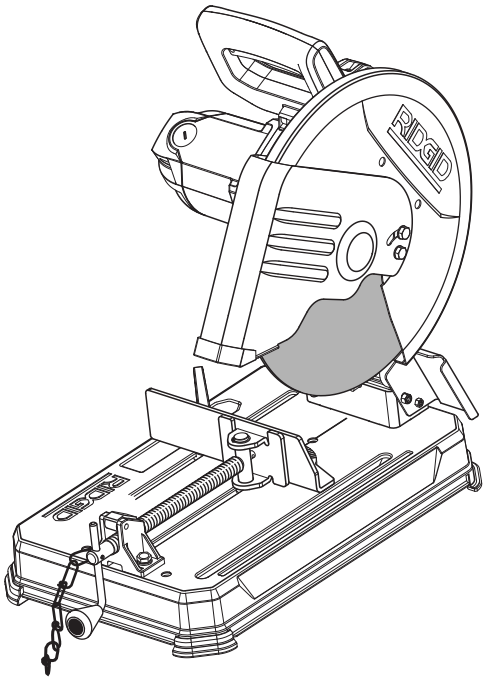

**To register your RIDGID product, please visit:**
**http://register.RIDGID.com**

**Pour enregistrer votre produit de RIDGID, s'il vous plaît la visite :**
**http://register.RIDGID.com**

**Para registrar su producto de RIDGID, por favor visita:**
**http://register.RIDGID.com**

### TABLE OF CONTENTS

**********


- General Safety Rules.....2-3
- Specific Safety Rules .....3-4
- Symbols.....5
- Electrical.....6
- Features.....7
- Assembly.....8-9
- Operation.....10-11
- Adjustments .....12
- Maintenance.....13
- Troubleshooting.....14
- Warranty .....15
- Illlustrations .....16-19
- Parts Ordering and Service ..... Back Page


### ⚠ WARNING:

To reduce the risk of injury, the user must read and understand the operator's manual before using this product.

**SAVE THIS MANUAL FOR FUTURE REFERENCE**

### TABLE DES MATIÈRES

**********


- Règles de sécurité générales .....2-3
- Règles de sécurité particulières .....3-4
- Symboles.....5
- Caractéristiques électriques.....6
- Caractéristiques .....7
- Assemblage.....8-9
- Utilisation.....10-11
- Réglages.....12
- Entretien .....13
- Dépannage .....14
- Garantie.....15
- Illustrations .....16-19
- Commande de pièces et réparation .....Page arrière


### ⚠ AVERTISSEMENT :

Pour réduire les risques de blessures, l'utilisateur doit lire et veiller à bien comprendre le manuel d'utilisation avant d'utiliser ce produit.

**CONSERVER CE MANUEL POUR FUTURE RÉFÉRENCE**

### ÍNDICE DE CONTENIDO

**********


- Reglas de seguridad generales.....2-3
- Reglas de seguridad específicas ....3-4
- Símbolos .....5
- Aspectos eléctricos.....6
- Características .....7
- Armado.....8-9
- Funcionamiento.....10-11
- Ajustes.....12
- Mantenimiento.....13
- Corrección de problemas.....14
- Garantía.....15
- Ilustraciones .....16-19
- Pedidos de piezas y servicio ..... Pág. posterior


### ⚠ ADVERTENCIA:

Para reducir el riesgo de lesiones, el usuario debe leer y comprender el manual del operador antes de usar este producto.

**GUARDE ESTE MANUAL PARA FUTURAS CONSULTAS**

# GENERAL SAFETY RULES

**WARNING:**

**Read and understand all instructions.** Failure to follow all instructions listed below, may result in electric shock, fire and/or serious personal injury.

## READ ALL INSTRUCTIONS

- **KNOW YOUR POWER TOOL.** Read the operator's manual carefully. Learn the applications and limitations as well as the specific potential hazards related to this tool.
- **GUARD AGAINST ELECTRICAL SHOCK BY PREVENTING BODY CONTACT WITH GROUNDED SURFACES.** For example: pipes, radiators, ranges, refrigerator enclosures.
- **KEEP GUARDS IN PLACE** and in good working order.
- **REMOVE ADJUSTING KEYS AND WRENCHES.** Form habit of checking to see that keys and adjusting wrenches are removed from tool before turning it on.
- **KEEP WORK AREA CLEAN.** Cluttered areas and benches invite accidents. **DO NOT** leave tools or pieces of wood on the tool while it is in operation.
- **DO NOT USE IN DANGEROUS ENVIRONMENTS.** Do not use power tools in damp or wet locations or expose to rain. Keep the work area well lit.
- **KEEP CHILDREN AND VISITORS AWAY.** All visitors should wear safety glasses and be kept a safe distance from work area. Do not let visitors contact tool or extension cord while operating.
- **MAKE WORKSHOP CHILDPROOF** with padlocks, master switches, or by removing starter keys.
- **DON'T FORCE THE TOOL.** It will do the job better and safer at the feed rate for which it was designed.
- **USE THE RIGHT TOOL.** Do not force the tool or attachment to do a job for which it was not designed.
- **USE THE PROPER EXTENSION CORD.** Make sure your extension cord is in good condition. Use only a cord heavy enough to carry the current your product will draw. An undersized cord will cause a drop in line voltage resulting in loss of power and overheating. A wire gauge size (A.W.G.) of at least **14** is recommended for an extension cord 25 feet or less in length. If in doubt, use the next heavier gauge. The smaller the gauge number, the heavier the cord.
- **DRESS PROPERLY.** Do not wear loose clothing, gloves, neckties, or jewelry. They can get caught and draw you into moving parts. Also wear protective hair covering to contain long hair.
- **ALWAYS WEAR EYE PROTECTION WITH SIDE SHIELDS WHICH IS MARKED TO COMPLY WITH ANSI Z87.1 WHEN USING THIS PRODUCT.**
- **SECURE WORK.** Use clamps or a vise to hold work when practical, it is safer than using your hand and frees both hands to operate the tool.
- **DO NOT OVERREACH.** Keep proper footing and balance at all times.
- **MAINTAIN TOOLS WITH CARE.** Keep tools sharp and clean for better and safer performance. Follow instructions for lubricating and changing accessories.
- **DISCONNECT TOOLS.** When not in use, before servicing, or when changing attachments, wheels, bits, cutters, etc. All tools should be disconnected from power source.
- **AVOID ACCIDENTAL STARTING.** Be sure switch is off when plugging in any tool.
- **USE RECOMMENDED ACCESSORIES.** Consult the operator's manual for recommended accessories. The use of improper accessories may result in injury.
- **NEVER STAND ON TOOL.** Serious injury could occur if the tool is tipped.
- **CHECK DAMAGED PARTS.** Before further use of the tool, a guard or other part that is damaged should be carefully checked to determine that it will operate properly and perform its intended function. Check for alignment of moving parts, binding of moving parts, breakage of parts, mounting and any other conditions that may affect its operation. A guard or other part that is damaged must be properly repaired or replaced by an authorized service center to avoid risk of personal injury.
- **NEVER LEAVE TOOL RUNNING UNATTENDED. TURN THE POWER OFF.** Don't leave tool until it comes to a complete stop.
- **PROTECT YOUR LUNGS.** Wear a face or dust mask if the cutting operation is dusty.
- **PROTECT YOUR HEARING.** Wear hearing protection during extended periods of operation.
- **DO NOT ABUSE CORD.** Never carry tool by the cord or yank it to disconnect from receptacle. Keep cord from heat, oil, and sharp edges.
- **USE OUTDOOR EXTENSION CORDS.** When tool is used outdoors, use only extension cords with approved ground connection that are intended for use outdoors and so marked.
- **WHEEL COASTS AFTER BEING TURNED OFF.**
- **NEVER USE IN AN EXPLOSIVE ATMOSPHERE.** Normal sparking of the motor could ignite fumes.

# GENERAL SAFETY RULES

- **INSPECT TOOL CORDS PERIODICALLY.** If damaged, have repaired by a qualified service technician at an authorized service facility. The conductor with insulation having an outer surface that is green with or without yellow stripes is the equipment-grounding conductor. If repair or replacement of the electric cord or plug is necessary, do not connect the equipment-grounding conductor to a live terminal. Repair or replace a damaged or worn cord immediately. Stay constantly aware of cord location and keep it well away from the rotating wheel.
- **INSPECT EXTENSION CORDS PERIODICALLY** and replace if damaged.
- **POLARIZED PLUGS.** To reduce the risk of electric shock, this tool has a polarized plug (one blade is wider than the other). This plug will fit in a polarized outlet only one way. If the plug does not fit fully in the outlet, reverse the plug. If it still does not fit, contact a qualified electrician to install the proper outlet. Do not change the plug in any way.
- **KEEP TOOL DRY, CLEAN, AND FREE FROM OIL AND GREASE.** Always use a clean cloth when cleaning. Never use brake fluids, gasoline, petroleum-based products, or any solvents to clean tool.
- **STAY ALERT AND EXERCISE CONTROL.** Watch what you are doing and use common sense. Do not operate tool when you are tired. Do not rush.
- **DO NOT USE TOOL IF SWITCH DOES NOT TURN IT ON AND OFF.** Have defective switches replaced by an authorized service center.
- **NEVER TOUCH WHEEL** or other moving parts during use.
- **NEVER START THE CUT-OFF MACHINE WHEN THE WHEEL IS IN CONTACT WITH THE MATERIAL.**
- **DO NOT OPERATE A TOOL WHILE UNDER THE INFLUENCE OF DRUGS, ALCOHOL, OR ANY MEDICATION.**
- **WHEN SERVICING** use only identical replacement parts. Use of any other parts may create a hazard or cause product damage.
- **USE ONLY RECOMMENDED ACCESSORIES** listed in this manual or addendums. Use of accessories that are not listed may cause the risk of personal injury. Instructions for safe use of accessories are included with the accessory.
- **DOUBLE CHECK ALL SETUPS.** Make sure wheel is tight and not making contact with tool or workpiece before connecting to power supply.

# SPECIFIC SAFETY RULES

- **FIRMLY CLAMP OR BOLT** your tool to a workbench or table at approximately hip height.
- **USE ONLY CORRECT WHEELS. Do not** use wheels with incorrect size holes. Never use wheel washers or wheel screws that are defective or incorrect. The maximum wheel capacity of your cut-off machine is 14 in.
- **DO NOT REMOVE THE MACHINE'S WHEEL GUARDS.** Never operate the machine with any guard or cover removed. Make sure all guards are operating properly before each use.
- **KEEP HANDS AWAY FROM CUTTING AREA.** Keep hands away from wheel. Do not reach underneath work or around or under the wheel while the wheel is rotating. Do not attempt to remove cut material while wheel is moving.
- **ALWAYS SUPPORT LONG MATERIAL.** To minimize risk of tipping machine, always support long material.
- **BEFORE MAKING A CUT, BE SURE ALL ADJUSTMENTS ARE SECURE.**
- **ALWAYS USE THE VISE CLAMP** to secure the material.
- **NEVER** cut more than one piece of material at a time. **DO NOT STACK** more than one piece of material on the machine base at a time.
- **NEVER PERFORM ANY OPERATION "FREEHAND".** Always secure the material to be cut in the vise.
- **NEVER** hand hold a piece of material. Material will become very hot while being cut.
- **NEVER** reach behind, under, or within three inches of the wheel and its cutting path with your hands and fingers for any reason.
- **NEVER** reach to pick up a piece of material, a piece of scrap, or anything else that is in or near the cutting path of the wheel.
- **AVOID AWKWARD OPERATIONS AND HAND POSITIONS** where a sudden slip could cause your hand to move into the wheel. **ALWAYS** make sure you have good balance.
- **NEVER** stand or have any part of your body in line with the path of the wheel.
- **ALWAYS** release the power switch and allow the wheel to stop rotating before raising wheel guard or removing material.

# SPECIFIC SAFETY RULES

- **DO NOT TURN THE MOTOR SWITCH ON AND OFF RAPIDLY.** This could cause the wheel to loosen and could create a hazard. Should this ever occur, stand clear and allow the wheel to come to a complete stop. Disconnect your cut-off machine from the power supply and securely retighten the wheel arbor bolt after checking the wheel for damage.
- **NEVER** leave the cut-off machine unattended while connected to a power source.
- **IF ANY PART OF THIS CUT-OFF MACHINE IS MISSING** or should break, bend, or fail in any way, or should any electrical component fail to perform properly, shut off the power switch, remove the machine plug from the power source and have damaged, missing, or failed parts replaced before resuming operation.
- **MAKE SURE THE CUT-OFF WHEEL IS SECURELY MOUNTED** as described in the operating instructions before connecting the tool to a power supply. Do not tighten wheel excessively, since this can cause cracks.
- **CHECK THE WHEEL FOR FISSURES AND CRACKS,** and test for normal operation prior to use.
- **ONLY USE A CUT-OFF WHEEL RATED FOR 3,900 RPM OR GREATER** and manufactured in compliance with ANSI B7.1. Always store wheels in a dry place with little temperature variation.
- **ALWAYS EASE THE ABRASIVE WHEEL AGAINST THE MATERIAL** when starting to cut. A harsh impact can break the wheel.
- **BEFORE CUTTING** press the trigger switch and allow the cut-off wheel to reach full speed.
- **MAKE SURE THE WORK AREA HAS AMPLE LIGHTING** to see the work and that no obstructions will interfere with safe operation **BEFORE** performing any work using your cut-off machine.
- **ALWAYS STAY ALERT!** Do not allow familiarity (gained from frequent use of your cut-off machine) to cause a careless mistake. **ALWAYS REMEMBER** that a careless fraction of a second is sufficient to inflict severe injury.
- **USE ONLY FLANGES** furnished with this cut-off machine.
- **DO NOT OVERTIGHTEN THE WHEEL NUT.** Excessive tightening can cause the wheel to crack during operation.
- **FREQUENTLY** clean dust from beneath the cut-off machine.
- **IF THE POWER SUPPLY CORD IS DAMAGED,** it must be replaced only by the manufacturer or by an authorized service center to avoid risk.
- **RISK OF FIRE OR EXPLOSION.** This product has parts such as snap switches, receptacles, and the like, which tend to produce arcs or sparks. Therefore, when located in a garage, the machine should be 18 in. above the floor and located in a separate room.
- **SAVE THESE INSTRUCTIONS.** Refer to them frequently and use them to instruct other users. If you loan someone this tool, loan them these instructions also.

# SYMBOLS

The following signal words and meanings are intended to explain the levels of risk associated with this product.

| SYMBOL | SIGNAL | MEANING |
|---|---|---|
| ⚠ | **DANGER:** | Indicates a hazardous situation, which, if not avoided, will result in death or serious injury. |
| ⚠ | **WARNING:** | Indicates a hazardous situation, which, if not avoided, could result in death or serious injury. |
| ⚠ | **CAUTION:** | Indicates a hazardous situation, that, if not avoided, may result in minor or moderate injury. |
| | ***NOTICE:*** | (Without Safety Alert Symbol) Indicates information considered important, but not related to a potential injury (e.g. messages relating to property damage). |

Some of the following symbols may be used on this tool. Please study them and learn their meaning. Proper interpretation of these symbols will allow you to operate the tool better and safer.

| SYMBOL | NAME | DESIGNATION/EXPLANATION |
|---|---|---|
| ⚠ | Safety Alert | Indicates a potential personal injury hazard. |
| | Read Operator's Manual | To reduce the risk of injury, user must read and understand operator's manual before using this product. |
| | Eye Protection | Always wear eye protection with side shields marked to comply with ANSI Z87.1. |
| | No Hands Symbol | Failure to keep your hands away from the blade will result in serious personal injury. |
| | Wet Conditions Alert | Do not expose to rain or use in damp locations. |
| | Hot Surface | To reduce the risk of injury or damage, avoid contact with any hot surface. |
| V | Volts | Voltage |
| A | Amperes | Current |
| Hz | Hertz | Frequency (cycles per second) |
| min | Minutes | Time |
| ∼ | Alternating Current | Type of current |
| $n_o$ | No Load Speed | Rotational speed, at no load |
| ⧈ | Class II Construction | Double-insulated construction |
| .../min | Per Minute | Revolutions, strokes, surface speed, orbits, etc., per minute |

# ELECTRICAL

## DOUBLE INSULATION

Double insulation is a concept in safety in electric power tools, which eliminates the need for the usual three-wire grounded power cord. All exposed metal parts are isolated from the internal metal motor components with protecting insulation. Double insulated tools do not need to be grounded.

**WARNING:**

The double insulated system is intended to protect the user from shock resulting from a break in the tool's internal wiring. Observe all normal safety precautions to avoid electrical shock.

**NOTE:** Servicing of a product with double insulation requires extreme care and knowledge of the system and should be performed only by a qualified service technician. For service, we suggest you return the tool to your nearest authorized service center for repair. Always use original factory replacement parts when servicing.

## ELECTRICAL CONNECTION

This tool has a precision-built electric motor. It should be connected to a **power supply that is 120 V, AC only (normal household current), 60 Hz.** Do not operate this tool on direct current (DC). A substantial voltage drop will cause a loss of power and the motor will overheat. If the tool does not operate when plugged into an outlet, double check the power supply.

## EXTENSION CORDS

When using a power tool at a considerable distance from a power source, be sure to use an extension cord that has the capacity to handle the current the product will draw. An undersized cord will cause a drop in line voltage, resulting in overheating and loss of power. Use the chart to determine the minimum wire size required in an extension cord. Only round jacketed cords listed by Underwriter's Laboratories (UL) should be used.

When working outdoors with a product, use an extension cord that is designed for outside use. This type of cord is designated with "WA" or "W" on the cord's jacket.

Before using any extension cord, inspect it for loose or exposed wires and cut or worn insulation.

**Ampere rating (on product data plate)

| | 0-2.0 | 2.1-3.4 | 3.5-5.0 | 5.1-7.0 | 7.1-12.0 | 12.1-16.0 |
|---|---|---|---|---|---|---|
| **Cord Length** | **Wire Size (A.W.G.)** | | | | | |
| 25' | 16 | 16 | 16 | 16 | 14 | 14 |
| 50' | 16 | 16 | 16 | 14 | 14 | 12 |
| 100' | 16 | 16 | 14 | 12 | 10 | — |

***Used on 12 gauge - 20 amp circuit.*
**NOTE:** AWG = American Wire Gauge

**WARNING:**

Keep the extension cord clear of the working area. Position the cord so that it will not get caught on lumber, tools, or other obstructions while you are working with a power tool. Failure to do so can result in serious personal injury.

**WARNING:**

Check extension cords before each use. If damaged replace immediately. Never use tool with a damaged cord since touching the damaged area could cause electrical shock resulting in serious injury.

# FEATURES

## PRODUCT SPECIFICATIONS

- Input..... 120 V, AC Only, 60 Hz, 15 Amps
- No Load Speed.....3,900 r/min. (RPM)
- Arbor Diameter ..... 1 in.
- Wheel Diameter ..... 14 in.
- Fence Angle..... right (45°), left (45°)
- Maximum Cutting Capacities:
  - Round Pipe ..... 5 in. outside diameter
  - Bar Stock ..... 2 in.

## KNOW YOUR CUT-OFF MACHINE

*See Figure 1, page 16.*

The safe use of this product requires an understanding of the information on the tool and in this operator's manual as well as a knowledge of the project you are attempting. Before use of this product, familiarize yourself with all operating features and safety rules.

### 14 in. ABRASIVE WHEEL

A 14 in. abrasive wheel is included with your cut-off machine. It will cut materials up to 5 in. thick or 8 in. wide, depending upon the thickness or width of the material and the setting at which the cut is being made.

### ADJUSTABLE FENCE

The fence on your cut-off machine has been provided to support the material and provide clamping support to the vise for holding your material securely when making all cuts. It is an adjustable fence that has been provided to make your cut-off machine more versatile. It adjusts from 0° to 45° to the right or left for making angled cuts. The hole pattern allows it to be moved forward when making cuts in tall or thick stock, such as square stock or tube stock. The hole pattern allows it to be moved back when making cuts in stock that is thin or wide, such as angle stock.

### ADJUSTABLE STOP

In the down (full cut) position, the pivot arm hits an adjustable stop on the support bracket.

### ARBOR WRENCH

The arbor wrench is found on the side of the base. Use wrench when replacing cut-off wheel or when making fence angular adjustments.

### CARRYING HANDLE

This handle is built into the unit to move it from one location to another. Before attempting to pick up the unit by the carrying handle always lock the power head in the down position using the transport chain.

### "D" HANDLE

The handle contains the trigger switch with a padlock locking hole to prevent unauthorized use. The wheel is lowered into the material by pushing down on the handle. The wheel will return to its upright position when the handle is released.

### LOWER WHEEL GUARD

The lower wheel guard provides protection from each side of the wheel. Contact with the material causes the lower guard to raise over the upper wheel guard as the wheel is lowered into the material.

### MITER LOCK HANDLE

Allows the adjustable fence to be pivoted at a given angle then locked in place.

### MOTOR

This machine has a strong motor with sufficient power to handle tough cutting jobs. It also has externally accessible brushes for ease of servicing.

### ON/OFF SWITCH

To start the tool, squeeze the trigger. Release the trigger to stop the tool. Install a padlock through the hole in the trigger to help prevent unauthorized use.

### QUICK RELEASE LEVER

A quick release lever has been provided on your cut-off machine. This feature allows you to open and close the vise clamp quickly without repetitive turning of the vise crank handle.

### SPINDLE LOCK

A spindle lock has been provided for locking the spindle which keeps the wheel in your machine from rotating. Depress and hold the spindle lock while installing, changing, or removing wheel only.

### TRANSPORT CHAIN

The cut-off machine can be locked in the lowered position for compact storage. The chain is only used during carrying and storage operations.

### UPPER WHEEL GUARD

Protects user from abrasive wheel contact on upper portion of wheel.

### VISE CLAMP

A vise clamp has been provided with your cut-off machine. It is located on the end of the vise screw and provides greater control by clamping the material to the fence. It also prevents the material from creeping toward the wheel during a cutting operation.

# ASSEMBLY

## UNPACKING

This product has been shipped completely assembled.

- Carefully lift machine from the carton by the carrying handle and the machine base, and place it on a level work surface.

  **NOTE:** This tool is heavy. To avoid back injury, lift with your legs, not your back, and get help when needed.

**WARNING:**

Do not use this product if it is not completely assembled or if any parts appear to be missing or damaged. Use of a product that is not properly and completely assembled could result in serious personal injury.

- This machine has been shipped with the machine arm secured in the down position. To release the machine arm, push down on the "D" handle and unhook the transport chain.

**WARNING:**

The machine arm is spring loaded. Hold the handle down to prevent it from snapping up when the transport chain is unhooked. Failure to do so could result in possible serious injury.

- Lift the machine arm by the handle. Hand pressure should remain on the "D" handle to prevent sudden rise upon release of the transport chain.
- Inspect the tool carefully to make sure no breakage or damage occurred during shipping.
- Do not discard the packing material until you have carefully inspected and satisfactorily operated the tool.
- The machine is factory set for accurate cutting. After assembling it, check for accuracy. If shipping has influenced the settings, refer to specific procedures explained in this manual.
- If any parts are damaged or missing, please call 1-866-539-1710 for assistance.

## PACKING LIST

Abrasive Cut-off Machine

Arbor Wrench

Operator's Manual

**WARNING:**

If any parts are damaged or missing, do not operate this tool until the parts are replaced. Use of this product with damaged or missing parts could result in serious personal injury.

**WARNING:**

Do not attempt to modify this tool or create accessories not recommended for use with this tool. Any such alteration or modification is misuse and could result in a hazardous condition leading to possible serious personal injury.

**WARNING:**

Do not connect to power supply until assembly is complete. Failure to comply could result in accidental starting and possible serious personal injury.

**WARNING:**

A 14 in. wheel is the maximum wheel capacity of the cut-off machine. Never use a wheel that is too thick to allow outer flange to engage with the flats on the spindle. Larger wheels will come in contact with the wheel guards, while thicker wheels will prevent the bolt from securing the wheel on the spindle. Either of these situations could result in a serious accident and can cause serious personal injury.

## MOUNTING HOLES

*See Figure 2, page 17.*

The saw should be mounted to a firm supporting surface such as a workbench. Bolt holes have been provided in the saw base for this purpose. Each of the mounting holes should be bolted securely using machine bolts, lock washers, and hex nuts (not included). Bolts should be of sufficient length to accommodate the saw base, lock washers, hex nuts, and the thickness of the workbench. Tighten all bolts securely.

Carefully check the workbench after mounting to make sure that no movement can occur during use. If any tipping, sliding, or walking is noted, secure the workbench to the floor before operating.

## INSTALLATION/REMOVAL OF WHEEL

*See Figure 3, page 17.*

**WARNING:**

Do not overtighten wheel bolt. Overtightening can cause the new wheel to crack, resulting in premature failure and possible serious personal injury.

**WARNING:**

If inner flange or inner washer has been removed, replace both before placing wheel on spacer and wheel arbor. Failure to do so could cause an accident since wheel will not tighten properly.

**To Install:**

- Unplug the cut-off machine.
- Inspect the wheel for defects such as cracks, chipping, and correct speed rating. If defects are found or the speed rating is not greater than 3,900 rpm, **do not** use. Select another wheel.
- Clean debris from the wheel arbor.
- Install inner flange on arbor then place the wheel on the arbor.
- Clean outer flange then slide outer flange onto arbor until it is flush.
- Place recessed side of outer flange against wheel, then insert washer and wheel bolt into threaded end of wheel arbor.
- Start threads and turn wheel bolt clockwise to snugly tighten.
- Depress the spindle lock and rotate bolt until spindle locks, preventing shaft from rotating.
- Using the arbor wrench provided, securely tighten wheel bolt.

  **NOTE:** Wheel bolt has right hand threads. Turn wheel bolt clockwise to tighten.

**To Remove:**

- Unplug the cut-off machine.
- Push down on “D” handle (machine arm) and remove transport chain from hook on motor housing to release machine arm.
- Raise machine arm to its full raised position. Be cautious when raising, machine arm is spring loaded.
- Rotate lower wheel guard upward, exposing wheel bolt that secures abrasive wheel to wheel arbor.
- Depress the spindle lock and rotate wheel bolt until the spindle locks, preventing shaft from rotating.
- Using the arbor wrench provided, loosen and remove wheel bolt.

  **NOTE:** Wheel bolt has right hand threads. Turn wheel bolt counterclockwise to loosen.
- Remove wheel bolt, washer, outer flange, wheel, and inner flange.

# OPERATION

**WARNING:**

Do not allow familiarity with tools to make you careless. Remember that a careless fraction of a second is sufficient to inflict severe injury.

**WARNING:**

Always wear eye protection with side shields marked to comply with ANSI Z87.1. Failure to do so could result in objects being thrown into your eyes, resulting in possible serious injury.

**WARNING:**

Do not use any attachments or accessories not recommended by the manufacturer of this tool. The use of attachments or accessories not recommended can result in serious personal injury.

**WARNING:**

Do not attempt to cut wood or masonry with this cut-off machine. Never cut magnesium or magnesium alloy with this machine. Failure to comply could result in serious personal injury.

**WARNING:**

Never install any wood cutting blade on this machine. The cut-off machine is properly guarded only for cutting metal with an abrasive wheel. Failure to comply could result in serious personal injury.

**WARNING:**

Always use the vise clamp on the cut-off machine to prevent accidents that could result in possible serious personal injury.

## APPLICATIONS

You may use this tool for the purposes listed below:

- Cutting all types of metals such as 2 in. x 6 in. steel framing studs
- Cutting hard metal iron stock such as square bar stock and angle iron
- Cutting metal tube and pipe stock

## POWER SUPPLY

Before operating the cut-off machine, check the power supply and make sure it meets the requirements listed on the tool's data plate. A substantial voltage drop will cause a loss of power and machine overheating.

Common causes of power loss and machine overheating are insufficient extension cord size and multiple tools operating from the same power source.

## ON/OFF SWITCH

To turn the cut-off machine ON, depress the on/off switch located in the handle portion of the machine arm.

To turn it OFF, release the on/off switch.

## CUTTING WITH THE CUT-OFF MACHINE

*See Figures 4 - 5, page 17.*

A cut-off is made by cutting across the width of the material. A straight cross cut is made with the adjustable fence set at the zero degree position. Angled cut-offs are made with the adjustable fence set at some angle other than zero.

- Loosen the miter lock handle securing the fence.
- Rotate the adjustable fence to the desired angle.
- Retighten miter lock handle securing fence.

**WARNING:**

To avoid serious personal injury, always tighten vise adjustment bolt securely before making a cut. Failure to do so could result in movement of the material while making a cut.

- Place the material flat on the machine base with one surface securely against the adjustable fence.
- Align cutting line on the material with the edge of the abrasive wheel.
- Push in the vise crank handle to set the vise clamp against the material. Turn the vise crank handle 1/2 to 1 turn clockwise to securely clamp the material to the fence.
- Firmly secure the material to be cut using the machine's vise (adjustable fence and vise clamp).
- When cutting long pieces, support the opposite end of the material with a roller stand or with a work surface level with the machine base.

**WARNING:**

Never perform any cutting operation freehand (without securing material in the vise). Material will get hot during cutting operation. Keep hands off of metal being cut to avoid serious personal injury.

- Before turning on machine, perform a dry run of the cutting operation just to make sure that no problems will occur when the cut is made.
- Start the machine by grasping the handle and fully squeezing the on/off switch. Allow several seconds for the wheel to build up to full speed before letting it come into contact with the material to be cut.
- Once it reaches full speed slowly lower the "D" handle until the cut-off wheel comes in contact with the material being cut. Continue to use steady and even pressure to obtain a uniform cut through the material. Never force the wheel into the material being cut.
- When the cut is complete, release the on/off switch and allow the wheel to stop rotating before raising the wheel out of material.

**WARNING:**

Do not touch the cut material until it cools or you can be burned. Failure to heed this warning could result in serious personal injury.

## USING THE ADJUSTABLE FENCE

*See Figure 6, page 18.*

The adjustable fence is located at the rear of the cut-off machine. As mentioned previously, it is used along with the vise clamp to provide a clamp for holding the workpiece securely when making cuts. It also makes the cut-off machine more versatile.

The fence can be rotated to obtain cutting angles from 0° to 45°. It also can be moved back to allow greater cutting widths in thin stock, or forward to allow greater cutting depths in tall or thick stock.

## ADJUSTING THE CUTTING ANGLE

*See Figures 6 - 8, page 18.*

- Unplug the cut-off machine.
- Loosen the miter lock handle by pushing down and rotating counterclockwise. If it needs to be further loosened, pull spring-loaded miter lock handle up and rotate it back to the right. Release handle and allow it to seat (lock) in its original position. Turn it to the left again until loose.
- Rotate fence until the desired angle of cut on the scale is aligned with the indicator in machine base.
- Tighten the miter lock handle by turning the miter lock lever to the right. If it needs to be tightened more, pull the springloaded miter lock handle up and rotate it to the left. Then release miter lock handle and allow it to return to its original position. Rotate to the right again. Repeat this process until miter lock handle is securely tightened.

  This will secure the fence in place at desired angle. For precise cuts, check the angle of cut for the fence against the wheel with a protractor, bevel square, or other similar device.

## ADJUSTING THE WIDTH OF CUT

*See Figure 8, page 18.*

The adjustable fence can be repositioned by removing the adjustment bolt.

- Unplug the cut-off machine.
- To increase the width of cut of the cut-off machine, use the arbor wrench to loosen and remove the adjustment bolt securing the adjustable fence to machine base.
- Reposition the adjustable fence with one of three threaded holes in back of the machine base.
- Install adjustment bolt into machine base.
- Check and adjust fence to desired cutting angle.
- Tighten the adjustment bolt. The maximum width capacity is approximately 8-1/4 in. at 90° and 5 in. at 45°.
- Return arbor wrench to its storage area in base.

## USING THE QUICK LOCK-RELEASE LEVER AND VISE CLAMP

*See Figures 9 - 10, page 19.*

The quick lock-release lever engages the vise clamp to be used along with the fence to provide a vise for securing the workpiece to be cut. It also allows you to open and close the vise quickly without repetitive turning of the vise crank handle.

**To loosen:**

- Unplug the cut-off machine.
- Release tension on the vise clamp by rotating the vise crank handle 1/2 to 1 turn counterclockwise.
- Lift up the quick lock-release lever as shown in figure 9 and pull back on vise crank handle to slide open the vise.

**To tighten:**

- Unplug the cut-off machine.
- Push the vise crank handle forward to slide the vise clamp against the workpiece.
- Rotate the quick lock-release lever forward and push down as shown in figure 10 to engage its threads with the vise screw.
- Rotate the vise crank handle clockwise to tighten the vise clamp against the workpiece.

# ADJUSTMENTS

**WARNING:**

Before performing any adjustment, make sure the tool is unplugged from the power supply. Failure to heed this warning could result in serious personal injury.

## DEPTH STOP

*See Figure 11, page 19.*

The depth stop limits the wheel's downward travel. It allows the wheel to go below the machine base enough to maintain full cutting capacities.

The adjustable depth stop is a bolt threaded into the pivot bracket at the rear. To adjust the depth stop use the arbor wrench supplied to raise or lower the depth stop bolt.

The depth stop is factory set to provide maximum cutting capacity for the 14 in. abrasive wheel provided with the cut-off machine.

When the diameter of the wheel has been reduced due to wear, it may be necessary to adjust the depth stop to provide maximum cutting capacity. When a new abrasive wheel is installed, it is necessary to check the clearance of the wheel to the machine base support.

- Unplug the cut-off machine.
- Slide the arbor wrench over the depth stop bolt and onto the lock nut.
- Loosen the lock nut.
- Move the arbor wrench up and onto the head of the depth stop bolt.
- Hold the lock nut and adjust the depth stop bolt.

  **NOTE:** The depth stop is lowered by turning the depth stop bolt clockwise and raised by turning the bolt counterclockwise.
- Once the depth stop bolt is in the desired position, tighten the lock nut to secure it in place.
- By pressing down on the machine arm, lower the wheel and check clearance and maximum cutting distance (distance from adjustable stationary vise where wheel enters) to front of machine base slot.
- Adjust if necessary.

***NOTICE:***

Do not start the cut-off machine without checking for interference between the wheel and the machine base support. Damage may result to the wheel if it strikes the machine base support during operation of the machine.

# MAINTENANCE

**WARNING:**

When servicing, use only identical replacement parts. Use of any other part can create a hazard or cause product damage.

**WARNING:**

Always wear eye protection with side shields marked to comply with ANSI Z87.1 during product operation. If operation is dusty, also wear a dust mask.

## GENERAL

Avoid using solvents when cleaning plastic parts. Most plastics are susceptible to damage from various types of commercial solvents and may be damaged by their use. Use a clean cloth to remove dirt, carbon dust, etc.

**WARNING:**

Do not at any time let brake fluids, gasoline, petroleum-based products, penetrating oils, etc., come in contact with plastic parts. Chemicals can damage, weaken or destroy plastic which could result in serious personal injury.

## LUBRICATION

All of the bearings in this tool are lubricated with a sufficient amount of high grade lubricant for the life of the unit under normal operating conditions. Therefore, no further lubrication is required.

## BRUSH REPLACEMENT

*See Figure 12, page 19.*

The cut-off machine has externally accessible brush assemblies that should be periodically checked for wear.

**Proceed as follows when replacement is required:**

- Unplug the cut-off machine.
- Remove brush cap with a screwdriver. Brush assembly is spring loaded and will pop out when you remove brush cap.
- Remove brush assembly.
- Check for wear. Replace both brushes when either has less than 1/4 in. length of carbon remaining. **Do not** replace one side without replacing the other.
- Reassemble using new brush assemblies. Make sure curvature of brush matches curvature of motor and that brush moves freely in brush tube.
- Make sure brush cap is oriented correctly (straight) and replace.
- Tighten brush cap securely. **Do not** overtighten.

**NOTE: ILLUSTRATIONS START ON PAGE 16 AFTER FRENCH AND SPANISH LANGUAGE SECTIONS.**

# TROUBLESHOOTING

| PROBLEM | POSSIBLE CAUSE | SOLUTION |
|---|---|---|
| Machine does not start | Power cord not plugged in. | Plug in cord. |
| | Power cord is damaged. | Have the cord replaced at your nearest authorized service center. |
| | Circuit breaker is tripped. | Reset circuit breaker. |
| | Circuit fuse is blown. | Replace circuit fuse. |
| | Switch is damaged or burned out. | Have the switch replaced at your nearest authorized service center and request a voltage check from the power company. |
| Motor does not reach full speed or power | Voltage from power source is low. | Request a voltage check from the power company. |
| | Circuit is overloaded. | Test on a different circuit or without anything else on circuit. |
| | Motor burned out. | Have tool serviced and request a voltage check from the power company. |
| | Fuses or circuit breakers are wrong size. | Have an electrician replace with a 15 amp fuse or circuit breaker. |
| | Extension cord is too long. | Use a shorter extension cord. |
| | Switch is defective. | Have the switch replaced at your nearest authorized service center. |
| Motor stalls, blows fuses, or trips circuit breakers | Switch is defective. | Have the switch replaced at your nearest authorized service center. |
| | Voltage from source is low. | Request a voltage check from the power company. |
| | Fuses or circuit breakers are wrong size or defective. | Have an electrician replace with a 15 amp fuse or circuit breaker. |
| Motor overheats | Motor is overloaded. | Request a voltage check from the power company. |
| | Wheel is being fed into work too fast. | Feed wheel into work slower. |
| Machine is noisy when running | Motor needs attention. | Have the motor checked at your nearest authorized service center |
| Wheel hits table | Wheel not properly installed. | See **Installation/Removal of Wheel** section. |
| | Depth stop setting incorrect. | Adjust the depth stop. See **Depth Stop** section. |
| Wheel does not cut through material | Depth stop setting incorrect. | Adjust the depth stop. See **Depth Stop** section. |
| | Wheel worn too much. | Replace with a new 14 in. abrasive cut off wheel. |
| | Incorrect cutting operation. | See **Cutting with the Cut-Off Machine**. |
| Machine vibrates or shakes excessively | Wheel is out-of-round. | Replace wheel. |
| | Wheel is chipped. | Replace wheel. |
| | Wheel is loose. | Tighten wheel bolt on arbor. |
| | Machine is not secure. | Check and tighten all hardware. |
| | Work surface is uneven. | Relocate and secure on a flat surface. |

If problem persists after trying the above solutions, contact customer service or an authorized service center for assistance.

# WARRANTY

## RIDGID® HAND HELD AND STATIONARY POWER TOOL 3 YEAR LIMITED SERVICE WARRANTY

Proof of purchase must be presented when requesting warranty service.

Limited to RIDGID® hand held and stationary power tools purchased 2/1/04 and after. This product is manufactured by TTI Consumer Power tools, Inc. The trademark is licensed from RIDGID®, Inc. All warranty communications should be directed to TTI Consumer Power tools, Inc., attn: RIDGID® Hand Held and Stationary Power Tool Technical Service at (toll free) 1-866-539-1710.

## 90-DAY SATISFACTION GUARANTEE POLICY

During the first 90 days after the date of purchase, if you are dissatisfied with the performance of this RIDGID® Hand Held and Stationary Power Tool for any reason you may return the tool to the dealer from which it was purchased for a full refund or exchange. To receive a replacement tool you must present proof of purchase and return all original equipment packaged with the original product. The replacement tool will be covered by the limited warranty for the balance of the 3 YEAR service warranty period.

## WHAT IS COVERED UNDER THE 3 YEAR LIMITED SERVICE WARRANTY

This warranty on RIDGID® Hand Held and Stationary Power Tools covers all defects in workmanship or materials and normal wear items such as brushes, chucks, motors, switches, cords, gears and even cordless batteries in this RIDGID® tool for three years following the purchase date of the tool. Warranties for other RIDGID® products may vary.

## HOW TO OBTAIN SERVICE

To obtain service for this RIDGID® tool you must return it; freight prepaid, or take it in to an authorized service center for RIDGID® branded hand held and stationary power tools. You may obtain the location of the authorized service center nearest you by calling (toll free) 1-866-539-1710 or by logging on to the RIDGID® website at www.ridgid.com. When requesting warranty service, you must present the original dated sales receipt. The authorized service center will repair any faulty workmanship, and either repair or replace any part covered under the warranty, at our option, at no charge to you.

## WHAT IS NOT COVERED

This warranty applies only to the original purchaser at retail and may not be transferred. This warranty only covers defects arising under normal usage and does not cover any malfunction, failure or defect resulting from misuse, abuse, neglect, alteration, modification or repair by other than an authorized service center for RIDGID® branded hand held and stationary power tools. Consumable accessories provided with the tool such as, but not limited to, blades, bits and sand paper are not covered.

**RIDGID®, INC. AND TTI CONSUMER POWER TOOLS, INC. MAKE NO WARRANTIES, REPRESENTATIONS OR PROMISES AS TO THE QUALITY OR PERFORMANCE OF ITS POWER TOOLS OTHER THAN THOSE SPECIFICALLY STATED IN THIS WARRANTY.**

## ADDITIONAL LIMITATIONS

To the extent permitted by applicable law, all implied warranties, including warranties of MERCHANTABILITY or FITNESS FOR A PARTICULAR PURPOSE, are disclaimed. Any implied warranties, including warranties of merchantability or fitness for a particular purpose, that cannot be disclaimed under state law are limited to three years from the date of purchase. TTI Consumer Power tools, Inc. and RIDGID®, Inc. are not responsible for direct, indirect, incidental or consequential damages. Some states do not allow limitations on how long an implied warranty lasts and/or do not allow the exclusion or limitation of incidental or consequential damages, so the above limitations may not apply to you. This warranty gives you specific legal rights, and you may also have other rights which vary from state to state.

**TTI Consumer Power tools, Inc.**
P.O. Box 1427
Anderson, SC 29622

# RÈGLES DE SÉCURITÉ GÉNÉRALES

**AVERTISSEMENT :**

**Lire attentivement toutes les instructions.** Le non respect de toutes les instructions ci-dessous peut entraîner un choc électrique, un incendie et / ou des blessures graves.

## LIRE TOUTES LES INSTRUCTIONS

- **VEILLER À BIEN CONNAÎTRE L'OUTIL.** Lire attentivement le manuel d'utilisation. Apprendre les applications et les limites de l'outil, ainsi que les risques spécifiques relatifs à son utilisation.
- **SE PROTÉGER DES CHOCS ÉLECTRIQUES EN ÉVITANT TOUT CONTACT DU CORPS AVEC DES SURFACES MISES À LA TERRE.** Par exemple : tuyaux, radiateurs, cuisinières, réfrigérateurs.
- **MAINTENIR TOUS LES DISPOSITIFS DE PROTECTION EN PLACE** et en bon état de fonctionnement.
- **RETIRER LES CLÉS ET OUTILS DE RÉGLAGE.** Prendre l'habitude de vérifier que tous les outils et clés de réglage en ont été retirés de l'outil avant de le mettre en marche.
- **GARDER LE LIEU DE TRAVAIL PROPRE.** Les établis encombrés et les endroits sombres sont propices aux accidents. **NE PAS** laisser d'outils ou de pièces de bois sur la machine en fonctionnement.
- **NE PAS UTILISER DANS UN ENVIRONNEMENT DANGEREUX.** Ne pas utiliser les outils électriques dans des endroits mouillés ou humides, ne pas les exposer à la pluie. Garder le lieu de travail bien éclairé.
- **GARDER LES ENFANTS ET VISITEURS À L'ÉCART.** Tous les visiteurs doivent porter des lunettes de sécurité et se tenir à bonne distance de la zone de travail. Ne pas laisser les visiteurs toucher l'outil ou son cordon d'alimentation pendant le fonctionnement.
- **ASSURER LA SÉCURITÉ DES ENFANTS** dans l'atelier en installant des cadenas et des disjoncteurs ou en retirant les clés de contact.
- **NE PAS FORCER L'OUTIL.** Il exécutera le travail mieux et de façon moins dangereuse s'il fonctionne dans les limites prévues.
- **UTILISER L'OUTIL APPROPRIÉ.** Ne pas utiliser l'outil ou un accessoire pour effectuer un travail pour lequel il n'est pas conçu.
- **UTILISER UN CORDON PROLONGATEUR ADÉQUAT.** S'assurer que le cordon prolongateur est en bon état. Utiliser exclusivement un cordon d'une capacité suffisante pour supporter le courant de fonctionnement de l'outil. Un cordon de capacité insuffisante causerait une baisse de la tension de ligne, entraînant une perte de puissance et une surchauffe. Un calibre de fil (A.W.G.) d'au minimum **14** est recommandé pour un cordon prolongateur de 7,6 mètres (25 pieds) ou moins. En cas de doute, utiliser un cordon du calibre immédiatement supérieur. Moins le numéro de calibre est élevé, plus la capacité du fil est grande.
- **PORTER UNE TENUE APPROPRIÉE.** Ne pas porter de vêtements amples, gants, cravate ou bijoux. Ces articles pourraient être happés et tirer la main ou une partie du corps dans les pièces en mouvement. Les cheveux longs doivent être ramassés sous un couvre-chef.
- **TOUJOURS PORTER UNE PROTECTION OCULAIRE AVEC ÉCRANS LATÉRAUX CERTIFIÉE CONFORME À LA NORME ANSI Z87.1 LORS DE L'UTILISATION DE PRODUIT.**
- **ASSUJETTIR LES PIÈCES.** Dans la mesure du possible, utiliser des serre-joint ou un étau, ce qui réduit les risques et laisse les deux mains libres pour contrôler l'outil.
- **NE PAS TRAVAILLER HORS DE PORTÉE.** Toujours se tenir bien campé et en équilibre.
- **ENTRETENIR SOIGNEUSEMENT LES OUTILS.** Garder les outils bien affûtés et propres pour accroître la sécurité et les performances. Suivre les instructions de lubrification et de changement d'accessoires.
- **DÉBRANCHER TOUS LES OUTILS.** Tous les outils doivent être débranchés lorsqu'ils ne sont pas en usage et avant toute opération d'entretien ou de changement d'accessoire, disque, forer, fers, etc.
- **ÉVITER LES DÉMARRAGES ACCIDENTELS.** S'assurer que le commutateur est en position d'arrêt avant de brancher un outil.
- **UTILISER LES ACCESSOIRES RECOMMANDÉS.** Voir les accessoires recommandés dans le manuel d'utilisation. L'usage de tout accessoire incorrect peut être dangereux.
- **NE JAMAIS MONTER SUR L'OUTIL.** Un basculement pourrait entraîner des blessures graves.
- **VÉRIFIER L'ÉTAT DES PIÈCES.** Avant d'utiliser l'outil de nouveau examiner soigneusement les pièces et dispositifs de protection qui semblent endommagés afin de déterminer s'ils fonctionnent correctement et s'ils remplissent les fonctions prévues. Vérifier l'alignement des pièces mobiles, s'assurer qu'aucune pièce n'est bloquée ou cassée, vérifier la fixation de chaque pièce et s'assurer qu'aucun autre problème ne risque d'affecter le bon fonctionnement de l'outil. Pour éviter les risques de blessures, toute protection ou pièce endommagée doit être correctement réparée ou remplacée dans un centre de réparations agréé.
- **NE JAMAIS LAISSER L'OUTIL EN FONCTIONNEMENT SANS SURVEILLANCE. COUPER L'ALIMENTATION ÉLECTRIQUE.** Ne pas s'éloigner de l'outil avant qu'il soit parvenu à un arrêt complet.
- **PORTER UNE PROTECTION RESPIRATOIRE.** Porter un masque facial ou respiratoire si le travail produit de la poussière.
- **PORTER UNE PROTECTION AUDITIVE.** Porter une protection auditive durant les périodes d'utilisation prolongée.

# RÈGLES DE SÉCURITÉ GÉNÉRALES

- **NE PAS MALTRAITER LE CORDON D'ALIMENTATION.** Ne jamais utiliser le cordon d'alimentation pour transporter l'outil et ne jamais débrancher ce dernier en tirant sur le cordon. Garder le cordon à l'écart de la chaleur, de l'huile et des objets tranchants.
- **N'UTILISER QUE DES CORDONS PROLONGATEURS POUR EXTÉRIEUR.** Pour les travaux à l'extérieur, utiliser exclusivement des cordons spécialement conçus à cet effet, marqués en conséquence, et dotés d'une prise de terre agréée.
- **LE DISQUE ABRASIF CONTINUE DE TOURNER EN ROUE LIBRE UNE FOIS QUE L'OUTIL EST ÉTEINT.**
- **NE JAMAIS UTILISER CET OUTIL DANS UNE ATMOSPHÈRE EXPLOSIVE.** Les étincelles normalement produite par le moteur pourraient enflammer les vapeurs.
- **INSPECTER L'OUTIL RÉGULIÈREMENT.** Faire remplacer tout commutateur défectueux par un technicien qualifié ou un centre de réparations agréé. Le fil à gaine verte, avec ou sans traceur jaune est le fil de terre. Si le cordon doit être réparé ou remplacé, ne pas connecter le fil de terre de l'outil sur une borne sous tension. Tout cordon endommagé doit être réparé ou remplacé immédiatement. Toujours rester conscient de l'emplacement du cordon et veiller à le tenir à l'écart du disque en rotation.
- **INSPECTER RÉGULIÈREMENT LES CORDONS PROLONGATEURS** et les remplacer s'ils sont endommagés.
- **FICHES POLARISÉES.** Pour réduire les risques de choc électrique, cet outil est équipé d'une fiche polarisée (une broche est plus large que l'autre). Cette fiche ne peut être branchée sur une prise polarisée que dans un sens. Si la fiche ne peut pas être insérée dans la prise, l'inverser. Si elle ne peut toujours pas être insérée, faire installer une prise adéquate par un électricien qualifié. Ne pas modifier la fiche, de quelque façon que ce soit.
- **GARDER L'OUTIL SEC, PROPRE ET EXEMPT D'HUILE OU DE GRAISSE.** Toujours utiliser un chiffon propre pour le nettoyage. Ne jamais utiliser de liquide de freins, d'essence ou de produits à base de pétrole pour nettoyer l'outil.
- **RESTER VIGILANT ET GARDER LE CONTRÔLE.** Se montrer attentif et faire preuve de bon sens. Ne pas utiliser l'outil en état de fatigue. Ne pas se presser.
- **NE PAS UTILISER L'OUTIL SI LE COMMUTATEUR NE PERMET PAS DE LE METTRE EN MARCHE OU DE L'ARRÊTER.** Faire remplacer les commutateurs défectueux dans un centre de réparations agréé.
- **NE JAMAIS TOUCHER LE DISQUES** ou les pièces en mouvement pendant le fonctionnement.
- **NE JAMAIS METTRE UN OUTIL EN MARCHE LORSQU'UNE PIÈCE EN ROTATION QUELCONQUE EST EN CONTACT AVEC LA PIÈCE À COUPER.**
- **NE PAS UTILISER CET OUTIL SOUS L'INFLUENCE DE L'ALCOOL, DE DROGUES OU DE MÉDICAMENTS.**
- Utiliser exclusivement des pièces identiques à celles d'origine **POUR LES RÉPARATIONS**. L'usage de toute autre pièce pourrait créer une situation dangereuse ou endommager l'outil.
- **UTILISER EXCLUSIVEMENT LES ACCESSOIRES RECOMMANDÉS** dans ce manuel ou ses addendas. L'emploi de tout accessoire non recommandé peut présenter un risque de blessure. Les instructions de sécurité d'utilisation sont fournies avec les accessoires.
- **VÉRIFIER DEUX FOIS TOUS LES RÉGLAGES.** S'assurer que la lame est bien serrée et ne toucher ni l'outil, ni la pièce à raboter avant de brancher sur le secteur.

# RÈGLES DE SÉCURITÉ PARTICULIÈRES

- **ASSUJETTIR OU BOULONNER SOLIDEMENT** la machine sur un établi ou autre plan de travail, approximativement à la hauteur des hanches.
- **N'UTILISER QUE LES DISQUES APPROPRIÉES. Ne pas** utiliser de disques dont le trou n'est pas de la taille correcte. Ne jamais utiliser de rondelles ou boulons de disque défectueux ou de type incorrect. La taille maximum de disque pouvant être utilisée sur cet outil est de 356 mm (14 po).
- **NE PAS RETIRER LES PROTECTIONS DE DISQUE.** Ne jamais utiliser l'outil avec des couvercles ou dispositifs de protection retirés. S'assurer que tous les dispositifs de protection fonctionnent correctement avant chaque utilisation.
- **GARDER LES MAINS À L'ÉCART DE LA ZONE DE COUPE.** Garder les mains à l'écart du disque. Ne pas passer les mains au-dessous ou au-dessus du disque en rotation. Ne pas essayer de retirer une pièce coupée pendant que le disque est en rotation.
- **TOUJOURS SOUTENIR LES PIÈCES LONGUES.** Pour éviter que la machine ne risque de basculer, toujours soutenir les pièces longues.
- **S'ASSURER QUE TOUS LES RÉGLAGES SONT SOLIDEMENT VERROUILLÉS AVANT DE COMMENCER À COUPER.**
- **TOUJOURS UTILISER L'ÉTAU** pour assujettir la pièce à couper.
- **NE JAMAIS** couper plus d'une pièce à la fois. **NE JAMAIS PLACER** plus d'une pièce à la fois sur la base de la machine.
- **NE JAMAIS TRAVAILLER À « MAIN LEVÉE ».** Toujours assujettir la pièce à couper avec l'étau.
- **NE JAMAIS** tenir la pièce à couper avec la main. Les pièces deviennent brûlantes lorsqu'elle sont coupées.

# RÈGLES DE SÉCURITÉ PARTICULIÈRES

- **NE JAMAIS** placer la main ou les doigts derrière, au-dessous ou à moins de 76 mm du disque ou de sa trajectoire.
- **NE JAMAIS** essayer de saisir une pièce, une chute ou quoi que ce soit se trouvant dans ou à proximité de la trajectoire du disque.
- **ÉVITER LES OPÉRATIONS ET POSITIONS INCOMMODES** pouvant causer un glissement soudain de la main vers le disque. **TOUJOURS** se tenir bien en équilibre.
- **NE JAMAIS** se tenir ou laisser une partie du corps se trouver dans la trajectoire du disque.
- **TOUJOURS** éteindre la machine et attendre l'arrêt complet du disque avant de relever la garde ou de retirer la pièce.
- **NE JAMAIS FAIRE PASSER LE COMMUTATEUR DE LA POSITION MARCHE À LA POSITION ARRÊT RAPIDEMENT.** Ceci pourrait causer le desserrage du boulon de disque, créant une situation dangereuse. Si cela se produit, s'éloigner de la machine et attendre l'arrêt complet du disque. Débrancher la tronçonneuse et resserrer fermement le boulon d'axe du disque, après s'être assuré de l'absence de dommages.
- **NE JAMAIS** laisser la tronçonneuse branchée sans surveillance.
- **SI UNE PIÈCE QUELCONQUE DE LA TRONÇONNEUSE MANQUE** est brisée, déformée ou présente quelque défaut que ce soit, ou si un composant électrique quel qu'il soit ne fonctionne pas correctement, éteindre la machine, la débrancher de la prise secteur et faire réparer ou remplacer la pièce manquante, brisée ou endommagée avant de remettre la machine en service.
- **S'ASSURER QUE LE DISQUE ABRASIF EST SOLIDEMENT MONTÉ** comme décrit dans les instructions d'utilisation avant de brancher l'outil sur une prise secteur. Ne pas serrer le disque excessivement car il pourrait se fêler.
- **S'ASSURER QUE LE DISQUE N'EST NI FÊLÉ, NI BRISÉ** et que la machine fonctionne normalement avant de l'utiliser.
- **UTILISER EXCLUSIVEMENT DES DISQUES ABRASIFS PRÉSENTANT UNE VITESSE DE ROTATION D'AU MOINS 3 900 R/MIN** et fabriquée conformément à la norme ANSI B7.1. Toujours ranger les disques dans un endroit sec, où la température varie peu.
- **TOUJOURS AMENR LE DISQUE LENTEMENT CONTRE LA PIÈCE** pour commencer la coupe. Un contact brusque pourrait briser le disque.
- **AVANT D'ENTAMER LA COUPE,** appuyer sur la gâchette et laisser le disque parvenir à pleine vitesse.
- **S'ASSURER QUE LA ZONE DE TRAVAIL EST SUFFISAMMENT ÉCLAIRÉE** pour voir ce que l'on fait et qu'aucun obstacle ne peut nuire à la sécurité d'utilisation **AVANT** d'effectuer quelque coupe que ce soit.
- **TOUJOURS ÊTRE ATTENTIF !** Ne pas laisser la familiarité avec l'outil (acquise par une utilisation fréquente) causer une erreur stupide. **TOUJOURS ÊTRE CONSCIENT** qu'une fraction de seconde d'inattention peut entraîner des blessures graves.
- **UTILISEZ SEULEMENT LES FLASQUES** fournis avec ce touret d'établi.
- **NE SERREZ PAS TROP FORT L'ÉCROU DE LA MEULE.** Un serrage excessif peut entraîner une fissure de la meule pendant son utilisation.
- Nettoyez **FRÉQUEMMENT** le dessours du touret.
- **SI LE CORDON D'ALIMENTATION EST ENDOMMAGÉ,** il doit être remplacé uniquement pas le fabricant ou par un centre de réparation agréé pour éviter tout risque.
- **RISQUE D'INCENDIE OU D'EXPLOSION.** Ce produit comporte des pièces telles que des interrupteurs à ressort, qui ont tendance à produire des arcs ou des étincelles. Par conséquent, lorsque la machine est utilisée dans un gargae, elle coit être placée à 457 mm (18 po) au-dessus du sol, dans un local séparé.
- **CONSERVER CES INSTRUCTIONS.** Les consulter fréquemment et les utiliser pour instruire d'autres utilisateurs. Si cet outil est prêté, il doit être accompagné de ces instructions.

# SYMBOLES

Les termes de mise en garde suivants et leur signification ont pour but d'expliquer le degré de risques associé à l'utilisation de ce produit.

| SYMBOLE | SIGNAL | SIGNIFICATION |
|---|---|---|
| ⚠ | **DANGER :** | Indique une situation dangereuse qui, si elle n'est pas évitée, aura pour conséquences des blessures graves ou mortelles. |
| ⚠ | **AVERTISSEMENT :** | Indique une situation dangereuse qui, si elle n'est pas évitée, pourrait entraîner des blessures graves ou mortelles. |
| ⚠ | **ATTENTION :** | Indique une situation dangereuse qui, si elle n'est pas évitée, pourraît entraîner des blessures légères ou de gravité modérée. |
| | ***AVIS :*** | (Sans symbole d'alerte de sécurité) Indique les informations jugées importantes sans toutefois représenter un risque de blessure (ex. : messages concernant les dommages matériels). |

Certains des symboles ci-dessous peuvent être utilisés sur l'outil. Veiller à les étudier et à apprendre leur signification. Une interprétation correcte de ces symboles permettra d'utiliser l'outil plus efficacement et de réduire les risques.

| SYMBOLE | NOM | DÉSIGNATION / EXPLICATION |
|---|---|---|
| ⚠ | Symbole d'alerte de sécurité | Indique un risque de blessure potentiel. |
| | Lire le manuel d'utilisation | Pour réduire les risques de blessures, l'utilisateur doit lire et veiller à bien comprendre le manuel d'utilisation avant d'utiliser ce produit. |
| | Protection oculaire | Toujours porter une protection oculaire avec écrans latéraux certifiée conforme à la norme ANSI Z87.1. |
| | Symbole Mains à l'écart | Le non-respect de cette mise en garde peut entraîner des blessures graves. |
| | Avertissement concernant l'humidité | Ne pas exposer à la pluie ou l'humidité. |
| | Surface brûlante | Pour éviter les risques de blessures ou de dommages, éviter tout contact avec les surfaces bûlantes. |
| V | Volts | Tension |
| A | Ampères | Intensité |
| Hz | Hertz | Fréquence (cycles par seconde) |
| min | Minutes | Temps |
| ∿ | Courant alternatif | Type de courant |
| $n_o$ | Vitesse à vide | Vitesse de rotation à vide |
| ⧈ | Construction de classe II | Construction à double isolation |
| .../min | Par minute | Tours, coups, vitesse périphérique, orbites, etc., par minute |

# CARACTÉRISTIQUES ÉLECTRIQUES

## DOUBLE ISOLATION

La double isolation est un dispositif de sécurité utilisé sur les outils à moteur électriques, éliminant le besoin de cordon d'alimentation habituel à trois fils avec terre. Toutes les pièces métalliques exposées sont isolées des composants internes du moteur par l'isolation protectrice. Les outils à double isolation ne nécessitent pas de mise à la terre.

**AVERTISSEMENT :**

Le système à double isolation est conçu pour protéger l'utilisateur contre les chocs électriques causés par une rupture de l'isolation interne de l'outil. Prendre toutes les précautions de sécurité normales pour éviter les chocs électriques.

**NOTE :** La réparation d'un outil à double isolation exigeant des précautions extrêmes ainsi que la connaissance du système, elle ne doit être confiée qu'à un réparateur qualifié. En ce qui concerne les réparations, nous recommandons de confier l'outil au centre de réparations agréé le plus proche. Utiliser exclusivement des pièces d'origine pour les réparations.

## CONNEXIONS ÉLECTRIQUES

Cet outil est équipé d'un moteur électrique de précision. Elle doit être branchée uniquement sur une **alimentation 120 V, c.a. (courant résidentiel standard), 60 Hz.** Ne pas utiliser cet outil sur une source de courant continu (c.c.). Une chute de tension importante causerait une perte de puissance et une surchauffe du moteur. Si l'outil ne fonctionne pas une fois branché, vérifier l'alimentation électrique.

## CORDONS PROLONGATEURS

Lors de l'utilisation d'un outil électrique à grande distance d'une prise secteur, veiller à utiliser un cordon prolongateur d'une capacité suffisante pour supporter l'appel de courant de l'outil. Un cordon de capacité insuffisante causerait une baisse de la tension de ligne, entraînant une perte de puissance et une surchauffe. Se reporter au tableau ci-dessous pour déterminer le calibre minimum de fil requis pour un cordon donné. Utiliser exclusivement des cordons à gaine cylindrique homologués par Underwriter's Laboratories (UL).

Pour le travail à l'extérieur, utiliser un cordon prolongateur spécialement conçu à cet effet. Ce type de cordon porte l'inscription « WA » ou « W » sur sa gaine.

Avant d'utiliser un cordon prolongateur, vérifier que ses fils ne sont ni détachés ni exposés et que son isolation n'est ni coupée, ni usée.

**Intensité nominale (sur la plaquette signalétique de l'outil)

| | 0-2,0 | 2,1-3,4 | 3,5-5,0 | 5,1-7,0 | 7,1-12,0 | 12,1-16,0 |
|---|---|---|---|---|---|---|
| **Longueur du cordon** | **Calibre de fil (A.W.G.)** | | | | | |
| 25' | 16 | 16 | 16 | 16 | 14 | 14 |
| 50' | 16 | 16 | 16 | 14 | 14 | 12 |
| 100' | 16 | 16 | 14 | 12 | 10 | — |

***Utilisé sur circuit de calibre 12 – 20 A*
**NOTE :** AWG = American Wire Gauge

**AVERTISSEMENT :**

Maintenir le cordon prolongateur à l'écart de la zone de travail. Lors du travail avec un cordon électrique, placer le cordon de manière à ce qu'il ne risque pas de se prendre dans les pièces de bois, outils et autres obstacles. Ne pas prendre cette précaution peut entraîner des blessures graves.

**AVERTISSEMENT :**

Vérifier l'état des cordons prolongateurs avant chaque utilisation. Remplacer immédiatement tout cordon endommagé. Ne jamais utiliser un outil dont le cordon d'alimentation est endommagé, car tout contact avec la partie endommagée pourrait causer un choc électrique et des blessures graves.

# CARACTÉRISTIQUES

## FICHE TECHNIQUE

- Alimentation ..... 120 V, c.a. seulement, 60 Hz, 15 A
- Vitesse à vide ..... 3 900 r/min (RPM)
- Diamètre de l'axe ..... 25,4 mm (1 po)
- Diamètre du disque ..... 356 mm (14 po)
- Angle du guide ..... droit (45°), gauche (45°)
- Capacités de coupe maximum :
  Tuyau cylindrique ... 127 mm (5 po), diamètre extérieur
  Barre d'acier ..... 50,8 mm (2 po)

## SE FAMILIARISER AVEC LA TRONÇONNEUSE

*Voir le figure 1, page 16.*

L'utilisation sûre de ce produit exige une compréhension des renseignements figurant sur l'outil et contenus dans le manuel d'utilisation, ainsi qu'une bonne connaissance du projet entrepris. Avant d'utiliser ce produit, se familiariser avec toutes ses fonctions et règles de sécurité.

## 356 mm (14 po) DISQUE ABRASIF

La taille maximum de disque pouvant être utilisée sur cet outil est de 356 mm (14 po). Ce disque permet de couper des pièces de 127 mm (5 po) maximum d'épaisseur ou 203 mm (8 po) de largeur, selon l'angle de la coupe.

## GUIDE RÉGLABLE

Le guide de la tronçonneuse est conçu pour soutenir la pièce à couper et permettre à l'étau de la maintenir solidement pendant la coupe. Ce guide est réglable, ce qui donne à la machine une grande souplesse d'utilisation. Il peut être ajusté de 0° à 45° sur la droite ou gauche pour la coupe d'angles. La série de trous permet de le déplacer vers l'avant pour la coupe de pièces hautes ou épaisses telles que les tubes carrés ou cylindriques. La série de trous permet également de déplacer le guide vers l'arrière pour la coupe de pièces minces ou larges telles que les cornières.

## BUTÉE RÉGLABLE

Lorsqu'il est abaissé à fond, le bras pivote est arrêté par une butée réglable se trouvant sur le support.

## CLÉ D'AXE

La clé d'axe se trouve côté de la base. Elle permet de remplacer le disque abrasif et d'effectuer les réglages d'angle du guide.

## POIGNÉE DE TRANSPORT

Cette poignée est conçue pour transporter la machine d'un endroit à un autre. Avant d'essayer de soulever la machine par la poignée de transport, toujours verrouiller l'ensemble de coupe en position abaissée de transport, au moyen de la chaîne prévue à cet effet.

## POIGNÉE EN « D »

La poignée comporte la gâchette ainsi qu'un troup permettant l'installation d'un cadenas pour empêcher l'usage non autorisé. Le disque abrasif est amené sur la pièce à couper en poussant la poignée vers le bas. Le disque se relève automatiquement lorsque la poignée est relâchée.

## GARDE DE DISQUE INFÉRIEURE

La garde inférieure assure la protection des deux côtés du disque. Le contact avec la pièce à couper peut causer le relevage de la garde supérieure lorsque le disque est abaissé sur la pièce.

## POIGNÉE DE VERROUILLAGE D'ANGLE

Permet de faire pivoter le guide réglable sur l'angle désiré et de le verrouiller en place.

## MOTEUR

Cette machine est équipée d'un moteur assez puissant pour effectuer les coupes les plus dures. En outre, il est équipéde balais amovibles de l'extérieur pour faciliter l'entretien.

## COMMUTATEUR MARCHE/ARRÊT

Pour mettre l'outil en marche, appuyer sur la gâchette. Pour arrêter l'outil, relâcher la gâchette. Installer un cadenas dans le trou de la gâchette pour empêcher l'usage non autorisé.

## LEVIER À RAPIDE

Cette tronçonneuse est dotée d'un levier à rapide. Ce levier permet de serrer et desserrer rapidement l'étau sans devoir tourner sa poignée.

## VERROUILLAGE DE BROCHE

Un bouton permet de verrouiller la broche de la scie afin d'empêcher le disque de la machine de tourner. Ne maintenir le bouton enfoncé que pour l'installation, le changement ou le retrait du disque.

## CHAÎNE DE TRANSPORT

La tronçoneuse peut être bloquée en position abaissée pour faciliter son remisage. La chaîne n'est utilisée que pour le transport ou le remisage.

## GARDE DE DISQUE SUPÉRIEURE

Protège l'utilisateur contre tout contact avec la partie supérieure du disque.

## ÉTAU

Cette tronçonneuse est dotée d'un étau. Cet étau se trouve à l'extrémité de sa vis et permet de bloquer les pièces à couper pour mieux contrôler la coupe. Il empêche également le matériau de se déplacer en direction du disque pendant la coupe.

# ASSEMBLAGE

## DÉBALLAGE

Ce produit a été expédié complètement assemblé.

- Sortir la machine du carton avec précaution et la poser une un plan de travail horizontal.

  **NOTE :** Cet outil est lourd. Pour éviter des problèmes lombaires soulever avec les jambes, pas avec le dos et demander de l'aide lorsque nécessaire.

**AVERTISSEMENT :**

Ne pas utiliser le produit s'il n'est pas complètement assemblé ou si des pièces semblent manquantes ou endommagées. Le fait d'utiliser un produit assemblé de façon inadéquate ou incomplète peut entraîner des blessures graves.

- La machine a été expédié avec le bras en position abaissée. Pour le libérer le bras, appuyer sur le poignée en « D » et décrocher la chaîne de transport.

**AVERTISSEMENT :**

Le bras de l'outil est équipé d'un ressort. Lorsque la chaîne de transport est décrochée, maintenir la poignée vers le bas afin d'éviter tout relèvement brusque. Ne pas prendre cette précaution représente un risque des blessures graves.

- Relever la machine de la scie en le tirant par sa poignée. Continuer de maintenir le poignée en « D » d'une main, pour empêcher qu'il ne se relève brusquement lorsque la chaîne de transport.
- Examiner soigneusement l'outil pour s'assurer que rien n'a été brisé ou endommagé en cours de transport.
- Ne pas jeter les matériaux d'emballage avant d'avoir soigneusement examiné l'outil et avoir vérifié qu'il fonctionne correctement.
- La scie est réglée en usine pour effectuer une coupe précise. Après l'avoir assemblée, vérifier sa précision. Si les réglages ont été modifiés en cours d'expédition, voir les procédures spécifiques présentées dans ce manuel.
- Si des pièces sont manquantes ou endommagées, appeler le 1-866-539-1710.

## LISTE DE CONTRÔLE D'EXPÉDITION

Tronçonneuse abrasive

Clé d'axe

Manuel d'utilisation

**AVERTISSEMENT :**

Si des pièces manquent ou sont endommagées, ne pas utiliser cet outil avant qu'elles aient été remplacées. Le fait d'utiliser ce produit même s'il contient des pièces endommagées ou s'il lui manque des pièces peut entraîner des blessures graves.

**AVERTISSEMENT :**

Ne pas essayer de modifier cet outil ou de créer des accessoires non recommandés pour cet outil. De telles altérations ou modifications sont considérées comme un usage abusif et peuvent créer des conditions dangereuses, risquant d'entraîner des blessures graves.

**AVERTISSEMENT :**

Ne pas brancher sur le secteur avant d'avoir terminé l'assemblage. Le non respect de cet avertissement peut causer un démarrage accidentel, entraînant des blessures graves.

**AVERTISSEMENT :**

La taille maximum de disque pouvant être utilisée sur cet outil est de 356 mm (14 po.). Ne jamais utiliser un disque trop épais pour permettre au flasque extérieur de s'engager sur les méplats de la broche. Des disques de trop grand diamètre toucheraient les gardes et des disques trop épais empêcheraient que l'écrou puisse maintenir le disque sur la broche. Ces deux situations peuvent causer un accident et des blessures graves.

## TROUS DE FIXATION

*Voir la figure 2, page 17.*

La scie doit être montée solidement sur un plan de travail ferme, tel qu'un établi. Pour ce faire, la base de la scie comporte trous. Ces trous doivent être utilisés pour fixer la scie sur le plan de travail au moyen de quatre boulons, rondelles et écrous à six pans (non inclus). Les boulons doivent être assez longs pour traverser la base de la scie, les rondelles frein, les écrous et l'établi. Serrer les quatre boulons fermement.

Une fois la scie installée, vérifier soigneusement l'établi pour s'assurer qu'aucun mouvement ne peut se produire pendant l'utilisation. Si l'établi bascule, glisse ou se déplace, l'assujettir sur le sol avant d'utiliser la scie.

# ASSEMBLAGE

## INSTALLATION / RETRAIT D'UN DISQUE

*Voir la figure 3, page 17.*

**AVERTISSEMENT :**

Ne pas trop serrer le boulon du disque. Un serrage excessif pourraît fendre le nouveau disque, entraînant une défaillance prématurée et des risques de blessures graves.

**AVERTISSEMENT :**

Si le flasque intérieur ou la rondelle intérieure ont été retirés, les remettre en place avant d'installer le disque abrasif sur la broche. Ne pas prendre cette précaution pourrait causer un accident, car la lame ne serait pas correctement serrée.

**Pour installation :**

- Débrancher la tronçonneuse.
- S'assurer que le nouveau disque ne présente pas de défauts tels que fissures ou écailles et que sa vitesse de rotation nominale est correcte. Si le disque présente des défauts ou si sa vitesse nominale est de moins de 3 900 r/min, **ne pas** l'utiliser. Choisir un autre disque.
- Nettoyer l'axe de disque.
- Installer le flasque intérieur sur l'axe de dique et placer le nouveau disque sur axe.
- Nettoyer le flasque externe et glisser le flasque extérieur contre le disque.
- Placer le côté concave du flasque extérieur contre le disque, puis insérer la rondelle et visser le boulon du disque dans le filetage de l'axe.
- Engager le boulom, puis le serrer fermement en le tournant vers la droite.
- Appuyer sur le verrouillage de broche et tourner le boulon jusqu'à ce que la broche se verrouille, empêchant l'axe de tourner.
- À l'aide de la clé fournie, serrer fermement le boulon.

  **NOTE :** Le boulon du disque est fileté à droite. Il doit donc être tourné vers la droite pour être serré.

**Pour retirer:**

- Débrancher la tronçonneuse.
- Pousser la poignée en « D » (bras de la machine) vers le bas et retirer la chaîne de transport du crochet du boîtier du moteur pour libérer le bras.
- Relever complètement le bras de la machine. Se montrer prudent lorsque le bras se relève, car il est cargé par ressort.
- Relever la garde de disque supérieure, afin d'exposer le boulon de disque, fixant le disque sur son axe.
- Appuyer sur la blocage de la broche et tourner le boulon jusqu'à ce que la blocage de la broche, empêchant l'axe de tourner.
- À l'aide de la clé fournie, desserrer et retirer le boulon.

  **NOTE :** Le boulon du disque est fileté à droite. Il doit donc être tourné vers la gauche pour être desserré.
- Retirer le boulon de disque, la rondelle, le flasque extérieur, le disque et le flasque intérieur.

# UTILISATION

**AVERTISSEMENT :**

Le fait d'être familier avec les outils ne devrait faire oublier la prudence. Une fraction de seconde d'inattention suffit pour entraîner des blessures graves.

**AVERTISSEMENT :**

Toujours porter une protection oculaire certifiée conforme à la norme ANSI Z87.1. Si cette précaution n'est pas prise, des objets peuvent être projetés dans les yeux et causer des lésions graves.

**AVERTISSEMENT :**

Ne pas utiliser d'outils ou accessoires non recommandés pour cet outil. L'utilisation de pièces et accessoires non recommandés peut entraîner des blessures graves.

**AVERTISSEMENT :**

Ne pas essayerde couper du bois ou du béton avec cette machine. Ne jamais couper de magnésium ou d'alliage de magnésium avec cette machine. Ne pas respecter cette mise en garde peut entraîner des blessures graves.

**AVERTISSEMENT :**

Ne jamais utiliser de lames pour le bois sur cette machine. Cette tronçonneuse est exculsivement conçue pour la coupe de métaux au moyen de disques abrasifs. Le non respect de ces mises en garde pourrait entraîner des blessures graves.

**AVERTISSEMENT :**

Toujours utiliser l'étau de la tronçonneuse pour éviter des accidents pouvant entraîner des blessures graves.

## APPLICATIONS

Cet outil peut être utilisé pour les applications ci-dessous :

- Coupe de pièces en métal tels que les montants de charpente de 2 po x 6 po
- Coupe de pièces en métal dur telles que les barres carrées et les cornières
- Coupe de tubes et tuyaux en métal

## ALIMENTATION ÉLECTRIQUE

Avant d'utiliser la tronçonneuse, s'assurer que l'alimentation électrique est conforme aux exigences de la plaquette signalétique. Une chute de tension importante causerait une perte de puissance et une surchauffe du moteur.

Les causes les plus courantes de perte de puissance et de surchauffe sont un cordon d'alimentation de calibre insuffisant ou plusieurs outils branchés sur un même circuit.

## COMMUTATEUR MARCHE/ARRÊT

Pour mettre la tronçonneuse EN MARCHE, appuyer sur la commutateur marche/arrêt de la poignée du bras de la machine.

Pour L'ARRÊTER relâcher la gâchette.

## COUPE AVEC LA TRONÇONNEUSE

*Voir les figures 4 et 5, page 17.*

Un sectionnement est une coupe effectuée en travers de la pièce. Une coupe transversale droite, est effectuée avec le gude réglé sur 0°. Les coupes en angle sont réalisées en réglant la table sur tout angle autre que 0°.

- Desserrer la poignée de verrouillage d'onglet.
- Tourner le guide réglable sur l'angle désiré.
- Resserrer la poignée de verrouillage d'onglet.

**AVERTISSEMENT :**

Pour éviter des blessures graves, toujours serrer fermement boulon de réglage de l'étau avant d'effectuer une coupe. Si cette précaution n'est pas prise, la pièce peut se déplacer pendant la coupe.

- Placer la pièce à couper à plat sur la base de la machine, l'un de ses bords fermement appuyé contre le guide réglable.
- Aligner la ligne de coupe de la pièce sur le bord du disque abrasif.
- Pousser la poignée de l'étau pour caler ce dernier contre la pièce à couper. Tourner la poignée de l'étau de 1/2 à 1 tour vers la droite pour bien assujettir la pièce contre le guide.
- Assujettir solidement la pièce à couper avec l'étau de la machine (guide réglable et étau).
- Lors de la coupe de pièces longues, soutenir l'extrémité libre de la pièce avec un chevalet à rouleau ou un plan de travail se trouvant au même niveau que la machine.

**AVERTISSEMENT :**

Ne jamais effectuer de coupes à main levée (sans assujettiir la pièce avec l'étau). La pièce chauffe pendant la coupe. Garder les mains à l'écart du métal coupé pour éviter des brûlures graves.

- Avant de mettre la machinee en marche, effectuer un essai à vide, afin de s'assurer qu'aucun problème ne se présentera lorsque la coupe est effectuée.
- Pour mettre le disque en rotation, saisir la poignée et appuyer à fond sur la gâchette. Attendre plusieurs secondes pour permettre au disque d'atteindre sa vitesse maximum avant de le mettre en contact avec la pièce à couper.
- Une fois le disque parvenu à pleine vitesse, abaisser lentement la poignée en « D », jusqu'à ce que le disque abrasif entre en contact avec la pièce à couper. Continuer d'appliquer une pression constante et régulière pour obtenir une coupe uniforme de la pièce. Ne jamais forcer la scie dans le matériau en train d'être coupé.
- Une fois la coupe terminée, relâcher la gâchette et laisser le disque s'arrêter avant de le retirer de la pièce.

**⚠ AVERTISSEMENT :**

Ne pas toucher la pi`wece coupée avant qu'elle ait refroidi, afin d'éviter les brûlures. Le non-respect de cette précaution peut entraîner des blessures graves.

## UTILISATION DE GUIDE RÉGLABLE

*Voir la figure 6, page 18.*

Le guide réglable se trouve à l'arrière de la tronçonneuse. Comme nous l'avons vu précédemment, il est utilisé en conjonction avec un dispositif de serrage maintenant la pièce à couper fermement en place. En outre, il accroît la souplesse d'utilisation de la machine.

Le guide peut être orienté pour obtenir des angles de coupe de 0 à 45°. Il peut également être reculé pour obtenir une plus grande largeur de coupe ou avancé pour accroître la profondeur de coupe pour les pièces hautes ou épaisses.

## RÉGLAGE DE L'ANGLE DE COUPE

*Voir les figures 6 à 8, page 18.*

- Débrancher la tronçonneuse.
- Desserrer la poignée de verrouillage d'angle en la poussant vers le bas et en la tournant vers la gauche. S'il est nécessaire de le desserrer davantage, tourner le poignée chargé par ressort vers l'extérieur, puis le tourner vers la droite. Relâcher le poignée et permet la poignée placer (la serrure) dans sa position originale. Le tourner de nouveau jusqu'à ce qu'il soit desserré.
- Tourner le guide jusqu'à ce que le repère d'angle de coupe désiré de l'échelle s'aligne sur l'indicateur de la base de la machine.
- Resserrer la poignée de verrouillage d'angle en tournant le poignée vers la droite. S'il est nécessaire de le serrer davantage, tourner le poignée chargé par ressort vers l'extérieur, puis le tourner vers la gauche. Relâcher le poignée et le laisser retourner à sa position originale. Tourner de nouveau vers la droite. Répéter cette procédure jusqu'à ce que le poignée soit fermement serré.

  Ceci assurera la précision de l'angle. Pour obtenir une coupe précise, vérifier l'angle du guide par rapport au disque, utiliser un rapporteur, une fausse équerre ou autre instrument similaire.

## RÉGLAGE DE LA LARGEUR DE COUPE

*Voir la figure 8, page 18.*

Le guide réglable fixe peut être repositionné après avoir retiré son boulon de réglage.

- Débrancher la tronçonneuse.
- Pour accroître la largeur de coup de la tronçonneuse, desserrer le boulon de réglage maintenant le guide réglable sur la base de la machine au moyen de la clé fournie et le retirer.
- Repositionner le guide réglable dans l'un des trous filetés de l'arrière de la base de la machine.
- Installer le boulon de réglage dans la base de la machine.
- Vérifier le guide et le régler sur l'angle de coupe désiré.
- Remettre le boulon de réglage en place et le serrer. La capacité de largeur maximum est d'environ 210 mm (8-1/4 po) à 90° et 127 mm (5 po) à 45°.
- Remettre la clé dans son logement, du dessous de la base.

## UTILISATION DU LEVIER À DÉVERROUILLAGE RAPIDE ET DE L'ÉTAU

*Voir les figures 9 et 10, page 19.*

Le levier à déverrouillage rapide permet d'engager le dispositif de serrage utilisé en conjonction avec le guide, pour assujettir la pièce à couper. Il permet également de serrer et desserrer rapidement l'étau sans devoir tourner sa poignée.

**Pour desserrer :**

- Débrancher la tronçonneuse.
- Relâcher la force de serrage de l'étau en tournant sa poignée de 1/2 à 1 tour vers la gauche.
- Relever le levier de déverrouillage rapide comme illustré à la figure 9 et tirer sur la poignée de l'étau pour l'ouvrir.

**Pour serrer :**

- Débrancher la tronçonneuse.
- Pousser la poignée de l'étau vers l'avant pour caler ce dernier contre la pièce à couper.
- Tourner le levier de verrouillage rapide vers l'avant et le pousser vers le bas, comme illustré à la figure 10, afin d'engager son filetage sur la vis de l'étau.
- Tourner la manivelle de l'étau pour le serrer contre la pièce à couper.

**AVERTISSEMENT :**

Avant d'effectuer tout réglage, s'assurer que l'outil est débranché. Le non-respect de cet avertissement pourrait entraîner des blessures graves.

## BUTÉE DE PROFONDEUR

*Voir la figure 11, page 19.*

La butée de profondeur limite la course du disque vers le bas. Elle permet au disque de descendre suffisamment au-dessous de la table pour assurer la coupe de toute l'épaisseur des pièces.

Cette butée consiste en un boulon vissé dans le support de pivot, à l'arrière. Pour régler la butée de profondeur, utiliser la clé fournie avec la machine.

La butée de profondeur est réglée en usine de manière à permettre de bénéficier de la pleine capacité de coupe du disque de 356 mm (14 po) fournie avec la tronçonneuse.

Toutefois, une fois que le diamètre du disque a été réduit par l'usure, il peut devenir nécessaire d'ajuster la butée de profondeur pour tirer plein parti de la capacité de coupe. Lors de l'installation d'un disque abrasif neuf, il est nécessaire de vérifier que le disque ne touche pas le support de la base de la machine.

- Débrancher la tronçonneuse.
- Glisser la clé d'arbre par-dessus le boulon d'arrêt et sur l'écrou de blocage.
- Desserrer l'écrou de blocage.
- Déplacer la clé vers le haut, sur la tête de l'écrou de blocage.
- Tenir l'écrou de blocage et régler le boulon d'arrêt à la profondeur désirée.

  **NOTE :** Pour abaisser la butée de profondeur, tourner le boulon vers la droite et pour la relever, vers la gauche.
- Une fois le boulon d'arrêt dans la position désirée, le fixer en serrant l'écrou de blocage.
- Pousser le bras de la machine vers le bas pour abaisser la roue et vérifier la distance maximale de coupe (distance de l'étau réglable fixe ou entre le disque à l'avant de la fente de la base de la machine).
- Régler selon le besoin.

***AVIS :***

Ne pas mettre la tronçonneuse en marche sans s'être assuré de l'absence de grippage entre le disque et le support de la machine. Le disque pourrait être endommagé s'il entrait en contact avec le support de la base en cours de fonctionnement.

# ENTRETIEN

**AVERTISSEMENT :**

Utiliser exclusivement des pièces d'origine pour les réparations. L'utilisation de toute autre pièce pourrait créer une situation dangereuse ou endommager le produit.

**AVERTISSEMENT :**

Toujours porter une protection oculaire avec écrans latéraux certifiée conforme à la norme ANSI Z87.1 lors de l'utilisation de produit. Si une opération dégage de la poussière, porter également un masque anti-poussière.

## GÉNÉRALITÉS

Éviter d'utiliser des solvants pour le nettoyage des pièces en plastique. La plupart des matières plastiques peuvent être endommagées par divers types de solvants du commerce. Utiliser un chiffon propre pour éliminer la saleté, la poussière de carbone, etc.

**AVERTISSEMENT :**

Ne jamais laisser de liquides tels que le fluide de freins, l'essence, les produits à base de pétrole, les huiles pénétrantes, etc., entrer en contact avec les pièces en plastique. Les produits chimiques peuvent endommager, affaiblir ou détruire le plastique, ce qui peut entraîner des blessures graves.

## LUBRIFICATION

Tous les roulements de cet outil sont garnis d'une quantité de graisse de haute qualité, suffisante pour la durée de vie de l'outil, dans des conditions d'utilisation normales. Aucune autre lubrification n'est donc nécessaire.

## REMPLACEMENT DES BALAIS

*Voir la figure 12, page 19.*

Le moteur de la tronçonneuse est équipé de balais accessibles de l'extérieur, dont l'usure doit être vérifiée périodiquement.

**Pour remplacer les balais :**

- Débrancher la tronçonneuse.
- Retirer le couvercle des balais à l'aide d'un tournevis. Les balais sont montés sur ressort et sont éjectés lorsque le couvercle est retiré.
- Retirer ensemble de le balai.
- Regarder s'ils sont usés. Remplacer les deux balais lorsque la longueur du carbone est de 6 mm (1/4 po) ou moins. **Ne pas** remplacer un balai sans remplacer l'autre.
- Installer les nouveaux balais. S'assurer que la courbure des balais correspond à celle du moteur et que les balais tournent librement dans leurs tubes.
- S'assurer que le couvercle est correctement aligné (droit) et Il'istaller.
- Serrer le couvercle solidement. **Ne pas** trop serrer.

# ILLUSTRATIONS COMMENÇANT SUR 16 DE PAGE APRÈS LA SECTION ESPAGNOL.

# DÉPANNAGE

| PROBLÈME | CAUSE POSSIBLE | SOLUTION |
|---|---|---|
| La machine ne démarre pas | Le cordon d'alimentation n'est pas branché. | Brancher le cordon. |
| | Le cordon d'alimentation est endommagé. | Faire remplacer le cordon au centre de réparations le plus proche. |
| | Le disjoncteur est déclenché. | Réarmer le disjoncteur. |
| | Fusible de circuit grillé. | Remplacer le fusible. |
| | Commutateur endommagé ou brûlé. | Faire remplacer le commutateur au centre de réparations agréé le plus proche et demander à la compagnie d'électricité de vérifier la tension. |
| Le moteur ne parvient pas à sa vitesse ou puissance maximum | La tension est insuffisante. | Demander à la compagnie d'électricité de vérifier la tension. |
| | Le circuit est surchargé. | Essayer la machine sur un autre circuit ou débrancher les autres machines/outils/appareils branchés sur le circuit. |
| | Moteur grillé. | Faire réparer l'outil et demander à la compagnie d'électricité de vérifier la tension. |
| | Fusible ou disjoncteur de capacité incorrecte. | Demander à un électricien d'installer un fusible ou disjoncteur de 15 A. |
| | Cordon prolongateur trop long. | Utiliser un cordon plus court. |
| | Commutateur défectueux. | Faire remplacer le commutateur au centre de réparations le plus proche. |
| Le moteur cale, grille les fusibles ou déclenche les disjoncteurs | Commutateur défectueux. | Faire remplacer le commutateur aucentre de réparations le plus proche. |
| | La tension est insuffisante. | Demander à la compagnie d'électricité de vérifier la tension. |
| | Fusible ou disjoncteur de capacité incorrecte ou défectueux. | Demander à un électricien d'installer un fusible ou disjoncteur de 15 A. |
| Le moteur surchauffe | Le moteur est surchargé. | Demander à la compagnie d'électricité de vérifier la tension. |
| | Le disque est avancé dans le matériau à couper trop rapidement. | Avancer le disque plus lentement. |
| La machine en fonctionnement est bruyante | Le moteur doit être vérifié. | Faire vérifier le moteur au centre de réparations agréé le plus proche. |
| Le disque heurte la base | Le disque n'est pas correctement installé. | Voir la section **Installation / retrait d'un disque**. |
| | Réglage de butée de profondeur incorrect. | Régler la butée de profondeur Voir la section **Butée de profondeur**. |
| Le disque ne coupe pas le matériau | Réglage de butée de profondeur incorrect. | Régler la butée de profondeur. Voir la section **Butée de profondeur**. |
| | Disque excessivement usé. | Remplacer par un disque neuf de 356 mm (14 po). |
| | Technique de coupe incorrecte. | Voir la section **Coupe avec la tronçonneuse.** |
| La machine vibre ou tremble excessivement | Disque ovalisé. | Remplacer le disque. |
| | Disque ébrêché. | Remplacer le disque. |
| | Disque desserré. | Serrer le disque sur son axe. |
| | La machine n'est pas correctement assujettie. | Vérifier le serrage de toute la boulonnerie. |
| | Surface de travail irrégulière. | Changer d'emplacement et assujettir la scie sur le nouveau plan de travail. |

Si le problème persiste après avoir essayé les solutions ci-dessus, pour obtenir de l'aide, veuillez communiquer avec le service à la clientèle ou un centre de réparations agréé.

# GARANTIE

## OUTILS ÉLECTRIQUES À MAIN ET D'ÉTABLI RIDGID®
## GARANTIE LIMITÉE DE SERVICE DE 3 ANS

Une preuve d'achat doit être présentée pour toute demande de réparation sous garantie.

Cette garantie se limite aux outils électriques à main et d'établi RIDGID® achetés à partir du 1/2/04. Ce produit est fabriqué par TTI Consumer Power tools, Inc., sous licence de marque de RIDGID®, Inc. Toutes les communications de garantie doivent être adressées à TTI Consumer Power tools, Inc., aux soins de : Service technique des outils motorisés à main et d'établi RIDGID®, au 1-866-539-1710 (appel gratuit).

## GARANTIE DE 90 JOURS EN CAS DE NON SATISFACTION

Si le client n'est pas satisfait pour quelque raison que ce soit au cours des 90 jours suivant la date d'achat de cet outil à main ou d'établi RIDGID®, il pourra retourner le produit au point de vente pour échange ou remboursement complet. Pour obtenir un outil en échange, l'équipement original devra être retourné, dans son emballage d'origine, accompagné d'une preuve d'achat. L'outil fourni en échange sera couvert par la garantie limitée pour le restant de la période de validité de 3 ANS.

## CE QUI EST COUVERT PAR LA GARANTIE LIMITÉE DE TROIS ANS

Cette garantie sur les outils motorisés à main et d'établi RIDGID® couvre tous les vices de matériaux et de fabrication, ainsi que les articles de consommation courants, tels que balais, mandrins, moteurs, commandes, cordons, engrenages et même les piles d'outils sans fil de cet outil RIDGID®, pour une période de trois ans, à compter de la date d'achat. Les garanties d'autres produits RIDGID® peuvent être différentes.

## RÉPARATIONS SOUS GARANTIE

Pour toute réparation sous garantie, cet outil RIDGID® devra être retourné, en port payé, à un centre de réparations agréé RIDGID® pour outils motorisés à main et d'établi. L'adresse du centre de réparation agréé le plus proche peut être obtenue en appelant au 1-866-539-1710 (appel gratuit), ou en accédant au site Internet RIDGID® : www.ridgid.com. Le centre de réparation agréé corrigera tout défaut de fabrication et réparera ou remplacera (à notre discrétion) gratuitement toute pièce défectueuse.

## CE QUI N'EST PAS COUVERT

La garantie ne couvre que l'acheteur original et n'est pas transférable. Cette garantie ne couvre que les problèmes de fonctionnement, défaillances ou autres défauts résultant d'un usage inadéquat ou abusif, de la négligence, de la modification, de l'altération ou de réparations effectuées par une centre de service autre qu'un centre de réparation agréé d'outils motorisés à main et d'établi RIDGID®. Les accessoires jetables fournis avec cet outil, tels que, notamment, les lames, embouts et abrasifs, ne sont pas couverts.

**RIDGID®, INC., ET TTI CONSUMER POWER TOOLS, INC. NE FONT AUCUNE AUTRE GARANTIE, REPRÉSENTATION OU PROMESSE CONCERNANT LA QUALITÉ ET LES PERFORMANCES DE SES OUTILS MOTORISÉS, AUTRES QUE CELLES EXPRESSÉMENT INDIQUÉES DANS LE PRÉSENT DOCUMENT.**

## AUTRES LIMITATIONS

Sous réserve des lois en vigueur, toutes les garanties implicites sont exclues, y compris les GARANTIES DE VALEUR MARCHANDE ou D'ADÉQUATION À UN USAGE PARTICULIER. Toutes les garanties implicites, y compris les garanties de valeur marchande ou d'adéquation à un usage particulier ne pouvant pas être exclues en raison des lois en vigueur, sont limitées à une durée de trois ans, à compter de la date d'achat. TTI Consumer Power tools, Inc. et RIDGID®, Inc. déclinent toute responsabilité pour les dommages directs ou indirects. Certains états et provinces ne permettant pas de limitation sur la durée des garanties implicites, et/ou l'exclusion ou la limitation des dommages directs ou indirects, les restrictions ci-dessus peuvent ne pas être applicables. Cette garantie donne au consommateur des droits spécifiques, et celui-ci peut bénéficier d'autres droits, qui varient selon les états ou provinces.

**TTI Consumer Power tools, Inc.**
P.O. Box 1427
Anderson, SC 29622

# REGLAS DE SEGURIDAD GENERALES

## ⚠ ADVERTENCIA :

**Lea y comprenda todas las instrucciones.** El incumplimiento de las instrucciones señaladas abajo puede causar descargas eléctricas, incendios y lesiones serias.

## LEA TODAS LAS INSTRUCCIONES

- **FAMILIARÍCESE CON SU HERRAMIENTA ELÉCTRICA.** Lea cuidadosamente el manual del operador. Aprenda los usos, limitaciones y posibles peligros relacionados con esta herramienta.
- **PROTÉJASE CONTRA DESCARGAS ELÉCTRICAS EVITANDO TOCAR CON EL CUERPO SUPERFICIES CONECTADAS A TIERRA.** Por ejemplo: Tubos, radiadores, estufas y cajas de refrigeradores.
- **MANTENGA LAS PROTECCIONES EN SU LUGAR** y en buenas condiciones de trabajo.
- **RETIRE TODA LLAVE Y HERRAMIENTA DE AJUSTE.** Adquiera el hábito de verificar que se haya retirado de la herramienta eléctrica toda llave y herramienta de ajuste antes de encenderla.
- **MANTENGA LIMPIA EL ÁREA DE TRABAJO.** Una mesa o área de trabajo mal despejada es causas común de accidentes. **NO** deje herramientas o piezas de madera en la herramienta mientras esté funcionando.
- **NO UTILICE LA HERRAMIENTA EN ENTORNOS PELIGROSOS.** No utilice las herramientas eléctricas en lugares húmedos o mojados ni las exponga a la lluvia. Mantenga bien iluminada el área de trabajo.
- **MANTENGA ALEJADOS A LOS NIÑOS Y DEMÁS CIRCUNSTANTES.** Todos los presentes deben llevar puestos anteojos de seguridad y permanecer a una distancia segura del área de trabajo. No permita que ninguno de los presentes toque la herramient eléctrica o el cordón de extensión mientras esté funcionando la unidad.
- **HAGA SU TALLER A PRUEBA DE NIÑOS** con candados, interruptores maestros y retirando las llaves de arranque.
- **NO FUERCE LA HERRAMIENTA.** Efectúa el trabajo mejor y de manera más segura, si se utiliza a la velocidad de avance para la que está diseñada.
- **USE LA HERRAMIENTA ADECUADA PARA LA TAREA.** No fuerce la herramienta ni ningún accesorio a efectuar tareas para las que no están hechos.
- **USE UN CORDÓN DE EXTENSIÓN ADECUADO.** Asegúrese de que esté en buen estado el cordón de extensión. Al utilizar un cordón de extensión sólo utilice uno del calibre suficiente para soportar la corriente que consume el producto. Un cordón de un grueso insuficiente causa una caída en el voltaje de línea, y produce recalentamiento y pérdida de potencia. Se recomienda que los conductores sean de calibre **14** (A.W.G.) por lo menos, para un cordón de extensión de 7,6 metros (25 pies) de largo o menos. Si tiene dudas, utilice un cordón del calibre más grueso siguiente. Cuanto menor es el número de calibre, mayor es el grueso del cordón.
- **USE ROPA ADECUADA.** No use ropa holgada, guantes flojos, corbata ni alhajas. Podrían engancharse y tirar de usted hacia partes en movimiento. Si tiene el pelo largo, cúbraselo para que quede recogido.
- **SIEMPRE PÓNGASE PROTECCIÓN OCULAR CON PROTECCIÓN LATERAL CON LA MARCA DE CUMPLIMIENTO DE LA NORMA ANSI Z87.1 JUNTO CON PROTECCIÓN PARA LOS OÍDOS.**
- **ASEGURE LA PIEZA DE TRABAJO.** Utilice prensas de mano o de banco para sujetar la pieza de trabajo cuando resulte práctico hacerlo; es más seguro que utilizar la mano y quedan ambas manos libres para manejar la herramienta.
- **NO ESTIRE EL CUERPO PARA ALCANZAR MAYOR DISTANCIA.** Mantenga una postura firme y buen equilibrio en todo momento.
- **DÉ MANTENIMIENTO CON CUIDADO A LAS HERRAMIENTAS.** Mantenga afiladas y limpias las herramientas para obtener de las mismas un desempeño mejor y más seguro. Siga las instrucciones correspondientes al cambio y lubricación de accesorios.
- **DESCONECTE LAS HERRAMIENTAS.** Todas las herramientas deben desconectarse del suministro de corriente cuando no estén usándose, o al cambiarles aditamentos, muelas de corte, brocas, fresas, etc.
- **EVITE UN ARRANQUE ACCIDENTAL DE LA UNIDAD.** Asegúrese de que el interruptor esté en la posición de apagado antes de conectar la clavija de cualquier herramienta.
- **USE ACCESSORIOS RECOMENDADOS.** Consulte este manual del operador, donde aparecen los accesorios recomendados. El empleo de accesorios inadecuados puede causar lesiones.
- **NO SE PARE NUNCA EN LA HERRAMIENTA.** Pueden producirse lesiones serias si se vuelca la herramienta.
- **INSPECCIONE LAS PIEZAS DAÑADAS.** Antes de seguir utilizando la herramienta, es necesario inspeccionar cuidadosamente toda protección o pieza dañada para determinar si funcionará correctamente y desempeñará la función a la que está destinada. Verifique la alineación de las partes móviles, que no haya atoramiento de partes móviles, que no haya piezas rotas, el montaje de las piezas y cualquier otra condición que pudiera afectar su funcionamiento. Toda protección o pieza que esté dañada debe repararse apropiadamente o reemplazarse en un centro de servicio autorizado.
- **NUNCA DEJE FUNCIONANDO DESATENDIDA LA HERRAMIENTA. APAGUE LA CORRIENTE.** No abandone la herramienta hasta verla completamente detenida.
- **PROTÉJASE LOS PULMONES.** Use una careta o mascarilla contra el polvo si la operación de corte genera mucho polvo.
- **PROTÉJASE EL OÍDO.** Durante períodos prolongados de utilización de la unidad póngase protección para los oídos.
- **NO MALTRATE EL CORDÓN ELÉCTRICO.** Nunca porte la herramienta sujetándola por el cordón eléctrico, ni tire del mismo para desconectarla de la toma de corriente. Mantenga el cordón eléctrico alejado del calor, del aceite y de los bordes afilados.

# REGLAS DE SEGURIDAD GENERALES

- **UTILICE CORDONES DE EXTENSIÓN PARA USO EN EL EXTERIOR.** Al utilizar la herramienta en el exterior, sólo utilice cordones de extensión con conexión a tierra aprobada apropiados para uso al aire libre y marcados para tal tipo de uso.
- **EL DISCO DE TROCEADO CONTINÚAN GIRANDO POR INERCIA DESPUÉS DE APAGARSE LA UNIDAD.**
- **NUNCA UTILICE LA UNIDAD EN UNA ATMÓSFERA EXPLOSIVA.** El chispeo normal del motor podría encender los gases presentes.
- **INSPECCIONE PERIÓDICAMENTE LOS CORDONES ELÉCTRICOS DE LAS HERRAMIENTAS.** Si están dañados, llévelos a un establecimiento de servicio autorizado para que los revise un técnico de servicio calificado. El conductor con aislamiento que tiene una superficie exterior verde con o sin tiras amarillas es el conductor de conexión a tierra del equipo. Si es necesaria la reparación o reemplazo del cordón eléctrico o de la clavija, no conecte el conductor de conexión a tierra a una terminal portadora de corriente. Repare o reemplace de inmediato todo cordón dañado o gastado. Siempre esté consciente de la ubicación del cordón y manténgalo bien alejado de la discos en movimiento de giro.
- **INSPECCIONE PERIÓDICAMENTE LOS CORDONES DE EXTENSIÓN** y reemplácelos si están dañados.
- **CLAVIJAS POLARIZADAS.** Las herramientas con aislamiento doble están equipadas de una clavija polarizada (una patilla es más ancha que la otra). Esta clavija encaja de una sola forma en una toma de corriente polarizada. Si la clavija no encaja completamente en la toma de corriente, invierta la clavija. Si aún así no encaja, comuníquese con un electricista calificado para que instale una toma de corriente adecuada. No modifique la clavija de ninguna manera.
- **MANTENGA LA HERRAMIENTA SECA, LIMPIA Y LIBRE DE ACEITE Y GRASA.** Siempre utilice un paño limpio para la limpieza de la unidad. Nunca utilice fluidos para frenos, gasolina, productos a base de petróleo ni solventes para limpiar la herramienta.
- **PERMANEZCA ALERTA Y EN CONTROL.** Preste atención a lo que esté haciendo y aplique el sentido común. No utilice la herramienta cuando esté cansado. No se apresure.
- **NO UTILICE LA HERRAMIENTA SI EL INTERRUPTOR NO ENCIENDE O NO APAGA.** Lleve todo interruptor defectuoso a un centro de servicio autorizado para que lo reparen.
- **NUNCA TOQUE DISCOS DE TROCEADO** ni ninguna otra pieza en movimiento durante el funcionamiento de la unidad.
- **NUNCA ARRANQUE LA TROCEADORA CUANDO EL DISCO ESTÉ EN CONTACTO CON EL MATERIAL.**
- **NO UTILICE NINGUNA HERRAMIENTA SI SE ENCUENTRA BAJO LOS EFECTOS DE DROGAS, ALCOHOL O MEDICAMENTOS.**
- **AL DAR SERVICIO** a la unidad, sólo utilice piezas de repuesto idénticas. El empleo de piezas diferentes puede causar un peligro o dañar el producto.
- **SOLAMENTE UTILICE ACCESORIOS** señalados en este manual o en los apéndices. El uso de accesorios no señalados en este manual puede presentar riesgos de lesiones corporales. Con los accesorios se incluyen instrucciones para el uso seguro de los mismos.
- **REVISE DOS VECES TODA CONFIGURACIÓN DE LA HERRAMIENTA.** Asegúrese de que la disco de troceado esté apretada y de que no toque la herramienta ni la pieza de trabajo antes de conectar la unidad al suministro de corriente.

# REGLAS DE SEGURIDAD ESPECÍFICAS

- **SUJETE FIRMEMENTE CON PRENSAS DE MANO O PERNOS** la herramienta en una mesa o banco de trabajo aproximadamente a la altura de la cadera.
- **SÓLO UTILICE DISCOS DE TROCEADO CORRECTOS. No** use discos con orificio de un tamaño incorrecto. Nunca utilice arandelas ni pernos del disco de troceado dañados o inadecuados. El máximo diámetro del disco de la troceadora son 356 mm (14 pulg.).
- **NO RETIRE LAS PROTECCIONES DEL DISCO DE LA MÁQUINA.** Nunca utilice la máquina con ninguna de las protecciones o cubiertas quitadas. Asegúrese de que todas las protecciones estén funcionando de forma correcta antes de utilizar la unidad.
- **MANTENGA LAS MANOS ALEJADAS DEL ÁREA DE CORTE.** Mantanga las manos alejadas del disco de troceado. No trate de alcanzar por abajo de la pieza de trabajo ni alrededor o por abajo del disco de troceado mientras esté girando éste. No intente retirar ningún material cortado mientras esté girando el disco.
- **SIEMPRE APOYE TODO MATERIAL LARGO.** Para reducir al mínimo el riesgo de un volcamiento de la máquina, apoye debidamente el material largo.
- **ANTES DE EFECTUAR UN CORTE VERIFIQUE QUE ESTÉN BIEN ASEGURADOS TODOS LOS DISPOSITIVOS DE AJUSTE.**
- **SIEMPRE UTILICE LA PRENSA** para asegurar el material.
- **NUNCA** corte más de una pieza a la vez. **NUNCA APILE** corte más de una pieza de material sobre la máquina a la vez.
- **NUNCA EFECTÚE "A PULSO" NINGUNA OPERACIÓN.** Siempre asegure en la prensa el material por cortar.
- **NUNCA** sostenga con la mano una pieza de material. El material se calienta a una temperatura elevada al ser cortado.
- **NUNCA** alcance por detrás, por abajo o a menos de 3 pulg. (76 mm) del disco y de su trayecto de corte con las manos o con los dedos, por ninguna razón.

# REGLAS DE SEGURIDAD ESPECÍFICAS

- **NUNCA** trate de alcanzar para levantar una pieza de material, un trozo de desecho o cualquier cosa que esté en el trayecto de corte del disco, o cerca del mismo.
- **EVITE OPERACIONES Y POSICIONES EXTRAÑAS DE LAS MANOS** en las cuales un deslizamiento rápido pudiera causar que la mano tocara el disco. **SIEMPRE** asegúrese de tener bien equilibrado el cuerpo.
- **NUNCA** se pare ni tenga ninguna parte del cuerpo en línea con la trayectoria del disco.
- **SIEMPRE** suelte el interruptor de corriente y permita que se cese de girar el disco antes de levantar la protección de éste o de retirar el material.
- **NO ENCIENDA Y APAGUE CON RAPIDEZ EL INTERRUPTOR.** Esto podría causar el aflojamiento del disco y el consiguiente peligro. Si esto llegara a ocurrir, aléjese y permita que se detenga completamente el disco. Desconecte la troceadora de la fuente de corriente y apriete firmemente el perno del árbol del disco después de revisar éste para ver si está dañado.
- **NUNCA** deje desatendida la troceadora mientras esté conectada a un suministro de corriente.
- **SI CUALQUIER PIEZA DE ESTA TROCEADORA ESTÁ FALTANTE,** rota, doblada o funciona mal de cualquier forma, o si cualquier componente eléctrico de la misma no funciona debidamente, apague el interruptor de corriente, retire la clavija del suministro de corriente y llame a un técnico para que reemplace toda pieza dañada, faltante o defectuosa antes de reanudar el trabajo.
- **ASEGÚRESE DE QUE EL DISCO DE TROCEADO ESTÉ FIRMEMENTE MONTADO** de la forma descrita en las instrucciones de funcionamiento antes de conectar la herramienta a un suministro de corriente. No apriete excesivamente el disco, ya que puede agrietarse.
- **REVISE EL DISCO PARA VER SI TIENE FISURAS O RAJADURAS,** y pruébelo antes de usarlo para verificar que funcione normalmente.
- **SÓLO UTILICE DISCOS DE TROCEAR DE 3900 RPM O MÁS VELOCIDAD** manufacturados de conformidad con la norma ANSI B7.1. Siempre guarde los discos en un lugar seco con poca variación de temperatura.
- **SIEMPRE INTRODUZCA GRADUALMENTE EL DISCO ABRASIVO EN EL MATERIAL** al iniciar el corte. Un impacto fuerte puede romper el disco.
- **ANTES DE CORTAR** oprima el gatillo del interruptor y permita que el disco de troceado alcance plena velocidad.
- **ASEGÚRESE DE QUE EL ÁREA DE TRABAJO CUENTE CON SUFICIENTE ILUMINACIÓN** para ver la pieza de trabajo y de que ninguna obstrucción interfiera en la operación segura **ANTES** efectuada con la troceadora.
- **¡SIEMPRE PERMANEZCA ALERTA!** No permita que su familiaridad con la máquina (proveniente del uso frecuente de la troceadora) sea causa de un error de descuido. **SIEMPRE TENGA PRESENTE** que un descuido de un instante es suficiente para causar una lesión grave.
- **USE SOLAMENTE LAS BRIDAS** suministradas con esta troceadora de disco abrasivo.
- **NO APRIETE DEMASIADO LA TUERCA DE LA MUELA.** Si se apríeta demasiado la muela se puede agrietar cuando está siendo usada.
- Limpie con **FRECUENCIA** el polvo del afilado que se acumula debajo de la afiladora.
- **SI ESTÁ DAÑADO EL CORDÓN DE CORRIENTE,** debe ser reemplazado únicamente por el fabricante o en un centro de servicio autorizado para evitar riesgos.
- **RIESCO DE INCENDIO O EXPLOSIÓN.** Este produto tiene piezas como interruptores de acción rápida, receptáculos y otros similares, los cuales tienden a generar arcos o chispas. Por lo tanto, al tenerse la máquina en una cochera, debe estar a 457 mm (18 pulg.) del piso, y en un cuarto separado.
- **GUARDE ESTAS INSTRUCCIONES.** Consúltelas frecuentemente y utilícelas para instruir a otros usuarios. Si presta a alguien esta herramienta, facilítele también las instrucciones.

# SÍMBOLOS

Las siguientes palabras de señalización y sus significados tienen el objeto de explicar los niveles de riesgo relacionados con este producto.

| SÍMBOLO | SEÑAL | SIGNIFICADO |
|---|---|---|
| | **PELIGRO:** | Indica una situación peligrosa, la cual, si no se evita, causará la muerte o lesiones serias. |
| | **ADVERTENCIA:** | Indica una situación peligrosa, la cual, si no se evita, podría causar la muerte o lesiones serias. |
| | **PRECAUCIÓN:** | Indica una situación peligrosa, la cual, si no se evita, podría causar lesiones menores o leves. |
| | ***AVISO:*** | (Sin el símbolo de alerta de seguridad) Indica la información que se considera importante, pero no relacionada con lesiones potenciales (por ej. en relación a daños a la propiedad). |

Es posible que se empleen en esta herramienta algunos de los siguientes símbolos. Le suplicamos estudiarlos y aprender su significado. Una correcta interpretación de estos símbolos le permitirá utilizar mejor y de manera más segura la herramienta.

| SÍMBOLO | NOMBRE | DENOMINACIÓN/EXPLICACIÓN |
|---|---|---|
| | Alerta de seguridad | Indica un peligro posible de lesiones personales. |
| | Lea el manual del operador | Para reducir el riesgo de lesiones, el usuario debe leer y comprender el manual del operador antes de usar este producto. |
| | Protección ocular | Siempre póngase protección ocular con protección lateral con la marca de cumplimiento de la norma ANSI Z87.1. |
| | Símbolo de no acercar las manos | Si no mantiene las manos alejadas de la hoja de corte, se causará serias lesiones corporales. |
| | Alerta de condiciones húmedas | No exponga la unidad a la lluvia ni la use en lugares húmedos. |
| | Superficie caliente | Para reducir el riesgo de lesiones corporales o daños materiales evite tocar toda superficie caliente. |
| V | Volts | Voltaje |
| A | Amperes | Corriente |
| Hz | Hertz | Frecuencia (ciclos por segundo) |
| min | Minutos | Tiempo |
| ∿ | Corriente alterna | Tipo de corriente |
| $n_o$ | Velocidad en vacío | Velocidad de rotación, en vacío |
| ⧈ | Fabricación Clase II | Fabricación con doble aislamiento |
| .../min | Por minuto | Revoluciones, carreras, velocidad superficial, órbitas, etc., por minuto |

# ASPECTOS ELÉCTRICOS

## DOBLE AISLAMIENTO

El doble aislamiento es una característica de seguridad de las herramientas eléctricas, la cual elimina la necesidad de usar el típico cordón eléctrico de tres conductores con conexión a tierra. Todas las partes metálicas expuestas están aisladas de los componentes metálicos internos del motor por medio de aislamiento de protección. No es necesario conectar a tierra las herramientas con doble aislamiento.

**ADVERTENCIA :**

El sistema de doble aislamiento está destinado a proteger al usuario contra las descargas eléctricas resultantes de la ruptura del aislamiento interno de la herramienta. Observe todas las precauciones de seguridad para evitar descargas eléctricas.

**NOTA:** El mantenimiento de una herramienta con doble aislamiento requiere sumo cuidado y conocimiento del sistema, y únicamente deben realizarlo técnicos de servicio calificados. Para el servicio de la herramienta, le sugerimos llevarla al centro de servicio autorizado más cercano para toda reparación. Siempre utilice piezas de repuesto de la fábrica original al dar servicio a la unidad.

## CONEXIÓN ELÉCTRICA

Esta herramienta dispone de un motor eléctrico fabricado con precisión. Debe conectarse únicamente a **una línea de voltaje de 120 Volts, 60 Hertz, de corriente alterna solamente (corriente normal para uso doméstico).** No utilice esta herramienta con corriente continua (c.c.). Una caída considerable de voltaje causa una pérdida de potencia y el recalentamiento del motor. Si la herramienta no funciona al conectarla en una toma de corriente, vuelva a verificar el suministro de voltaje.

## CORDONES DE EXTENSIÓN

Al utilizar una herramienta eléctrica a una distancia considerable de la fuente de voltaje, asegúrese de utilizar un cordón de extensión con la suficiente capacidad para soportar la corriente de consumo de la herramienta. Un cordón de un calibre insuficiente causa una caída en el voltaje de línea, la cual a su vez produce recalentamiento y pérdida de potencia. Básese en la tabla suministrada para determinar el grueso mínimo requerido del cordón de extensión. Solamente deben utilizarse cordones con forro redondo registrados en Underwriter's Laboratories (UL).

Al trabajar a la intemperie con una herramienta, utilice un cordón de extensión fabricado para uso en el exterior. Este tipo de cordón lleva las letras "WA" o "W" en el forro.

Antes de utilizar un cordón de extensión, inspecciónelo para ver si tiene conductores flojos o expuestos y aislamiento cortado o gastado.

**Amperaje (aparece en la placa de datos de la herramienta)

| | 0-2,0 | 2,1-3,4 | 3,5-5,0 | 5,1-7,0 | 7,1-12,0 | 12,1-16,0 |
|---|---|---|---|---|---|---|
| **Longitud del cordón** | **Calibre conductores (A.W.G.)** | | | | | |
| 25' | 16 | 16 | 16 | 16 | 14 | 14 |
| 50' | 16 | 16 | 16 | 14 | 14 | 12 |
| 100' | 16 | 16 | 14 | 12 | 10 | — |

***Se usa en los circuitos de calibre 12, de 20 amperes.*
**NOTA:** AWG = American Wire Gauge

**ADVERTENCIA :**

Mantenga el cordón de extensión fuera del área de trabajo. Al trabajar con una herramienta eléctrica, coloque el cordón de tal manera que no pueda enredarse en la madera, herramientas ni en otras obstrucciones. La inobservancia de esta advertencia puede causar lesiones serias.

**ADVERTENCIA :**

Inspeccione los cordones de extensión cada vez antes de usarlos. Si están dañados reemplácelos de inmediato. Nunca utilice la herramienta con un cordón dañado, ya que si toca la parte dañada puede producirse una descarga eléctrica, y las consecuentes lesiones serias.

# CARACTERÍSTICAS

## ESPECIFICACIONES DEL PRODUCTO

- Corriente de entrada .....120 V, c.a., 60 Hz, 15 A
- Velocidad en vacío.....3 900 r/min (RPM)
- Diámetro del árbol .....25,4 mm (1 pulg.)
- Diámetro del disco.....356 mm (14 pulg.)
- Ángulo de la guía.....derecha (45°), izquierda (45°)
- Capacidad de corte máxima:
  Tubo redondo.....127 mm (5 pulg.), diámetro exterior
  Material metálico en barra ..... 50,8 mm (2 pulg.)

## FAMILIARÍCESE CON LA TROCEADORA

*Vea la figura 1, página 16.*

El uso seguro que este producto requiere la comprensión de la información impresa en la herramienta y en el manual del operador así como ciertos conocimientos sobre el proyecto a realizar. Antes de usar este producto, familiarícese con todas las características de funcionamiento y normas de seguridad.

## 356 mm (14 pulg.) DISCO ABRASIVO

Se incluye un disco abrasivo de 356 mm (14 pulg.) con la troceadora. Corta materiales hasta de 127 mm (5 pulg.) de espesor u 203 mm (8 pulg.) de ancho, según el espesor o ancho del material y el ajuste al que se efectúe el corte.

## GUÍA AJUSTABLE

La guía de la troceadora sirve para dar apoyo al material y a la prensa para sujetar firmemente el material al efectuarse los cortes. Es una guía ajustable suministrada para hacer más versátil la troceadora. Se ajusta de 0° a 45° hacia la derecha o izquierda para efectuar cortes en ángulo. La secuencia de agujeros permite moverla hacia adelante al efectuar cortes en material alto o grueso, como barras cuadradas o tubo. La secuencia de agujeros permite moverla hacia atrás al efectuar cortes en material delgado o ancho, como el ángulo.

## TOPE AJUSTABLE

En la posición inferior (de corte completo), el brazo de pivote toca un tope ajustable situado en la placa de soporte.

## LLAVE DEL ÁRBOL

La llave del árbol se encuentra en la lateral de la base. La llave se utiliza para reemplazar el disco de trocear y para efectuar ajustes en el ángulo de la guía.

## MANGO DE ACARREO

Este mango está integrado en la unidad para permitir trasladarla de un lugar a otro. Antes de intentar levantar la unidad por el mango de acarreo, siempre fije el cabezal motor en la posición inferior mediante la cadena de traslado.

## MANGO EN “D”

El mango contiene el gatillo del interruptor mediante un candado para evitar el uso no autorizado de la unidad. El disco se baja hacia el material tirando del mango hacia abajo. El disco regresa a su posición superior al soltarse el mango.

## PROTECCIÓN INFERIOR DEL DISCO

La protección inferior del disco protege en cada lado de éste. Al tocar la protección inferior el material, aquélla sube por encima de la protección superior a medida que se baja el disco hacia el material.

## MANIJA DE BLOQUEO DEL ÁNGULO DE INGLETE

Permite pivotear la guía ajustable a un ángulo dado, para luego fijarla en su lugar.

## MOTOR

Esta máquina dispone de un potente motor con suficiente potencia para manejar hasta los trabajos de corte más pesados. También cuenta con escobillas accesibles externamente para facilitar el servicio.

## INTERRUPTOR DE MARCHA/APAGADO

Para encender la herramienta, oprima el gatillo. Suelte el gatillo cuando desee apagar la herramienta. Si desea evitar el uso no autorizado de la unidad, instale un candado a través del agujero del gatillo.

## PALANCA DE BLOQUEO RÁPIDO

La troceadora dispone de una palanca de bloqueo rápido. Esta característica permite abrir y cerrar rápidamente la prensa sin girar repetitivamente la manivela de la misma.

## SEGURO DEL HUSILLO

El seguro del husillo inmoviliza éste para impedir el giro del disco de la máquina. Oprima y sujete el botón del seguro del husillo sólo mientras instala, cambia o desmonta el disco.

## CADENA DE TRASLADO

La troceadora puede asegurarse en la posición inferior para economizar espacio al guardarla. La cadena se utiliza solamente para acarreo y almacenamiento.

## PROTECCIÓN SUPERIOR DEL DISCO

Protege al usuario de la parte superior del disco abrasivo.

## PRENSA

La troceadora dispone de una prensa. Está situada en el extremo del tornillo de la misma y sirve para proporcionar mayor control al prensar el material contra la guía. También impide que el material avance hacia el disco durante una operación de corte.

# ARMADO

## DESEMPAQUETADO

Embarcamos este producto completamente armado.

- Levante cuidadosamente de la caja la sierra sujetándola del mango de acarreo y de la base, y colóquela sobre una superficie de trabajo a nivel.

  **NOTA:** Esta herramienta es pesada. Para evitar sufrir lesiones en la columna, levante con las piernas, no con la espalda, y obtenga ayuda cuando sea necesario.

**ADVERTENCIA :**

No use este producto si no está totalmente ensamblado o si alguna pieza falta o está dañada. Si utiliza un producto que no se encuentra ensamblado de forma correcta y completa, puede sufrir lesiones graves.

- Embarcamos la sierra completamente armada, con el brazo de la misma asegurado en la posición inferior. Para liberar el brazo de la sierra, empújelo hacia abajo por la manga en “D” y desenganche la cadena de traslado.

**ADVERTENCIA :**

El brazo de la máquina se acciona por resorte. Sostenga el mango hacia abajo para evitar que se accione hacia arriba cuando se desenganche la cadena de transporte. La inobservancia de esta advertencia puede causar lesiones serias.

- Levante la sierra sujetándola del mango. La presión de la mano debe permanecer en la manga en “D” para evitar un levantamiento súbito del mismo al soltarse la cadena de traslado.
- Inspeccione cuidadosamente la herramienta para asegurarse de que no haya sufrido ninguna rotura o daño durante el transporte.
- No deseche el material de empaquetado sin haber inspeccionado cuidadosamente la herramienta y haberla utilizado satisfactoriamente.
- La sierra viene ajustada desde la fábrica para realizar cortes exactos. Después de armarla verifique la exactitud de la misma. Si en el envío resultaron afectados los ajustes, consulte los procedimientos específicos explicados en este manual.
- Si hay piezas dañadas o faltantes, le suplicamos llamar al 1-866-539-1710, donde le brindaremos asistencia.

## LISTA DE EMPAQUETADO

Troceadora de disco abrasivo

Llave del árbol

Manual del operador

**ADVERTENCIA :**

Si hay piezas dañadas o faltantes, no utilice esta herramienta sin haber reemplazado todas las piezas. Usar este producto con partes dañadas o faltantes puede causar lesiones serias al operador.

**ADVERTENCIA :**

No intente modificar esta herramienta ni hacer accesorios no recomendados para la misma. Cualquier alteración o modificación constituye maltrato el cual puede causar una condición peligrosa, y como consecuencia posibles lesiones corporales serias.

**ADVERTENCIA :**

No conecte la unidad al suministro de corriente antes de terminar de armarla. De lo contrario la unidad puede ponerse en marcha accidentalmente, con el consiguiente riesgo de lesiones serias.

**ADVERTENCIA :**

El máximo diámetro de disco aceptado por la troceadora es 356 mm (14 pulg.) Nunca utilice un disco tan grueso que la brida exterior no pueda acoplarse en las partes planas del husillo. Los discos grandes tocan las protecciones, y los gruesos impiden asegurarlos con el perno correspondiente en el husillo. Cualquiera de estas dos situaciones puede producir un accidente serio, con las consiguientes lesiones corporales serias.

## AGUJEROS DE MONTAJE

*Vea la figura 2, página 17.*

La sierra debe montarse en una superficie de soporte firme, como un banco de trabajo. Hay agujeros para perno en la base de la sierra para este fin. Cada uno de los agujeros de montaje deben estar atornillados firmemente con pernos de máquina, arandelas de seguridad y tuercas hexagonales (no vienen incluidos). Los pernos deben ser la suficiente longitud para dar acomodo a la base de la sierra, las arandelas de seguridad, las tuercas hexagonales y el espesor del banco de trabajo. Apriete firmemente los cuatro pernos.

Revise cuidadosamente el banco de trabajo después de montar la unidad para asegurarse de que no se mueva durante el uso de la misma. Si el banco de trabajo se inclina, desliza o desplaza, asegúrelo al piso antes de utilizar la unidad.

# ARMADO

## INSTALACIÓN/REMOCIÓN DEL DISCO

*Vea la figura 3, página 17.*

**ADVERTENCIA :**

No apriete excesivamente el perno del disco. Un apriete excesivo puede originar rajaduras en el nuevo disco, con la consiguiente falla prematura del mismo y posibles lesiones corporales serias.

**ADVERTENCIA :**

Si la brida o la arandela interiores han sido retiradas, vuelva a colocarlas antes de instalar el disco en el separador y el husillo. Si no lo hace podría producirse un accidente ya que el disco no se apretaría correctamente.

**Para la instalación:**

- Desconecte la troceadora.
- Inspeccione el disco para ver si tiene defectos como rajaduras o desportilladuras, y para verificar la velocidad nominal del mismo. Si encuentra defectos o la velocidad nominal no es superior a 3 900 rpm, **no** use el disco. Utilice otro disco.
- Limpie la suciedad acumulada en el árbol del disco.
- Instale la arandela interior fija en el árbol y coloque el nuevo disco en el árbol.
- Limpie la arandela exterior y luego con un movimiento de deslizamiento coloque la arandela exterior en el árbol hasta que tope.
- Coloque el lado cóncavo de la arandela exterior contra el disco, y después instale la arandela y el perno del disco en el extremo roscado del árbol.
- Gire hacia la derecha el perno para apretarlo ajustadamente.
- Oprima el seguro del husillo y gire el perno hasta que quede bloqueado el husillo y se impida su giro.
- Con la llave del árbol suministrada apriete firmemente el perno del disco.

  **NOTA:** El perno del disco tiene rosca derecha. Gire hacia la derecha el perno del disco para apretarlo.

**Para el desmontaje:**

- Desconecte la troceadora.
- Para soltar el brazo de la máquina, oprima hacia abajo el mango en “D” (brazo de la máquina) y retire del gancho situado en el alojamiento del motor la cadena de traslado.
- Suba el brazo de la máquina a su posición superior. Sea precavido al subir el brazo de la máquina, ya que tiene resorte.
- Gire hacia arriba la protección inferior del disco, para exponer el perno del disco que asegura el disco abrasivo al árbol.
- Oprima el bloqueo del husillo y gire el perno hasta que quede bloqueado el husillo y se impida su giro.
- Con la llave del árbol suministrada afloje y retire el perno.

  **NOTA:** El perno del disco tiene rosca derecha. Gire hacia la izquierda el perno del disco para aflojarlo.
- Retire el perno, la arandela, la arandela exterior, el disco y la arandela interior.

# FUNCIONAMIENTO

**ADVERTENCIA :**

No permita que su conocimiento de las herramientas lo vuelva descuidado. Tenga presente que un descuido de un instante es suficiente para causar una lesión grave.

**ADVERTENCIA :**

Siempre póngase protección ocular con la marca de cumplimiento de la norma ANSI Z87.1. Si no cumple esta advertencia, los objetos que salen despedidos pueden producirle lesiones serias en los ojos.

**ADVERTENCIA :**

No utilice ningún aditamento o accesorio no recomendado por el fabricante de esta herramienta. El empleo de aditamentos o accesorios no recomendados podría causar lesiones graves.

**ADVERTENCIA :**

No intente cortar madera o piezas de albañilería con esta troceadora. Nunca corte magnesio o aleaciones de este metal con esta máquina. De lo contrario puede producirse un riesgo de lesiones corporales serias.

**ADVERTENCIA :**

Nunca instale en esta máquina ninguna hoja para cortar madera. La troceadora ofrece la debida protección únicamente al cortar metales con discos de troceado abrasivos. La inobservancia de esta advertencia puede originar lesiones serias.

**ADVERTENCIA :**

Siempre use la prensa de la troceadora para evitar accidentes que pudieran producir lesiones corporales graves.

## APLICACIONES

Esta herramienta puede emplearse para los fines enumerados abajo:

- Corte de todo tipo de metales, como los elementos estructurales de acero de 2 pulg. x 6 pulg
- Corte de material de metal duro como la barra cuadrada o el ángulo de hierro
- Corte de tubos y barras huecas de metal

## SUMINISTRO DE CORRIENTE

Antes de utilizar la troceadora revise el suministro de corriente y asegúrese de que cumpla con los requisitos enumerados en la placa de datos de la herramienta. Una caída considerable de voltaje causa una pérdida de potencia y un recalentamiento de la máquina.

Un cordón de extensión de calibre insuficiente y varias herramientas eléctricas alimentándose del mismo suministro de corriente son causas comunes de pérdida de potencia y recalentamiento de la máquina.

## INTERRUPTOR DE MARCHA/APAGADO

Para ENCENDER la troceadora, oprima de interruptor de marcha/apagado, el cual está situado en la porción del mango del brazo de la máquina.

Para APAGAR, suelte el gatillo del interruptor.

## OPERACIONES DE CORTE CON LA TROCEADORA

*Vea las figuras 4 y 5, página 17.*

Un corte de troceado es aquél efectuado a través del ancho del material. Un corte de troceado transversal se efectúa con la guía ajustable puesta en la posición de cero grados. Los troceados en ángulo se efectúan con la guía ajustable puesta en algún ángulo diferente de cero.

- Afloje la manija de bloqueo del ángulo de inglete a cargo de asegurar la guía.
- Gire la guía ajustable al ángulo deseado.
- Vuelva a apretar la manija de bloqueo del ángulo de inglete que asegura la guía.

**ADVERTENCIA :**

Para evitar lesiones corporales serias, siempre apriete el perno de ajuste de la prensa antes de efectuar un corte. De lo contrario podría producirse un movimiento del material mientras se efectúa el corte.

- Coloque el material bien sentado en la base de la máquina, con una superficie firme contra la guía ajustable.
- Alinee la línea de corte del material con el borde del disco abrasivo.
- Empuje hacia adentro la manivela de la prensa para poner ésta contra el material. Gire hacia la derecha la manivela de la prensa de 1/2 a 1 vuelta para prensar firmemente el material contra la guía.
- Siempre asegure en la prensa (entre la guía ajustable y la prensa) el material por cortar.
- Al cortar piezas largas, apoye el extremo opuesto del material sobre un soporte de rodillo o con una superficie de trabajo a nivel con la base de la máquina.

**ADVERTENCIA :**

Nunca efectúe a pulso ninguna operación de corte (sin asegure el material en la prensa). El material se calienta durante la operación de corte. Mantenga las manos alejadas del metal sometido a la operación de corte para evitar lesiones corporales serias.

- Antes de encender la máquina, efectúe una simulación de la operación de corte, sólo para asegurarse de que no suceda ningún problema durante la operación de corte real.
- Para arrancar la máquina, sujete el mango y apriete completamente el interruptor de encendido. Deje transcurrir varios segundos mientras el disco alcanza plena velocidad antes de ponerlo en contacto con el material por cortar.
- Una vez alcanzada la plena velocidad, lentamente baje el mango en "D" hasta que el disco de trocear toque el material por cortar. Continúe aplicando presión estable e invariable para lograr un corte uniforme a través del material. Nunca fuerce el disco al introducirlo en el material sujeto a la operación de corte.
- Una vez terminado el corte, suelte el interruptor de encendido y deje que deje de girar el disco antes de levantarlo del material.

**ADVERTENCIA :**

No toque el material cortado sin haberlo dejado enfriarse, ya que puede quemarse. La inobservancia de esta advertencia podría causar lesiones corporales serias.

## UTILIZACIÓN DE GUÍA AJUSTABLE

*Vea la figura 6, página 18.*

La guía ajustable está situada en la parte posterior de la troceadora. Como se mencionó previamente, se usa junto con la prensa para sujetar firmemente la pieza de trabajo al efectuar cortes. También le da versatilidad a la troceadora.

La guía puede girarse para obtener ángulos de corte de 0° a 45°. También puede desplazarse hacia atrás para permitir anchuras de corte mayores, al cortar material delgado, o hacia adelante para permitir profundidades de corte mayores, al cortar material de mayor altura o espesor.

## AJUSTAR EL ÁNGULO DE CORTE

*Vea las figuras 6 a 8, página 18.*

- Desconecte la troceadora.
- Afloje la manija de bloqueo del ángulo de inglete; para ello, empújela hacia abajo y gírela hacia la izquierda. Si es necesario aflojarla aún más, extraiga la pmanija de resorte y gírela a la derecha. Suelte la manija y permita el manija de ajuste de la hoja para sentar (la cerradura) en su posición original. Gírela a la izquierda de nuevo hasta aflojarla.
- Gire la guía hasta que el ángulo deseado de corte indicado en la escala quede alineado con el indicador de la base de la máquina.
- Apriete la manija de bloqueo del ángulo de inglete gire a la derecha la manija. Si es necesario apretarla aún más, extraiga la manija de resorte y gírela a la izquierda. Después suelte la manija y permita que regrese a su posición original. Gírela de nuevo a la derecha. Repita este proceso hasta dejar apretada firmemente la palanca de fijación de inglete.

  De esta manera se asegura la guía en su lugar, al ángulo deseado. Para cortes precisos, verifique el ángulo de corte de la guía con respecto al disco con un transportador de ángulos, escuadra de nivel o instrumento similar.

## AJUSTAR LA ANCHURA DE CORTE

*Vea la figura 8, página 18.*

La guía ajustable puede reacomodarse retirando el perno de ajuste de la misma.

- Desconecte la troceadora.
- Para aumentar la anchura de corte de la troceadora, con la llave del árbol afloje y retire el perno de ajuste encargado de asegurar la guía ajustable a la base de la máquina.
- Reacomode la guía ajustable con uno de los tres orificios roscados situados en la parte posterior de la base de la máquina.
- Instale el perno de ajuste en la base de la máquina.
- Revise la guía y ajústela al ángulo de corte deseado.
- Apriete el perno de ajuste. La anchura máxima es aproximadamente 210 mm (8-1/4 pulg.) a 90° y 127 mm (5 pulg.) a 45°.
- Regrese la llave del árbol a su lugar de almacenamiento en la base.

## UTIIZACIÓN DE LA PALANCA DE ASEGURAMIENTO Y DESENGANCHE RÁPIDO Y LA PRENSA

*Vea las figuras 9 y 10, página 19.*

La palanca de aseguramiento y desenganche rápido se engrana en la prensa para usarla con la guía con el fin de asegurar la pieza de trabajo. Esto permite abrir y cerrar rápidamente la prensa sin girar repetidamente la manivela de la misma.

**Para aflojar:**

- Desconecte la troceadora.
- Alivie la tensión de la prensa; para ello, gire hacia la izquierda la manivela, de 1/2 a una vuelta.
- Levante la palanca de afloje de bloqueo rápido, como se muestra en la figura 9, y tire de la manivela de la prensa hacia atrás para abrir ésta.

**Para apretar:**

- Desconecte la troceadora.
- Empuje hacia adelante la manivela de la prensa para poner ésta contra la pieza de trabajo.
- Gire hacia adelante la palanca de afloje de bloqueo rápido y empújela hacia abajo, como se muestra en la figura 10, para engranar la rosca de la misma con el tornillo de la prensa.
- Gire hacia la derecha la manivela de la prensa para apretar ésta contra la pieza de trabajo.

# AJUSTES

**ADVERTENCIA :**

Antes de efectuar cualquier ajuste, asegúrese de que la herramienta esté desconectada del suministro de corriente. La falta de atención a esta advertencia podría causar lesiones corporales graves.

## TOPE DE PROFUNDIDAD

*Vea la figura 11, página 19.*

El tope de profundidad limita el desplazamiento hacia abajo del disco. Permite que disco sobrepase la base de la máquina lo suficiente para mantener completa la capacidad de corte.

El tope ajustable de profundidad es un perno enroscado en el soporte de pivote, en la parte posterior. Para ajustar el tope de profundidad, con la llave del árbol suministrada suba o baje el perno de tope de profundidad.

El tope de profundidad se fija en la fábrica para suministrar una capacidad de corte máxima para el disco abrasivo de 356 mm (14 pulg.) proporcionado con la troceadora.

Cuando se reduzca el diámetro del disco debido al desgaste, es posible que sea necesario ajustar el tope de profundidad para proporcionar la máxima capacidad de corte. Cuando se instala un nuevo disco abrasivo, es necesario revisar el espacio libre del disco con respecto al soporte de la base de la máquina.

- Desconecte la troceadora.
- Deslice la llave del mandril sobre el perno de tope de profundidad y sobre la contratuerca.
- Afloje la contratuerca.
- Mueva la llave del mandril hacia arriba y sobre la cabeza del perno de tope de profundidad.
- Sujete la contratuerca y ajuste el perno de tope de profundidad.

  **NOTA:** El tope de profundidad se baja girando hacia la derecha el perno y se sube girando éste hacia la izquierda.
- Una vez que el perno de tope de profundidad esté en la posición deseada, apriete la contratuerca para fijarla en su lugar.
- Empujando hacia abajo el brazo de la máquina, baje el disco y verifique el espacio libre así como la distancia de corte (es la distancia desde la prensa fija ajustable, donde entra el disco) a la parte frontal de la ranura de la base de la máquina.
- Efectúe los ajustes necesarios.

***AVISO:***

No encienda la troceadora sin revisar para ver si hay interferencia entre el disco y el soporte de la base de la máquina. Puede dañarse el disco si toca el soporte de la base de la máquina durante el funcionamiento de ésta.

# MANTENIMIENTO

**ADVERTENCIA :**

Al dar servicio a la herramienta, sólo utilice piezas de repuesto idénticas. El empleo de piezas diferentes puede presentar un peligro o causar daños al producto.

**ADVERTENCIA :**

Siempre póngase protección ocular con la marca de cumplimiento de la norma ANSI Z87.1. Si la operación genera mucho polvo, también póngase una mascarilla contra el polvo.

## INFORMACIÓN GENERAL

Evite el empleo de solventes al limpiar piezas de plástico. La mayoría de los plásticos son susceptibles a diferentes tipos de solventes comerciales y pueden resultar dañados. Utilice un paño limpio para eliminar la suciedad, el polvo de los carbones, el aceite, la grasa, etc.

**ADVERTENCIA :**

No permita en ningún momento que fluidos para frenos, gasolina, productos a base de petróleo, aceites penetrantes, etc., lleguen a tocar las piezas de plástico. Las sustancias químicas pueden dañar, debilitar o destruir el plástico, lo cual a su vez puede producir lesiones corporales serias.

## LUBRICACIÓN

Todos los cojinetes de esta herramienta están lubricados con suficiente cantidad de aceite de alta calidad para toda la vida útil de la unidad en condiciones normales de funcionamiento. Por lo tanto, no se necesita lubricación adicional.

## REEMPLAZO DE LAS ESCOBILLAS

*Vea la figura 12, página 19.*

La troceadora dispone de conjuntos de escobillas de acceso externo, cuyo desgaste debe revisarse periódicamente.

**Proceda como sigue cuando se requiera un reemplazo:**

- Desconecte la troceadora.
- Retire la tapa de la escobilla con un destornillador. El conjunto de cada escobilla tiene un resorte y salta al retirarse la tapa de la escobilla.
- Retire el conjunto de la escobilla.
- Efectúe una inspección para ver si hay desgaste. Reemplace ambas escobillas cuando una u otra tenga menos de 6 mm (1/4 pulg.) de carbón restante. **No** reemplace un solo lado sin reemplazar el otro.
- Vuelva a armar la unidad empleando conjuntos de escobillas nuevos. Asegúrese de que la curvatura de la escobillas corresponda a la del motor y de que las escobillas se muevan libremente en los tubos de las mismas.
- Asegúrese de que la tapa de la escobilla esté orientada correctamente (en línea recta) y colóquela.
- Apriete firmemente la tapa de la escobilla. **No** efectúe un apriete excesivo.

# CORRECCIÓN DE PROBLEMAS

| PROBLEMA | CAUSA POSIBLE | SOLUCIÓN |
|---|---|---|
| La máquina no arranca | No está conectado el cordón de corriente. | Conecte el cordón de corriente. |
| | Está dañado el cordón de corriente. | Permita que reemplacen el cordón en el centro de servicio autorizado de su preferencia. |
| | Se disparó el disyuntor del circuito. | Reajuste el disyuntor del circuito. |
| | Está fundido el fusible del circuito. | Reemplace el fusible del circuito. |
| | El interruptor está dañado o quemado. | Permita que reemplacen el interruptor en el centro de servicio autorizado de su preferencia, y solicite a la compañía proveedora de energía eléctrica una revisión de voltaje. |
| El motor no alcanza toda su velocidad o potencia | Está bajo el voltaje del suministro de corriente. | Solicite a la compañía proveedora de energía eléctrica una revisión de voltaje. |
| | Está sobrecargado el circuito. | Pruebe en un circuito diferente o sin tener nada más conectado al circuito. |
| | Se quemó el motor. | Lleve a servicio la herramienta y solicite a la compañía proveedora de energía eléctrica una revisión de voltaje. |
| | Los fusibles o los disyuntores del circuito son de una capacidad equivocada. | Llame a un electricista para que instale un fusible o disyuntor de 15 amp. |
| | Está demasiado largo el cordón de extensión. | Utilice un cordón de extensión más corto. |
| | Está defectuoso el interruptor. | Permita que reemplacen el interruptor en el centro de servicio autorizado de su preferencia. |
| El motor se detiene, funde los fusibles o dispara los disyuntores | Está defectuoso el interruptor. | Permita que reemplacen el interruptor en el centro de servicio autorizado de su preferencia. |
| | Está bajo el voltaje del suministro de corriente. | Solicite a la compañía proveedora de energía eléctrica una revisión de voltaje. |
| | Los fusibles o los disyuntores del circuito son de una capacidad equivocada o están defectuosos. | Llame a un electricista para que instale un fusible o disyuntor de 15 amp. |
| El motor se recalienta | Está sobrecargado el motor. | Solicite una revisión de voltaje a la compañía proveedora de energía eléctrica. |
| | Se está avanzando demasiado rápido el disco hacia la pieza de trabajo. | Avance el disco con mayor lentitud hacia la pieza de trabajo. |
| La máquina hace mucho ruido al funcionar | El motor necesita una revisión. | Permita que revisen el motor en el centro de servicio autorizado de su preferencia. |
| El disco toca la mesa | No está debidamente instalado el disco. | Vea la sección **Instalación/remoción del disco**. |
| | No está bien ajustado el tope de profundidad. | Ajuste el tope de profundidad. Vea la sección **Tope de profundidad**. |
| El disco no corta completamente a través del material | No está bien ajustado el tope de profundidad. | Ajuste el tope de profundidad. Vea la sección **Tope de profundidad**. |
| | El disco de gasta demasiado. | Reemplácelo por un nuevo disco abrasivo de trocear de 14 pulg. (356 mm). |
| | Operación de corte efectuada de forma incorrecta. | Vea la sección **Operaciones de corte con la Troceado**. |
| La máquina vibra o tiembla demasiado | El disco perdió la forma circular. | Reemplace el disco. |
| | Está desportillado el disco. | Reemplace el disco. |
| | Está flojo el disco. | Apriete el perno del árbol del disco. |
| | No está segura la máquina. | Revise todas las piezas y apriételas. |
| | Está desigual la superficie de trabajo. | Coloque la troceadora sobre una superficie plana. |

Si el problema persiste después de probar las soluciones mencionadas arriba, contacto con el servicio al cliente o con un centro de servicio calificado para obtener ayuda.

# GARANTÍA

## HERRAMIENTAS ELÉCTRICAS DE MANO Y ESTACIONARIAS RIDGID® GARANTÍA DE SERVICIO LIMITADA DE TRES AÑOS

Debe presentarse prueba de la compra al solicitar servicio al amparo de la garantía.

Se limita a las herramientas de mano y estacionarias RIDGID® adquiridas a partir del 1 de febrero de 2004. Este producto está manufacturado por TTI Consumer Power tools, Inc. La licencia de uso de la marca comercial es otorgada por RIDGID®, Inc. Toda comunicación en relación con la garantía debe dirigirse a TTI Consumer Power tools, Inc., a la atención de: Servicio Técnico de Herramientas Eléctricas de Mano y Estacionarias RIDGID®, por el (línea gratuita) 1-866-539-1710.

## POLÍTICA DE GARANTÍA DE SATISFACCIÓN DE 90 DÍAS

Durante los primeros 90 días a partir de la fecha de compra, si no está satisfecho con el desempeño de esta herramienta de mano o estacionaria RIDGID® por cualquier razón, puede devolverla al establecimiento donde la adquirió, donde se le proporcionará un reembolso total o un intercambio. Para recibir una herramienta de reemplazo, debe presentar documentación de prueba de la compra, y devolver el equipo original empaquetado con el producto original. La herramienta de reemplazo queda cubierta por la garantía limitada por el resto del período de garantía de servicio de 3 AÑOS.

## LO QUE ESTÁ CUBIERTO EN LA GARANTÍA DE SERVICIO LIMITADA DE TRES AÑOS GARANTÍA DE SERVICIO LIMITADA

Esta garantía de las herramientas de mano y estacionarias RIDGID® cubre todos los defectos en materiales y mano de obra, así como piezas desgastables como escobillas, portabrocas, motores, interruptores, cordones eléctricos, engranajes e incluso las pilas inalámbricas de esta herramienta RIDGID® por tres años a partir de la fecha de compra de la herramienta. Las garantías de otros productos RIDGID® pueden ser diferentes.

## FORMA DE OBTENER SERVICIO

Para obtener servicio para esta herramienta RIDGID®, debe devolverla, ya sea con el flete pagado por anticipado, o llevarla a un centro de servicio autorizado para herramientas eléctricas de mano y estacionarias de la marca RIDGID®. Puede obtener información sobre la ubicación del centro de servicio autorizado más cercano llamando al 1-866-539-1710 (línea gratuita) o dirigiéndose al sitio Web de RIDGID®, en www.ridgid.com. Al solicitar servicio al amparo de la garantía, debe presentar el recibo de venta fechado original. El centro de servicio autorizado reparará toda mano de obra deficiente del producto, y reparará o reemplazará cualquier pieza amparada por la garantía, a nuestra exclusiva discreción, sin ningún costo para el consumidor.

## LO QUE NO ESTÁ CUBIERTO

Esta garantía se ofrece exclusivamente al comprador original de venta minorista y es intransferible. Esta garantía sólo cubre los defectos que surjan durante el uso normal de la herramienta y no cubre ningún malfuncionamiento, falla o defecto producido por el mal trato, abuso, negligencia, alteración, modificación o reparación efectuada por terceros diferentes de los centros de servicio autorizados de herramientas eléctricas de mano y estacionarias RIDGID®. Los accesorios de consumo suministrados con la herramienta, p. ej., hojas, brocas, papel de lija, etc., no están cubiertos

**RIDGID®, INC. Y TTI CONSUMER POWER TOOLS, INC. NO OFRECEN NINGUNA GARANTÍA, DECLARACIÓN O PROMESA EN RELACIÓN CON LA CALIDAD O EL DESEMPEÑO DE SUS HERRAMIENTAS ELÉCTRICAS MÁS QUE LAS SEÑALADAS ESPECÍFICAMENTE EN ESTA GARANTÍA.**

## LIMITACIONES ADICIONALES

Hasta donde lo permiten las leyes pertinentes, se desconoce toda garantía implícita, incluidas las garantías de comerciabilidad o idoneidad para un uso en particular. Toda garantía implícita, incluidas las garantías de comerciabilidad o idoneidad para un uso en particular, que no pueda desconocerse según las leyes estatales, está limitada a tres años a partir de la fecha de compra. TTI Consumer Power tools, Inc. y RIDGID®, Inc. no son responsables de daños directos, indirectos, incidentales o consecuentes. Algunos estados no permiten limitaciones en cuanto al período de vigencia de una garantía implícita o no permiten exclusiones o limitaciones de daños incidentales o consecuentes, por lo tanto es posible que esta limitación no se aplique en su caso. Esta garantía le confiere derechos legales específicos, y es posible que usted goce de otros derechos, los cuales pueden variar de un estado a otro.

**TTI Consumer Power tools, Inc.**
P.O. Box 1427
Anderson, SC 29622

**Fig. 1**

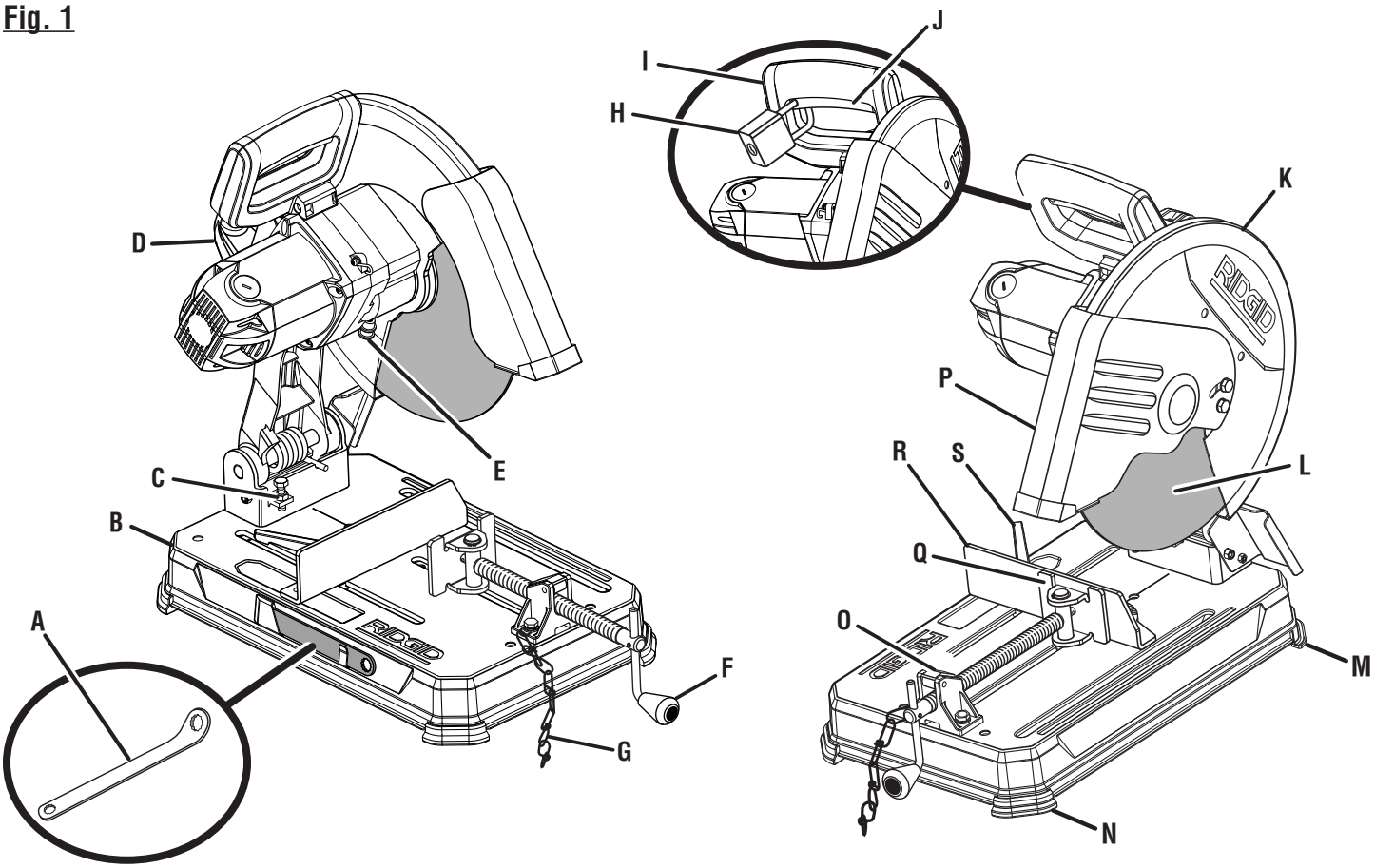


A - Arbor wrench (clé d'axe, llave del árbol)
B - Machine base (base de la machine, base de la máquina)
C - Adjustable stop (butée réglable, tope ajustable)
D - Carrying handle (poignée de transport, mango de acarreo)
E - Spindle lock (blocage de la broche, bloqueo del husillo)
F - Vise crank handle (poignée de l'étau, manivela de la prensa)
G - Transport chain (chaîne de transport, cadena de traslado)
H - Padlock (not included) [cadenas (non inclus), candado (no incluida)]
I - "D" handle (poignée en « D », mango en "D")
J - On/off switch (commutateur marche/arrêt, interruptor de marcha/apagado)
K - Upper wheel guard (garde de disque supérieure, protección superior del disco)
L - Abrasive wheel (disque abrasif, disco abrasivo)
M- Metal foot (pied en métal, pie de metal)
N - Rubber feet (3) [pieds en caoutchouc (3), pies de goma (3)
O - Quick release lever (levier à rapide, palanca de bloqueo rápido)
P- Lower wheel guard (garde de disque inférieure, protección inferior del disco)
Q - Vise clamp (étau, prensa)
R - Adjustable fence (guide réglable, guía ajustable)
S - Miter lock handle (poignée de verrouillage d'angle, manija de bloqueo del ángulo de inglete)

## Fig. 2

**BOTTOM VIEW SHOWN**
**(DESSOUS VUE MONTRÉ, DEBAJO DE VISTA MOSTRADO)**

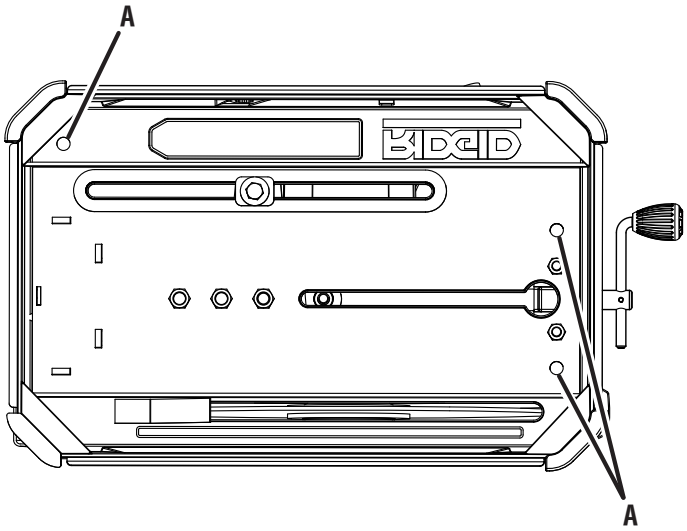


A - Mounting holes (trous de montage, agujeros de montaje)

## Fig. 3

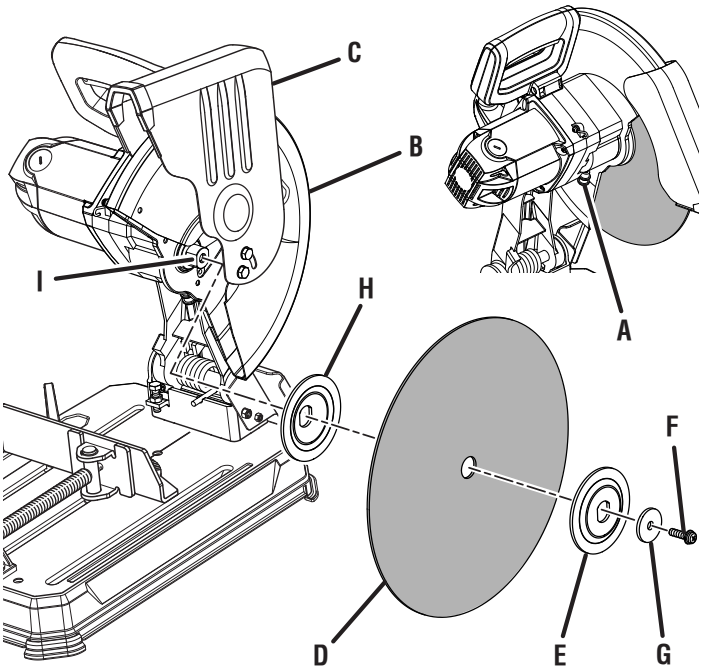


A - Spindle lock (blocage de la broche, bloqueo del husillo)
B - Upper wheel guard (garde de disque supérieure, protección superior del disco)
C - Lower wheel guard (garde de disque inférieure, protección inferior del disco)
D - Abrasive wheel (disque abrasif, disco abrasivo)
E - Outer flange (flasque extérieur, brida exterior)
F - Wheel bolt (boulon de disque, perno del disco)
G - Washer (rondelle, arandela)
H - Inner flange (flasque intérieur, brida interior)
I - Wheel arbor (axe de disque, árbol del disco)

## Fig. 4

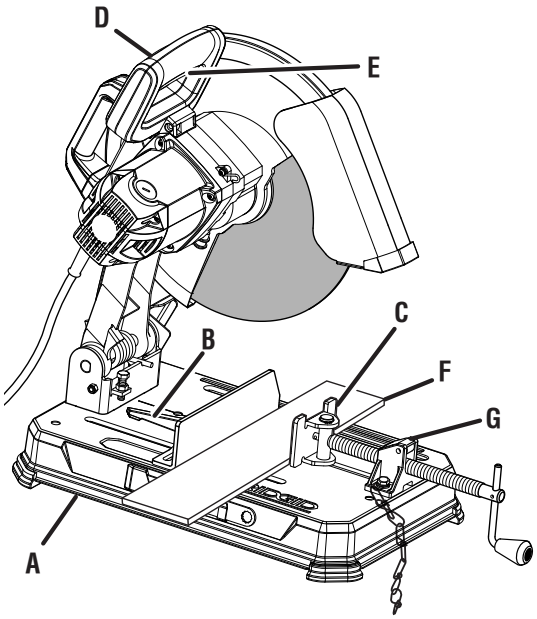


A - Machine base (base de la machine, base de la máquina)
B - Miter lock handle (poignée de verrouillage d'angle, manija de bloqueo del ángulo de inglete
C - Vise clamp (étau, prensa)
D - "D" handle (poignée en « D », mango en "D")
E - On/off switch (commutateur marche/arrêt, interruptor de encendido)
F - Material to be cut (matériau à couper, material por cortar)
G - Quick release lever (levier à déverrouillage rapide, palanca de afloje de bloqueo rápido)

## Fig. 5

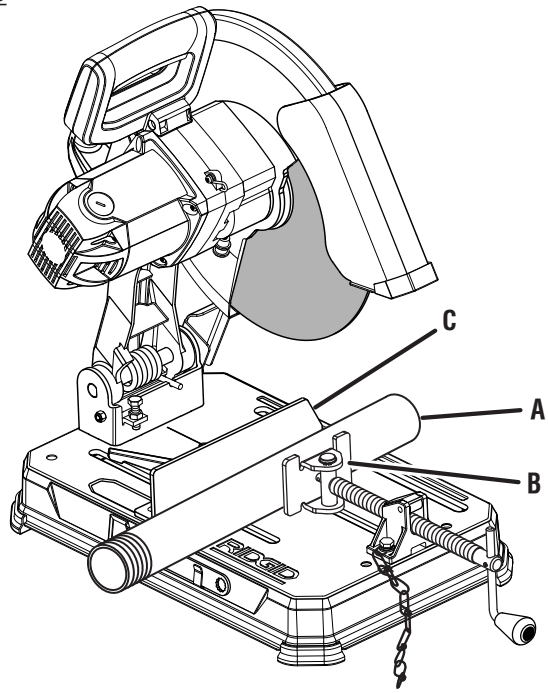


A - Material to be cut (matériau à couper, material por cortar)
B - Vise clamp (étau, prensa)
C - Adjustable fence (guide réglable, guía ajustable)

**Fig. 6**

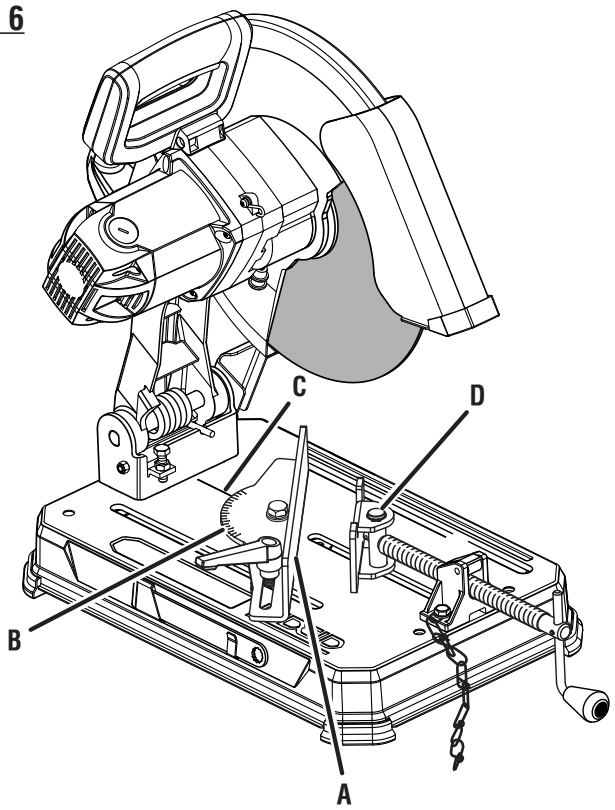


A - Adjustable fence (guide réglable, guía ajustable)
B - Fence scale (échelle du guide, escala de la guía)
C - Scale indicator (indicateur d'échelle, indicador de escala)
D - Vise clamp (étau, prensa)

**Fig. 7**

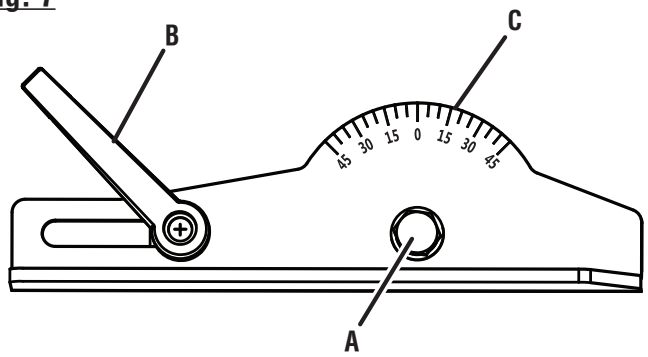


A - Adjustment bolt (boulon de réglage, perno de ajuste)
B - Miter lock handle (poignée de verrouillage d'angle, manija de bloqueo del ángulo de inglete)
C - Angle guide (guide d'angle, guía de ángulos)

**Fig. 8**

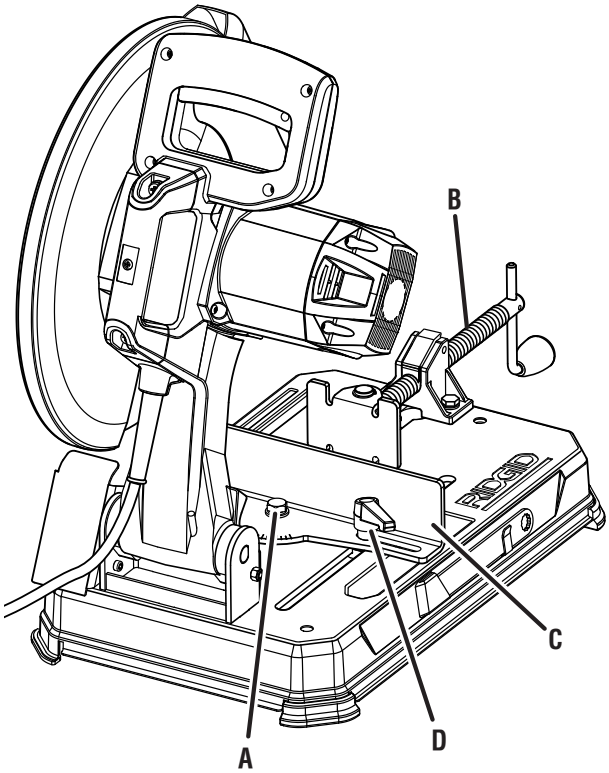


A - Adjustment bolt (boulon de réglage, perno de ajuste)
B - Screw shaft (vis sans fin, enrosque tornillo)
C - Adjustable fence (guide réglable, guía ajustable)
D - Miter lock handle (poignée de verrouillage d'angle, manija de bloqueo del ángulo de inglete)

## Fig. 9

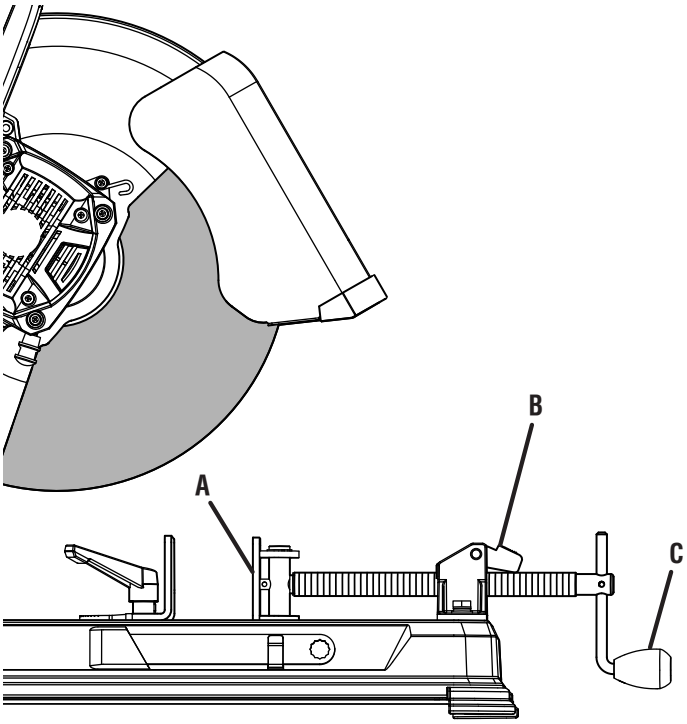


A - Vise clamp (étau, prensa)
B - Quick lock-release lever with threads not engaged (levier de déverrouillage rapide avec filetage désengagé, palanca de aseguramiento y desenganche rápido con la rosca desenganchada)
C - Vise crank handle (poignée de l'étau, manivela de la prensa)

## Fig. 10

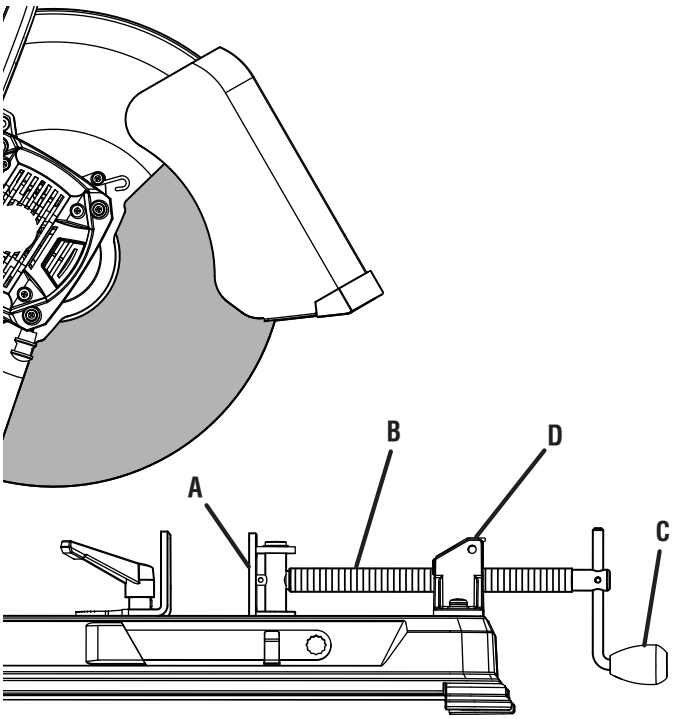


A - Vise clamp (étau, prensa)
B - Vise screw (vis de l'étau, tornillo de la prensa)
C - Vise crank handle (poignée de l'étau, manivela de la prensa)
D - Quick lock-release lever with threads engaged (levier de déverrouillage rapide avec filetage engagé, palanca de aseguramiento y desenganche rápido con la rosca enganchada)

## Fig. 11

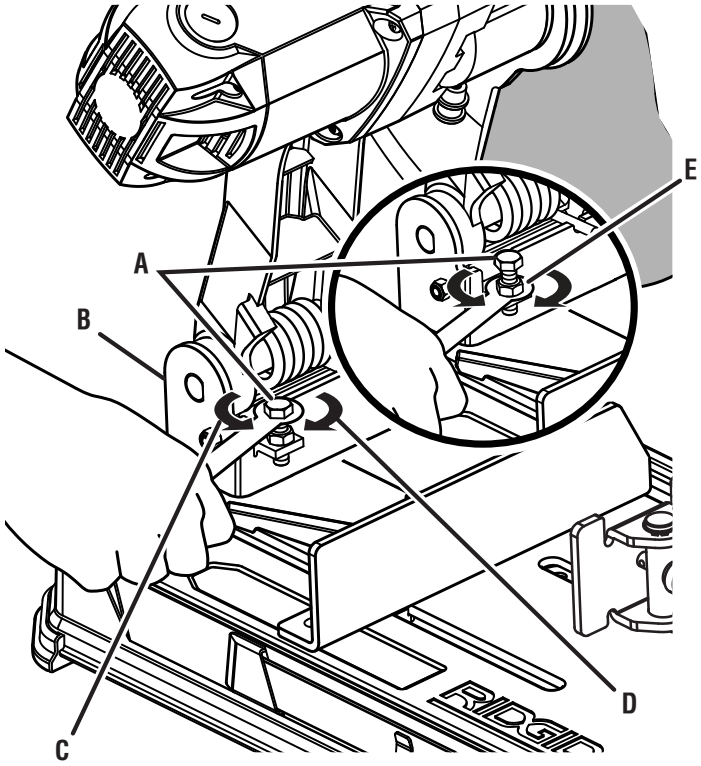


A - Depth stop bolt (boulon de butée de profondeur, perno de tope de profundidad)
B - Pivot bracket (support de pivot, soporte de pivote)
C - To raise (pour relever, para subir)
D - To lower (pour abaisser, para bajar)
E - Lock nut (écrou de blocage, contratuerca)

## Fig. 12

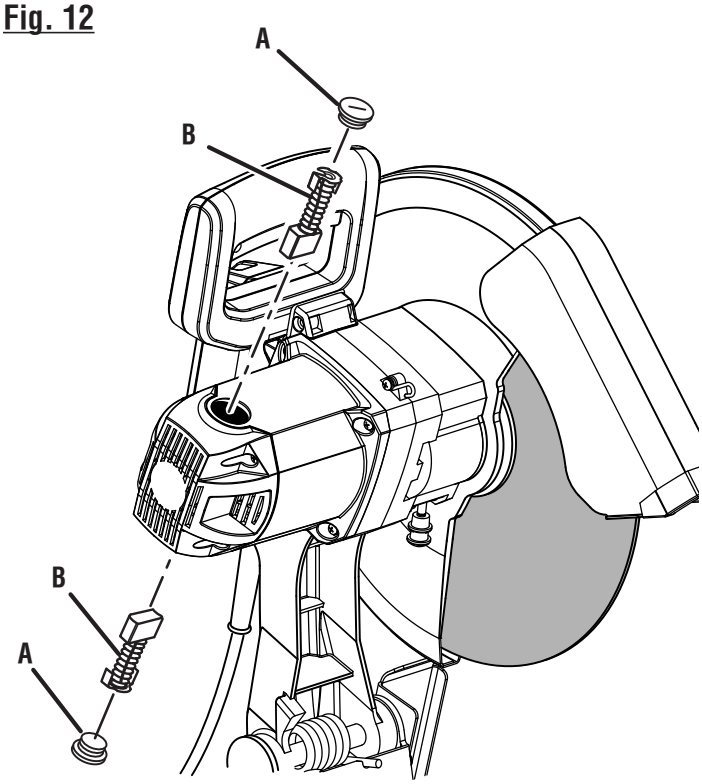


A - Brush cap (couvercle de balai, tapa de la escobilla)
B - Brush assembly (ensemble de balai, conjunto de escobilla)

# OPERATOR'S MANUAL
## MANUEL D'UTILISATION
## MANUAL DEL OPERADOR

# 14 in. ABRASIVE CUT-OFF MACHINE
## TRONÇONNEUSE ABRASIVE DE 356 mm (14 po)
## TROCEADORA DE DISCO ABRASIVO DE 356 mm (14 pulg.)
## R41422

RIDGID®

### Customer Service Information:

For parts or service, do not return this product to the store. Contact your nearest RIDGID® authorized service center. Be sure to provide all relevant information when you call or visit. For the location of the authorized service center nearest you, please call 1-866-539-1710 or visit us online at powertools.ridgid.com.

MODEL NO.*_____SERIAL NO._____

**Model number on product may have additional letters at the end. These letters designate manufacturing information and should be provided when calling for service.*

### Service après-vente :

Pour acheter des pièces ou pour un dépannage, ne pas retourner ce produit au magasin. Contacter le centre de réparations RIDGID® agréé le plus proche. Veiller à fournir toutes les informations pertinentes lors de tout appel téléphonique ou visite. Pour obtenir l'adresse du centre de réparations agréé le plus proche, téléphoner au 1-866-539-1710 ou visiter notre site powertools.ridgid.com.

NO. DE MODÈLE* _____ NO. DE SÉRIE_____

**Le numéro de modèle sur le produit peut contenir des lettres supplémentaires à la fin. Ces lettres désignent les informations du fabricant et doivent être fournies lors d'un appel de demande de service.*

### Información sobre servicio al consumidor:

Para piezas de repuesto o servicio, no devuelva este producto a la tienda. Comuníquese con el centro de servicio autorizado de productos RIDGID® de su preferencia. Asegúrese de proporcionar todos los datos pertinentes al llamar o al presentarse personalmente. Para obtener información sobre el centro de servicio autorizado más cercano a usted, le suplicamos llamar al 1-866-539-1710 o visitar nuestro sitio en la red mundial, en la dirección powertools.ridgid.com.

NÚM. DE MODELO* _____ NÚM. DE SERIE _____

**El número de modelo que figura en el producto podría tener letras adicionales al final. Estas designan información de fabricación y deben suministrarse cuando llame para obtener asistencia o servicio.*

**TTI CONSUMER POWER TOOLS, INC.**
P.O. Box 1427
Anderson, SC 29622 USA
1-866-539-1710 ■ powertools.ridgid.com

*RIDGID is a registered trademark of RIDGID, Inc., used under license.*

995000166
10-31-22 (REV:03)