RIDGID
10 in. TILE SAW
MODEL NO. R4092
REPAIR SHEET

RIDGID
SCIE À CARREAUX DE 254 mm (10 po)
NUMÉRO DE MODÈLE R4092
FEUILLE DE RÉPARATION

RIDGID
SIERRA DE LOSAS DE 254 mm (10 pulg.)
NÚMERO DE MODELO R4092
LISTAS DE PIEZAS DE REPUESTO

RIDGID

R4092

FIGURE A

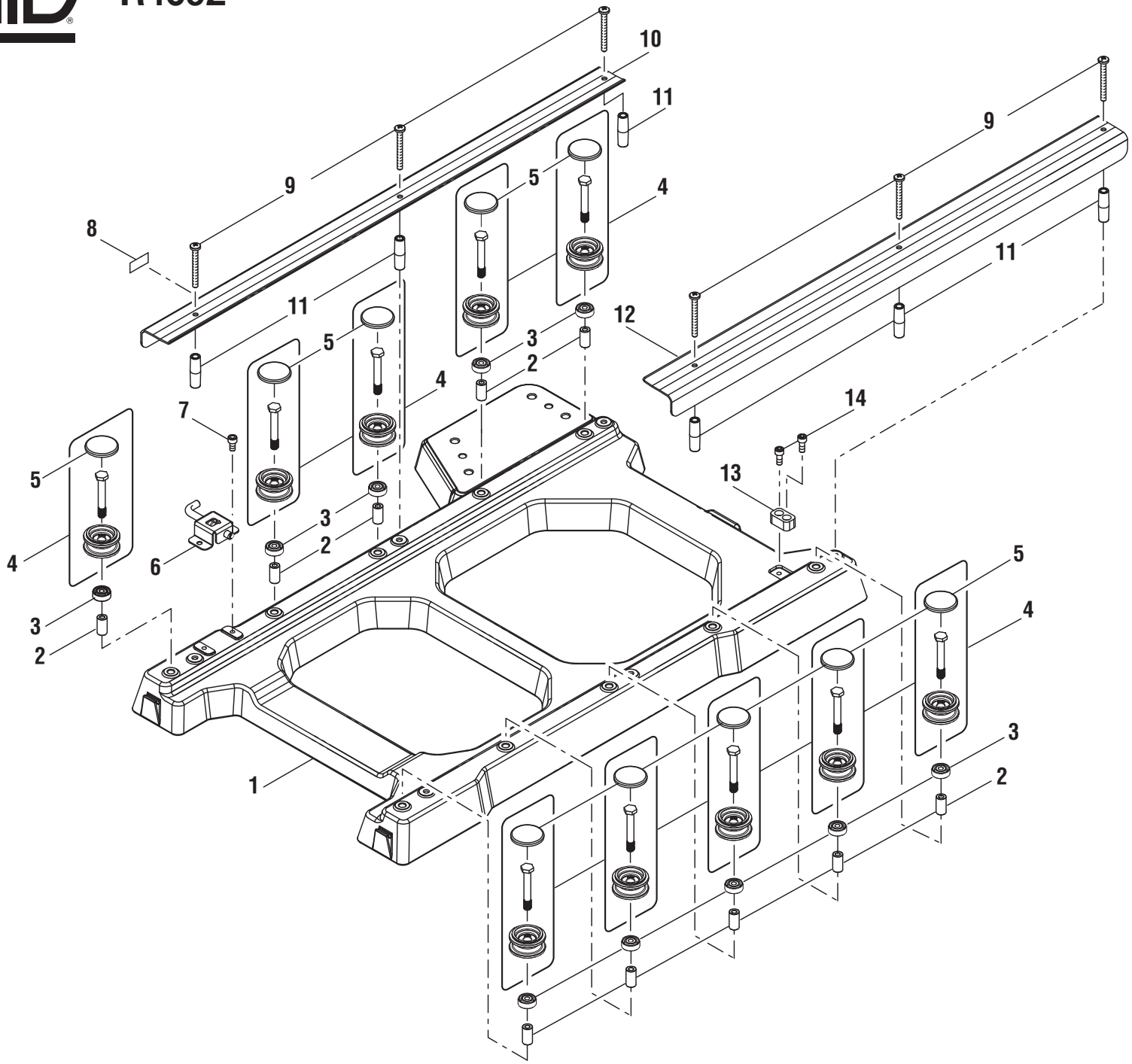

RIDGID

R4092

FIGURE A / FIGURA A

KEY	P/N	DESCRIPTION	QTY
1	089041034001	Base	1
2	089041034002	Spacer	10
3	089041034003	Seal	10
4	089041034702	Roller Assembly (Inc. Key No. 5)	10
5	089041034006	Roller Cap	10
6	089041034703	Lock Pin Assembly	1
7	089041034071	Bolt (M6 x 12 mm, Hex Soc. Hd.)	2
8	089041034906	Frame Lock Label	1
9	089041034011	Screw (M6 x 50 mm, Pan Hd.)	6
10	089041034012	Shield (Left)	1
11	089041034013	Spacer	6
12	089041034014	Shield (Right)	1
13	089038001004	Stop Block (Rear)	1
14	089038001005	Bolt (M6 x 15 mm, Hex Soc. Hd.)	2
	NOT SHOWN		
	991000779	Operator's Manual (0890441034803)	

3-16-16
(Rev: 01)

PIÈCE RÉF.		DESCRIPTION	QTÉ
1	089041034001	Base	1
2	089041034002	Entretoise	10
3	089041034003	Joint	10
4	089041034702	Ensemble de rouleaux (compris pièce no. 5)	10
5	089041034006	Capuchon de rouleaux	10
6	089041034703	Ensemble d'axe de blocage	1
7	089041034071	Boulon (M6 x 12 mm, à tête creuse hex.)	2
8	089041034906	Étiquette de châssis de blocage	1
9	089041034011	Vis (M6 x 50 mm, à tête cyl.)	6
10	089041034012	Écran (gauche)	1
11	089041034013	Entretoise	6
12	089041034014	Écran (droite)	1
13	089038001004	Bloc de butée (arrière)	1
14	089038001005	Boulon (M6 x 15 mm, à tête creuse hex.)	2
	PAS ILLUSTRÉ		
	991000779	Manuel d'utilisation (0890441034803)	

REF.	N/P	DESCRIPCIÓN	CANT
1	089041034001	Base	1
2	089041034002	Separador	10
3	089041034003	Sello	10
4	089041034702	Conjunto del rodillo (incl. núm. de ref. 5)	10
5	089041034006	Tapa del rodillo	10
6	089041034703	Conjunto de pasador de seguridad	1
7	089041034071	Perno (M6 x 12 mm, cabeza hueca hex.)	2
8	089041034906	Etiqueta del bastidor de bloqueo	1
9	089041034011	Tornillo (M6 x 50 mm, cabeza troncocónica)	6
10	089041034012	Pantalla (izquierda)	1
11	089041034013	Separador	6
12	089041034014	Pantalla (derecha)	1
13	089038001004	Bloque de tope (trasero)	1
14	089038001005	Perno (M6 x 15 mm, cabeza hueca hex.)	2
	NO SE ILUSTRA		
	991000779	Manual del operador (0890441034803)	

RIDGID R4092

FIGURE B

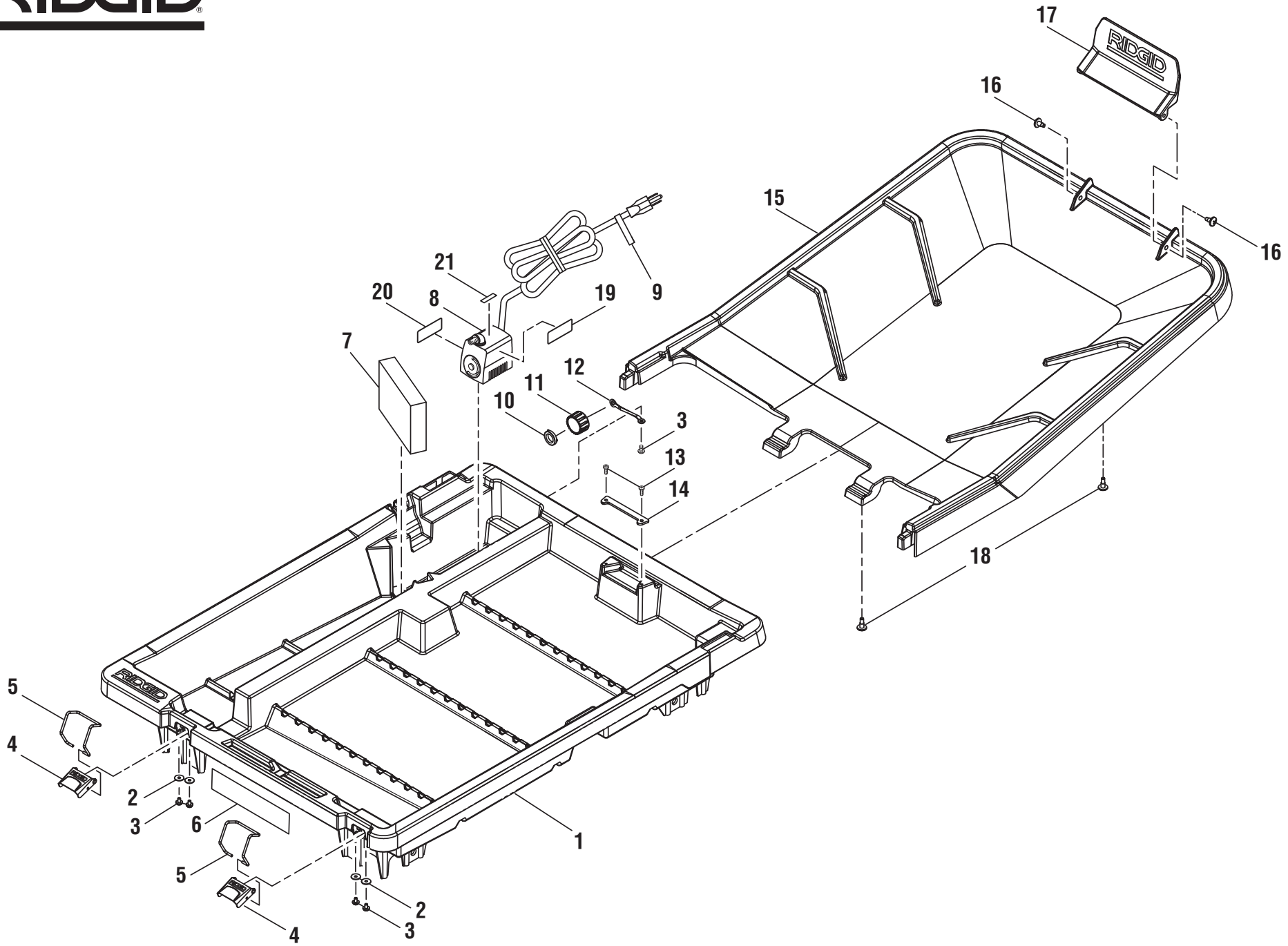

FIGURE B / FIGURA B

KEY	P/N	DESCRIPTION	QTY
1	089041034015	Water Tray	1
2	089038001079	Washer (ID4 x OD14 x 1t)	4
3	089038001028	Screw w/Washer (M4 x 8 mm, Round Hd.)	5
4	089038001016	Clamp	2
5	089038001015	Latch	2
6	089041034911	Tray Storage Label	1
7	089038001031	Filter	1
8	089038001030	Water Pump (Inc. Key Nos. 9 and 19-21)	1
9	080009005903	Cord Warning Label (French/Spanish)	1
10	089038001025	Seal	1
11	089038001026	Plug	1
12	089041034016	Water Tray Cap Band	1
13	089038001049	Screw (M4 x 12 mm, Truss Hd.)	2
14	089038001024	Lock Plate	1
15	089041034017	Rear Water Tray Extension	1
16	089041034042	Screw (M4 x 12 mm)	2
17	089041034018	Rear Flap	1
18	089041034135	Shoulder Bolt (M4 x 17.5 mm)	2
19	089041034915	Temperature Control for Impedance Label (French only)	1
20	089041034909	Pump Data Label	1
21	089041034916	QC Date Code Label	1

PIÈCE RÉF.		DESCRIPTION	QTÉ
1	089041034015	Plateau d'eau	1
2	089038001079	Rondelle (ID4 x OD14 x 1t)	4
3	089038001028	Vis avec rondelle (M4 x 8 mm, tête ronde)	5
4	089038001016	Bride	2
5	089038001015	Loquet	2
6	089041034911	Étiquette de verrouillage	1
7	089038001031	Filtre	1
8	089038001030	Pompe d'eau (compris pièces no. 9 et 19-21)	1
9	080009005903	Étiquette de cordon (Français / Espagnol)	1
10	089038001025	Joint	1
11	089038001026	Bouchon	1
12	089041034016	Bandede de plateau d'eau de capuchon	1
13	089038001049	Vis (M4 x 12 mm, à tête bombée)	2
14	089038001024	Plaque de verrouillage	1
15	089041034017	Plateau d'eau l'extension arrière	1
16	089041034042	Vis (M4 x 12 mm)	2
17	089041034018	Rabat arrière	1
18	089041034135	Boulon à épaulement (M4 x 17,5 mm)	2
19	089041034915	Étiquette de contrôle de la température pour impédance (Français seulement)	1
20	089041034909	Étiquette de données de pompe	1
21	089041034916	QC Date Code Label	1

REF.	N/P	DESCRIPCIÓN	CANT
1	089041034015	Bandeja de agua	1
2	089038001079	Arandela (ID4 x OD14 x 1t)	4
3	089038001028	Tornillo con arandela (M4 x 8 mm, cabeza recontada)	5
4	089038001016	Prensa	2
5	089038001015	Pestillo	2
6	089041034911	Etiqueta de asegurar	1
7	089038001031	Filtro	1
8	089038001030	Bomba de agua (incl. núm. de ref. 9 y 19-21)	1
9	080009005903	Etiqueta del cordón (Francés/Español)	1
10	089038001025	Sello	1
11	089038001026	Tapón	1
12	089041034016	Banda de bandejas de agua de tapa	1
13	089038001049	Tornillo (M4 x 12 mm, cabeza segmentada)	2
14	089038001024	Placa de fijación	1
15	089041034017	Bandeja de agua de extensión posterior	1
16	089041034042	Tornillo (M4 x 12 mm)	2
17	089041034018	Solapa posterior	1
18	089041034135	Perno de cuello grueso (M4 x 17,5 mm)	2
19	089041034915	Etiqueta de control de temperatura para impedancia (Francés únicamente)	1
20	089041034909	Etiqueta de datos de bomba	1
21	089041034916	QC Date Code Label	1

RIDGID

R4092

FIGURE C

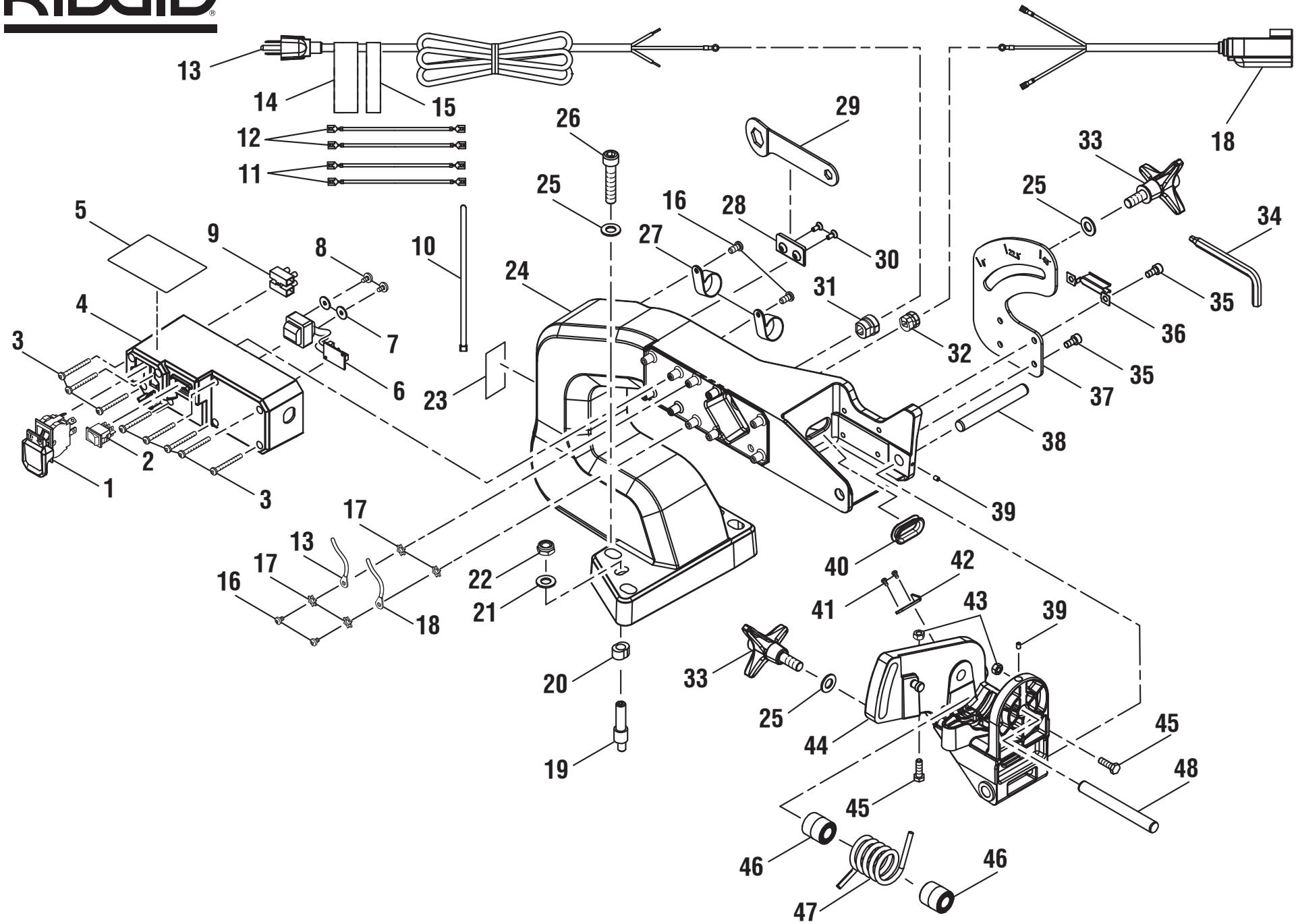

FIGURE C

KEY	P/N	DESCRIPTION	QTY
1	089038001036	Main Switch	1
2	089041034033	Pump Switch	1
3	089041034032	Screw (M4 x 35 mm, Round Hd.)	8
4	089041034031	Electrical Box	1
5	089041034902	Warning Label	1
6	089041034034	Transformer	1
7	089038001079	Washer (ID4 x OD14 x 1t)	2
8	089038001028	Screw w/Washer (M4 x 8 mm, Round Hd.)	2
9	089038001051	Terminal Block	1
10	089041034145	Cable Tie	1
11	089041034039	Wire (Black)	2
12	089041034040	Wire (White)	2
13	089041034035	Power Cord (Inc. Key Nos. 14-15)	1
14	089041034912	Cord Wrap Label (French/Spanish)	1
15	080009002910	Cord Wrap Label	1
16	089038001034	Screw (M4 x 8 mm, Pan Hd.)	4
17	080009022023	Washer (D4)	4
18	089041034036	Power Cord (Pump)	1
19	089041034028	Cam Bolt (M10)	2
20	089041034029	Sleeve	2
21	089038001044	Washer (ID10.5 x OD20 x1.6t)	2
22	089041034030	Nut (M10)	2
23	000941001020	Receptacle Label	1
24	089041034705	Arm Assembly (Inc. Key No. 23)	1
25	089041034020	Washer (ID10 x OD26 x 2t)	6
26	089041034021	Bolt (M10 x 50 mm, Hex Soc Hd.)	4
27	089041034022	Cord Clip	2
28	089041034023	Wrench Holder	1
29	089038001098	Wrench	1
30	089038001145	Screw (M4 x 8 mm, Flat Hd.)	2
31	089110101205	Grommet	1
32	089038001039	Grommet	1
33	089038001045	Knob	2
34	089041034137	Hex Key (5 mm and 8 mm)	1
35	089041034071	Bolt (M6 x 12 mm, Hex Soc. Hd.)	4
36	089041034136	Wrench Holder	1
37	089041034025	Bevel Lock Plate	1
38	089038001059	Pivot Shaft	1
39	089038001041	Set Screw (M4 x 6 mm)	2
40	089041034138	Grommet	1
41	089038001087	Screw (M4 x 10 mm, Round Hd.)	2
42	089041034026	Bevel Indicator	1
43	089038001155	Nut (M6)	2
44	089041034718	Pivot Knuckle Assembly	1
45	089038001056	Bolt (M6 x 20 mm, Hex Hd.)	2
46	089038001060	Spacer	2
47	089041034037	Torsion Spring	1
48	089041034038	Arm Pivot Shaft	1

FIGURE C

PIÈCE	RÉF.	DESCRIPTION	QTÉ
1	089038001036	Commutateur principal	1
2	089041034033	Commutateur de pompe	1
3	089041034032	Vis (M4 x 35 mm, à tête ronde)	8
4	089041034031	Coffret de branchement	1
5	089041034902	Étiquette d'avertissement	1
6	089041034034	Transformateur	1
7	089038001079	Rondelle (ID4 x OD14 x 1t)	2
8	089038001028	Vis avec rondelle (M4 x 8 mm, à tête ronde)	2
9	089038001051	Plaque à bornes	1
10	089041034145	Serre-câble	1
11	089041034039	Fil (noir)	2
12	089041034040	Fil (blanc)	2
13	089041034035	Cordon d'alimentation (compris pièces no. 14-15)	1
14	089041034912	Étiquette de rembobineur (Français/Espagnol)	1
15	080009002910	Étiquette de rembobineur	1
16	089038001034	Vis (M4 x 8 mm, à tête cyl.)	4
17	080009022023	Rondelle (D4)	4
18	089041034036	Cordon d'alimentation (pompe)	1
19	089041034028	Boulon de came (M10)	2
20	089041034029	Manchon	2
21	089038001044	Rondelle (ID10,5 x OD20 x1,6t)	2
22	089041034030	Écrou (M10)	2
23	000941001020	Étiquette de prise	1
24	089041034705	Bras (compris pièce no. 23)	1
25	089041034020	Rondelle (ID10 x OD26 x 2t)	6
26	089041034021	Boulon (M10 x 50 mm, à tête creuse hex.)	4
27	089041034022	Clip de cordon	2
28	089041034023	Support de clé	1
29	089038001098	Clé	1
30	089038001145	Vis (M4 x 8 mm, à tête plate)	2
31	089110101205	Œillet	1
32	089038001039	Œillet	1
33	089038001045	Bouton	2
34	089041034137	Clé hexagonale (5 et 8 mm)	1
35	089041034071	Boulon (M6 x 12 mm, à tête creuse hex.)	4
36	089041034136	Support de clé	1
37	089041034025	Plaque de verrouillage de biseau	1
38	089038001059	Axe de pivot	1
39	089038001041	Vis d'arrêt (M4 x 6 mm)	2
40	089041034138	Œillet	1
41	089038001087	Vis (M4 x 10 mm, à tête ronde)	2
42	089041034026	Indicateur de biseau	1
43	089038001155	Écrou (M6)	2
44	089041034718	Ensemble de articulations de pivot	1
45	089038001056	Boulon (M6 x 20 mm, tête six pans)	2
46	089038001060	Entretoise	2
47	089041034037	Ressort de torsion	1
48	089041034038	Axe pivot du bras	1

FIGURA C

REF.	N/P	DESCRIPCIÓN	CANT
1	089038001036	Interruptor principal	1
2	089041034033	Interruptor de bomba	1
3	089041034032	Tornillo (M4 x 35 mm, cabeza recontada)	8
4	089041034031	Caja eléctrica	1
5	089041034902	Etiqueta de advertencia	1
6	089041034034	Transformador	1
7	089038001079	Arandela (ID4 x OD14 x 1t)	2
8	089038001028	Tornillo con arandela (M4 x 8 mm, cabeza recontada)	2
9	089038001051	Bloque de terminales	1
10	089041034145	Amarre de cable	1
11	089041034039	Cable (negro)	2
12	089041034040	Cable (blanco)	2
13	089041034035	Cordón de corriente (incl. núm. de ref. 14-15)	1
14	089041034912	Etiqueta del soporte para enrollar el cordón (Francés/Español)	1
15	080009002910	Etiqueta del soporte para enrollar el cordón	1
16	089038001034	Tornillo (M4 x 8 mm, cabeza troncocónica)	2
17	080009022023	Arandela (M4)	4
18	089041034036	Cordón de corriente (bomba)	1
19	089041034028	Perilla de leva (M10)	2
20	089041034029	Manga	2
21	089038001044	Arandela (ID10.5 x OD20 x1.6t)	2
22	089041034030	Tuerca (M10)	2
23	000941001020	Etiqueta del receptáculo	1
24	089041034705	Brazo (incl. núm. de ref. 23)	1
25	089041034020	Arandela (ID10 x OD26 x 2t)	6
26	089041034021	Perno (M10 x 50 mm, cabeza hueca hex.)	4
27	089041034022	Sujetador del cordón	2
28	089041034023	Soporte de la llave	1
29	089038001098	Llave	1
30	089038001145	Tornillo (M4 x 8 mm, cabeza plana)	2
31	089110101205	Ojal	1
32	089038001039	Ojal	1
33	089038001045	Perilla	2
34	089041034137	Llave hexagonal (5 y 8 mm)	1
35	089041034071	Perno (M6 x 12 mm, cabeza hueca hex.)	4
36	089041034136	Soporte de la llave	1
37	089041034025	Placa de fijación del bisel	1
38	089038001059	Eje de pivot	1
39	089038001041	Tornillo fijador (M4 x 6 mm)	2
40	089041034138	Ojal	1
41	089038001087	Tornillo (M4 x 10 mm, cabeza recontada)	2
42	089041034026	Indicador de bisel	1
43	089038001155	Tuerca (M6)	2
44	089041034027	Conjunto de articulación de pivote	1
45	089038001056	Perno (M6 x 20 mm, cabezal hex.)	2
46	089038001060	Separador	2
47	089041034037	Resorte de torsión	1
48	089041034038	Eje de pivote del brazo	1

FIGURE D

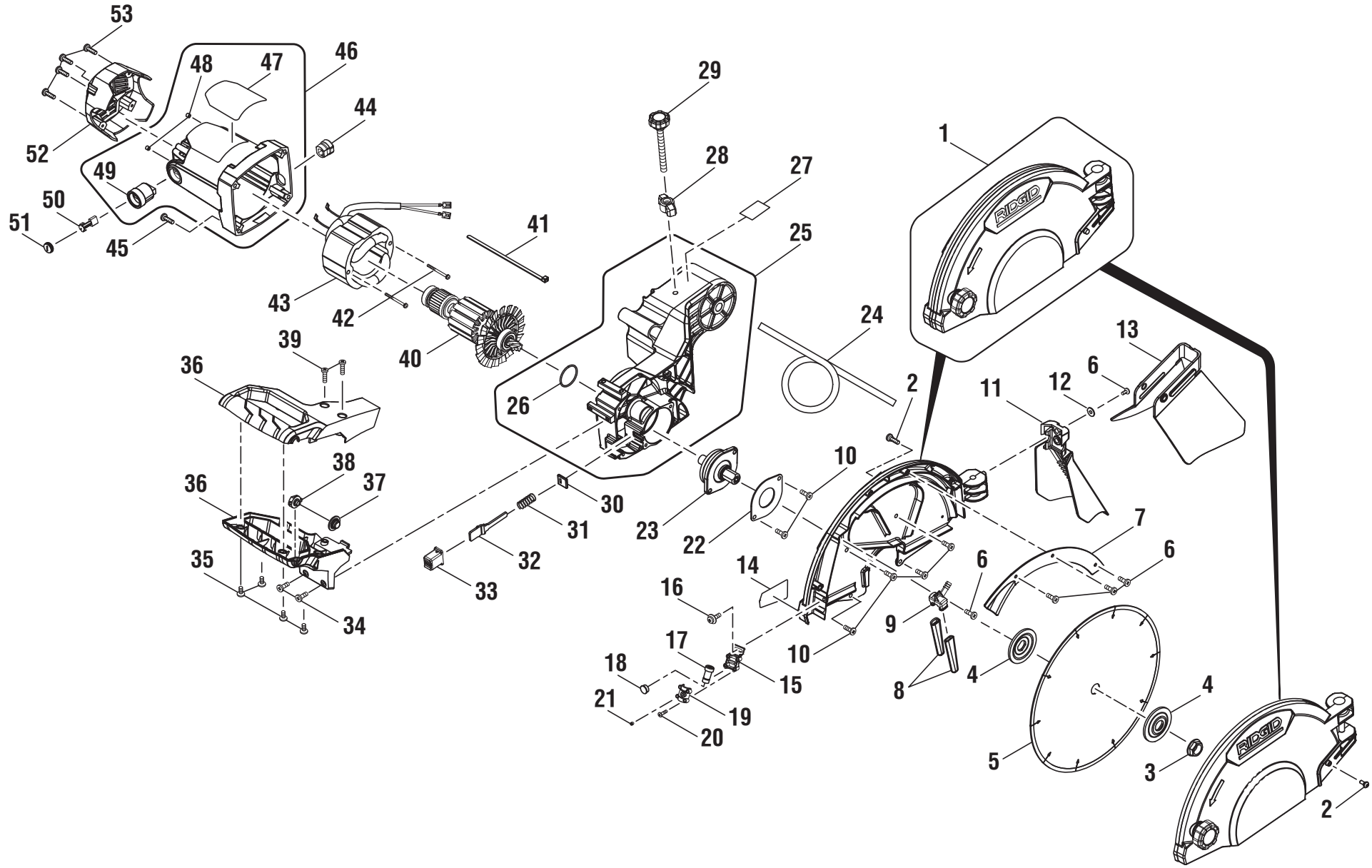
53
48
47
46
44
52
49
50
51
45
29
28
27
41
25
43
42
40
39
36
26
24
1
13
6
12
11
2
10
38
37
36
30
31
23
22
7
6
35
32
33
14
6
16
9
34
17
10
18
15
8
4
21
19
20
4
5
3
2

FIGURE D

KEY	P/N	DESCRIPTION	QTY
1	089041034720	Blade Guard Assembly	1
2	089038001078	Shoulder Screw (M4 x 10 mm)	2
3	089038001068	Blade Nut	1
4	089041034139	Blade Washer	2
5	089041034052	Blade	1
6	089038001034	Screw (M4 x 8 mm, Round Hd.)	5
7	089041034054	Inner Guard Cover	1
8	089038001073	Nozzle	2
9	089038001074	Nozzle Fitting	1
10	089038001075	Screw (M5 x 20 mm, Pan Hd.)	6
11	089041034055	Rear Splash Guard	1
12	089038001079	Washer (ID4 x OD14 x 1t)	1
13	089041034056	Side Splash Guard	1
14	089041034907	Aperture Warning Label	1
15	089038001085	Laser Bracket	1
16	080015001562	Screw (M4 x 10 mm, Truss Hd.)	1
17	089041034058	Laser	1
18	089038001084	Laser Lens	1
19	089038001083	Laser Cover	1
20	089038001082	Screw (M3 x 15 mm, Round Hd.)	4
21	089041034142	Screw (M4 x 5 mm)	1
22	089041016035	Arbor Plate	1
23	089041034714	Arbor Assembly	1
24	089041034057	Hose	1
25	089041034715	Gear Box Assembly (Incl. Key No. 26)	1
26	089110102275	O-Ring	1
27	080009005907	Depth Stop Label	1
28	089038001062	Wing Nut	1
29	089041034049	Depth Stop Knob	1
30	089041034046	Seal Plate	1
31	089041034047	Compression Spring	1
32	089041034048	Lock Plate	1
33	080016005079	Cap	1
34	089038001092	Screw (M5 x 12 mm, Round Hd.)	2
35	089038001049	Screw (M4 x 12 mm, Truss Hd.)	4
36	089038001160	Handle Assembly	1
37	089038001093	Laser Switch Cover	1
38	089038001094	Laser Switch	1
39	089038001095	Screw (M5 x 15 mm, Round Hd.)	2
40	089041034719	Armature Assembly	1
41	089041034145	Cable Tie	1
42	089290001182	Screw w/Washer (M5 x 65 mm)	2
43	089041034707	Field Assembly	1
44	089110101205	Grommet	1
45	089038001107	Screw w/Washer (M5 x 25 mm)	4
46	089041034716	Motor Housing Assembly (Inc. Key Nos. 47-49)	1
47	089041034901	Data Label	1
48	089041033084	Screw (8-16 x 6.35 mm, Hex Soc Hd.)	2
49	089037012106	Brush Holder	2
50	089110102254	Brush w/Spring	2
51	089110102255	Brush Cap	2
52	089041034044	End Cap	1
53	089041034123	Screw (M4 x 16 mm, Truss Hd.)	4

FIGURE D

PIÈCE	RÉF.	DESCRIPTION	QTÉ
1	089041034720	Ensemble de garde de lame	1
2	089038001078	Vis à épaulement (M4 x 10 mm)	2
3	089038001068	Écrou de lame	1
4	089041034139	Rondelle de lame	2
5	089041034052	Lame	1
6	089038001034	Vis (M4 x 8 mm, à tête ronde)	5
7	089041034054	Carter de protège intérieure	1
8	089038001073	Buse	2
9	089038001074	Raccord de buse	1
10	089038001075	Vis (M5 x 20 mm, à tête cyl.)	6
11	089041034055	Protection éclabousser arrière	1
12	089038001079	Rondelle (ID4 x OD14 x 1t)	1
13	089041034056	Protection éclabousser côté	1
14	089041034907	Étiquette d'avertissement d'ouverture	1
15	089038001085	Support de laser	1
16	080015001562	Vis (M4 x 10 mm, tête bombée)	1
17	089041034058	Laser	1
18	089038001084	Lentille au laser	1
19	089038001083	Couvercle de laser	1
20	089038001082	Vis (M3 x 15 mm, à tête ronde)	4
21	089041034142	Vis (M4 x 5 mm)	1
22	089041016035	Axe de plaque	1
23	089041034714	Ensemble de arbre	1
24	089041034057	Tuyaux	1
25	089041034715	Ensemble de boîte d'engrenages (compris pièce no. 26)	1
26	089110102275	Joint torique	1
27	080009005907	Étiquette de butée de profondeur	1
28	089038001062	Écrou à oreilles	1
29	089041034049	Boulon de butée de profondeur	1
30	089041034046	Joint d'étanchéité	1
31	089041034047	Ressort de compression	1
32	089041034048	Plaque de verrouillage	1
33	080016005079	Capuchon	1
34	089038001092	Vis (M5 x 12 mm, à tête ronde)	2
35	089038001049	Vis (M4 x 12 mm, à tête bombée)	4
36	089038001160	Ensemble de poignée	1
37	089038001093	Couvercle d'interrupteur laser	1
38	089038001094	Interrupteur laser	1
39	089038001095	Vis (M5 x 15 mm, à tête ronde)	2
40	089041034719	Ensemble d'armature	1
41	089041034145	Serre-câble	1
42	089290001182	Vis avec rondelle (M5 x 65 mm)	2
43	089041034707	Ensemble du champ	1
44	089110101205	Œillet	1
45	089038001107	Vis avec rondelle (M5 x 25 mm)	4
46	089041034716	Ensemble de carter du moteur (compris pièce nos. 47 et 49)	1
47	089041034901	Étiquette de données	1
48	089041033084	Vis (8-16 x 6.35 mm, à tête creuse hex.)	2
49	089037012106	Support de balai	2
50	089110102254	Balai avec ressort	2
51	089110102255	Couvercle de balai	2
52	089041034044	Capuchon d'extrémité	1
53	089041034123	Vis (M4 x 16 mm, à tête bombée)	4

FIGURA D

REF.	N/P	DESCRIPCIÓN	CANT
1	089041034720	Conjunto protector de la hoja de corte	1
2	089038001078	Tornillo cuello (M4 x 10 mm)	2
3	089038001068	Tuerca de la hoja	1
4	089041034139	Arandela de la hoja	2
5	089041034052	Hoja	1
6	089038001034	Tornillo (M4 x 8 mm, cabeza recontada)	5
7	089041034054	Cubierta de protección interior	1
8	089038001073	Boquilla	2
9	089038001074	Conexión de boquilla	1
10	089038001075	Tornillo (M5 x 20 mm, cabeza troncocónica)	6
11	089041034055	Protector para salpicaduras trasero	1
12	089038001079	Arandela (ID4 x OD14 x 1t)	1
13	089041034056	Protector para salpicaduras lateral	1
14	089041034907	Etiqueta de advertencia de abertura	1
15	089038001085	Placa del láser	1
16	080015001562	Tornillo (M4 x 10 mm, cabeza segmentada)	1
17	089041034058	Láser	1
18	089038001084	Lente del láser	1
19	089038001083	Cubierta del láser	1
20	089038001082	Tornillo (M3 x 15 mm, cabeza recontada)	4
21	089038001081	Tornillo (M4 x 5 mm)	1
22	089041016035	Placa del árbol	1
23	089041034714	Conjunto del árbol	1
24	089041034057	Manguera	1
25	089041034715	Conjunto de la caja de engranajes (incl. núm. de ref. 26)	1
26	089110102275	Junta tórica	1
27	080009005907	Etiqueta de tope de profundidad	1
28	089038001062	Tuerca de mariposa	1
29	089041034049	Perno de tope de profundidad	1
30	089041034046	Sello	1
31	089041034047	Resorte de compresión	1
32	089041034048	Placa de fijación	1
33	080016005079	Tapa	1
34	089038001092	Tornillo (M5 x 12 mm, cabeza recontada)	2
35	089038001049	Tornillo (M4 x 12 mm, cabeza segmentada)	4
36	089038001160	Conjunto de mango	1
37	089038001093	Cubierta del interruptor el láser	1
38	089038001094	Interruptor el láser	1
39	089038001095	Tornillo (M5 x 15 mm, cabeza recontada)	2
40	089041034719	Conjunto de inducido	1
41	089041034145	Amarre de cable	1
42	089290001182	Tornillo con arandela (M5 x 65 mm)	2
43	089041034707	Ensamble del campo	1
44	089110101205	Ojal	1
45	089038001107	Tornillo con arandela (M5 x 25 mm)	4
46	089041034716	Conjunto de alojamiento motor (incl. núms. de ref. 47 y 49)	1
47	089041034901	Etiqueta de datos	1
48	089041033084	Tornillo (8-16 x 6.35 mm, cabeza hueca hex.)	2
49	089037012106	Portaescobilla	2
50	089110102254	Escobilla con resorte	2
51	089110102255	Tapa de la escobilla	2
52	089041034044	Tapa extremo	1
53	089041034123	Tornillo (M4 x 16 mm, cabeza segmentada)	4

RIDGID

R4092

FIGURE E

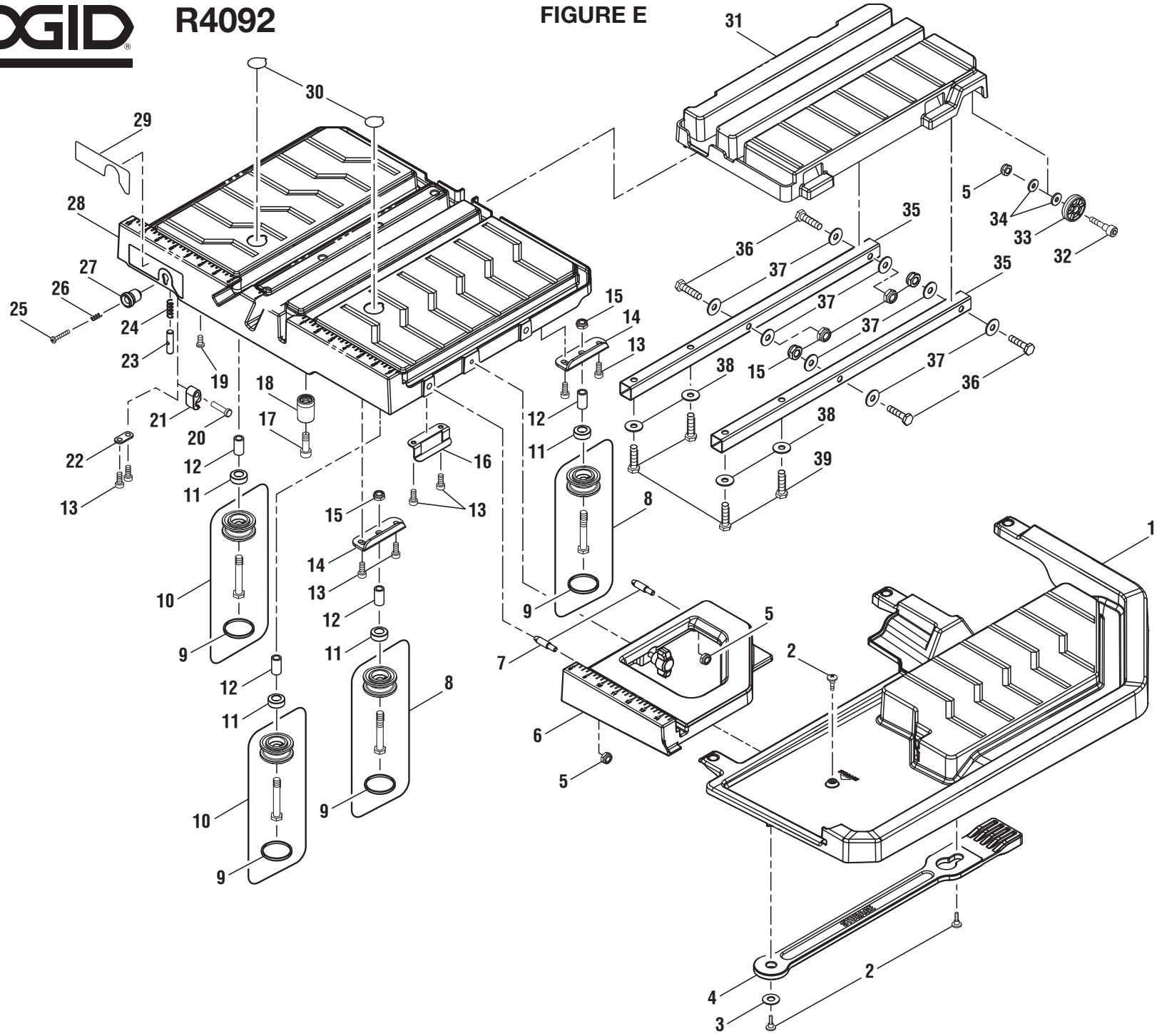

FIGURE E

KEY	P/N	DESCRIPTION	QTY
1	089041034088	Water Tray Extension (Right)	1
2	089041034135	Shoulder Bolt (M4 x 17.5 mm)	3
3	089041034104	Washer (1/4 in.)	1
4	089041034129	Strap	1
5	089038001126	Lock Nut (M6)	3
6	089041034144	Sliding Table Extension	1
7	089041034081	Pin	2
8	089041034717	Roller Assembly (B)	2
9	089041034006	Cap	4
10	089041034702	Roller Assembly (A)	2
11	089041034003	Seal	4
12	089041034002	Spacer	4
13	089041034071	Bolt (M6 x 12 mm, Hex Soc. Hd.)	8
14	089041034070	Adjustment Plate	2
15	089038001125	Lock Nut (M8)	6
16	089041034072	Support Plate	1
17	089041034069	Bolt (M8 x 30 mm, Hex Soc. Hd.)	2
18	089041034068	Stop Bumper	2
19	089038001049	Screw (M4 x 12 mm, Truss Hd.)	32
20	089041034060	Pivot Pin	1
21	089041034061	Stop Plate	1
22	089041034062	Fixed Plate	4
23	089041034063	Table Lock Pin	1
24	089041034064	Compression Spring	1
25	089041034065	Screw (M4 x 20 mm, Truss Hd.)	1
26	089041034066	Compression Spring	1
27	089041034067	Table Lock Knob	1
28	089041034708	Sliding Table Assembly (Inc. Key Nos. 29-30)	1
29	089041034905	Lock Label	1
30	080009005905	No Hands Label	2
31	089041034086	Lower Table	1
32	089041034087	Bolt (M6 x 35, Hex Soc. Hd.)	1
33	089041001008	Wheel	1
34	089038001158	Washer (OD16 x ID6.5 x 1.5t)	2
35	089041034083	Square Tube	2
36	089041034084	Bolt (M8 x 35 mm, Hex Hd.)	4
37	089041034085	Washer (OD18 x ID8.5 x 1.6t)	8
38	089041034146	Washer (OD25.5 x ID8.5 x 2t)	4
39	089041034082	Bolt (M8 x 30 mm, Hex Hd.)	4

FIGURE E

PIÈCE	RÉF.	DESCRIPTION	QTÉ
1	089041034088	Plateau d'eau l'extension (derecho)	1
2	089041034135	Boulon à épaulement (M4 x 17.5 mm)	3
3	089041034104	Rondelle (1/4 po)	1
4	089041034129	Sangle	1
5	089038001126	Écrou de blocage (M6)	3
6	089041034144	Rallonge de table coulissante	1
7	089041034081	Goupille	2
8	089041034717	Ensemble de rouleaux (B)	2
9	089041034006	Capuchon	4
10	089041034702	Ensemble de rouleaux (A)	2
11	089041034003	Joint	4
12	089041034002	Entretoise	4
13	089041034071	Boulon (M6 x 12 mm, à tête creuse hex.)	8
14	089041034070	Plaque de réglage	2
15	089038001125	Écrou de blocage (M8)	6
16	089041034072	Plaque de support	1
17	089041034069	Boulon (M8 x 30 mm, à tête creuse hex.)	2
18	089041034068	Butoir	2
19	089038001049	Vis (M4 x 12 mm, tête bombée)	32
20	089041034060	Broche de pivot	1
21	089041034061	Plaque de butée	1
22	089041034062	Plaque fixée	4
23	089041034063	Goupille de verrouillage de table	1
24	089041034064	Ressort de compresión	1
25	089041034065	Vis (M4 x 20 mm, tête bombée)	1
26	089041034066	Ressort de compresión	1
27	089041034067	Bouton de verrouillage de table	1
28	089041034708	Ensemble de table coulissante (compris pièce no. 29 et 30)	1
29	089041034905	Étiquette de verrouillage	1
30	080009005905	Étiquette mains à l'écart	2
31	089041034086	Table inférieur	1
32	089041034087	Boulon (M6 x 35, à tête creuse hex.)	1
33	089041001008	Roue	1
34	089038001158	Rondelle (OD16 x ID6.5 x 1.5t)	2
35	089041034083	Tube de carrée	2
36	089041034084	Boulon (M8 x 35 mm, à tête hex.)	4
37	089041034085	Rondelle (OD18 x ID8.5 x 1.6t)	8
38	089041034146	Rondelle (OD25.5 x ID8.5 x 2t)	4
39	089041034082	Boulon (M8 x 30 mm, à tête hex.)	4

FIGURA E

REF.	N/P	DESCRIPCIÓN	CANT
1	089041034088	Bandejas de agua de extensión (droit)	1
2	089041034135	Perno de cuello grueso (M4 x 17.5 mm)	3
3	089041034104	Arandela (1/4 pulg.)	1
4	089041034129	Correa	1
5	089038001126	Tuerca de seguridad (M6)	3
6	089041034144	Extensión de mesa deslizable	1
7	089041034081	Pasador	2
8	089041034717	Conjunto del rodillo (B)	2
9	089041034006	Tapa	4
10	089041034702	Conjunto del rodillo (A)	2
11	089041034003	Sello	4
12	089041034002	Separador	4
13	089041034071	Perno (M6 x 12 mm, cabeza hexagonal)	8
14	089041034070	Placa de ajuste	2
15	089038001125	Tuerca de seguridad (M8)	6
16	089041034072	Placa de soporte	1
17	089041034069	Perno (M8 x 30 mm, cabeza hueca hexagonal)	2
18	089041034068	Tope	2
19	089038001049	Tornillos (M4 x 12 mm, cabeza segmentada)	32
20	089041034060	Pasador de pivote	1
21	089041034061	Placa limitadora	1
22	089041034062	Placa fija	4
23	089041034063	Pasador de fijación de la mesa	1
24	089041034064	Resorte de compresión	1
25	089041034065	Screw (M4 x 20 mm, cabeza segmentada)	1
26	089041034066	Resorte de compresión	1
27	089041034067	Perilla de fijación de la mesa	1
28	089041034708	Conjunto de mesa deslizable (incl. núm. de ref. 29 y 30)	1
29	089041034905	Etiqueta de asegurar	1
30	080009005905	Etiqueta de "no acercar las manos"	2
31	089041034086	Mesa inferior	1
32	089041034087	Perno (M6 x 35, cabeza hueca hexagonal)	1
33	089041001008	Rueda	1
34	089038001158	Arandela (OD16 x ID6.5 x 1.5t)	2
35	089041034083	Tubo cuadrada	2
36	089041034084	Perno (M8 x 35 mm, cabeza hexagonal)	4
37	089041034085	Arandela (OD18 x ID8.5 x 1.6t)	8
38	089041034146	Arandela (OD25.5 x ID8.5 x 2t)	4
39	089041034082	Perno (M8 x 30 mm, cabeza hexagonal)	4

FIGURE F

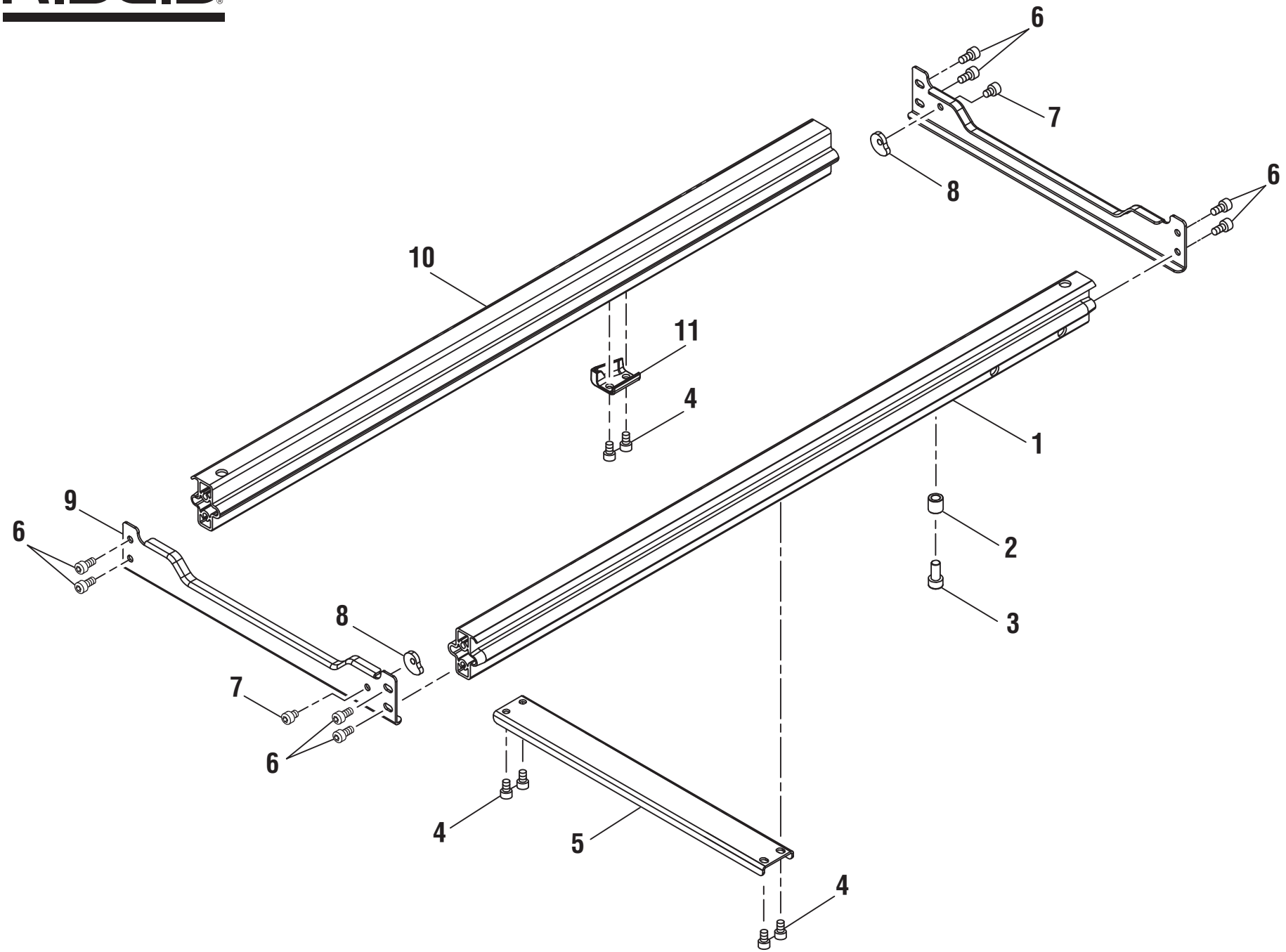

FIGURE F / FIGURA F

KEY	P/N	DESCRIPTION	QTY
1	089041034091	Right Rail	1
2	089038001122	Spacer	1
3	089038001010	Bolt (M8 x 12 mm, Hex Soc. Hd.)	1
4	089041034092	Screw (M6 x 8 mm, Round Hd.)	6
5	089041034093	Brace Plate	1
6	089041034071	Screw (M6 x 12 mm, Hex. Soc. Hd.)	8
7	089041034107	Bolt (M6 x 6 mm, Hex Soc. Hd.)	2
8	089290001041	Adjust Cam Plate	2
9	089041034089	End Plate	2
10	089041034090	Left Rail	1
11	089041034130	Stop Plate	1

PIÈCE RÉF.		DESCRIPTION	QTÉ
1	089041034091	Barre droit	1
2	089038001122	Entretoise	1
3	089038001010	Boulon (M8 x 12 mm, à tête hex creuse)	1
4	089041034092	Vis (M6 x 8 mm, à tête ronde)	6
5	089041034093	Plaque du renfort	1
6	089041034071	Vis (M6 x 12 mm, à tête hex creuse)	8
7	089041034107	Boulon (M6 x 6 mm, tête hex creuse)	2
8	089290001041	Plaque de came de réglage	2
9	089041034089	Plaque d'extrémité	2
10	089041034090	Barre gauche	1
11	089041034130	Plaque de stop	1

REF.	N/P	DESCRIPCIÓN	CANT
1	089041034091	Riel derecho	1
2	089038001122	Separador	1
3	089038001010	Perno (M8 x 12 mm, cab. hueca hex.)	1
4	089041034092	Tornillo (M6 x 8 mm, cab. recontada)	6
5	089041034093	Placa de riostra	1
6	089041034071	Tornillo (M6 x 12 mm, cab. hueca hex.)	8
7	089041034107	Perno (M6 x 6 mm, cabeza hueca hex.)	2
8	089290001041	Placa del leva de ajuste	2
9	089041034089	Placa extremo	2
10	089041034090	Riel izquierdo	1
11	089041034130	Placa de stop	1

FIGURE G

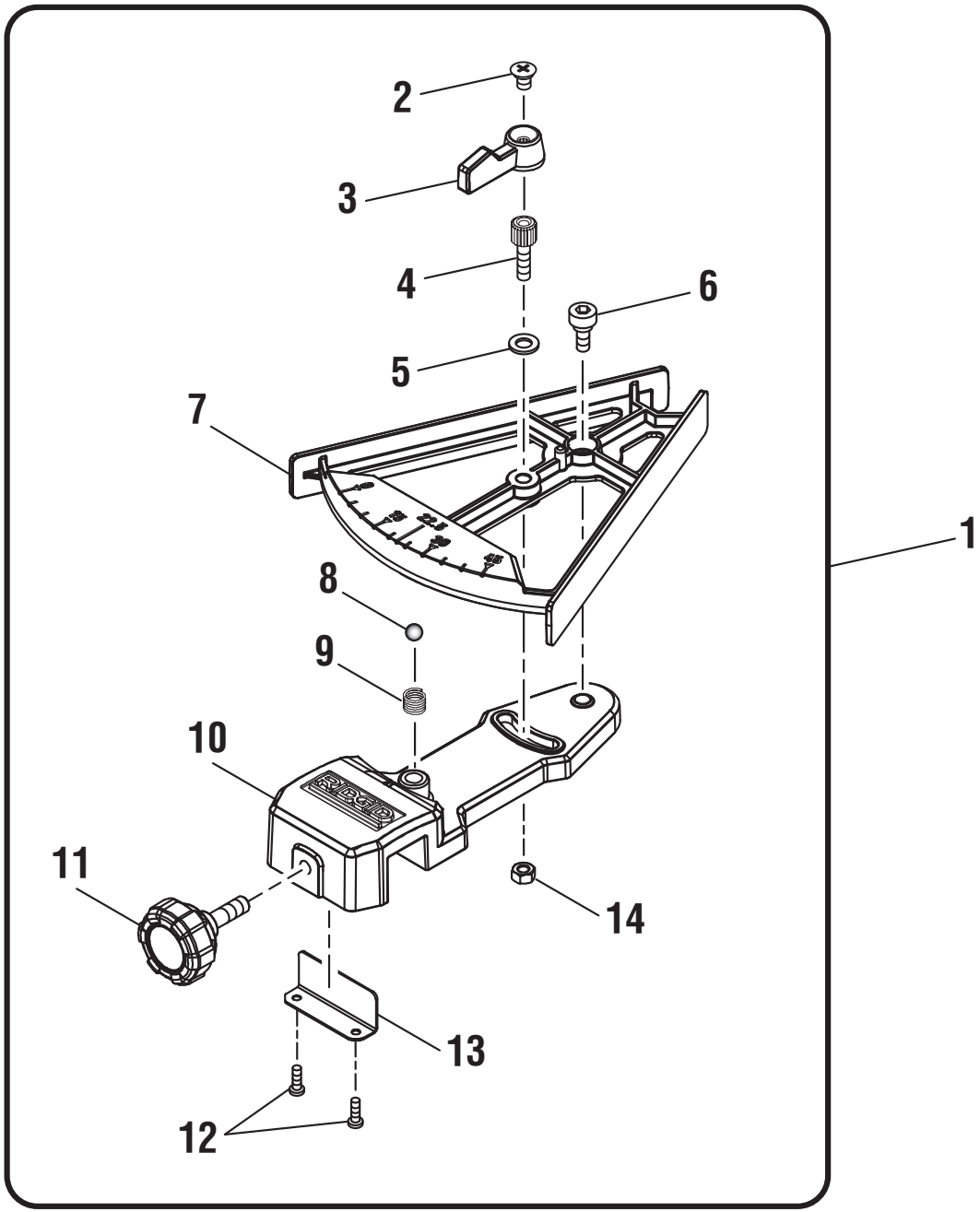

FIGURE G / FIGURA G

KEY	P/N	DESCRIPTION	QTY
1	089038001711	Miter Gauge Assembly	1
2	089038001145	Screw (M4 x 8 mm)	1
3	089038001146	Miter Gauge Lock Knob	1
4	089038001147	Screw (M4 x 8 mm, Hex. Soc. Hd.)	1
5	089038001158	Washer (OD16 x D6.5 x 1.5t)	1
6	089038001148	Screw (M6 x 16 mm, Hex. Soc. Hd.)	1
7	089038001149	Miter Guide	1
8	089006017011	Steel Ball (5/16 in.)	1
9	089038001150	Spring	1
10	089038001154	Miter Gauge Base	1
11	089038001151	Miter Gauge Knob	1
12	089038001034	Screw (M4 x 8 mm, Round Hd.)	2
13	089038001152	Lock Plate	1
14	089038001155	Hex Nut (M6)	1

PIÈCE RÉF.		DESCRIPTION	QTÉ
1	089038001711	Ensemble de guide d'onglet	1
2	089038001145	Vis (M4 x 8 mm)	1
3	089038001146	Levier de verrouillage de guide d'onglet	1
4	089038001147	Vis (M4 x 8 mm, à tête creuse hex)	1
5	089038001158	Rondelle (OD16 x D6.5 x 1.5t)	1
6	089038001148	Vis (M6 x 16 mm, à tête creuse hex)	1
7	089038001149	Guide d'onglet	1
8	089006017011	Bile d'acier (5/16 po)	1
9	089038001150	Ressort	1
10	089038001154	Base de guide d'onglet	1
11	089038001151	Bouton du guide d'onglet	1
12	089038001034	Vis (M4 x 8 mm, à tête ronde)	2
13	089038001152	Plaque de verrouillage	1
14	089038001155	Écrou hexagonal (M6)	1

REF.	N/P	DESCRIPCIÓN	CANT
1	089038001711	Conjunto de la guía de ingletes	1
2	089038001145	Tornillo (M4 x 8 mm)	1
3	089038001146	Perilla de fijación de la guía de ingletes	1
4	089038001147	Tornillo (M4 x 8 mm, cabeza hueca hex)	1
5	089038001158	Arandela (OD16 x D6.5 x 1.5t)	1
6	089038001148	Tornillo (M6 x 16 mm, cabeza hueca hex)	1
7	089038001149	Guía de ingletes	1
8	089006017011	Bola de acero (5/16 pulg.)	1
9	089038001150	Resorte	1
10	089038001154	Base de la guía de ingletes	1
11	089038001151	Perilla de la guía de ingletes	1
12	089038001034	Tornillo (M4 x 8 mm, cab. recontada)	2
13	089038001152	Placa de fijación	1
14	089038001155	Tuerca hexagonal (M6)	1

FIGURE H

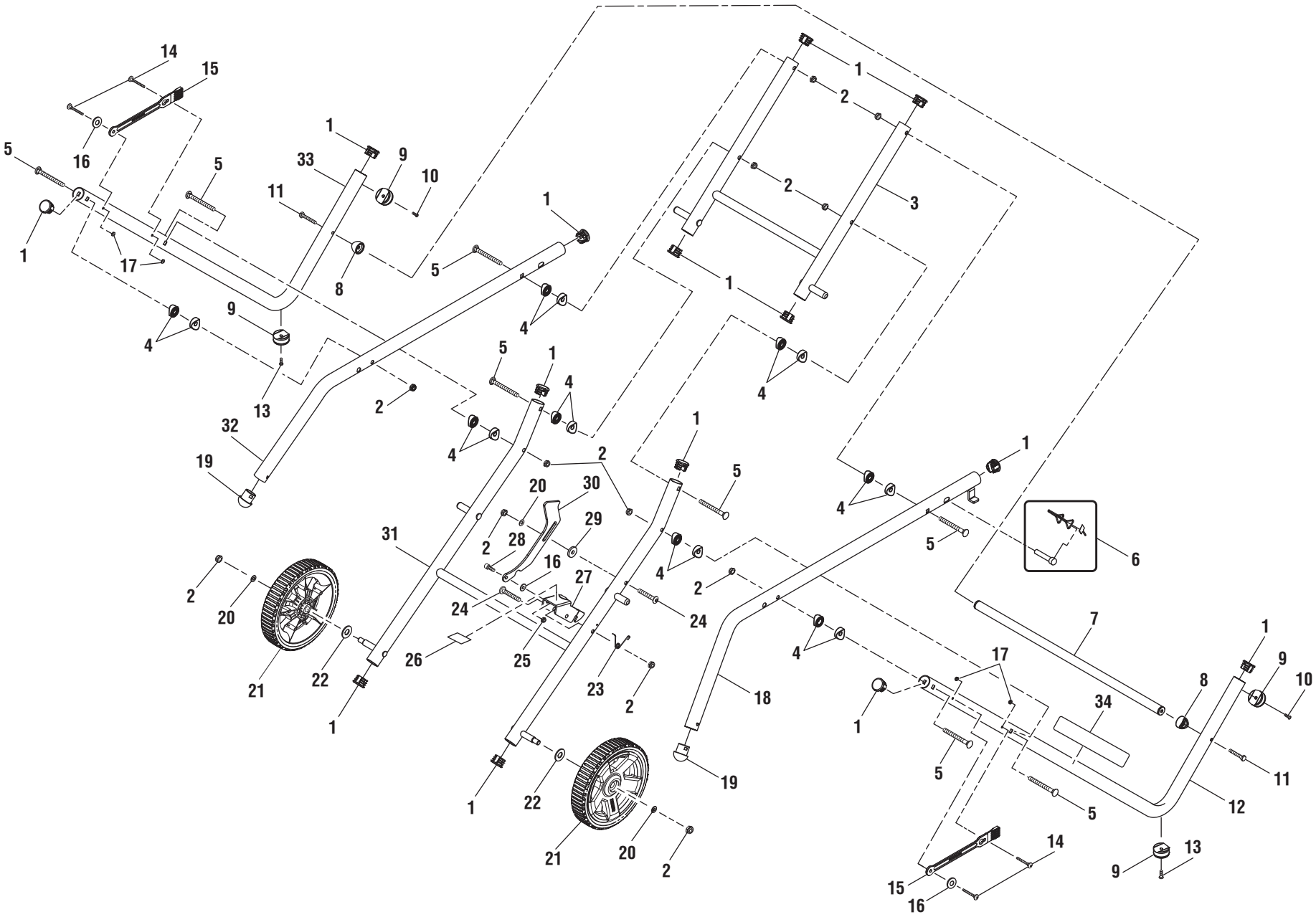
14
15
16
5
1
17
33
11
9
10
8
13
4
32
19
2
20
21
22
31
28
30
29
27
24
26
25
23
18
6
7
34
12

FIGURE H / FIGURA H

KEY	P/N	DESCRIPTION	QTY
1	089041034112	End Cap (Small)	14
2	089038001125	Lock Nut (M8)	12
3	089041034097	Brace	1
4	089041034132	Spacer	16
5	089041034109	Carriage Bolt (M8 x 76.5 mm)	8
6	089041034712	Hitch Pin Assembly	4
7	089041034100	Bar	1
8	089041034111	Spacer	2
9	089041034114	Foot	4
10	089041034116	Screw (M5 x 12 mm, Truss Hd.)	2
11	089041034110	Bolt (M6 x 40 mm, Hex Hd.)	2
12	089041034722	Right Support Tube Assembly (Inc. Key No. 34)	1
13	089041034115	Screw (M6 x 20 mm, Round Hd.)	2
14	089041034133	Bolt (M4 x 40 mm, Shoulder)	4
15	089041034129	Strap	2
16	089041034104	Washer (1/4 in.)	3
17	089041034134	Lock Nut (M4)	4
18	089041034098	Right Main Tube	1
19	089041034113	End Cap (Large)	2
20	089041034085	Washer (OD18 x ID8.5 x 1.6t)	3
21	089290001176	Wheel (8 in.)	2
22	089041034108	Washer (OD32 x ID13 x 1.5t)	2
23	089290001170	Spring	1
24	089041034106	Bolt (M8 x 48 mm, Hex Soc. Hd.)	2
25	089038001023	Lock Nut (M6)	1
26	080037004901	Lock Label	1
27	089041034102	Latch	1
28	089041034105	Bolt (M6 x 15 mm, Hex Soc. Hd.)	1
29	089041034103	Washer (OD23 x ID8.2 x 4t)	1
30	089041034101	Lock Bracket	1
31	089041034096	Wheel Leg	1
32	089041034095	Left Main Tube	1
33	089041034721	Left Support Tube Assembly	1
34	080009005909	Stand Logo Label	1

PIÈCE RÉF.		DESCRIPTION	QTÉ
1	089041034112	Capuchon d'extrémité (petite)	14
2	089038001125	Écrou de blocage (M8)	12
3	089041034097	Renfort	1
4	089041034132	Écarteur	16
5	089041034109	Boulon de carrossier (M8 x 76.5 mm)	8
6	089041034712	Ensemble de goupille de sûreté	4
7	089041034100	Barre	1
8	089041034111	Écarteur	2
9	089041034114	Pied	4
10	089041034116	Vis (M5 x 12 mm, à tête bombée)	2
11	089041034110	Boulon (M6 x 40 mm, à tête hex.)	2
12	089041034722	Ensemble de support de tube (droite) (compris pièce no. 34)	1
13	089041034115	Vis (M6 x 20 mm, à tête ronde)	2
14	089041034133	Boulon (M4 x 40 mm, à épaulement)	4
15	089041034129	Sangle	2
16	089041034104	Rondelle (1/4 po)	3
17	089041034134	Écrou de blocage (M4)	4
18	089041034098	Tube principal (droite)	1
19	089041034113	Capuchon d'extrémité (grand)	2
20	089041034085	Rondelle (OD18 x ID8.5 x 1.6t)	3
21	089290001176	Roulette (8 po)	2
22	089041034108	Rondelle (OD32 x ID13 x 1.5t)	2
23	089290001170	Ressort	1
24	089041034106	Boulon (M8 x 48 mm, à tête creuse hex.)	2
25	089038001023	Écrou de blocage (M6)	1
26	080037004901	Étiquette de verrouillage	1
27	089041034102	Loquet	1
28	089041034105	Boulon (M6 x 15 mm, à tête creuse hex.)	1
29	089041034103	Rondelle (OD23 x ID8.2 x 4t)	1
30	089041034101	Support de verrouillage	1
31	089041034096	Pied de la roulette	1
32	089041034095	Tube principal (gauche)	1
33	089041034721	Ensemble de support de tube (gauche)	1
34	080009005909	Étiquette de logo pour stand	1

REF.	N/P	DESCRIPCIÓN	CANT
1	089041034112	Tapa extremo (pequeña)	14
2	089038001125	Tuerca de seguridad (M8)	12
3	089041034097	Riostra	1
4	089041034132	Espaciador	16
5	089041034109	Perno de carruaje (M8 x 76.5 mm)	8
6	089041034712	Conjunto de pasador del enganche	4
7	089041034100	Barra	1
8	089041034111	Espaciador	2
9	089041034114	Pie	4
10	089041034116	Tornillo (M5 x 12 mm, cab. segmentada)	2
11	089041034110	Perno (M6 x 40 mm, cab. hex.)	2
12	089041034722	Conjunto de la soporte de tubo (derecho, incl. núm. de ref. 34)	1
13	089041034115	Tornillo (M6 x 20 mm, cabeza recontada)	2
14	089041034133	Perno (M4 x 40 mm, cuello)	4
15	089041034129	Correa	2
16	089041034104	Arandela (1/4 pulg.)	3
17	089041034134	Tuerca de seguridad (M4)	4
18	089041034098	Tubo principal (derecho)	1
19	089041034113	Tapa extremo (grande)	2
20	089041034085	Arandela (OD18 x ID8.5 x 1.6t)	3
21	089290001176	Rueda (8 pulg.)	2
22	089041034108	Arandela (OD32 x ID13 x 1.5t)	2
23	089290001170	Resorte	1
24	089041034106	Perno (M8 x 48 mm, cab. hueca hex.)	2
25	089038001023	Tuerca de seguridad (M6)	1
26	080037004901	Etiqueta de desbolquear	1
27	089041034102	Pestillo	1
28	089041034105	Perno (M6 x 15 mm, cab. hueca hex.)	1
29	089041034103	Arandela (OD23 x ID8.2 x 4t)	1
30	089041034101	Soporte de seguro	1
31	089041034096	Pata de las ruedas	1
32	089041034095	Tubo principal (izquierdo)	1
33	089041034721	Conjunto de la soporte de tubo (izquierdo)	1
34	080009005909	Etiqueta del logotipo por suporte	1

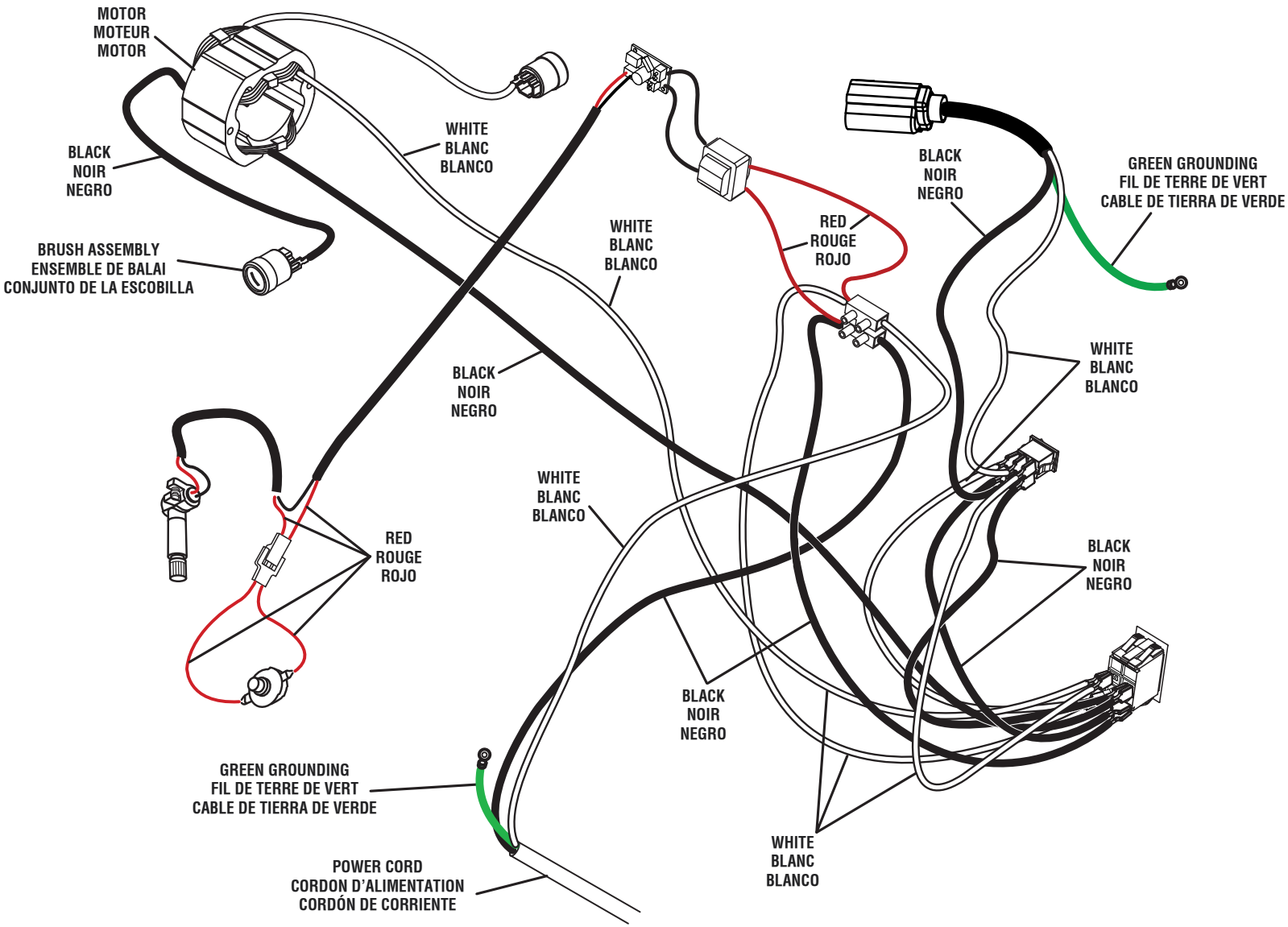

WIRING DIAGRAM