GLACIER BAY

Model#	SKU#
HD67849-0001	1002974566

INSTALLATION AND CARE GUIDE

TWO-HANDLE LAUNDRY FAUCET

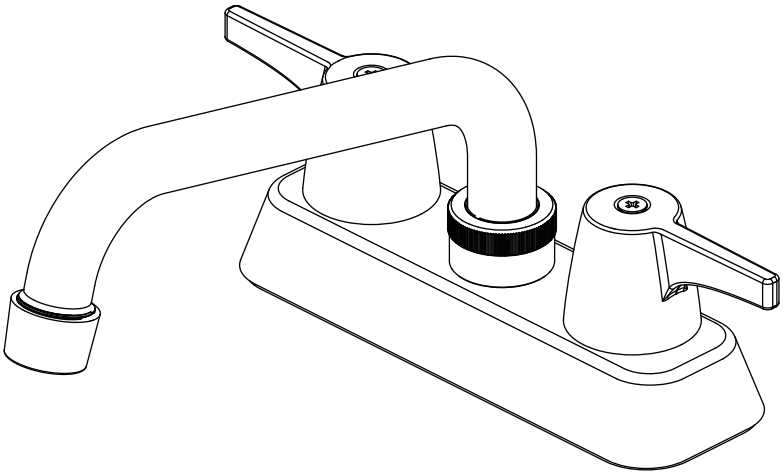

Questions, problems, missing parts?

Before returning to the store, call Glacier Bay Customer Service
8 a.m. - 7 p.m., EST, Monday - Friday
9 a.m. - 6 p.m., EST, Saturday

1-855-HD-GLACIER (1-855-434-5224)

HOMEDEPOT.COM/GLACIERBAY

THANK YOU

We appreciate the trust and confidence you have placed in Glacier Bay through the purchase of this laundry faucet. We strive to continually create quality products designed to enhance your home. Visit us online to see our full line of products available for your home improvement needs. Thank you for choosing Glacier Bay!

Table of Contents

Important Information **2**
Warranty **2**
Pre-Installation **2**
Planning Installation 2
Tools and Hardware Required 2
Package Contents 3
Installation **4**
Operation **5**
Care and Cleaning **5**
Troubleshooting **6**
Service Parts **7**

Important Information

- □ Observe all local plumbing and building codes.
- □ Cover the sink drain to avoid losing any parts.
- □ Review the care and cleaning section included in this guide.

Warranty

LIMITED LIFETIME WARRANTY

Glacier Bay products are manufactured with superior quality standards and workmanship and are backed by our limited lifetime warranty. Glacier Bay products are warranted to the original consumer purchaser to be free of defects in materials or workmanship. We will replace FREE OF CHARGE any product or parts that proves defective. Simply, return the product / part to any of The Home Depot retail locations or call 1-855-HD-GLACIER (1-855-434-5224) to receive the replacement item. Proof of purchase (original sales receipt) from the original consumer purchaser must be made available for all Glacier Bay warranty claims.

This warranty excludes incidental/inconsequential damages and failures due to misuse, abuse or normal wear and tear. This warranty excludes all industrial, commercial and business usage, whose purchasers are hereby extended a five year limited warranty from the date of purchase, with all other terms of this warranty applying except the duration of warranty.

Some states and provinces do not allow the exclusion or limitation of incidental or consequential damages, so the above limitations may not apply to you. This warranty gives you specific legal rights and you may also have other rights that vary from state to state and province to province. Please see a store or contact 1-855-HD-GLACIER for more details.

Contact the Customer Service Team at 1-855-434-5224 or visit www.HomeDepot.com.

Pre-Installation

PLANNING INSTALLATION

Before beginning the installation of this product, ensure all parts are present. Compare parts with the Package Contents list. If any part is missing or damaged, do not attempt to install the product. Contact Customer Service for replacement parts.

TOOLS AND HARDWARE REQUIRED

Adjustable wrench

Safety goggles

Silicone sealant

Channel lock pliers

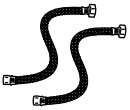
(2) Supply lines

PACKAGE CONTENTS

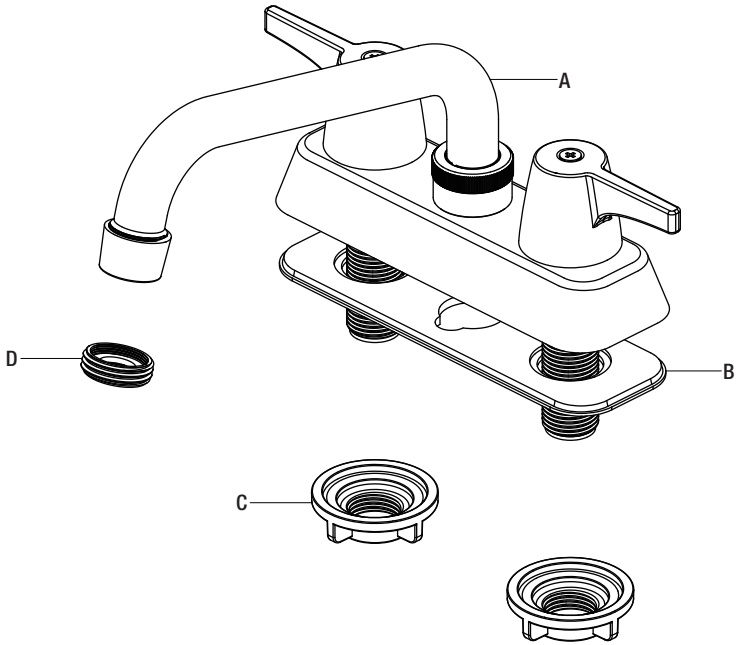

Part	Description	Quantity
A	Faucet	1
B	Gasket	1
C	Mounting nut	2
D	Adaptor	1

1 Installing the faucet assembly

CAUTION: Always shut off the water supply before removing an existing faucet or replacing any part of a faucet. Open the faucet handle to relieve water pressure and ensure that the water is completely shut off.

- ☐ Shut off the water supply. Remove the old faucet.
- ☐ Clean the mounting surface.
- ☐ Ensure the gasket (B) is on the bottom of the new faucet (A).
- ☐ Place the faucet (A) through the mounting holes in the sink.
- ☐ Secure the faucet (A) to the sink using the mounting nuts (C) provided. Hand-tighten only.

NOTE: If the sink is uneven, use silicone under the gasket (B).

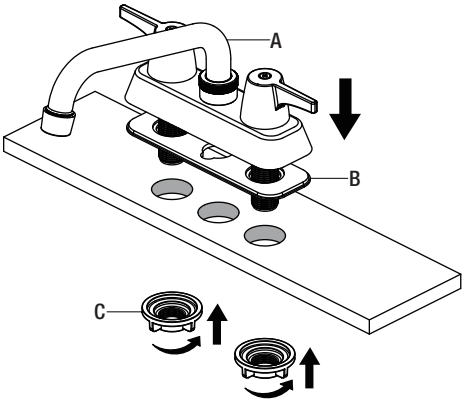

2 Making the water supply connections

- ☐ Use 1/2 in. I.P.S. faucet connections (2), or use supply line coupling nuts (3) (not included) with a 3/8 in. O.D. ball-nose riser (1).
- ☐ Use wrenches to tighten the connections. Do not overtighten.

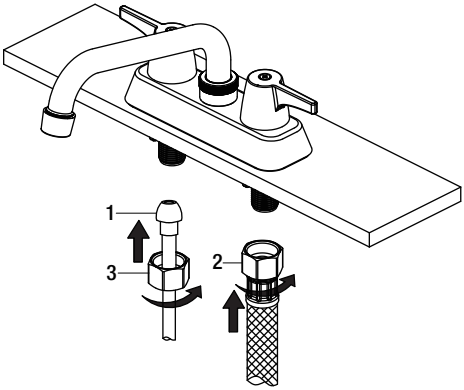

Operation

1 Flushing and checking for leaks

IMPORTANT: After installation is complete, remove the aerator from the faucet (A) to flush the water lines. Do not lose the gasket (1) in the aerator.

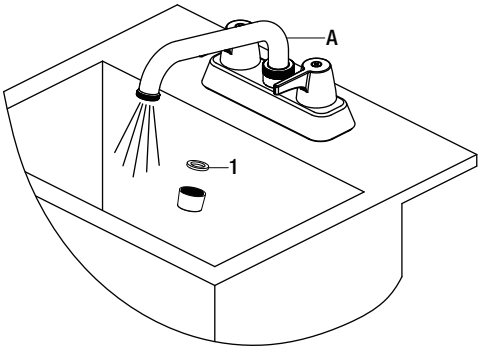

- ☐ Ensure the faucet (A) handles are in the off position and turn on the water supply to check for leaks. If you discover any leaks, check your connections to ensure they are installed properly.
- ☐ Remove the aerator and housing (if applicable). Turn on the hot and cold handles to allow the water to run for at least one minute. This flushes away any debris that could cause damage to internal parts.
- ☐ Turn off the water and reinstall the aerator and housing (if applicable).

Care and Cleaning

- ☐ To clean, wipe down with a damp cloth and dry with a towel.
- ☐ Do not use abrasive cleaners, steel wool, or harsh chemicals when cleaning this faucet, or the warranty will be voided.

Troubleshooting

NOTE: Refer to the service parts section in this manual for a detailed drawing showing the location of the parts listed below.

Problem	Possible Cause	Solution
There are leaks from the handle.	The bonnet nut has come loose and/or the washer is dirty or damaged.	□ Tighten the bonnet nut. □ Clean or replace the washer.
The aerator has an irregular or reduced water flow.	The aerator is dirty or mis-fitted.	□ Remove the aerator and check for debris. □ Ensure that the rubber washer is properly installed.
The water will not shut off completely.	The rubber seat and spring under the handle cartridge is dirty or broken.	□ Remove the handle. □ Remove the cartridge to check the rubber seat and spring. □ Clean or replace. □ When reinstalling the cartridges, make sure the rubber seats and springs (1) are below the cartridge (2). The spring should be installed first into the slot and then the rubber seat. The cartridge should then be installed with the molded stops (a & b) facing inward as shown in Fig. 1.

Reinstalling the cartridges:

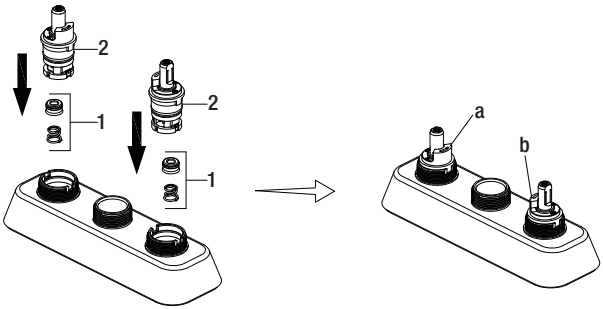

Fig. 1

Service Parts

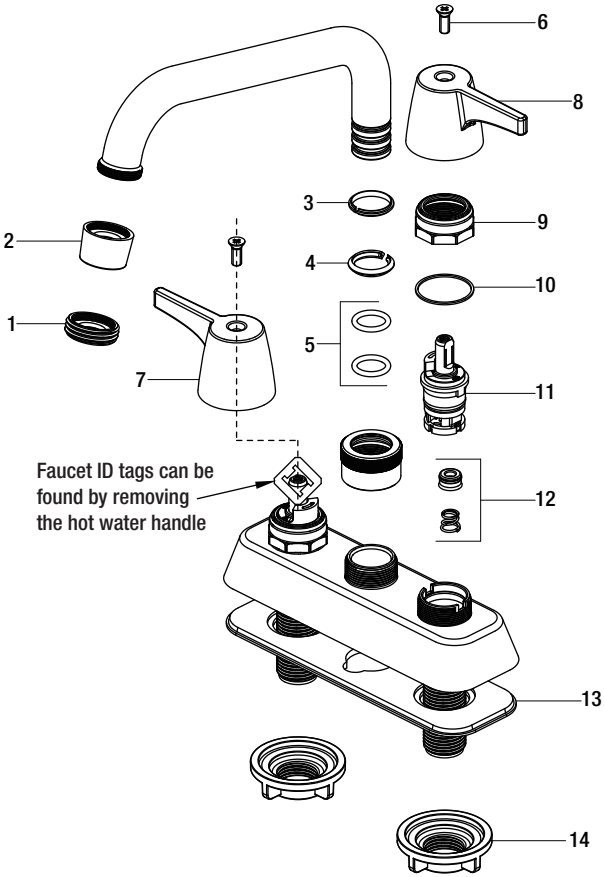

Part	Description	Part Number
1	Adaptor	RP30024*
2	Aerator	RP30031*
3	Wearable ring	RP64085
4	Clip	RP70106
5	O-ring	RP60008
6	Screw	RP50210
7	Handle H	RP13588*

Part	Description	Part Number
8	Handle C	RP13589*
9	Bonnet nut	RP70435
10	Washer	RP64124
11	Cartridge	RP22012
12	Seat & Spring	RP22008
13	Gasket	RP80113
14	Mounting nut	RP56001

*Specify Finish

Many replacement cartridges, aerators, and drain assemblies can be purchased at your local The Home Depot store or online at HOMEDEPOT.COM

GLACIER BAY®

Questions, problems, missing parts?

Before returning to the store, call Glacier Bay Customer Service
8 a.m. - 7 p.m., EST, Monday - Friday
9 a.m. - 6 p.m., EST, Saturday

1-855-HD-GLACIER (1-855-434-5224)

HOMEDEPOT.COM/GLACIERBAY

Retain this manual for future use.

GLACIER BAY

Modelo núm.	SKU núm.
HD67849-0001	1002974566

GUÍA DE USO Y MANTENIMIENTO

GRIFO DE LAVADERO, DE DOS LLAVES

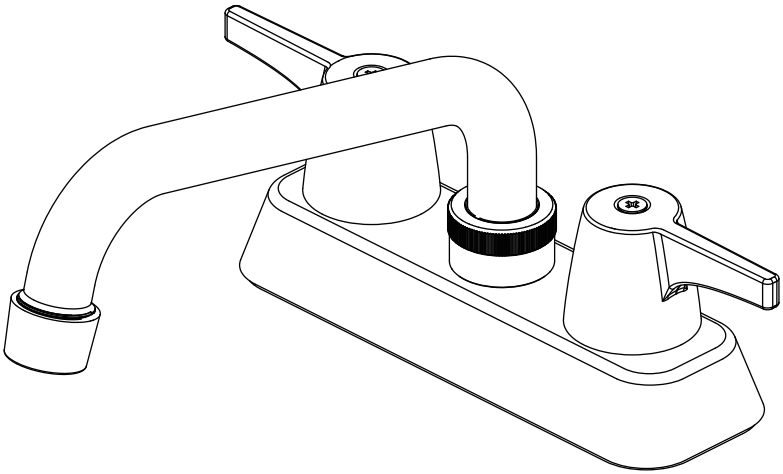

¿Problemas, preguntas o piezas faltantes?

Antes de regresar a la tienda, llama al servicio al cliente de Glacier Bay de lunes a viernes entre 8 a.m. y 7 p.m. y los sábados entre 9 a.m. y 6 p.m.(hora estándar del Este)

1-855-HD-GLACIER (1-855-434-5224)

HOMEDEPOT.COM/GLACIERBAY

GRACIAS

Agradecemos la con anza que has depositado en Glacier Bay al comprar este grifo de lavadero. Nos esforzamos por crear continuamente productos de calidad diseñados para mejorar tu hogar. Visítanos en Internet para ver nuestra línea completa de productos disponibles para las necesidades de mejoras de tu hogar. ¡Gracias por elegir a Glacier Bay!

Tabla de contenido

Información importante 10
Garantía.....10
Pre-instalación 10
Planificación de la instalación 10
Herramientas y herrajes necesarios....10
Contenido del paquete.....11
Instalación 12
Funcionamiento.....13
Cuidado y limpieza 13
Solución de problemas.....14
Piezas de repuesto 15

Información importante

- □ Cumple con todos los códigos locales de construcción y de plomería.
- □ Cubre el drenaje del lavabo para evitar que se pierda alguna pieza.
- □ Consulta la sección de mantenimiento y limpieza incluida en esta guía.

Garantía

GARANTÍA DE POR VIDA LIMITADA

Los productos de Glacier Bay están fabricados con normas y mano de obra de calidad superior y están respaldados por nuestra garantía de por vida limitada. Los productos de Glacier Bay están garantizados al comprador consumidor original de estar libres de defectos en materiales o mano de obra. Reemplazaremos LIBRE DE CARGOS cualquier producto o pieza que se demuestre está defectuosa. Símplemente, devuelva el producto a cualquiera de las ubicaciones de venta al detalle de The Home Depot o llame al 1-855-HD-GLACIER (1-855-434-5224) para recibir el artículo de reemplazo. La prueba de compra (recibo de venta original) del comprador consumidor original debe estar disponible para todos los reclamos de garantía de Glacier Bay.

Esta garantía excluye daños y fallos incidentales/consecuenciales debido al mal uso, abuso o desgaste normal por el uso. Esta garantía excluye todos los usos industriales, comerciales y de negocios, a cuyos compradores por la presente, se les ha ampliado una garantía limitada de cinco años a partir de la fecha de compra, con todos los otros artículos de esta garantía que aplican excepto la duración de la garantía.

Algunos estados y provincias no permiten la exclusión o la limitación de los daños incidentales o consecuenciales, por lo tanto, las limitaciones y exclusiones anteriores podrían no aplicar a usted. Esta garantía le otorga derechos legales específicos y también puede tener otros derechos que varían de un estado a otro. Por favor, vaya a una tienda o llame al 1-855-HD-GLACIER para más detalles.

Póngase en contacto con el Equipo de Servicio al Cliente llamando al 1-855-434-5224 o visite www.HomeDepot.com.

Pre-instalación

PLANIFICACIÓN DE LA INSTALACIÓN

Antes de comenzar la instalación de este producto, asegúrate de que no falta ninguna pieza. Compara las piezas con la lista de Contenido del paquete. Si falta alguna pieza o está dañada, no intentes instalar el producto. Comunícate con el servicio al cliente para piezas de repuesto.

HERRAMIENTAS Y HERRAJES NECESARIOS

Llave ajustable

Gafas de seguridad

Sellador de silicona

Pinzas ajustables

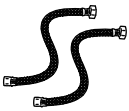
Líneas de suministro

CONTENIDO DEL PAQUETE

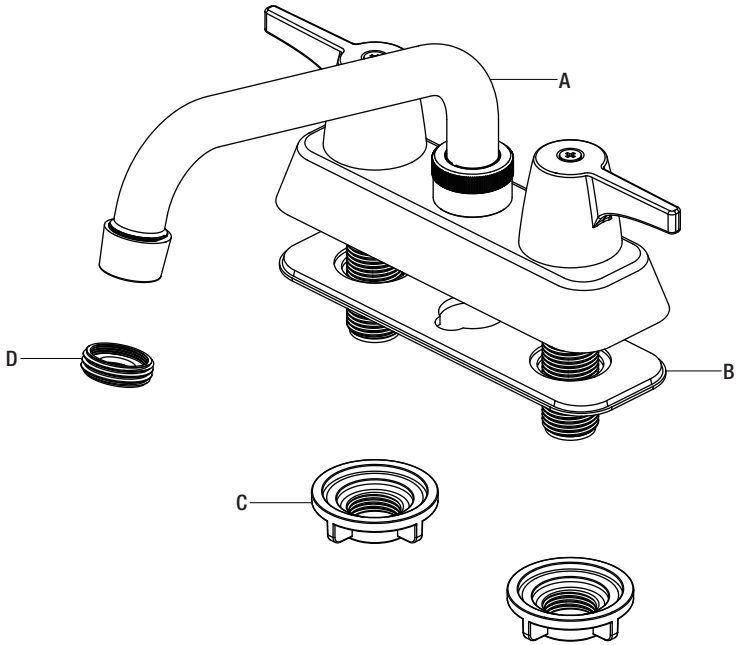

Pieza	Descripción	Cantidad
A	Mezcladora	1
B	Junta	1
C	Tuerca de montaje	2
D	Adaptador	1

1 Cómo instalar el ensamblaje del grifo

PRECAUCIÓN: Cierra siempre el suministro de agua antes de retirar un grifo existente o reemplazar alguna parte del mismo. Abre la llave del grifo para liberar la presión de agua y asegúrate de que el suministro de agua esté completamente cerrado.

- ☐ Cierra el suministro de agua. Retira el grifo anterior.
- ☐ Limpia la superficie de montaje.
- ☐ Asegúrate de que la junta (B) esté en la parte inferior de la mezcladora nueva (A).
- ☐ Coloca la mezcladora (A) en los orificios de montaje del lavabo.
- ☐ Asegura la mezcladora (A) al lavabo con las tuercas de montaje (C) suministradas. Aprieta con la mano solamente.

NOTA: Si el lavamanos es irregular, usa silicona debajo de la junta (B).

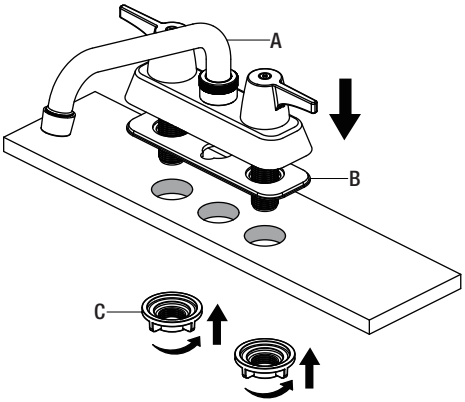

2 Cómo hacer las conexiones del suministro de agua

- ☐ Usa conexiones de grifos de 1/2" IPS (2) o tuercas de acoplamiento de líneas de suministro (3) (no incluidas) con un tubo montante de bola de diámetro exterior de 3/8" (1).
- ☐ Usa llaves para apretar las conexiones. No aprietes demasiado.

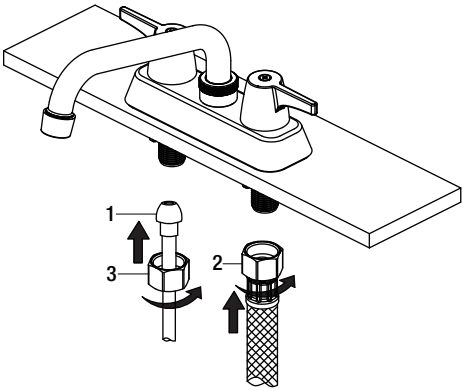

Funcionamiento

1 Cómo purgar las tuberías y comprobar que no haya fugas

IMPORTANTE: Después de terminar la instalación, retira el aireador del grifo (A) para descargar las líneas de agua. No aflojes la junta (1) en el aireador.

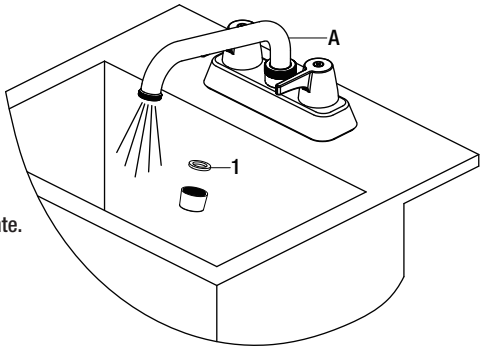

- ☐ Asegúrate de que las llaves del grifo (A) estén cerradas y abre el suministro del agua para comprobar que no haya filtraciones. Si descubres alguna filtración, verifica tus conexiones para asegurarte de que estén instaladas adecuadamente.
- ☐ Retira el aireador y la carcasa (si corresponde). Abre los manerales del suministro de agua fría y caliente y deja que corran durante al menos un minuto cada una. Esto elimina cualquier desecho que pudiera dañar las piezas internas.
- ☐ Cierra el suministro de agua y vuelve a colocar el aireador y la carcasa (si corresponde).

Cuidado y limpieza

- ☐ Para limpiar, usa un paño húmedo y seca con una toalla.
- ☐ No uses limpiadores abrasivos, esponjas de alambre o productos químicos fuertes para limpiar esta mezcladora, pues ello anulará la garantía.

Solución de problemas

NOTA: Consulta la sección de piezas de repuesto de este manual para ver un dibujo detallado que muestra la ubicación de las piezas enumeradas a continuación.

Problema	Posible causa	Solución
Hay filtración por el maneral.	La tuerca del bonete se ha aflojado y/o la arandela está sucia o dañada.	□ Aprieta la tuerca del bonete. □ Limpia la arandela o reemplázala.
El aireador tiene un flujo de agua irregular o reducido.	El aireador está sucio o mal instalado.	□ Retira el aireador y verifica si hay suciedades. □ Asegúrate de que la arandela de goma esté bien instalada.
El suministro de agua no se corta completamente.	El resorte y la base de goma debajo del cartucho del maneral están sucios o rotos.	□ Retirar el maneral. □ Retira el cartucho para verificar el estado de la base de goma y el resorte. □ Limpia o reemplaza. □ Al reinstalar los cartuchos, asegurar que los resortes y las bases de goma (1) queden debajo de aquellos (2). El resorte debe instalarse primero en la ranura y la base de goma después. Enseguida el cartucho debe ser instalado con los topes moldeados (a y b) mirando hacia dentro, como se muestra en la Fig. 1.

Cómo reinstalar los cartuchos:

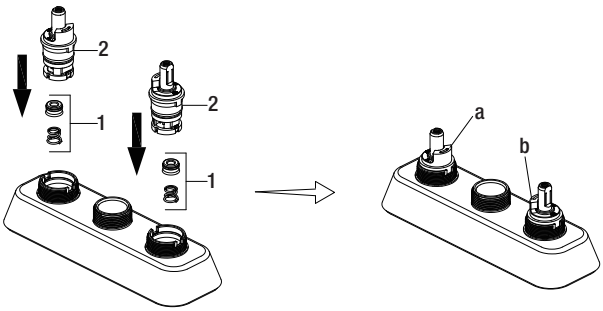

Fig. 1

Piezas de repuesto

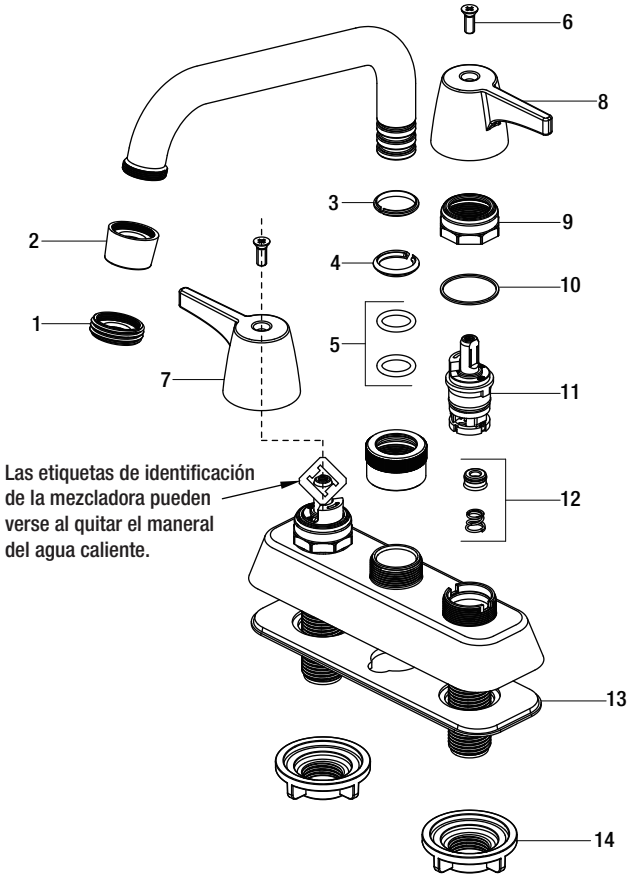

Pieza	Descripción	Número de pieza
1	Adaptador	RP30024*
2	Aireador	RP30031*
3	Anillo de uso	RP64085
4	Sujetador	RP70106
5	Aro tórico	RP60008
6	Tornillo	RP50210
7	Llave H	RP13588*

Pieza	Descripción	Número de pieza
8	Llave C	RP13589*
9	Tuerca del bonete	RP70435
10	Arandela	RP64124
11	Cartucho	RP22012
12	Base y resorte	RP22008
13	Junta	RP80113
14	Tuerca de montaje	RP56001

*Especificar acabado

Muchos cartuchos de repuesto, aireadores y ensamblajes de drenaje pueden comprarse en tu tienda de The Home Depot local o por internet en WWW.HOMEDEPOT.COM

¿Problemas, preguntas o piezas faltantes?

Antes de regresar a la tienda, llama al servicio al cliente de Glacier Bay de lunes a viernes entre 8 a.m. y 7 p.m. y los sábados entre 9 a.m. y 6 p.m.(hora estándar del Este)

1-855-HD-GLACIER (1-855-434-5224)

HOMEDEPOT.COM/GLACIERBAY

Conserva este manual para uso futuro.