Dehumidifier
Use and Care Guide

For questions about features, operation/performance, parts, or service, call: 1-800-207-1156.
In Canada, for assistance, installation, or service, call: 1-800-207-1156.

Table of Contents

DEHUMIDIFIER SAFETY 2
INSTALLATION REQUIREMENTS 3
PARTS AND FEATURES 4
USING YOUR DEHUMIDIFIER 5
CARE AND CLEANING 7
TROUBLESHOOTING 8
SPECIFICATIONS 9
ASSISTANCE OR SERVICE 10
XLS PRODUCTS WARRANTY FOR WHIRLPOOL® DEHUMIDIFIERS 11

Deshumidificateur
Guide d'utilisation et d'entretien

Au Canada, pour assistance, installation ou service, composez le : 1 800 207 1156

Table des matières

SÉCURITÉ DU DÉSHUMIDIFICATEUR 12
EXIGENCES D'INSTALLATION 13
PIÈCES ET CARACTÉRISTIQUES 14
UTILISATION DE VOTRE DÉSHUMIDIFICATEUR 15
ENTRETIEN ET NETTOYAGE 17
DÉPANNAGE 18
SPÉCIFICATIONS 19
ASSISTANCE OU SERVICE 20
GARANTIE DE XLS PRODUCTS POUR LES DÉSHUMIDIFICATEURS WHIRLPOOL® 21

Deshumedecedor
Manual de uso y cuidado

Si tiene preguntas respect o a las características, funcionamiento, rendimiento, partes o servicio técnico, llame al: 1-800-207-1156

Índice

SEGURIDAD DEL DESHUMEDECEDOR 22
REQUISITOS DE INSTALACIÓN 23
PIEZAS Y CARACTERÍSTICAS 24
USO DEL DESHUMEDECEDOR 25
CUIDADO Y LIMPIEZA 27
SOLUCIÓN DE PROBLEMAS 28
ESPECIFICACIONES 29
ASISTENCIA O SERVICIO TÉCNICO 30
GARANTÍA DE XLS PRODUCTS PARA DESHUMEDECEDORES WHIRLPOOL® 31

®/™ ©**2018** Whirlpool. All rights reserved. Manufactured under license by XLS Products, Pennsylvania.
Tous droits réservés. Fabriqué sous licence par XLS Products, Pennsylvanie.
Todos los derechos reservados. Fabricado bajo licencia por XLS Products, Pennsylvania.

Models/Modèles/Modelos:
WHAD501AW, WHAD601AW, & WHAD701AW

DEHUMIDIFIER SAFETY

Your safety and the safety of others are very important.

We have provided many important safety messages in this manual and on your appliance. Always read and obey all safety messages.

This is the safety alert symbol.

This symbol alerts you to potential hazards that can kill or hurt you and others.

All safety messages will follow the safety alert symbol and either the word “DANGER” or “WARNING.” These words mean:

⚠ DANGER — **You can be killed or seriously injured if you don't immediately follow instructions.**

⚠ WARNING — **You can be killed or seriously injured if you don't follow instructions.**

All safety messages will tell you what the potential hazard is, tell you how to reduce the chance of injury, and tell you what can happen if the instructions are not followed.

IMPORTANT SAFETY INSTRUCTIONS

WARNING: To reduce the risk of fire, electric shock, injury or sickness when using your dehumidifier, follow these basic precautions:

- Plug into a grounded 3 prong outlet.
- Do not remove ground prong.
- Do not use an adapter.
- Do not use an extension cord.
- Unplug dehumidifier before servicing.
- Do not drink water collected in the water bucket.

SAVE THESE INSTRUCTIONS

Disposing of the unit:

- When you need to dispose of the unit, consult with your local dealer or local recycling center for information on how to dispose of the unit in a environmentally responsible manner.
- Please recycle or dispose of the packaging material for product in an environmentally responsible manner.

INSTALLATION REQUIREMENTS

Electrical Requirements—All Models

⚠WARNING

Electrical Shock Hazard

Plug into a grounded 3 prong outlet.

Do not remove ground prong.

Do not use an adapter.

Do not use an extension cord.

Failure to follow these instructions can result in death, fire, or electrical shock.

The electrical ratings for your dehumidifier are listed on the model and serial number label. The model and serial number label is located on the right-hand side of the dehumidifier cabinet.

Specific electrical requirements are listed in the “Power Supply Cord Electrical Requirements” chart. Follow the requirements for the type of plug shown in the chart.

Electrical Requirements

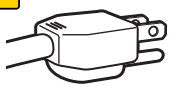

- 115-volt (103.5 min. - 126.5 max.)
- 0-12 amps
- 15-amp time-delay fuse or circuit-breaker

- If there is a “Single Circuit Only” label on the unit, use on a dedicated single-outlet circuit only. If a dedicated single-outlet circuit is not available, then it is the customer’s responsibility to have a single-outlet circuit installed by a qualified electrician.
- If there is no “Single Circuit Only” label on the unit, the unit may be used on any branch circuit of correct voltage and adequate current protection rating.

Recommended Grounding Method

This dehumidifier must be grounded. This dehumidifier is equipped with a power supply cord having a grounded 3 prong plug. To minimize possible shock hazard, the cord must be plugged into a mating, grounded 3 prong outlet, grounded in accordance with all local codes and ordinances. If a mating outlet is not available, it is the customer’s responsibility to have a properly grounded 3 prong outlet installed by a qualified electrical installer. It is the customer’s responsibility:

- To contact a qualified electrical installer.
- To assure that the electrical installation is adequate and in conformance with National Electrical Code, ANSI/NFPA 70 - latest edition, and all local codes and ordinances.

Copies of the standards listed may be obtained from:

National Fire Protection Association
1 Batterymarch Park
Quincy, MA 02269

Installation Instructions

⚠WARNING

Excessive Weight Hazard

Use two or more people to move and install dehumidifier.

Failure to do so can result in back or other injury.

Remove Packaging Materials:

- Handle the dehumidifier gently while unpacking the unit.
- Remove the carton top and lift the dehumidifier from the base pad.
- Remove tape and glue residue from surfaces before turning on the dehumidifier. Rub a small amount of liquid dish soap over the adhesive with your fingers. Wipe with a damp cloth and dry.
- Do not use sharp instruments, rubbing alcohol, flammable fluids, or abrasive cleaners to remove tape or glue. These products can damage the surface of your dehumidifier.
- Dispose of/recycle packaging materials in an appropriate way.

Placement

This dehumidifier may be placed on a stable, level, and solid floor that will support its weight. Allow at least 2½" (6.35 cm) of clearance from walls and furniture. Do not allow the air inlet or outlet to be covered by drapes or curtains, as it will reduce performance.

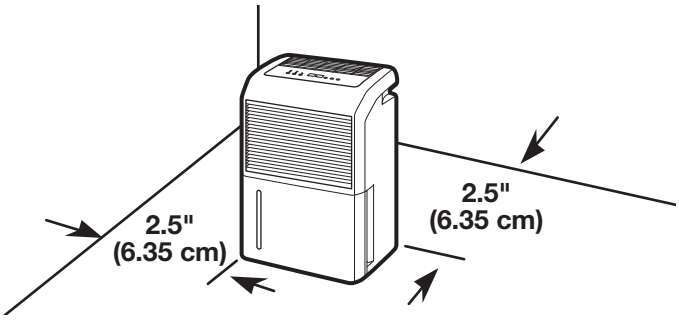

Electrical Connection

⚠WARNING

Electrical Shock Hazard

Plug into a grounded 3 prong outlet.

Do not remove ground prong.

Do not use an adapter.

Do not use an extension cord.

Failure to follow these instructions can result in death, fire, or electrical shock.

1. Plug into grounded 3 prong outlet

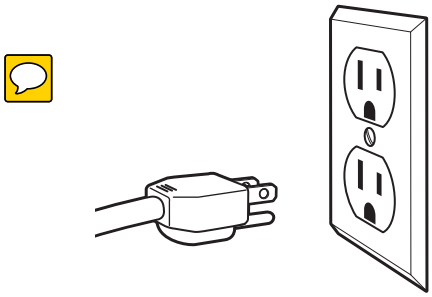

Plug into a grounded 3 prong outlet.

PARTS AND FEATURES

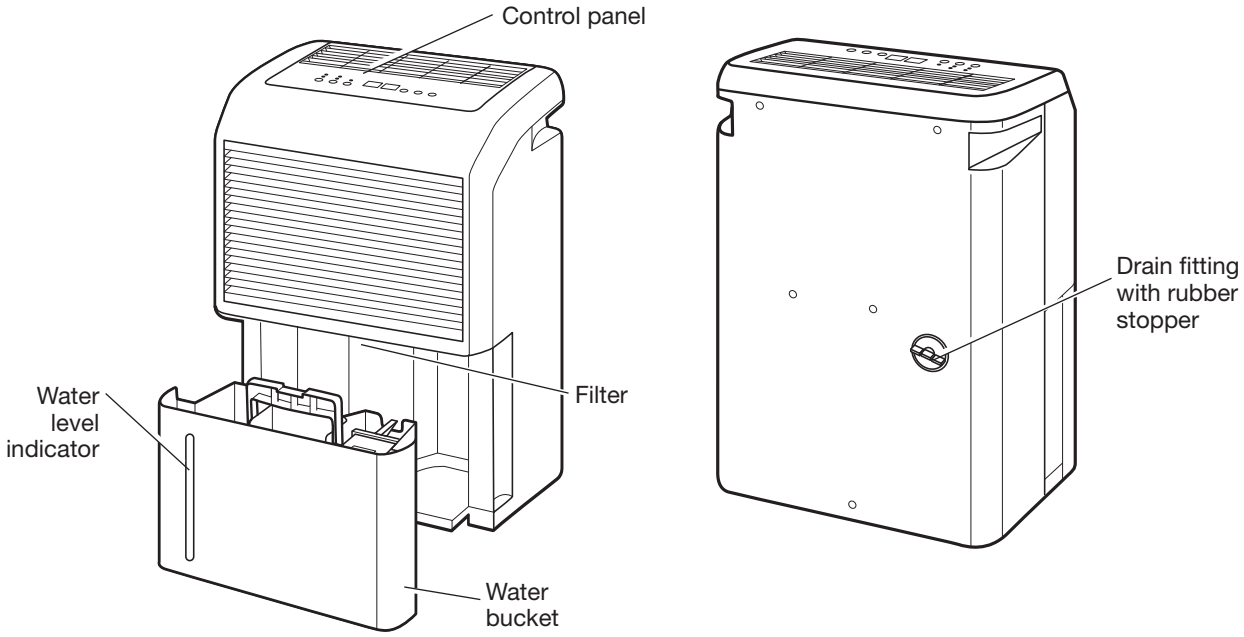

USING YOUR DEHUMIDIFIER

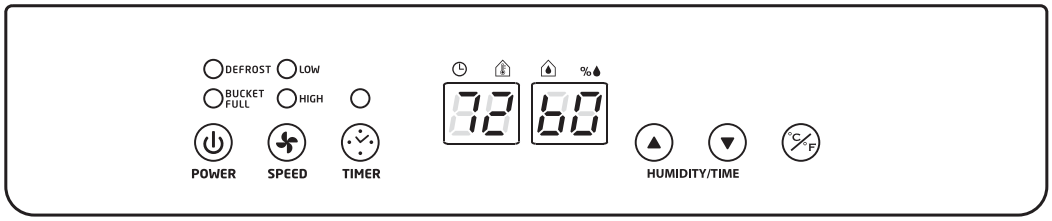

Turning the Dehumidifier ON or OFF

When you first plug in the dehumidifier, it will beep once and the display will show the current temperature and relative humidity level.

Press POWER to turn the dehumidifier ON or OFF.

IMPORTANT:

- If you turn off the dehumidifier, wait at least 3 minutes before turning it back on.
- Do not try to operate your dehumidifier if the temperature in the room is below 41°F (5°C) or above 95°F (35°C).

NOTE: In the event of a power failure, your dehumidifier will operate at the previous settings when the power is restored.

Display

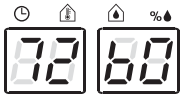

During normal operation, display will show the current temperature and room humidity level. When the HUMIDITY/TIME ▼ and ▲ buttons are pressed, the unit will display the set humidity or delay time.

Selecting the Fan Speed

The Fan Speed has 2 settings:

- LOW
- HIGH

Press the SPEED button until the indicator light for the desired setting is lit.

Selecting the Humidity Level

Press the HUMIDITY/TIME ▲ and ▼ buttons to increase or decrease the humidity setting. The relative humidity level can be adjusted between 30% and 90%.

Press HUMIDITY/TIME ▲ to increase the humidity level in 5% increments, up to 90% relative humidity. Press and hold to increase the humidity setting rapidly.

Press HUMIDITY/TIME ▼ to decrease the humidity level in 5% increments, down to 30% relative humidity. Press and hold to decrease the humidity setting rapidly.

Using the Timer

Auto Shut-Off

You can set the dehumidfier to shut off automatically after a set number of hours, up to 24 hours.

To set Auto Shut-Off:

1. With the dehumidfier ON, press TIMER.
2. Use the HUMIDITY/TIME ▲ and ▼ buttons **to** select number of hours, up to 24 hours.
3. After the set time, the dehumidfier will turn off automatically.

Auto Start

You can set the dehumidfier with the TIMER to start automatically after a set number of hours.

1. With the dehumidfier OFF, press TIMER.
2. Use the HUMIDITY/TIME ▲ and ▼ buttons to select the number of hours before the dehumidifier should turn on, up to 24 hours. The TIMER indicator light will remain lit to let you know the timer is set.
3. After the set time, the dehumidfier will start automatically with the last humidity and fan settings used.

Changing Units

Press the °C/°F button to change between degrees Celsius and degrees Fahrenheit in the display.

Defrost Indicator

If the dehumidifier operates for an extended time in low temperatures, ice may form on the cooling coils. **I**f this happens, the DEFROST indicator will come the on, dehumidifier compressor will turn off, and the fan with until run the accumulated ice has melted.

Emptying the Water Bucket

When the water collection bucket is full, the BUCKET FULL indicator will light and the dehumidifier will turn off.

BUCKET FULL

⚠WARNING

Sickness Hazard

Do not drink water collected in water bucket.

Doing so can result in sickness.

1. Remove water bucket

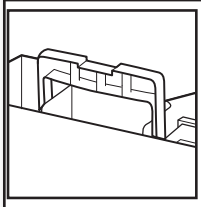

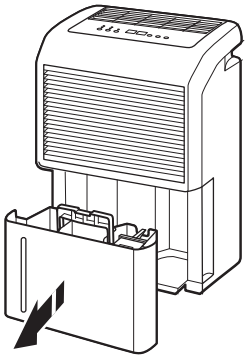

Remove the water bucket by pulling straight out from the front of the dehumidifier. The bucket features a convenient carry handle for easier transport.

2. Empty water bucket

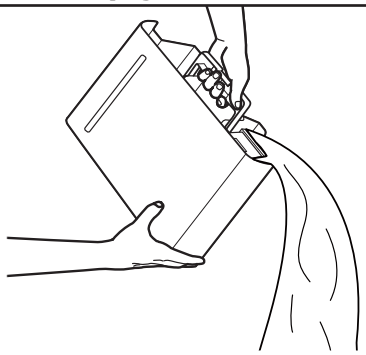

Empty the water bucket into a sink or drain.

Slide the water bucket back into the dehumidifier.

Drain Hose Connection (optional)

You may attach a hose (not included) for water drainage into a floor drain.

The drain fitting uses a standard garden hose connector. The drain hose must be below the drain port on the back of the dehumidifier to ensure proper drainage.

1. Remove drain fitting plug

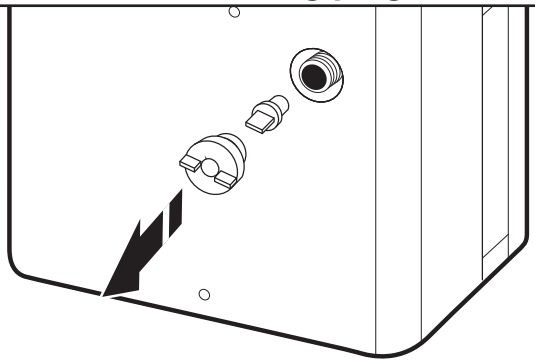

Turn the drain port plug retainer counterclockwise to remove, then pull the drain plug straight out.

2. Install drain hose

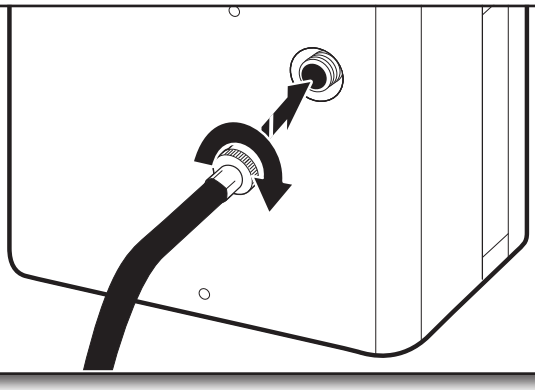

Thread the drain hose (not included) onto the drain fitting on the dehumidifier. Insert the other end of the drain hose into a floor drain or other suitable drain.

CARE AND CLEANING

Your new dehumidifier is designed to give you many years of dependable service. This section tells you how to clean and care for your dehumidifier properly.

Cleaning the Filter

The filter is removable for easy cleaning. A clean filter helps remove dust, lint, and other particles from the air and is important for best operating efficiency. Check the filter every 2 weeks to see whether it needs cleaning.

NOTE: For best performance, do not operate the dehumidifier without the filter in place.

Rinse the filter under the faucet. If the filter is very dirty, wash it in warm water with a mild detergent.

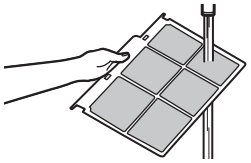

NOTE: Do not wash the filter in the dishwasher or use any chemical cleaners; it may damage the filter. Air dry the filter completely before replacing to ensure maximum efficiency.

1. Remove the water bucket

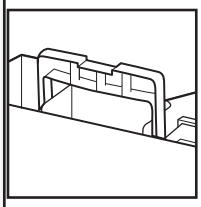

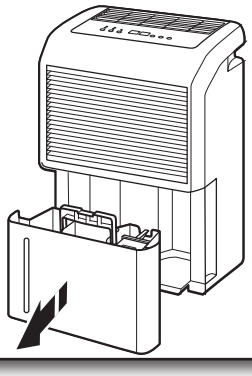

1. Turn off the dehumidifier.
2. Remove the water bucket.

2. Remove the filter

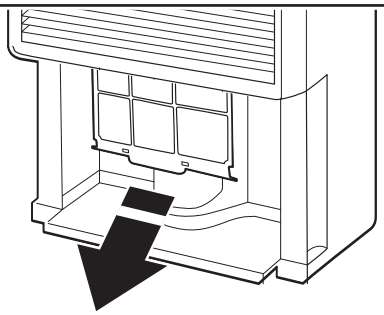

Pull the filter straight down out of the dehumidifier.

Reinstalling the filter:

1. Reinstall the filter in the dehumidifier.
2. Slide the water bucket back into place.

Cleaning the Dehumidifier Cabinet

1. Turn off the dehumidifier.
2. Wipe the dehumidifier cabinet with a soft, damp cloth.
3. Wipe dry with soft cloth.

Cleaning the Water Bucket

The water bucket should be cleaned every few weeks to prevent mold and mildew growth,

1. Remove the water bucket.
2. Wash the bucket with a mixture of warm water and a mild detergent.
3. Rinse well, then reinstall water bucket. .

⚠WARNING

Excessive Weight Hazard

Use two or more people to move and install dehumidifier.

Failure to do so can result in back or other injury.

Storing the Dehumidifier

If the dehumidifier will not be used for an extended period of time, prepare it for storage with the following steps.

1. Turn off the dehumidifier and unplug it.
2. Empty the water bucket.
3. Remove, clean, and reinstall the filter.

TROUBLESHOOTING

Before calling for service, try the suggestions below to see whether you can solve your problem without outside help.

Dehumidifier will not operate

⚠WARNING

Electrical Shock Hazard

Plug into a grounded 3 prong outlet.

Do not remove ground prong.

Do not use an adapter.

Do not use an extension cord.

Failure to follow these instructions can result in death, fire, or electrical shock.

- The power supply cord is unplugged. Plug into a grounded 3 prong outlet. See “Electrical Requirements. ”
- A household fuse has blown, or circuit breaker has tripped. Replace the fuse or reset the circuit breaker. If the problem continues, call an electrician. See “Electrical Requirements. ”
- The Power button has not been pressed. Press POWER.
- The local power has failed. Wait for power to be restored.
- Water bucket is full. Empty bucket.
- Water bucket is not completely installed. Make sure the water bucket is properly installed.

Dehumidifier blows fuses or trips circuit breakers

- Too many appliances are being used on the same circuit. Unplug or relocate appliances that share the same circuit.
- Time-delay fuse or circuit breaker of the wrong capacity is being used. Replace with a time-delay fuse or circuit breaker of the correct capacity. See “Electrical Requirements.”
- You are trying to restart the dehumidifier too soon after turning off the dehumidifier. Wait at least 3 minutes after turning off the dehumidifier before trying to restart the dehumidifier.

NOTE: A damaged power supply cord must be replaced with a new power supply cord obtained from the product manufacturer and must not be repaired.

Dehumidifier seems to run too much

- The dehumidifier is in a room with very high humidity levels, or is too small for the room.

Ice forms on coils

- The dehumidifier features an automatic defrost mode that will shut off the compressor and allow the fan to run. This reduces the ice buildup on the coils. The compressor will cycle back on when the defrost sensor senses the correct operating conditions.
- The temperature of the room is too cold. Raise the room temperature or move the dehumidifier to a warmer location.

Fan runs but dehumidifier is not removing moisture

- The dehumidifier features an automatic defrost mode that will shut off the compressor and allow the fan to run. This reduces the ice build-up on the coils. The compressor will cycle back on when the defrost sensor senses the correct operating conditions.
- The filter is dirty. Clean the filter.

Error codes in display

- If E1 or E2 appears in the display, call for service.
- If LO appears in the display, the temperature in the room is too cold. Increase the room temperature or move the dehumidifier.
- If HI appears in the display, the temperature in the room is too warm. Decrease the room temperature or move the dehumidifier.

Normal Operating Sounds

When your dehumidifier is operating normally, you may hear sounds such as:

- Droplets of water hitting the condenser, causing a pinging or clicking sound. The water droplets help cool the condenser.
- Air movement from the fan.
- Clicks from the thermostat cycle.
- Vibrations or noise due to poor wall or window construction.
- A high-pitched hum or pulsating noise caused by the modern high-efficiency compressor cycling on and off.

ASSISTANCE OR SERVICE

Before calling for assistance or service, please check "Troubleshooting." It may save you the cost of a service call. If you still need help, follow the instructions below.

When calling, please know the purchase date and the complete model and serial number of your appliance. This information will help us to better respond to your request.

In the USA

Call XLS Products Customer Service toll-free:
1-800-207-1156.

Our consultants provide assistance with:

- Features and specifications on our full line of appliances.
- Installation information.
- Use and maintenance procedures.
- Accessory and repair parts.
- Specialized customer assistance.
- Referrals to local dealers, repair parts distributors and service companies. XLS Products designated service technicians are trained to fulfill the product warranty and provide after warranty service, anywhere in the United States.

For further assistance:
If you need further assistance, you can write to XLS Products with any questions or concerns at:

XLS Products, Inc.
Customer Service
P.O. Box 16262
Philadelphia, PA 19114-0262

Please include a daytime phone number in your correspondence.

In Canada

Call the XLS Products Customer Service toll-free:
1-800-207-1156.

Our consultants provide assistance with:

- Features and specifications on our full line of appliances.
- Use and maintenance procedures.
- Accessory and repair parts.
- Referrals to local dealers, repair parts distributors, and service companies. XLS Products designated service technicians are trained to fulfill the product warranty and provide after-warranty service, anywhere in Canada.

For further assistance:
If you need further assistance, you can write to XLS Products with any questions or concerns at:

XLS Products, Inc.
Customer Service
P.O. Box 16262
Philadelphia, PA 19114-0262

Please include a daytime phone number in your correspondence.

XLS PRODUCTS WARRANTY FOR WHIRLPOOL® DEHUMIDIFIERS

ONE YEAR LIMITED WARRANTY

For one year from the date of purchase, when this product is operated and maintained according to instructions attached to or furnished with the product, XLS Products will pay for replacement parts and repair labor to correct defects in materials or workmanship or replace the product at our discretion. Service must be provided by a XLS Products designated service company. This warranty does not cover the air filter.

ITEMS XLS PRODUCTS WILL NOT PAY FOR

1. Service calls to correct the installation of your product, instruct you how to use your product, to replace house fuses or reset circuit breakers, replace or clean filters, or correct house wiring.
2. Service calls to repair or replace air filters. Those consumable parts are excluded from warranty coverage.
3. Repairs when your product is used for other than normal, single-family household use.
4. Damage resulting from accident, alteration, misuse, abuse, fire, flood, acts of God, improper installation, installation not in accordance with electrical or plumbing codes, or use of products not approved by XLS Products.
5. Replacement parts or repair labor costs for units operated outside the United States or Canada
6. Pickup and delivery. This product is designed to be repaired in the home.
7. Repairs to parts or systems resulting from unauthorized modifications made to the appliance.
8. Expenses for travel and transportation for product service in remote locations.
9. The removal and reinstallation of your appliance if it is installed in an inaccessible location or is not installed in accordance with published installation instructions.

DISCLAIMER OF IMPLIED WARRANTIES; LIMITATION OF REMEDIES

CUSTOMER'S SOLE AND EXCLUSIVE REMEDY UNDER THIS LIMITED WARRANTY SHALL BE PRODUCT REPAIR AS PROVIDED HEREIN. IMPLIED WARRANTIES, INCLUDING WARRANTIES OF MERCHANTABILITY OR FITNESS FOR A PARTICULAR PURPOSE, ARE LIMITED TO ONE YEAR OR THE SHORTEST PERIOD ALLOWED BY LAW. XLS PRODUCTS SHALL NOT BE LIABLE FOR INCIDENTAL OR CONSEQUENTIAL DAMAGES. SOME STATES AND PROVINCES DO NOT ALLOW THE EXCLUSION OR LIMITATION OF INCIDENTAL OR CONSEQUENTIAL DAMAGES, OR LIMITATIONS ON THE DURATION OF IMPLIED WARRANTIES OF MERCHANTABILITY OR FITNESS, SO THESE EXCLUSIONS OR LIMITATIONS MAY NOT APPLY TO YOU. THIS WARRANTY GIVES YOU SPECIFIC LEGAL RIGHTS AND YOU MAY ALSO HAVE OTHER RIGHTS, WHICH VARY, FROM STATE TO STATE OR PROVINCE TO PROVINCE.

Outside the 50 United States and Canada, this warranty does not apply. Contact your authorized XLS Products dealer to determine if another warranty applies.

If you need service, first see the "Troubleshooting" section of the Use & Care Guide. After checking "Troubleshooting," additional help can be found by checking the "Assistance or Service" section or by calling XLS Products. In the U.S.A., call 1-800-207-1156. In Canada, call 1-800-207-1156.

Keep this book and your sales slip together for future reference. You must provide proof of purchase or installation date for in-warranty service.

Write down the following information about your dehumidifier to better help you obtain assistance or service if you ever need it. You will need to know your complete model number and serial number. You can find this information on the model and serial number label located on the product.

Dealer name _____

Address _____

Phone number _____

Model number _____

Serial number _____

Purchase date _____

®/™ ©**2018** Whirlpool. All rights reserved. Manufactured under license by XLS Products, Pennsylvania. Limited warranty provided by XLS Products.

SÉCURITÉ DU DÉSHUMIDIFICATEUR

Votre sécurité et celle des autres est très importante.

Nous donnons de nombreux messages de sécurité importants dans ce manuel et sur votre appareil ménager. Assurez-vous de toujours lire tous les messages de sécurité et de vous y conformer.

Voici le symbole d'alerte de sécurité.

Ce symbole d'alerte de sécurité vous signale les dangers potentiels de décès et de blessures graves à vous et à d'autres.

Tous les messages de sécurité suivront le symbole d'alerte de sécurité et le mot "DANGER" ou "AVERTISSEMENT". Ces mots signifient :

⚠ DANGER — **Risque possible de décès ou de blessure grave si vous ne suivez pas immédiatement les instructions.**

⚠ AVERTISSEMENT — **Risque possible de décès ou de blessure grave si vous ne suivez pas les instructions.**

Tous les messages de sécurité vous diront quel est le danger potentiel et vous disent comment réduire le risque de blessure et ce qui peut se produire en cas de non-respect des instructions.

IMPORTANTES INSTRUCTIONS DE SÉCURITÉ

AVERTISSEMENT : Pour réduire les risques d'incendie, de choc électrique, de blessures ou maladies lors de l'utilisation du déshumidificateur, prendre quelques précautions fondamentales, y compris les suivantes :

- Brancher l'appareil sur une prise à 3 alvéoles reliée à la terre.
- Ne pas enlever la prise de liaison à la terre.
- Ne pas utiliser d'adaptateur.
- Ne pas utiliser de rallonge.
- Débrancher le déshumidificateur avant l'entretien.
- Ne pas boire l'eau recueillie dans le bac.

CONSERVER CES INSTRUCTIONS

Jeter l'appareil :

- Avant de jeter l'appareil, consulter votre détaillant local ou le centre de recyclage de votre région pour obtenir des renseignements sur la façon de le jeter de façon responsable pour l'environnement.
- Jeter ou recycler les matériaux d'emballages de façon responsable pour l'environnement.

EXIGENCES D'INSTALLATION

Exigences électriques — tous les modèles

⚠ AVERTISSEMENT

Risque de choc électrique

Brancher sur une prise à 3 alvéoles reliée à la terre.

Ne pas enlever la broche de liaison à la terre.

Ne pas utiliser un adaptateur.

Ne pas utiliser un câble de rallonge.

Le non-respect de ces instructions peut causer un décès, un incendie ou un choc électrique.

Les caractéristiques électriques du déshumidificateur sont indiquées sur la plaque signalétique. La plaque signalétique des numéros de modèle et de série est située du côté droit de la caisse du déshumidificateur.

Les exigences électriques spécifiques sont inscrites dans le tableau des "Exigences du cordon d'alimentation électrique". Suivre les recommandations pour ce type de prise électrique indiquées dans le tableau.

Spécifications électriques

- 115 V (103,5 min – 126,5 max)
- 0 à 12 A
- Fusible temporisé 15 A ou disjoncteur
- Si une étiquette "Circuit indépendant seulement" est apposée sur l'appareil, utiliser l'appareil sur un circuit où rien d'autre n'est branché. Si ce n'est pas possible, il incombe à l'utilisateur de faire installer par un électricien qualifié un circuit où l'appareil pourra être branché seul.
- Si aucune étiquette "Circuit indépendant seulement" n'est apposée sur l'appareil, l'appareil peut être branché à toute prise offrant la bonne tension et la protection adéquate.

Méthode de liaison à la terre recommandée

Ce déshumidificateur doit être relié à la terre. Ce déshumidificateur est équipé d'un cordon d'alimentation électrique à trois broches pour la liaison à la terre. Pour minimiser les risques de choc électrique, on doit brancher le cordon sur une prise de courant de configuration correspondante, à 3 alvéoles, reliée à la terre et installée conformément à tous les codes et règlements locaux. Si une prise de courant compatible n'est pas disponible, il incombe au client de faire installer par un électricien qualifié une prise de courant à 3 alvéoles convenablement reliée à la terre. Il incombe au client de :

- Contacter un électricien qualifié.
- Veiller à ce que l'installation électrique soit réalisée de façon adéquate et en conformité avec le code national de l'électricité, ANSI/NFPA 70 – plus récente édition, et tous les codes et règlements locaux en vigueur.

On peut obtenir des exemplaires des normes mentionnées à l'adresse suivante :

National Fire Protection Association
1 Batterymarch Park
Quincy, MA 02269

Instructions d'installation

⚠ AVERTISSEMENT

Risque du poids excessif

Utiliser deux ou plus de personnes pour déplacer et installer le climatiseur.

Le non-respect de cette instruction peut causer une blessure au dos ou d'autre blessure.

Enlever les matériaux d'emballage :

- Manipuler le déshumidificateur avec soin pendant le déballage.
- Enlever le carton du dessus et soulever le déshumidificateur du socle.
- Enlever tout résidu de ruban adhésif et de colle des surfaces du déshumidificateur avant de le mettre en marche. Frotter une petite quantité de savon liquide à vaisselle sur l'adhésif avec les doigts. Essuyer avec un linge propre et sécher.
- Ne pas utiliser d'instruments coupants, d'alcool à friction, de liquides inflammables ou de nettoyants abrasifs pour enlever le ruban adhésif ou la colle. Ces produits peuvent endommager la surface du déshumidificateur.
- Jeter ou recycler les matériaux d'emballages de façon convenable.

Emplacement

Le déshumidificateur doit être installé sur une surface solide, stable, de niveau et capable d'en supporter le poids. Laisser au moins 2½ po (6,35 cm) d'espace entre l'appareil et les murs ou meubles. Ne pas positionner le déshumidificateur de telle façon que l'entrée ou la sortie d'air soit obstruée par des rideaux ou draperies, ceci pourrait en réduire la performance.

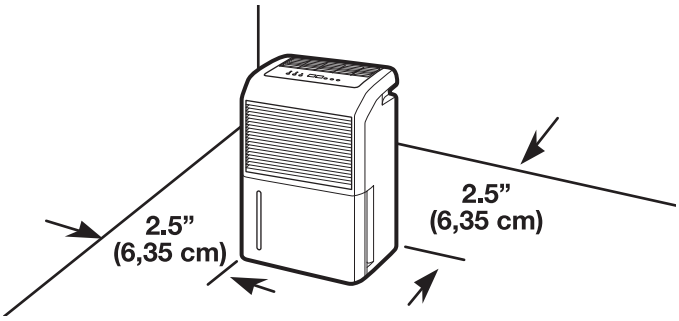

Raccordement électrique

⚠ AVERTISSEMENT

Risque de choc électrique

Brancher sur une prise à 3 alvéoles reliée à la terre.

Ne pas enlever la broche de liaison à la terre.

Ne pas utiliser un adaptateur.

Ne pas utiliser un câble de rallonge.

Le non-respect de ces instructions peut causer un décès, un incendie ou un choc électrique.

1. Brancher à une prise à trois alvéoles reliée à la terre

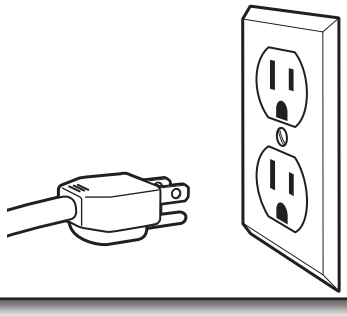

Brancher sur une prise à 3 alvéoles reliée à la terre.

PIÈCES ET CARACTÉRISTIQUES

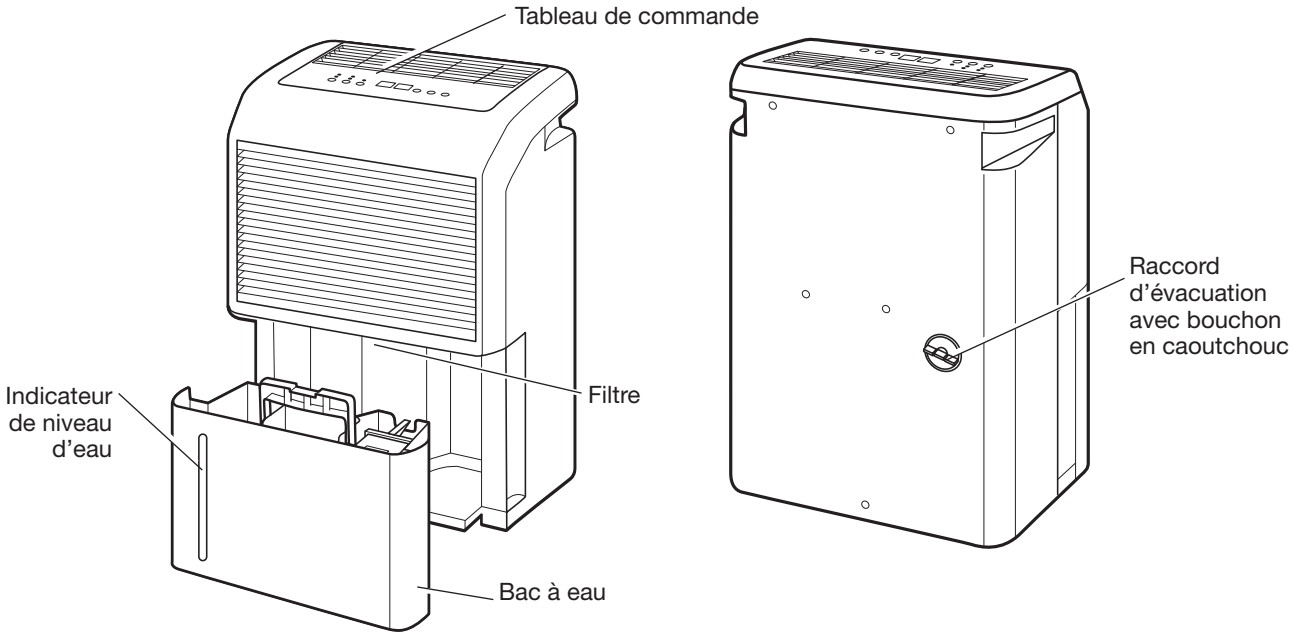

UTILISATION DE VOTRE DÉSHUMIDIFICATEUR

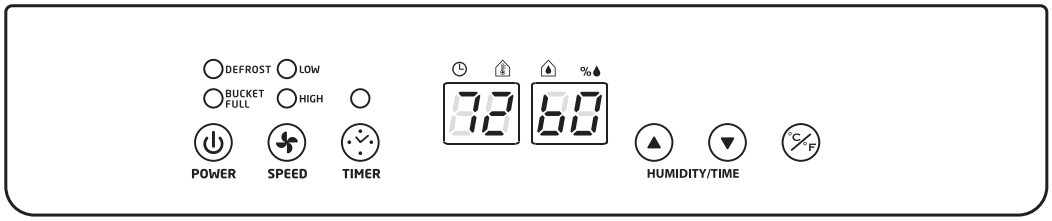

Mettre en marche/arrêter le déshumidificateur

Lorsque le déshumidificateur est branché pour la première fois, il émet une tonalité et affiche la température actuelle et l'humidité relative.

Appuyer sur POWER pour allumer ou éteindre le déshumidificateur.

IMPORTANT :

- Si on doit éteindre le déshumidificateur, attendre au moins 3 minutes avant de le rallumer.
- Ne pas essayer de faire fonctionner le déshumidificateur si la température de la pièce est inférieure à 41 °F (5 °C) ou supérieure à 95 °F (35 °C).

REMARQUE : En cas de panne de courant, votre déshumidificateur fonctionnera aux réglages précédents une fois le courant rétabli.

Affichage

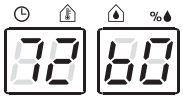

Pendant le fonctionnement normal, l'afficheur indique la température ambiante et l'humidité relative de la pièce. Lorsqu'on appuie sur les boutons HUMIDITY/TIME ▼ et ▲, l'appareil affiche l'humidité sélectionnée ou la minuterie.

Sélectionner la vitesse du ventilateur

Le ventilateur peut être réglé à 2 vitesses :

- LOW (FAIBLE)
- HIGH (FORTE)

Appuyer sur le bouton SPEED (vitesse) jusqu'à ce que le témoin lumineux s'arrête sur le réglage souhaité.

Sélection du niveau d'humidité

Appuyer sur les boutons HUMIDITY/TIME ▲ et ▼ pour augmenter ou réduire le réglage d'humidité. Le niveau d'humidité relative peut être réglé entre 30 % et 90 %.

Appuyer sur HUMIDITY/TIME ▲ pour augmenter le niveau d'humidité par incréments de 5 % jusqu'à un maximum de 90 %. Maintenir le bouton enfoncé pour augmenter le niveau d'humidité rapidement.

Appuyer sur HUMIDITY/TIME ▼ pour réduire le niveau d'humidité par incréments de 5 % jusqu'à un minimum de 30 %. Maintenir le bouton enfoncé pour réduire le niveau d'humidité rapidement.

Utiliser la minuterie

Arrêt automatique

Il est possible d'ajuster le déshumidificateur sur 24 heures pour qu'il s'arrête automatiquement après un certain nombre d'heures.

Pour configurer l'arrêt automatique :

1. Mettre le déshumidificateur en marche, puis appuyer sur TIMER (minuterie).
2. Utiliser les boutons HUMIDITY/TIME ▲ et ▼ pour choisir le nombre d'heures, jusqu'à 24 heures.
3. Après avoir configuré la minuterie, le déshumidificateur s'arrête automatiquement.

Mise en marche automatique

Il est possible d'ajuster le déshumidificateur pour qu'il se mette en marche automatiquement après un certain nombre d'heures.

1. Arrêter le déshumidificateur en marche, puis appuyer sur TIMER (minuterie).
2. Utiliser les boutons HUMIDITY/TIME ▲ et ▼ pour choisir le nombre d'heures d'attente avant la mise en marche du déshumidificateur, jusqu'à 24 heures. Le témoin d'indication de minuterie reste allumé pour laisser savoir que la minuterie est configurée.
3. Après avoir réglé la minuterie, le déshumidificateur se met en marche automatiquement en marche et utilise les derniers réglages d'humidité et de vitesse de ventilateur.

Changer les unités

Appuyer sur le bouton °C/°F pour passer de l'affichage des degrés Celsius aux degrés Fahrenheit.

Témoin de dégivrage

Si le déshumidificateur fonctionne pendant une longue période de temps dans un environnement à basse température, de la glace peut se former sur les serpentins de refroidissement. Si cette situation se produit, le témoin de dégivrage s'allume, le compresseur du déshumidificateur s'éteint et le ventilateur fonctionne jusqu'à ce que la glace ait fondu.

Vider le bas à eau

Lorsque le bac est plein, le témoin de bac plein s'allume et le déshumidificateur s'éteint.

⚠ AVERTISSEMENT

Risque de maladie

Ne pas boire l'eau recueillie dans le bac.

Le non-respect de cette instruction peut rendre malade.

1. Enlever le bac à eau

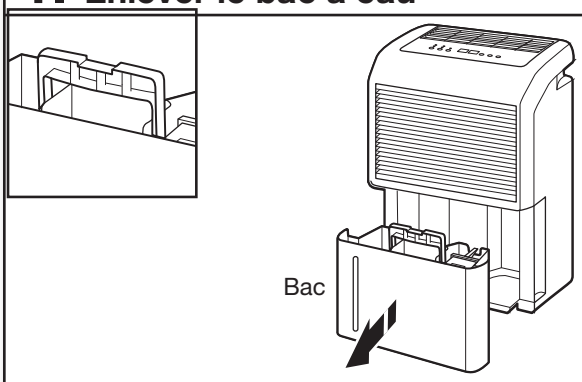

Enlever le bac à eau en le retirant par l'avant du déshumidificateur. Le bac est muni d'une pratique poignée de transport.

2. Vider le bac à eau

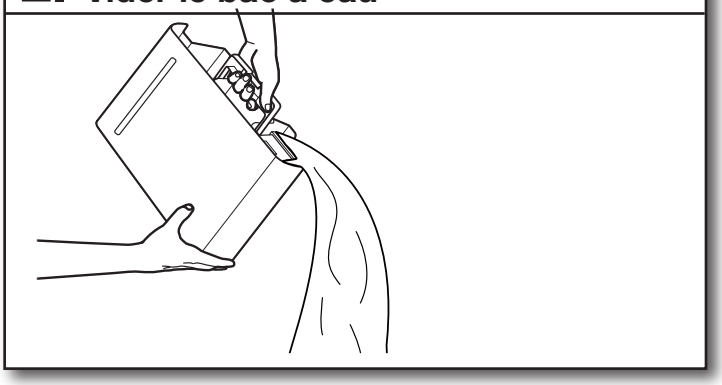

Vider le bac à eau dans un évier ou un drain.

Remettre en place le bac à eau dans le déshumidificateur.

Raccord du tuyau de vidange (optionnel)

Un tuyau (vendu séparément) peut être fixé pour vider l'eau dans un drain de plancher.

Utiliser un boyau d'arrosage sur le raccord de drain. Le tuyau de vidange doit être positionné plus bas que le raccord de drain situé à l'arrière du déshumidificateur.

1. Enlever le bouchon du raccord de tuyau de vidange

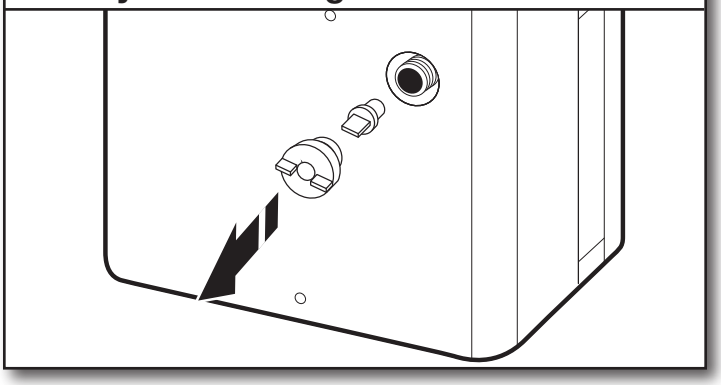

Faire tourner le bouchon de drain dans le sens antihoraire pour l'enlever, puis retirer le bouchon de drain.

2. Installation du tuyau d'évacuation

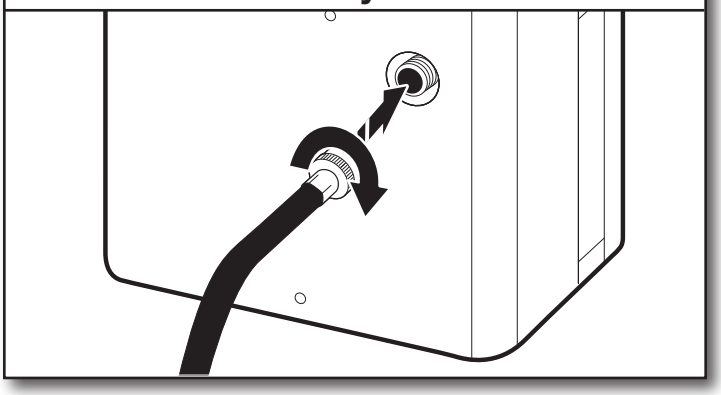

Insérer le tuyau d'évacuation (vendu séparément) dans le raccord de tuyau du déshumidificateur. Insérer l'autre extrémité du tuyau de vidange dans le drain de plancher ou dans un autre drain convenable.

ENTRETIEN ET NETTOYAGE

Votre nouveau déshumidificateur est conçu pour vous donner de nombreuses années de service. Cette section vous expliquera comment nettoyer et entretenir votre déshumidificateur correctement.

Nettoyage du filtre

Le filtre est amovible pour faciliter le nettoyage. Un filtre propre aide à retenir les particules de poussière, la charpie et les autres débris en suspension dans l'air et il est important pour obtenir une efficacité de fonctionnement de grande qualité. Vérifier le filtre toutes les 2 semaines pour déterminer si un nettoyage est nécessaire.

REMARQUE : Pour obtenir le meilleur rendement, ne pas faire fonctionner le déshumidificateur si le filtre n'est pas en place.

Rincer le filtre sous l'eau du robinet. Si le filtre est très sale, le laver avec de l'eau tiède et un détergent doux.

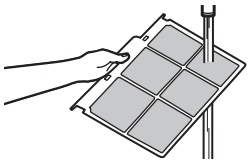

REMARQUE : Ne pas laver le filtre au lave-vaisselle ni utiliser de produits nettoyants chimiques pour ne pas l'endommager. Faire sécher complètement le filtre à l'air libre avant de le réinstaller, afin d'assurer une efficacité maximale.

1. Enlever le bac à eau

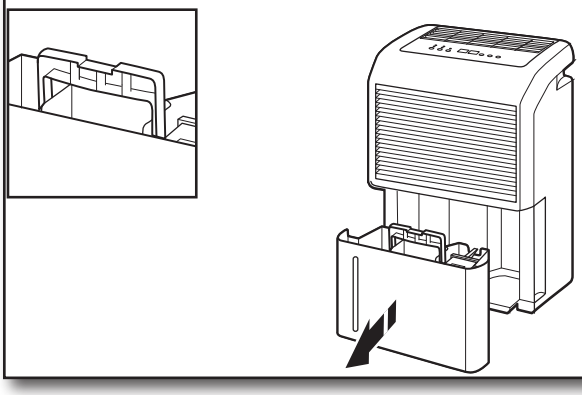

1. Éteindre le déshumidificateur.
2. Enlever le bac à eau.

2. Retrait du filtre

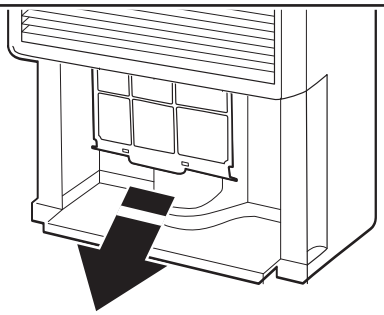

Retirer le filtre du déshumidificateur.

Réinstallation le filtre :

1. Réinstaller le filtre dans le déshumidificateur.
2. Remettre en place le bac à eau.

Nettoyer le boîtier du déshumidificateur

1. Éteindre le déshumidificateur.
2. Essuyer le boîtier du déshumidificateur avec un linge doux et humide.
3. Sécher parfaitement avec un linge doux.

Nettoyage du bac à eau

Le bac à eau devrait être nettoyé aux quelques semaines pour prévenir la croissance des moisissures.

1. Enlever le bac à eau.
2. Laver le bac avec de l'eau chaude et savonneuse.
3. Bien rincer, puis replacer le bac à eau.

⚠ AVERTISSEMENT

Risque du poids excessif

Utiliser deux ou plus de personnes pour déplacer et installer le deshumidifacateur.

Le non-respect de cette instruction peut causer une blessure au dos ou d'autre blessure.

Rangement du déshumidificateur

Si le déshumidificateur n'est pas utilisé pendant une bonne période de temps, le préparer pour le rangement en suivant les étapes suivantes.

1. Arrêter le déshumidificateur et le débrancher.
2. Vider le bac.
3. Enlever, nettoyer, puis remettre en place le filtre.

DÉPANNAGE

Avant de faire un appel de service, consulter les suggestions ci-dessous pour voir si le problème peut être résolu sans aide extérieure.

Le déshumidificateur ne fonctionne pas

⚠ AVERTISSEMENT

Risque de choc électrique

Brancher sur une prise à 3 alvéoles reliée à la terre.

Ne pas enlever la broche de liaison à la terre.

Ne pas utiliser un adaptateur.

Ne pas utiliser un câble de rallonge.

Le non-respect de ces instructions peut causer un décès, un incendie ou un choc électrique.

- Le cordon d'alimentation électrique est débranché. Brancher l'appareil sur une prise à 3 alvéoles reliée à la terre. Consulter les "Spécifications électriques".
- Un fusible est grillé ou un disjoncteur s'est ouvert. Remplacer le fusible ou réenclencher le disjoncteur. Si le problème persiste, appeler un électricien. Consulter les "Spécifications électriques".
- Le bouton d'alimentation POWER n'a pas été enfoncé. Appuyer sur Power (mise en marche).
- Le circuit d'alimentation local est en panne. Attendre que l'alimentation locale soit rétablie.
- Le bac à eau est plein. Vider le bac à eau.
- Le bac à eau n'est pas bien installé. Vérifier que le bac à eau est bien installé.

Le déshumidificateur fait griller les fusibles ou déclenche les disjoncteurs

- Trop d'appareils sont branchés sur le même circuit. Débrancher ou déplacer les appareils partageant le même circuit.
- L'utilisateur emploie un fusible temporisé ou un disjoncteur de capacité inappropriée. Les remplacer par un fusible temporisé ou un disjoncteur de capacité correcte. Consulter les "Spécifications électriques".
- L'utilisateur tente de remettre le déshumidificateur en marche trop rapidement après l'avoir arrêté. Attendre au moins 3 minutes après l'arrêt du déshumidificateur avant de tenter une nouvelle mise en marche.

REMARQUE : Un cordon d'alimentation endommagé ne doit pas être réparé, mais remplacé par un cordon d'alimentation neuf que l'on peut se procurer auprès du fabricant du produit.

Le déshumidificateur semble fonctionner excessivement

- Le déshumidificateur est placé dans une pièce où le taux d'humidité est très élevé ou est trop petit pour la pièce.

De la glace se forme sur les serpentins

- Le déshumidificateur est muni d'un mode de dégivrage automatique qui arrête le compresseur tout en permettant au ventilateur de fonctionner. Pour réduire la formation de glace sur les serpentins. Le compresseur se remet en marche lorsque le capteur de glace détecte les bonnes conditions d'utilisation.
- La température de la pièce est trop basse. Augmenter la température de la pièce où déplacer le déshumidificateur dans un endroit plus chaud.

Le ventilateur fonctionne, mais il n'y a pas d'accumulation d'eau dans le bac

- Le déshumidificateur est muni d'un mode de dégivrage automatique qui arrête le compresseur tout en permettant au ventilateur de fonctionner. Pour réduire la formation de glace sur les serpentins. Le compresseur se remet en marche lorsque le capteur de glace détecte les bonnes conditions d'utilisation.
- Le filtre est sale. Nettoyer le filtre.

Code d'erreur sur l'affichage

- Si E1, E2 ou E3 s'affichent, faire un appel de service.
- Si LO s'affiche, la température de la pièce est trop basse. Déplacer le déshumidificateur dans un endroit plus chaud ou augmenter la température de la pièce.
- Si HI s'affiche, la température de la pièce est trop élevée. Déplacer le déshumidificateur dans un endroit plus frais ou abaisser la température de la pièce.

Bruits de fonctionnement normaux

Lorsque le déshumidificateur fonctionne normalement, on peut percevoir certains bruits comme :

- Gouttelettes d'eau qui heurtent le condenseur, causant un cliquetis ou un cliquettement. Les gouttelettes d'eau contribuent au refroidissement du condenseur.
- Mouvement de l'air sous l'effet du ventilateur.
- Déclics émis par le thermostat.
- Vibrations ou bruits imputables à une construction médiocre du mur ou de la fenêtre.
- Bourdonnement à fréquence élevée ou pulsations à cause du compresseur moderne à haute efficacité qui se met en marche et s'arrête de façon intermittente.

ASSISTANCE OU SERVICE

Avant de faire un appel pour assistance ou service, vérifier la section “Dépannage”. Cette vérification peut vous faire économiser le coût d’une intervention de dépannage. Si vous avez encore besoin d’aide, suivez les instructions ci-dessous.

Avant d’appeler, vous devez connaître la date d’achat et les numéros de modèle et de série complets de votre appareil. Ces renseignements nous aideront à mieux répondre à votre demande.

Aux É.-U.

Composer le numéro du service à la clientèle de XLS Products : 1 800 207 1156

Nos consultants peuvent vous aider sur les points suivants :

- Caractéristiques et spécifications de notre gamme complète d’appareils ménagers.
- Renseignements sur l’installation.
- Procédures d’utilisation et d’entretien.
- Accessoires et pièces de rechange.
- Aide spécialisé à la clientèle.
- Orientation vers des concessionnaires, compagnies de service de réparation et distributeurs de pièces de rechange locaux. Les techniciens de service désignés de XLS Products sont formés pour remplir la garantie des produits et fournir un service après garantie partout aux États-Unis.

Pour plus d’assistance :

Si vous avez besoin de plus d’assistance, vous pouvez écrire à XLS Products en soumettant toute question ou tout problème à :

XLS Products, Inc.
Customer Service
P.O. Box 16262
Philadelphia, PA 19114-0262

N’oubliez pas d’indiquer dans votre correspondance un numéro de téléphone où l’on peut vous joindre dans la journée.

Au Canada

Composer le numéro du service à la clientèle de XLS Products : 1 800 207 1156

Nos consultants peuvent vous aider sur les points suivants :

- Caractéristiques et spécifications de notre gamme complète d’appareils ménagers.
- Procédures d’utilisation et d’entretien.
- Accessoires et pièces de rechange.
- Orientation vers des concessionnaires, distributeurs de pièces de rechange et services de réparation locaux. Les techniciens de service désignés de XLS Products sont formés pour remplir la garantie des produits et fournir un service après la garantie, partout au Canada.

Pour plus d’assistance :

Si vous avez besoin de plus d’assistance, vous pouvez écrire à XLS Products en soumettant toute question ou tout problème à :

XLS Products, Inc.
Customer Service
P.O. Box 16262
Philadelphia, PA 19114-0262

N’oubliez pas d’indiquer dans votre correspondance un numéro de téléphone où l’on peut vous joindre dans la journée.

GARANTIE DE XLS PRODUCTS POUR LES DÉSHUMIDIFICATEURS WHIRLPOOL®

GARANTIE LIMITÉE DE UN AN

Pendant un an à compter de la date d'achat, lorsque ce produit est utilisé et entretenu conformément aux instructions jointes à ou fournies avec le produit, XLS Products paiera pour les pièces de rechange et la main-d'œuvre pour corriger les vices de matériaux ou de fabrication ou remplacera le produit à sa seule discrétion. L'entretien doit être fourni par une compagnie de service désignée par XLS Products. Cette garantie ne couvre pas le filtre à air.

XLS PRODUCTS NE PRENDRA PAS EN CHARGE

1. Les visites de service pour rectifier l'installation de votre produit, pour vous montrer comment utiliser le produit, pour remplacer des fusibles de la maison, réenclencher les disjoncteurs, remplacer ou nettoyer les filtres ou rectifier le câblage électrique.
2. Les interventions de dépannage pour réparer ou remplacer des filtres à air. Ces pièces consomptibles ne sont pas couvertes par la garantie.
3. Les réparations lorsque le produit est utilisé à des fins autres que l'usage unifamilial normal.
4. Les dommages imputables à : accident, modification, usage impropre ou abusif, incendie, inondation, actes de Dieu, installation fautive ou installation non conforme aux codes d'électricité ou de plomberie, ou l'utilisation de produits non approuvés par XLS Products.
5. Le coût des pièces de rechange et de la main-d'œuvre de réparation pour les appareils utilisés hors des États-Unis ou du Canada.
6. Le ramassage et la livraison. Ce produit est conçu pour être réparé à domicile.
7. Les réparations aux pièces ou systèmes résultant d'une modification non autorisée faite à l'appareil.
8. Les frais de voyage et de transport pour le service d'un produit dans les régions éloignées.
9. L'enlèvement et la réinstallation de votre appareil si celui-ci est installé dans un endroit inaccessible ou n'est pas installé conformément aux instructions d'installation fournies.

CLAUSE D'EXONÉRATION DE RESPONSABILITÉ AU TITRE DES GARANTIES IMPLICITES; LIMITATION DES RECOURS

LE SEUL ET EXCLUSIF RECOURS DU CLIENT DANS LE CADRE DE LA PRÉSENTE GARANTIE LIMITÉE CONSISTE EN LA RÉPARATION PRÉVUE CI-DESSUS. LES GARANTIES IMPLICITES, Y COMPRIS LES GARANTIES APPLICABLES DE QUALITÉ MARCHANDE OU D'APTITUDE À UN USAGE PARTICULIER, SONT LIMITÉES À UN AN OU À LA PLUS COURTE PÉRIODE AUTORISÉE PAR LA LOI. XLS PRODUCTS N'ASSUME AUCUNE RESPONSABILITÉ POUR LES DOMMAGES FORTUITS OU INDIRECTS. CERTAINES JURIDICTIONS NE PERMETTENT PAS L'EXCLUSION OU LA LIMITATION DES DOMMAGES FORTUITS OU INDIRECTS, OU LES LIMITATIONS DE LA DURÉE DES GARANTIES IMPLICITES DE QUALITÉ MARCHANDE OU D'APTITUDE ONT UN USAGE PARTICULIER, DE SORTE QUE CES EXCLUSIONS OU LIMITATIONS PEUVENT NE PAS S'APPLIQUER DANS VOTRE CAS. CETTE GARANTIE VOUS CONFÈRE DES DROITS JURIDIQUES SPÉCIFIQUES ET VOUS POUVEZ ÉGALEMENT JOUIR D'AUTRES DROITS QUI PEUVENT VARIER D'UNE JURIDICTION À UNE AUTRE.

À l'extérieur du Canada et des 50 États des États-Unis, cette garantie ne s'applique pas. Contacter votre marchand XLS Products autorisé pour déterminer si une autre garantie s'applique.

Si vous avez besoin de service, voir d'abord la section "Dépannage" du Guide d'utilisation et d'entretien. Après avoir vérifié la section "Dépannage", de l'aide supplémentaire peut être trouvée en vérifiant la section "Assistance ou service" ou en appelant XLS Products. Aux États-Unis, composer le 1 800 207-1156. Au Canada, composer le 1 800 207-1156.

Conservez ce manuel et le reçu de vente au même endroit pour référence ultérieure. Pour un entretien ou une réparation sous garantie, un document attestant de la date d'achat ou d'installation doit être fourni.

Inscrivez les renseignements (relatifs à votre déshumidificateur) suivants pour vous aider à obtenir de l'aide ou une intervention de dépannage en cas de besoin. Vous devrez fournir le numéro de modèle et le numéro de série au complet. Vous trouverez ces renseignements sur la plaque signalétique située sur le produit.

Nom du revendeur _____

Adresse _____

Numéro de téléphone _____

Numéro de modèle _____

Numéro de série _____

Date d'achat _____

®/™ ©**2018** Whirlpool. Tous droits réservés. Fabriqué sous licence par XLS Products, Pennsylvanie. Garantie limitée offerte par XLS Products.

SEGURIDAD DEL DESHUMEDECEDOR

Su seguridad y la seguridad de los demás es muy importante.

Hemos incluido muchos mensajes importantes de seguridad en este manual y en su electrodoméstico. Lea y obedezca siempre todos los mensajes de seguridad.

Este es el símbolo de advertencia de seguridad.

Este símbolo le llama la atención sobre peligros potenciales que pueden ocasionar la muerte o una lesión a usted y a los demás.

Todos los mensajes de seguridad irán a continuación del símbolo de advertencia de seguridad y de la palabra “PELIGRO” o “ADVERTENCIA”. Estas palabras significan:

⚠ PELIGRO

Si no sigue las instrucciones de inmediato, usted puede morir o sufrir una lesión grave.

⚠ ADVERTENCIA

Si no sigue las instrucciones, usted puede morir o sufrir una lesión grave.

Todos los mensajes de seguridad le dirán el peligro potencial, le dirán cómo reducir las posibilidades de sufrir una lesión y lo que puede suceder si no se siguen las instrucciones.

INSTRUCCIONES IMPORTANTES DE SEGURIDAD

ADVERTENCIA: Para reducir el riesgo de incendio, descarga eléctrica, o lesiones personales al usar el deshumedecedor siga estas precauciones básicas:

- Enchufe en un tomacorriente de 3 terminales con conexión a tierra.
- No quite la terminal de conexión a tierra.
- No use un adaptador.
- No use un cable eléctrico de extensión.
- Desenchufe el deshumedecedor antes de darle servicio.
- No beba el agua acumulada en el balde.

GUARDE ESTAS INSTRUCCIONES

Cómo desechar la unidad:

- Cuando necesite desechar la unidad, consulte con el distribuidor local o el centro de reciclaje local para pedir información sobre cómo desecharla de manera responsable para el medio ambiente.
- Recicle o deseche el material de embalaje del producto de manera responsable para el medio ambiente.

REQUISITOS DE INSTALACIÓN

Requisitos eléctricos—Todos los modelos

⚠ ADVERTENCIA

Peligro de Choque Eléctrico

Conecte a un contacto de pared de conexión a tierra de 3 terminales.

No quite la terminal de conexión a tierra.

No use un adaptador.

No use un cable eléctrico de extensión.

No seguir estas instrucciones puede ocasionar la muerte, incendio o choque eléctrico.

Las clasificaciones eléctricas para su deshumedecedor de aire están enumeradas en la etiqueta del número de modelo y de serie. La etiqueta con el número de serie y modelo está ubicada en el lado derecho del gabinete del deshumedecedor.

Los requisitos eléctricos específicos se indican en la tabla "Requisitos eléctricos del cable de suministro eléctrico". Respete los requisitos para el tipo de enchufe que se muestran en la tabla.

Requisitos eléctricos

- 115 voltios (103,5 mín. a 126,5 máx.)
- 0 a 12 amperios
- Disyuntor o fusible retardador de 15 amperios

- Si la unidad tiene una etiqueta que indica "Circuito simple solamente", úsela solo con un circuito de tomacorriente único exclusivo. Si no hay disponible un circuito de tomacorriente único exclusivo, es responsabilidad del cliente hacer instalar un circuito de tomacorriente único por un electricista competente.
- Si la unidad no tiene la etiqueta "Circuito simple solamente", se puede usar en cualquier circuito secundario con la tensión correcta y la clasificación adecuada de protección de corriente.

Método de conexión a tierra recomendado

Este deshumedecedor debe estar conectado a tierra. Este deshumedecedor viene equipado con un cable eléctrico dotado de un enchufe de 3 terminales con conexión a tierra. Para reducir al mínimo el peligro de posibles choques eléctricos, el cable debe estar enchufado en un tomacorriente de 3 terminales, conectado a tierra de acuerdo con los códigos y las ordenanzas locales. Si no hay disponible un tomacorriente adecuado, es responsabilidad del cliente hacer instalar un tomacorriente de 3 terminales con conexión a tierra por un instalador eléctrico competente. Es responsabilidad del cliente:

- Ponerse en contacto con un instalador eléctrico calificado.
- Asegurarse de que la instalación eléctrica sea adecuada y de conformidad con el Código Nacional Eléctrico, ANSI/NFPA 70, última edición, y con todos los códigos y las ordenanzas locales.

Pueden obtenerse copias de las normas señaladas en:

National Fire Protection Association
1 Batterymarch Park
Quincy, MA 02269

Instrucciones de instalación

⚠ ADVERTENCIA

Peligro de Peso Excesivo

Use dos o más personas para mover e instalar el deshumedecedor.

No seguir esta instrucción puede ocasionar una lesión en la espalda u otro tipo de lesiones.

Retire los materiales de empaque:

- Manipule el deshumedecedor de aire con cuidado mientras lo desempaca.
- Retire la parte superior de la caja y levante el deshumedecedor de la plataforma de la base.
- Quite los restos de cinta y pegamento de las superficies de su deshumedecedor antes de encenderlo. Frote un poco de detergente líquido para vajilla sobre el adhesivo con los dedos. Limpie con un paño húmedo y seque.
- No use instrumentos filosos, alcohol para fricciones, líquidos inflamables o productos de limpieza abrasivos para eliminar los restos de cinta o pegamento. Estos productos pueden dañar la superficie del deshumedecedor de aire.
- Deseche o recicle el material de empaque de manera adecuada.

Ubicación

Este deshumedecedor puede colocarse sobre un piso sólido, nivelado y estable que soporte su peso. Deje al menos 2½" (6,35 cm) de separación con respecto a las paredes y los muebles. No permita que se cubra la entrada de aire con cortinas o paños, ya que se disminuirá el desempeño del aparato.

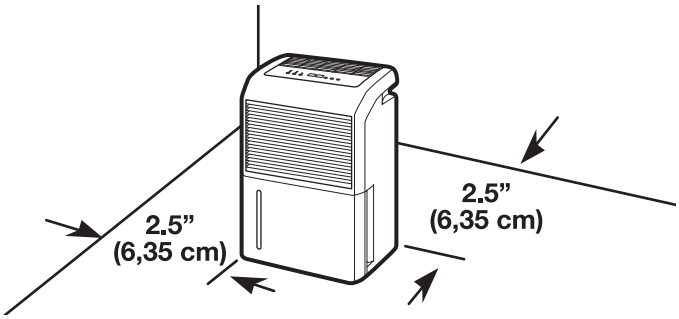

Conexión Eléctrica

⚠ ADVERTENCIA

Peligro de Choque Eléctrico

Conecte a un contacto de pared de conexión a tierra de 3 terminales.

No quite la terminal de conexión a tierra.

No use un adaptador.

No use un cable eléctrico de extensión.

No seguir estas instrucciones puede ocasionar la muerte, incendio o choque eléctrico.

1. Enchufe en un tomacorriente de 3 terminales con conexión a tierra

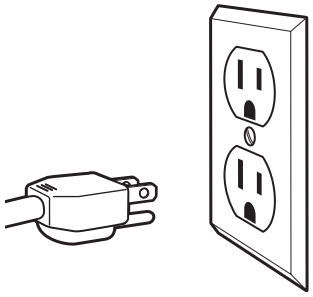

Enchufe en un tomacorriente de 3 terminales con conexión a tierra

PIEZAS Y CARACTERÍSTICAS

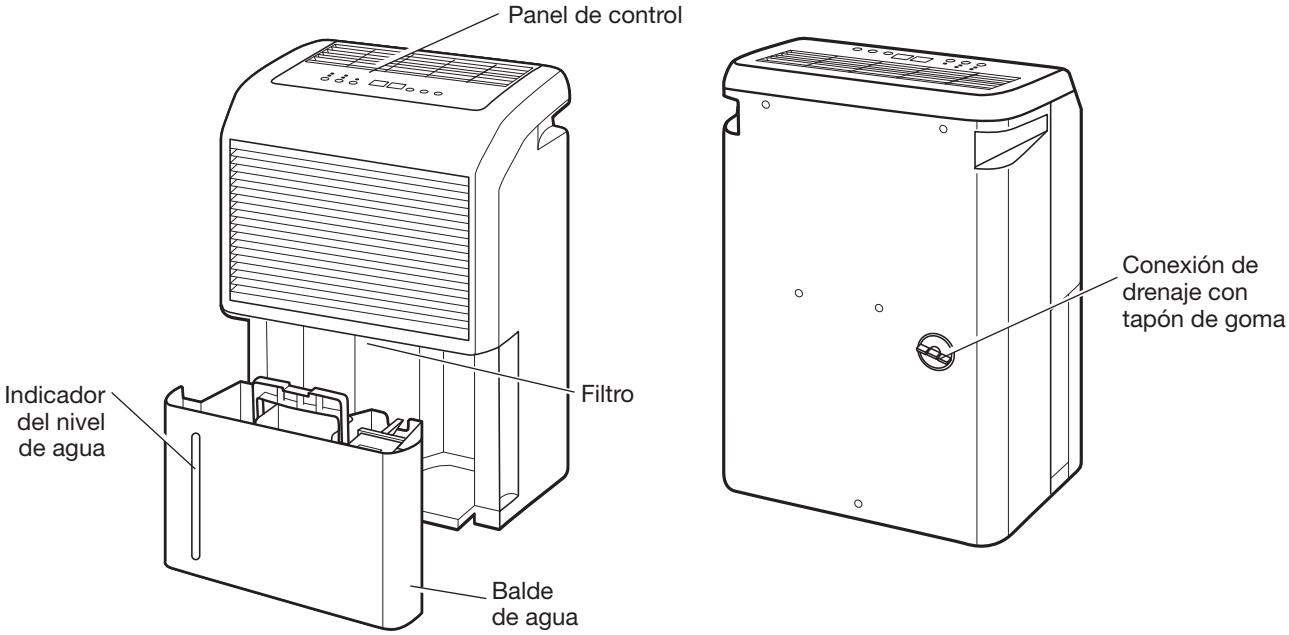

USO DEL DESHUMEDECEDOR

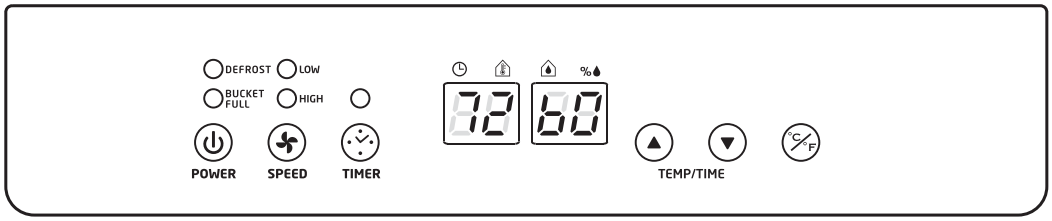

ENCENDIDO o APAGADO del deshumedecedor de aire

Cuando conecte el deshumedecedor por primera vez, emitirá un sonido y la pantalla mostrará la temperatura actual y el nivel de humedad relativa.

Oprima Encendido para encender o apagar el deshumedecedor.

IMPORTANTE:

- Si apaga el deshumedecedor de aire, espere al menos 3 minutos antes de volver a encenderlo.
- No intente usar el deshumedecedor si la temperatura en la habitación es menor que 41ºF (5ºC) o mayor que 95ºF (35ºC).

NOTA: en caso de un corte de electricidad, el deshumedecedor de aire funcionará con los ajustes previos cuando se restablezca la electricidad.

Pantalla

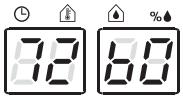

Durante el funcionamiento normal, la pantalla mostrará la temperatura ambiente y el nivel de humedad en la habitación. Cuando se presionan los botones ▼ y ▲ de TEMP/TIME (Temperatura/Tiempo), la unidad muestra la humedad o el tiempo de retraso que se ha fijado.

Cómo seleccionar la velocidad del ventilador

La velocidad del ventilador tiene 2 ajustes:

- LOW (Baja)
- HIGH (Alta)

Presione el botón SPEED (Velocidad) hasta que se ilumine la luz indicadora del ajuste deseado.

Selección del nivel de humedad

Presione los botones ▲ y ▼ de TEMP/TIME (Temperatura/Tiempo) para aumentar o disminuir la configuración de humedad. El nivel de humedad relativa se puede fijar entre 30% y 90%.

Presione el botón ▲ de TEMP/TIME (Temperatura/Tiempo) para aumentar la configuración de humedad relativa en incrementos de 5%. Presione y mantenga presionado para aumentar la configuración rápidamente.

Presione el botón ▼ de TEMP/TIME (Temperatura/Tiempo) para disminuir la configuración de humedad relativa en descuentos de 5% (hasta un mínimo de 30%). Presione y mantenga presionado para disminuir la configuración rápidamente.

Uso del temporizador

Apagado automático

Se puede ajustar el deshumedecedor para que se apague automáticamente después de un número de horas establecido, hasta 24 horas.

Para ajustar el apagado automático:

1. Con el deshumedecedor Encendido, presione TIMER.
2. Use los botones ▲ y ▼ de TEMP/TIME (Temperatura/Tiempo) para seleccionar el número de horas, hasta 24 horas.
3. Después del tiempo que se haya ajustado, el deshumedecedor de aire se apagará automáticamente.

Encendido automático

Se puede ajustar el deshumedecedor de aire con el temporizador para que se encienda automáticamente después de un número de horas establecido.

1. Con el deshumedecedor Apagado, presione TIMER.
2. Use los botones ▲ y ▼ de TEMP/TIME (Temperatura/Tiempo) para seleccionar el número de horas que deben transcurrir antes de que el deshumedecedor se encienda, hasta 24 horas. La luz indicadora TIMER (Temporizador) permanecerá iluminada para indicar que el temporizador está ajustado.
3. Después del tiempo establecido, el deshumedecedor se encenderá automáticamente con los últimos ajustes usados para la humedad y el ventilador.

Cambio de unidades de medida

Presione el botón Cº/Fº para cambiar entre grados Celsius y Fahrenheit en la pantalla.

Indicador de descongelamiento

Si el deshumedecedor funciona por mucho tiempo a temperatura baja se puede formar hielo sobre las bobinas de enfriamiento, el indicador de DEFROST (descongelamiento) se encenderá, el compresor se apagará y el ventilador se activará hasta que el hielo acumulado se haya derretido.

Vaciado del balde de agua

Cuando el balde de recolección de agua se llena, el indicador BUCKET FULL (balde lleno) se encenderá y se apagará el deshumedecedor.

BUCKET FULL

⚠ ADVERTENCIA

Peligro de enfermedad

No tome el agua acumulada en el balde.

No seguir esta instrucción puede ocasionar una enfermedad.

1. Quite el balde de agua

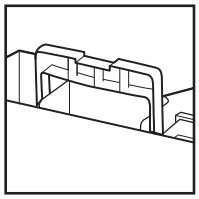

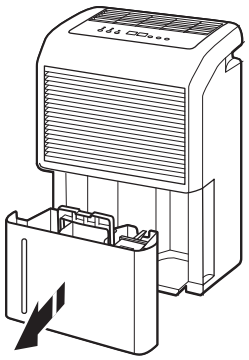

Quite el balde de agua jalándolo desde el frente del deshumedecedor. El balde tiene una asa para una manipulación fácil.

2. Vaciado del balde de agua

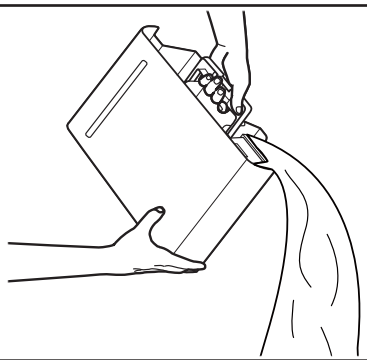

Vacíe el balde de agua en un lavabo o desagüe.

Deslice el balde de agua de vuelta dentro del deshumedecedor.

Conexión de mangueras de desagüe (opcional)

Puede conectar una manguera (no incluida) para drenaje hacia un desagüe de piso.

La conexión de desagüe usa un conector de manguera de jardín estándar. La manguera de desagüe debe estar en el puerto de desagüe en la parte posterior del deshumedecedor para asegurar el drenaje adecuado.

1. Retire el tapón de la conexión de desagüe

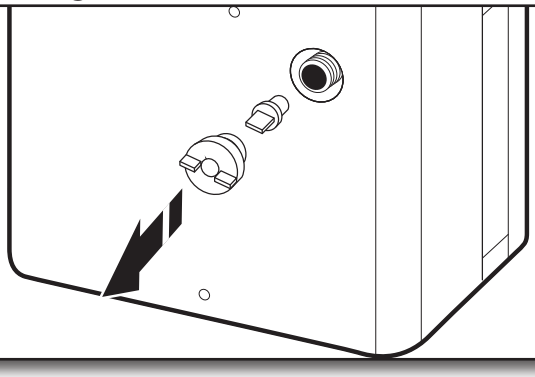

Gire el tapón del puerto de desagüe en sentido antihorario para quitarlo; después, retire el tapón de desagüe jalando en línea recta hacia afuera.

2. Instale la manguera de desagüe

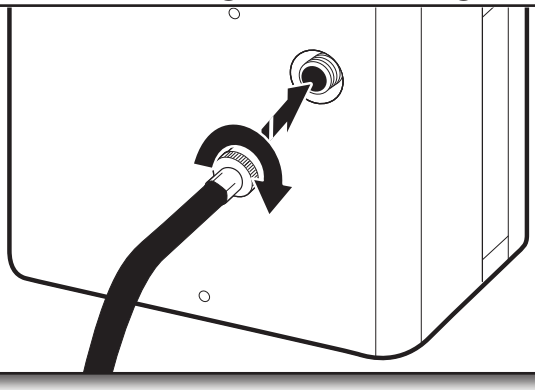

Inserte la manguera de desagüe (no se incluye) en la conexión de desagüe en el deshumedecedor. Inserte el otro extremo de la manguera de desagüe en un desagüe del piso u otro desagüe adecuado.

CUIDADO Y LIMPIEZA

Su nuevo deshumedecedor está diseñado para proporcionarle años de servicio confiable. Esta sección le ofrece información acerca de la limpieza y el cuidado adecuados de su deshumedecedor.

Limpieza del filtro

El filtro se puede desmontar para facilitar su limpieza. Un filtro limpio ayuda a quitar el polvo, las pelusas y otras partículas del aire y es importante para una óptima eficiencia en la operación. Revise el filtro cada 2 semanas para ver si debe limpiarlo.

NOTA: Para un rendimiento óptimo, no haga funcionar el deshumedecedor si el filtro no está colocado en su lugar.

Enjuague el filtro bajo un chorro de agua. Si está muy sucio, lave el filtro con agua tibia y un detergente suave.

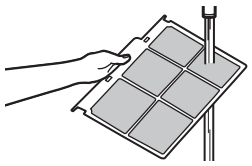

NOTA: no lave el filtro en la lavavajillas ni use limpiadores químicos; eso puede dañar el filtro. Seque el filtro al aire antes de colocarlo nuevamente, para asegurar la máxima eficiencia.

1. Quite el balde de agua

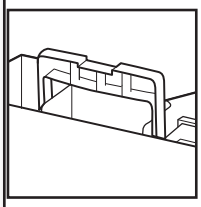

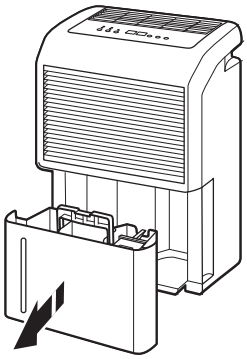

1. Apague el deshumedecedor.
2. Quite el balde de agua.

2. Para quitar el filtro

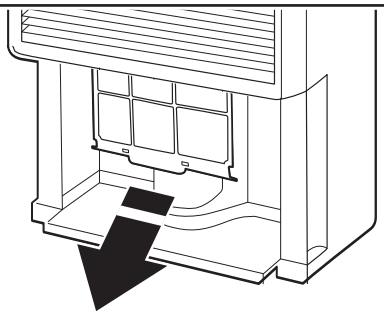

Jale el filtro en linea recta hacia fuera dedeshumedecedor.

Instalación del filtro de aire:

1. Vuelva a instalar el filtro en el deshumedecedor.
2. Deslice el balde de agua de vuelta en su lugar.

Limpieza del gabinete del deshumedecedor

1. Apague el deshumedecedor.
2. Limpie el gabinete del acondicionador de aire con un paño suave húmedo.
3. Seque con un paño suave.

Limpieza del balde de agua

El balde de agua debe lavarse después de algunas semanas para evitar los hongos y el enmohecimiento.

1. Quite el balde de agua.
2. Lave el balde con una mezcla de agua tibia y detergente suave.
3. Enjuague bien y luego vuelva a colocar el balde.

⚠ ADVERTENCIA

Peligro de Peso Excesivo

Use dos o más personas para mover e instalar el deshumedecedor.

No seguir esta instrucción puede ocasionar una lesión en la espalda u otro tipo de lesiones.

Almacenamiento del deshumedecedor

Si el deshumedecedor no se usará durante un período prolongado, prepárelo para guardarlo con los pasos siguientes.

1. Apague el deshumedecedor y desenchúfelo.
2. Vacíe el tanque.
2. Retire, limpie y vuelva a instalar el filtro.

SOLUCIÓN DE PROBLEMAS

Antes de solicitar servicio, pruebe las sugerencias que se incluyen a continuación para ver si puede resolver el problema sin ayuda externa.

El deshumedecedor no funciona

⚠ ADVERTENCIA

Peligro de Choque Eléctrico

Conecte a un contacto de pared de conexión a tierra de 3 terminales.

No quite la terminal de conexión a tierra.

No use un adaptador.

No use un cable eléctrico de extensión.

No seguir estas instrucciones puede ocasionar la muerte, incendio o choque eléctrico.

- El cable de suministro eléctrico está desenchufado. Enchufe en un tomacorriente de 3 terminales con conexión a tierra. Vea “Requisitos eléctricos”.
- Se ha fundido un fusible de la casa o se ha desconectado un disyuntor. Reemplace el fusible o reposicione el cortacircuitos. Si el problema continúa, llame a un electricista. Vea “Requisitos eléctricos”.
- No se ha presionado el botón Power (Encendido). Presione POWER (Encendido).
- Se ha interrumpido la energía eléctrica local. Espere que se restablezca la energía eléctrica.
- El balde está lleno. Vacíe el balde.
- El balde no ha sido instalado completamente. Asegúrese de que el balde esté instalado adecuadamente.

El deshumedecedor quema fusibles o desconecta disyuntores

- Se están usando demasiados aparatos en el mismo circuito. Desenchufe o reubique los aparatos que estén usando el mismo circuito.
- Se está usando un disyuntor o un fusible de retardo con la capacidad incorrecta. Reemplácelo con disyuntor o un fusible de retardo con la capacidad correcta. Vea “Requisitos eléctricos”.
- Se intenta poner en marcha el deshumedecedor demasiado pronto después de apagarlo. Espere al menos 3 minutos después de apagar el deshumedecedor antes de intentar ponerlo en marcha nuevamente.

NOTA: un cable de suministro eléctrico se debe reemplazar con un nuevo cable de suministro eléctrico obtenido del fabricante del producto y no se debe reparar.

El deshumedecedor parece funcionar excesivamente

- El deshumedecedor está en una habitación con niveles demasiado altos de humedad o es demasiado pequeño para la habitación.

Se forma hielo en las bobinas

- El deshumedecedor tiene un modo de descongelamiento automático que apaga el compresor y activa el ventilador. Esto reduce la acumulación de hielo sobre las bobinas. El compresor se activará nuevamente cuando los sensores del descongelador perciban las condiciones adecuadas para la operación.
- La temperatura en la habitación es demasiado baja. Aumente la temperatura de la habitación o traslade el deshumedecedor a una ubicación donde haya más calor.

Los ventiladores se activan pero el deshumedecedor no elimina la humedad

- El deshumedecedor tiene un modo de descongelamiento automático que apaga el compresor y activa el ventilador. Esto reduce la acumulación de hielo sobre las bobinas. El compresor se activará nuevamente cuando los sensores del descongelador perciban las condiciones adecuadas para la operación.
- El filtro está sucio Limpie el filtro.

Códigos de error en la pantalla

- Si aparece E1, E2 o E3 en la pantalla, llame para pedir servicio técnico.
- Si aparece LO en la pantalla, la temperatura en la habitación es demasiado baja. Traslade el deshumedecedor a una ubicación donde haya más calor o aumente la temperatura de la habitación
- Si aparece HI en la pantalla, la temperatura en la habitación es demasiado alta. Traslade el deshumedecedor a una ubicación donde haya más frío o reduzca la temperatura de la habitación

Sonidos operativos normales

Cuando su deshumedecedor está funcionando cómo debe, Ud. podría escuchar sonidos como:

- Gotas de agua que golpean el condensador y producen una detonación o un chasquido. Las gotas de agua ayudan a enfriar el condensador.
- Movimiento de aire del ventilador.
- Chasquidos del ciclo del termostato.
- Vibraciones o ruido causados por la construcción deficiente de la pared o de la ventana.
- Un zumbido agudo o un ruido pulsante producido por el ciclo de encendido y apagado del moderno compresor de alta eficiencia.

ASISTENCIA O SERVICIO TÉCNICO

Antes de solicitar ayuda o servicio técnico, por favor consulte la sección “Solución de problemas”. Esto le podría ahorrar el costo de una visita de servicio técnico. Si considera que aún necesita ayuda, siga las instrucciones que aparecen a continuación.

Cuando llame, tenga a mano la fecha de compra y el número completo del modelo y de la serie de su electrodoméstico. Esta información nos ayudará a atender mejor a su pedido.

En EE. UU.

Llame al servicio al cliente de XLS Products sin costo alguno al: 1-800-207-1156.

Nuestros consultores ofrecen ayuda para:

- Características y especificaciones de nuestra línea completa de electrodomésticos.
- Información sobre la instalación.
- Procedimientos de uso y mantenimiento.
- Accesorios y piezas para reparación.
- Asistencia al cliente especializada.
- Recomendaciones con distribuidores locales, compañías que dan servicio y distribuidores de partes para reparación. Los técnicos de servicio designados por XLS Products están capacitados para cumplir con la garantía del producto y ofrecer servicio después de la garantía en cualquier lugar de los Estados Unidos.

Para obtener más asistencia:
Si necesita asistencia adicional, puede escribir a XLS Products con sus preguntas o dudas a:

XLS Products, Inc.
Customer Service
P.O. Box 16262
Philadelphia, PA 19114-0262

Incluya en su correspondencia un número de teléfono en el que se le pueda localizar durante el día.

En Canadá

Llame al servicio al cliente de XLS Products sin costo alguno al: 1-800-207-1156.

Nuestros consultores ofrecen ayuda para:

- Características y especificaciones de nuestra línea completa de electrodomésticos.
- Procedimientos de uso y mantenimiento.
- Accesorios y piezas para reparación.
- Recomendaciones con distribuidores locales, compañías que dan servicio y distribuidores de partes para reparación. Los técnicos designados por XLS Products están capacitados para cumplir con la garantía del producto y ofrecer servicio después de la garantía en cualquier lugar de Canadá.

Para obtener más asistencia:
Si necesita asistencia adicional, puede escribir a XLS Products con sus preguntas o dudas a:

XLS Products, Inc.
Customer Service
P.O. Box 16262
Philadelphia, PA 19114-0262

Incluya en su correspondencia un número de teléfono en el que se le pueda localizar durante el día.

GARANTÍA DE XLS PRODUCTS PARA DESHUMEDECEDORES WHIRLPOOL®

GARANTÍA LIMITADA DE UN AÑO

Durante un año a partir de la fecha de compra, cuando este producto se opere y se mantenga de acuerdo con las instrucciones que se adjuntan o se suministran con el producto, XLS Products pagará las piezas de reemplazo y la mano de obra de reparación para corregir defectos en los materiales o en la mano de obra, o reemplazará el producto a nuestro criterio. El servicio deberá ser suministrado por una compañía de servicio designada por XLS Products. Esta garantía no cubre el filtro de aire.

LO QUE XLS PRODUCTS NO PAGARÁ

1. Visitas de servicio técnico para corregir la instalación de su producto, enseñarle a usar su producto, cambiar fusibles de la casa o restablecer cortocircuitos, reemplazar o limpiar filtros, o corregir la instalación eléctrica.
2. Visitas de servicio técnico para reparar o reemplazar filtros de aire. Esos insumos están excluidos de la cobertura de la garantía.
3. Reparaciones cuando su producto se use para fines ajenos al uso doméstico normal de una sola familia.
4. Daños causados por accidente, alteración, uso indebido, abuso, incendio, inundación, actos fortuitos, instalación incorrecta, instalación que no esté de acuerdo con los códigos eléctricos o de plomería locales o el empleo de productos no aprobados por XLS Products.
5. Piezas de repuesto o costos de mano de obra de reparación para unidades que se empleen fuera de los Estados Unidos o Canadá.
6. Recogida y entrega. Este producto está diseñado para ser reparado en el hogar.
7. Reparaciones de piezas o sistemas como resultado de modificaciones no autorizadas que se hayan efectuado en el electrodoméstico.
8. Gastos de viaje y transporte para realizar el servicio del producto en lugares remotos.
9. La remoción y reinstalación de su electrodoméstico si estuviera instalado en un lugar inaccesible o si no estuviera instalado de conformidad con las instrucciones de instalación publicadas.

EXCLUSIÓN DE GARANTÍAS IMPLÍCITAS; LIMITACIÓN DE RECURSOS

EL ÚNICO Y EXCLUSIVO RECURSO DEL CLIENTE SEGÚN LOS TÉRMINOS DE ESTA GARANTÍA LIMITADA SERÁ EL DE REPARAR EL PRODUCTO SEGÚN SE ESTIPULA EN LA PRESENTE. LAS GARANTÍAS IMPLÍCITAS, INCLUSO LAS GARANTÍAS DE COMERCIABILIDAD O DE IDONEIDAD PARA UN PROPÓSITO PARTICULAR, SE LIMITARÁN A UN AÑO O AL PERÍODO MÁS CORTO PERMITIDO POR LEY. XLS PRODUCTS NO SE RESPONSABILIZARÁ POR DAÑOS INCIDENTALES O CONSECUENTES. ALGUNOS ESTADOS Y PROVINCIAS NO PERMITEN LA EXCLUSIÓN O LIMITACIÓN DE DAÑOS INCIDENTALES O CONSECUENTES, O LIMITACIONES DE LA DURACIÓN DE GARANTÍAS IMPLÍCITAS DE COMERCIABILIDAD O IDONEIDAD, DE MODO QUE LAS LIMITACIONES O EXCLUSIONES ANTES MENCIONADAS PUEDEN NO APLICARSE EN SU CASO. ESTA GARANTÍA LE OTORGA DERECHOS LEGALES ESPECÍFICOS Y ES POSIBLE QUE TENGA TAMBIÉN OTROS DERECHOS QUE PUEDEN VARIAR DE UN ESTADO A OTRO O DE UNA PROVINCIA A OTRA.

Esta garantía no tiene vigor fuera de los cincuenta estados de los Estados Unidos y Canadá. Contacte a su distribuidor autorizado de XLS Products para determinar si corresponde otra garantía.

Si necesita servicio técnico, consulte primero la sección “Solución de problemas” del Manual de uso y cuidado. Después de consultar “Solución de problemas”, puede buscar ayuda adicional consultando la sección “Ayuda o servicio técnico” o llamando a XLS Products. En los EE. UU., llame al 1-800-207-1156. En Canadá, llame al 1-800-207-1156.

Guarde este libro y su comprobante de compra juntos para referencia futura. Deberá proporcionar el comprobante de la compra o la fecha de instalación para obtener servicio técnico bajo la garantía.

Anote la siguiente información acerca de su deshumedecedor para facilitar la obtención de asistencia o servicio si llegara a necesitarlo. Deberá tener a mano el número completo del modelo y la serie. Puede encontrar esta información en la etiqueta con el número de modelo y de serie ubicada en el producto.

Nombre del distribuidor _____

Dirección _____

Número de teléfono _____

Número de modelo _____

Número de serie _____

Fecha de compra _____

®/™ ©**2018** Whirlpool. Todos los derechos reservados. Fabricado bajo licencia por XLS Products, Pennsylvania. Garantía limitada proporcionada por XLS Products.

Whirlpool®