RATTAN L-SHAPE OUTDOOR SOFA WITH WOOD TOP TABLE

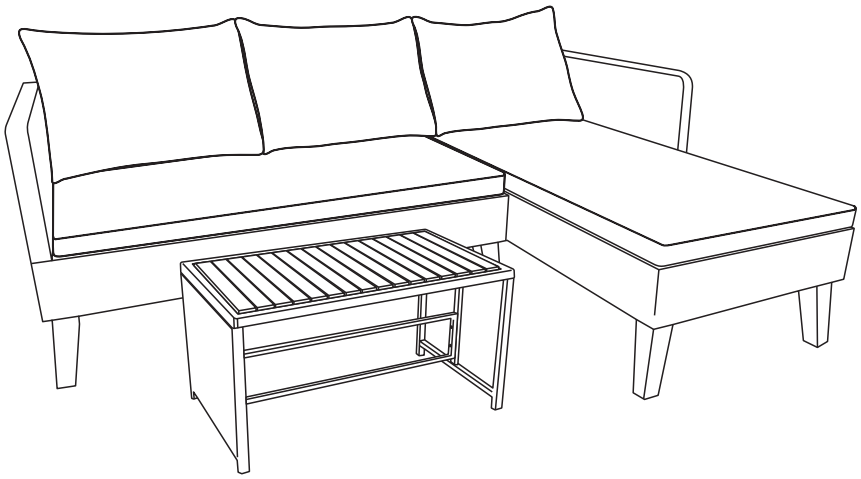

A Sofa Backrest - 1 pc 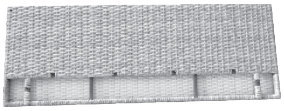	B Right Arm - 1 pc	C Sofa Bottom - 1 pc 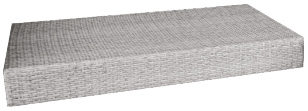	D Chaise Backrest - 1 pc 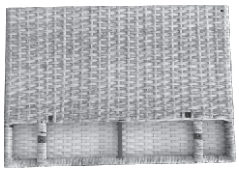
E Chaise Bottom - 1 pc	F Left Arm - 1 pc	G Legs - 8 pcs	H Table Sides - 2 pcs 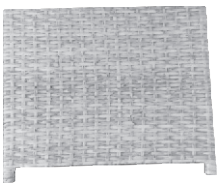
I Table Top - 1 pc	J Table Support - 1 pc		
1 M6 x 55mm Bolt - 2 pcs 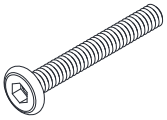	2 M6 x 40mm Bolt - 14 pcs 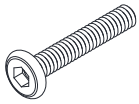	3 M6 x 25mm Bolt - 24 pcs	4 M6 x 30mm Bolt - 8 pcs
5 M6 Washer - 24 pcs	6 Bolt Cover - 2 pcs	7 Plastic Clips - 2 pcs 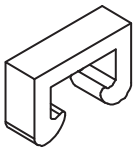	8 Allen Key - 2 pcs 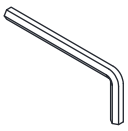

STEP 1 Using the M6x40mm bolts (2) and M6 washers (5), attach the sofa backrest (A) to the sofa bottom (C).

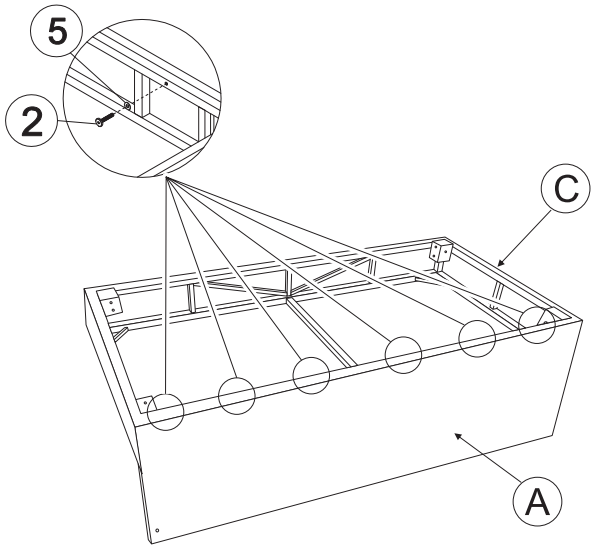

STEP 2 Using the M6x55mm bolts (1), M6x40mm bolts (2), and M6 washers (5), attach the right arm (B) to the sofa backrest (A). Insert Bolt Covers (6)

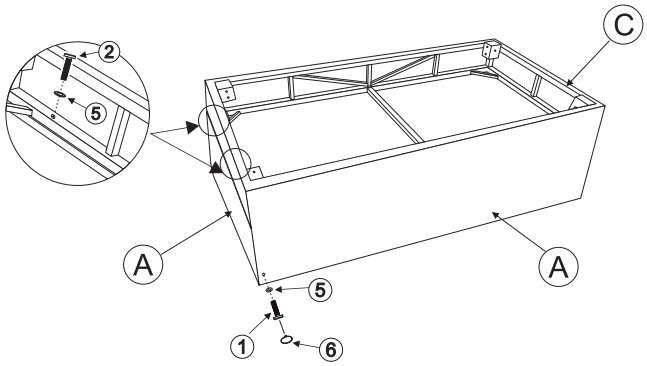

STEP 3 Using the M6x25mm bolts (3), attach the sofa legs (G) to each corner of the sofa bottom (C).

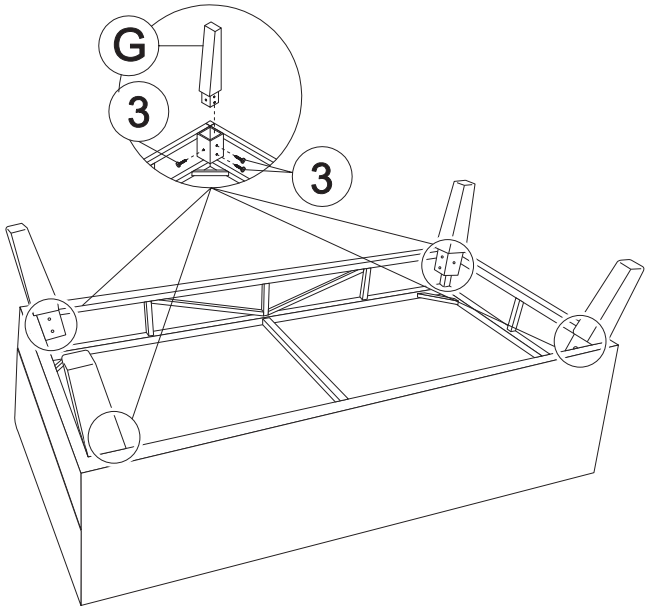

STEP 4

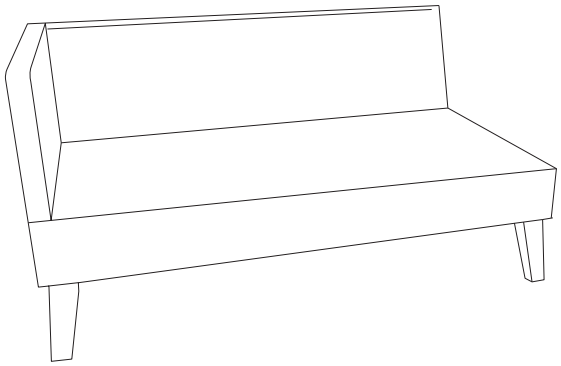

STEP 5 Using the M6x40mm bolts (2) and M6 washers (5), attach the chaise backrest (D) to the chaise bottom (E).

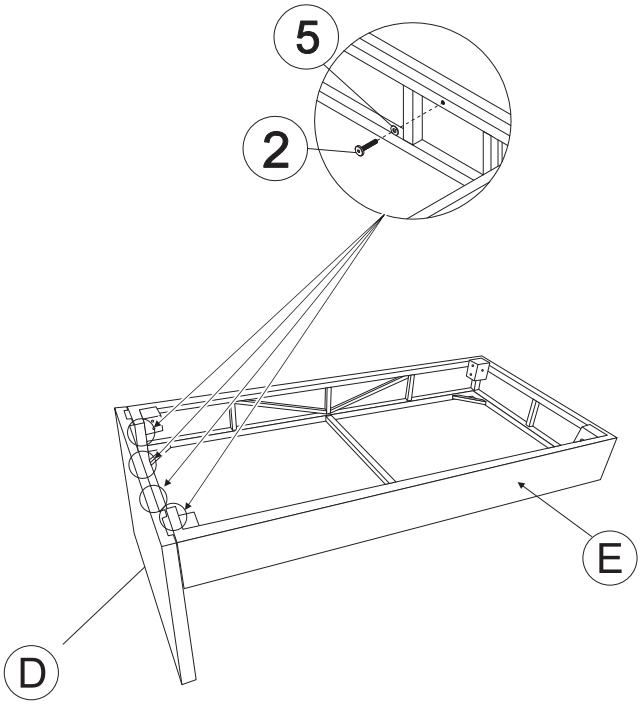

STEP 6 Using the M6x40mm bolts (2) and M6 washers (5), attach the left arm (F) to the chaise bottom (E) and chaise backrest (D) . Insert Bolt Covers (6)

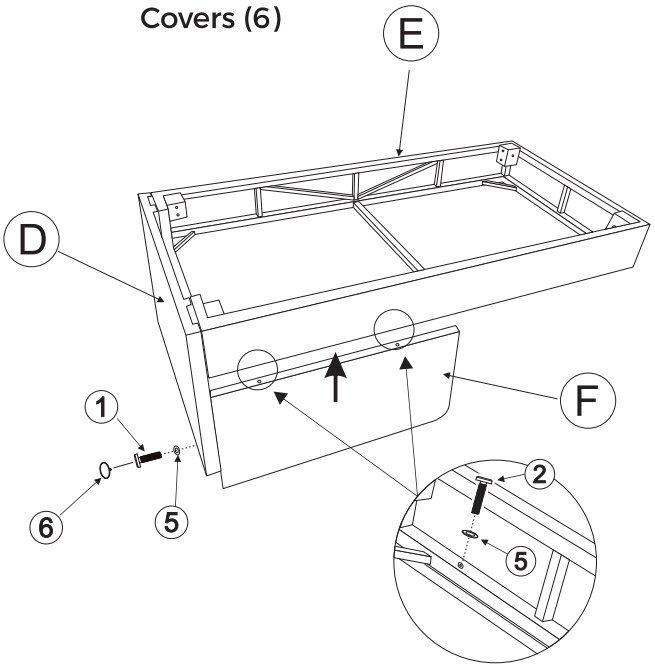

STEP 7 Using the M6x25mm bolts (3), attach the sofa legs (G) to each corner of the chaise bottom (E).

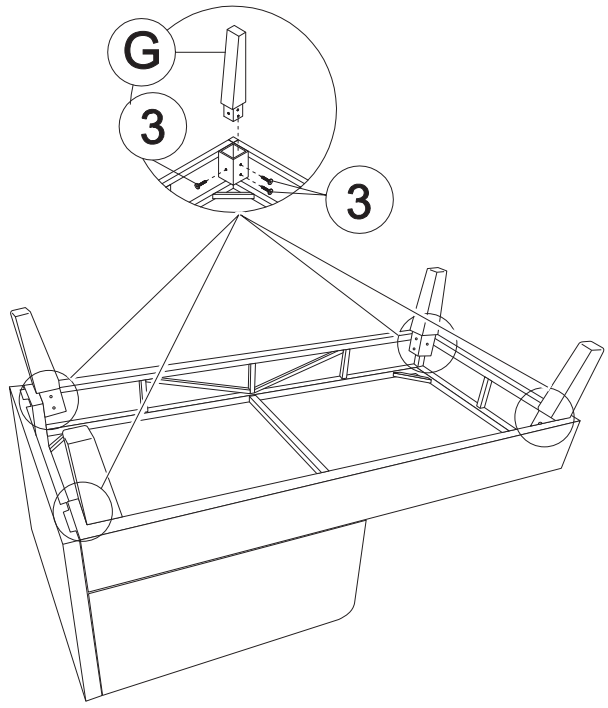

STEP 8

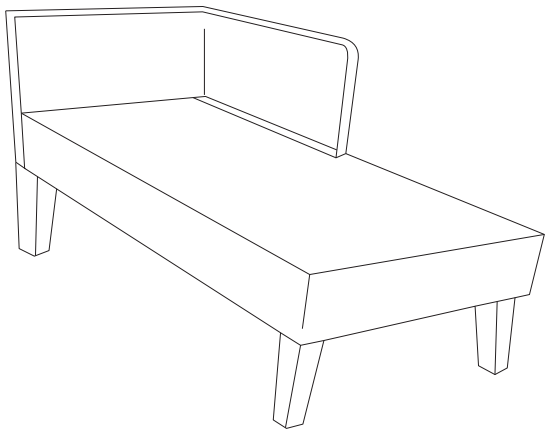

STEP 9 Use the plastic clips (7) to attach the assembled sofa and chaise.

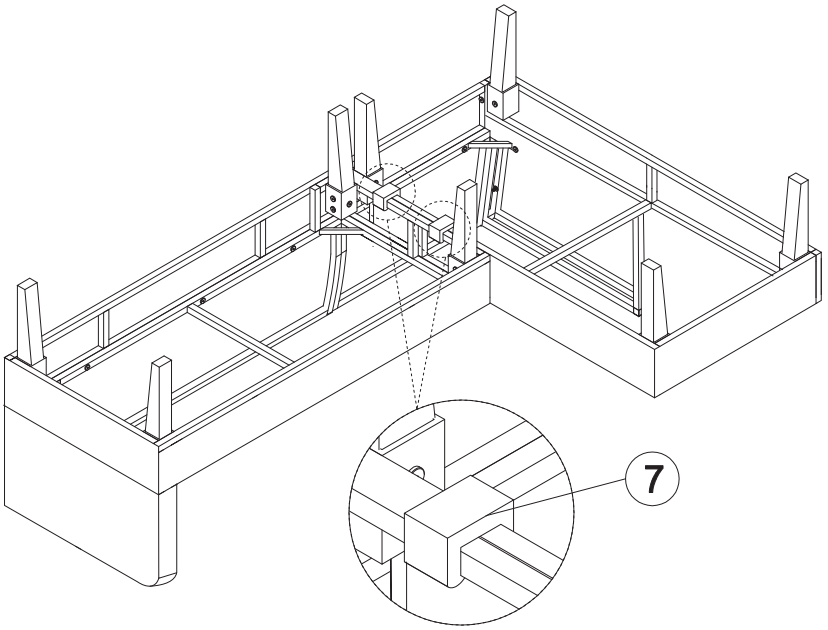

STEP 10 Using the M6x30mm bolts (4) and M6 washers (5), attach the table support (K) to the table sides (H).

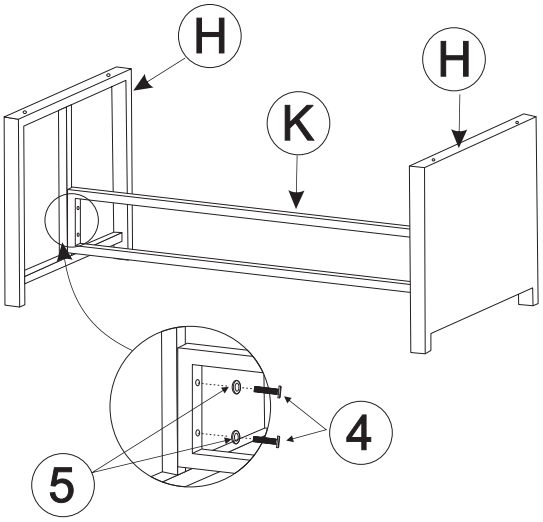

STEP 11 Using the M6x30mm bolts (4) and M6 washers (5), attach the table top (I) to the table sides (H).

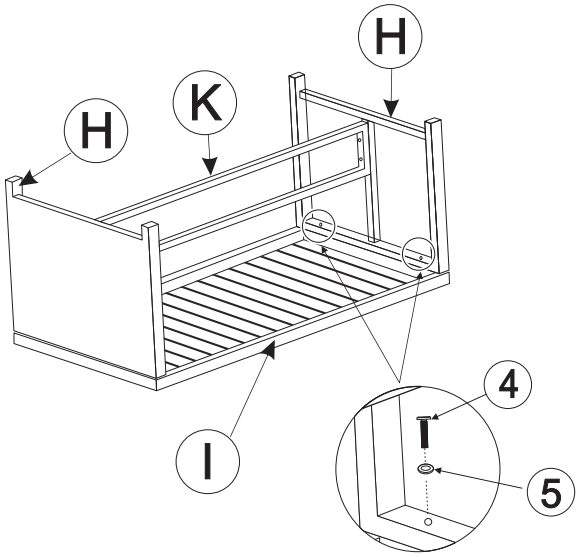

STEP 12

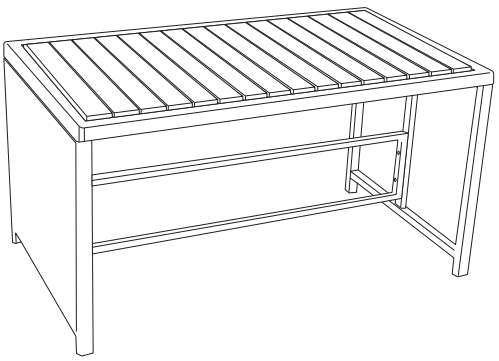

LIMITED 1-YEAR WARRANTY

WHAT IS COVERED

This warranty covers any defects in materials or workmanship, with the exceptions stated below.

HOW LONG COVERAGE LASTS

This warranty runs for one (1) year from the date of purchase.

WHAT IS NOT COVERED

The warranty applies only to the original purchaser and does not cover: (a) wear and tear; (b) improper maintenance, misuse, or alteration; (c) repair by unauthorized representatives; (d) damage resulting from transit or handling; or (e) transportation costs.

WHAT WE WILL DO

At our sole discretion we will repair, replace, or refund any product that proves to be defective in materials or workmanship.

HOW TO GET SERVICE

Email "warranty@mavenliving.com" to submit your warranty claim. Please keep your receipt so that we may process your warranty request.

HOW STATE LAW APPLIES

This warranty gives you specific legal rights, and you may also have other rights which vary from state to state.

The foregoing warranty shall be exclusive and in lieu of any other warranty, express or implied, including warranties of merchantability and fitness for a particular purpose and all other warranties otherwise arising by operation of law, course of dealing, custom, trade, or otherwise. Neither the seller nor the manufacturer shall be liable for any injury, loss or damage, direct or consequential arising out of the use or inability to use this product.

WARRANTY FULFILLED BY MAVEN

CANAPÉ D'EXTÉRIEUR EN ROTIN EN FORME DE L AVEC TABLE

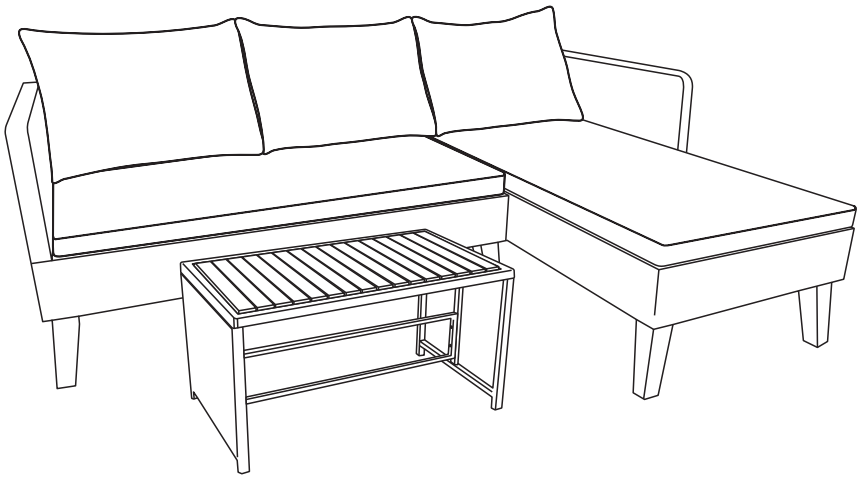

A Dossier de canapé - 1 pc 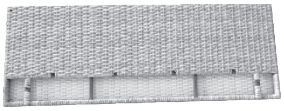	B Bras droit - 1 pc	C Fond du canapé - 1 pc 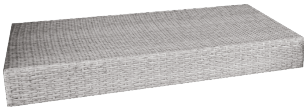	D Dossier de la chaise - 1 pc 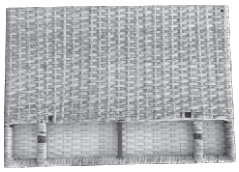
E Fond de la chaise - 1 pc	F Bras gauche - 1 pc	G Pieds - 8 pcs	H Panneau latéral de table - 2 pcs 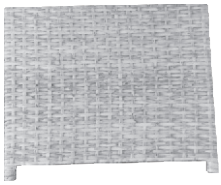
I Dessus de table - 1 pc	J Support de table - 1 pc		
1 Boulon M6 x 55 mm - 2 pcs 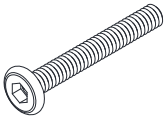	2 Boulon M6 x 40 mm - 14 pcs 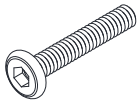	3 Boulon M6 x 25 mm - 24 pcs	4 Boulon M6 x 30 mm - 8 pcs 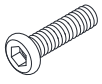
5 Rondelle M6 - 24 pcs	6 Couvercle de boulon - 2 pcs	7 Clips en plastique - 2 pcs 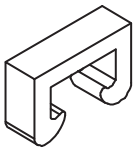	8 Clé Allen - 2 pcs 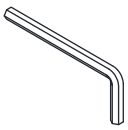

ÉTAPE 1 À l'aide des boulons M6x40 mm (2) et des rondelles M6 (5), fixez le dossier du canapé (A) au fond du canapé (C).

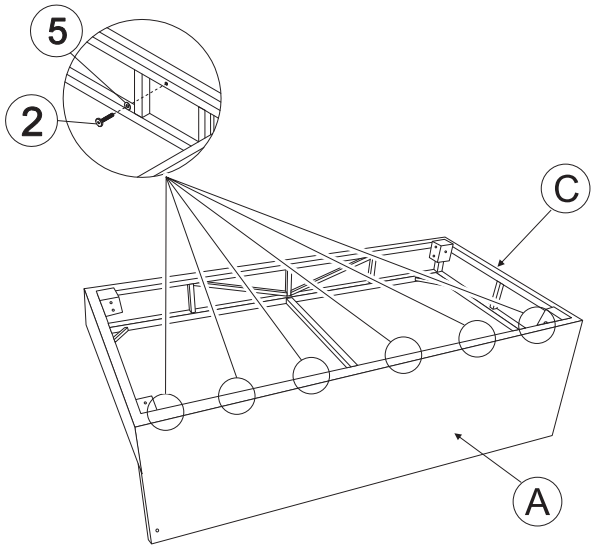

ÉTAPE 2 À l'aide des boulons M6x55 mm (1), des boulons M6x40 mm (2) et des rondelles M6 (5), fixez le bras droit (B) au dossier du canapé (A). Insérer des couvercles de boulons (6)

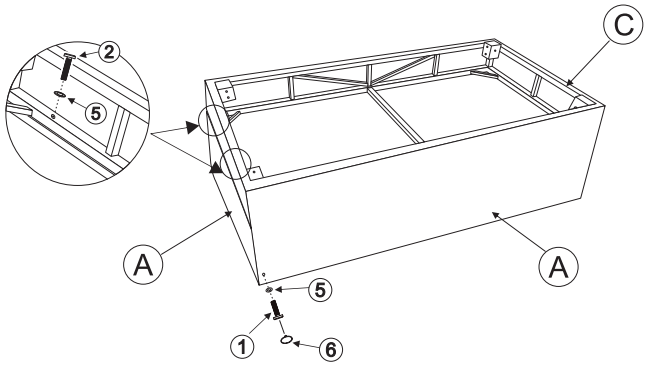

ÉTAPE 3 À l'aide des boulons M6x25 mm (3), fixez les pieds du canapé (G) au fond du canapé (C).

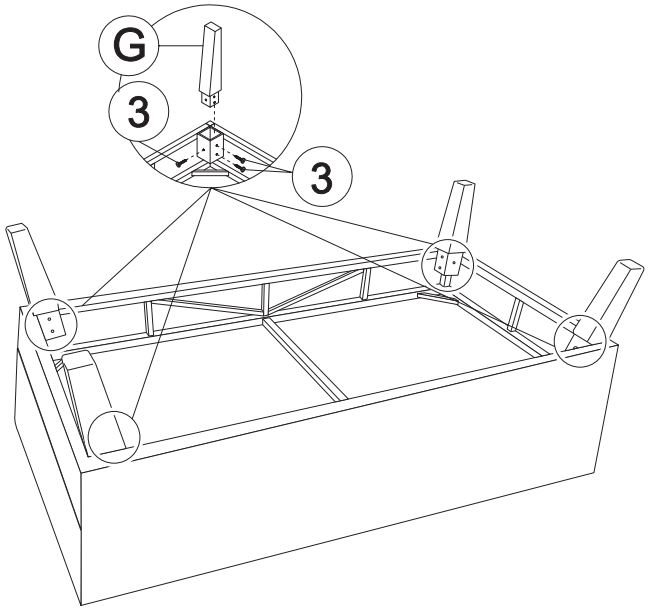

ÉTAPE 4

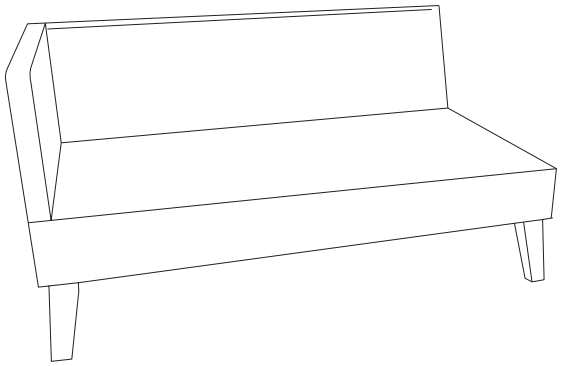

ÉTAPE 5 À l'aide des boulons M6x40 mm (2) et des rondelles M6 (2), fixez le dossier de la chaise (D) au fond de la chaise (E).

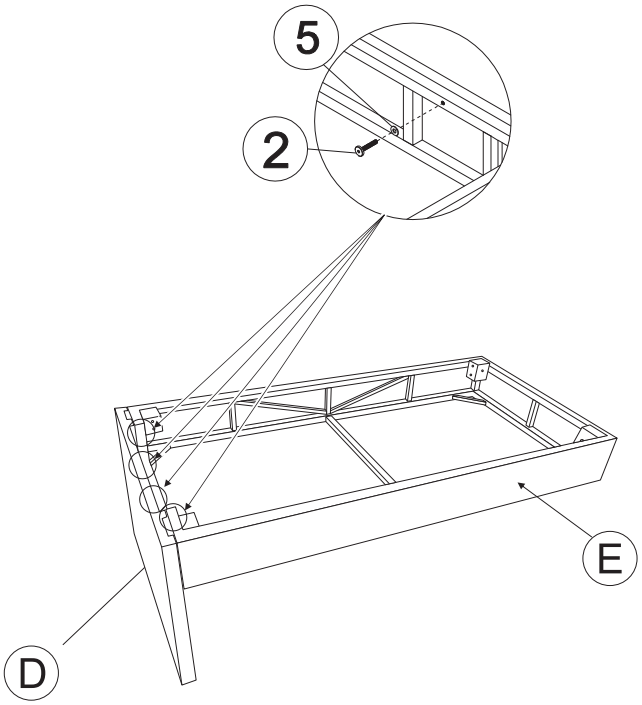

ÉTAPE 6 À l'aide des boulons M6x40 mm (2) et des rondelles M6 (5), attachez le bras gauche (F) au fond de la chaise (E) et au dossier de la chaise (D). Insérer des couvercles de boulons (6).

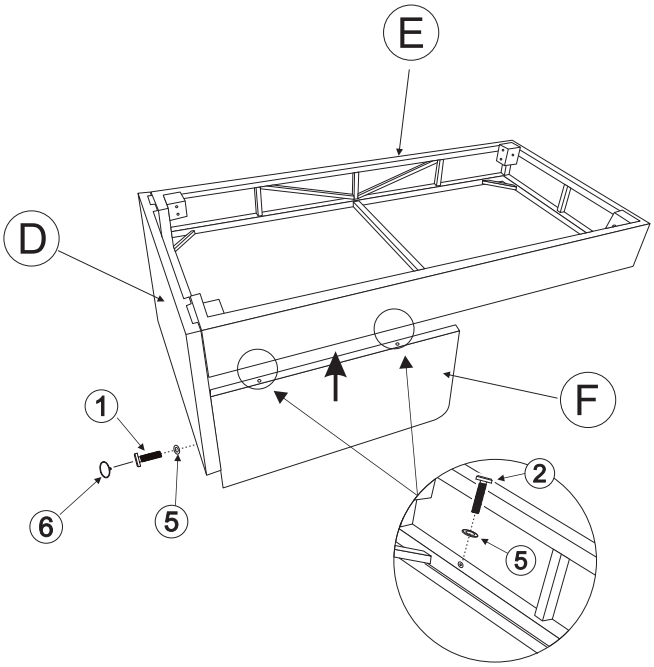

ÉTAPE 7 À l'aide des boulons M6x25 mm (3), fixez les pieds du canapé (G) à chaque coin du fond de la chaise (E).

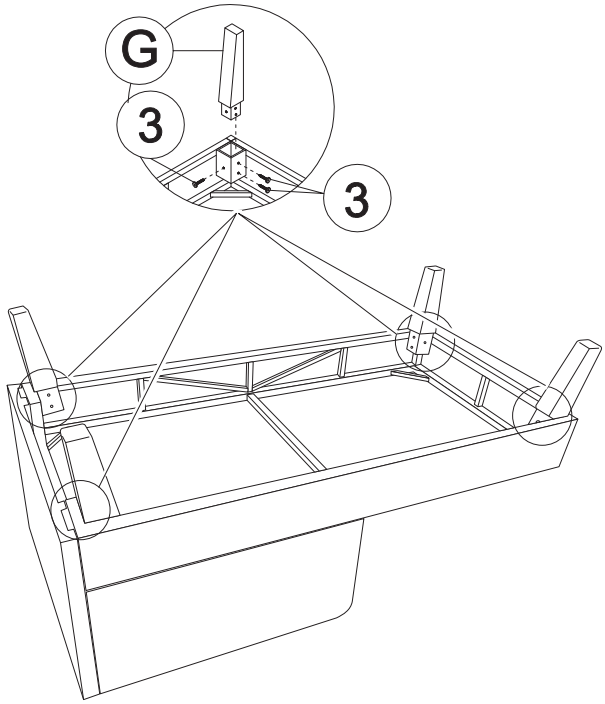

ÉTAPE 8

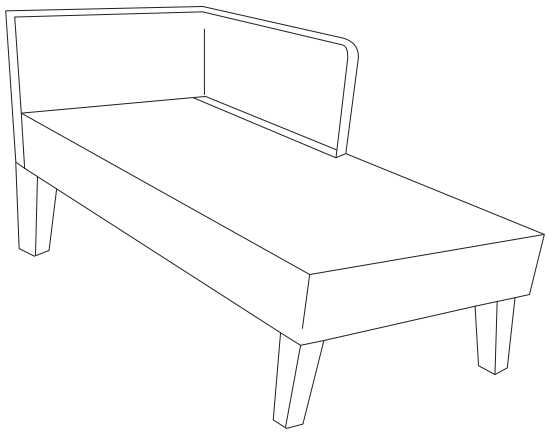

ÉTAPE 9 Utilisez les clips en plastique (7) pour fixer le canapé et la chaise assemblés.

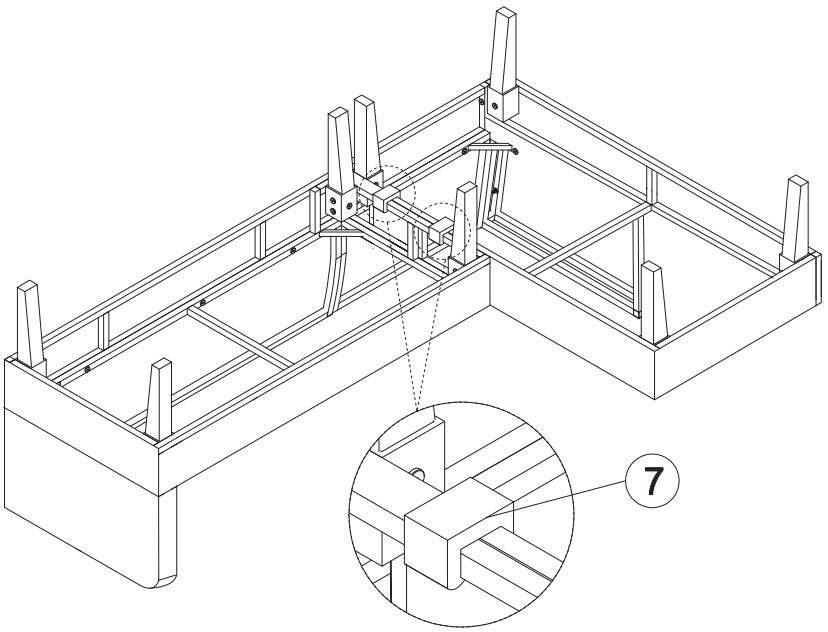

ÉTAPE 10 À l'aide des boulons M6x30 mm (4) et des rondelles M6 (5), fixez le support de la table (K) aux panneaux latéraux de la table (H).

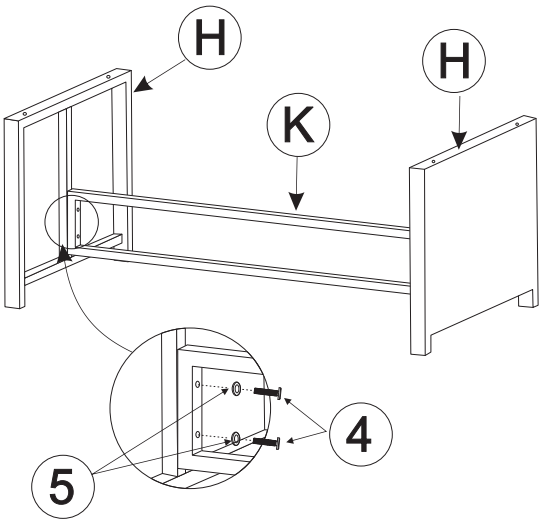

ÉTAPE 11 À l'aide des boulons M6x30 mm (4) et des rondelles M6 (5), fixez dessus de la table (I) aux panneaux latéraux de la table (H).

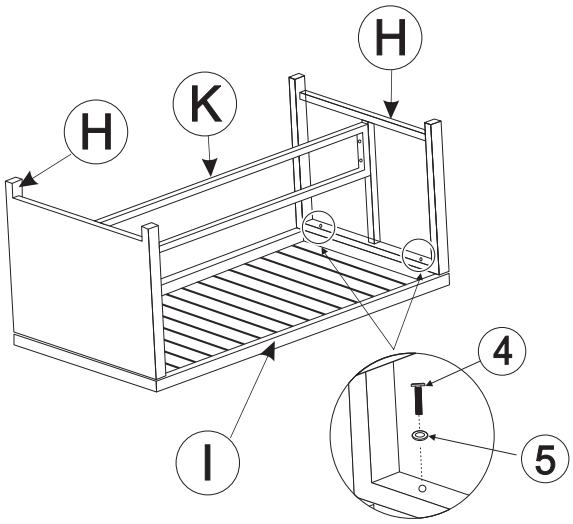

STEP 12

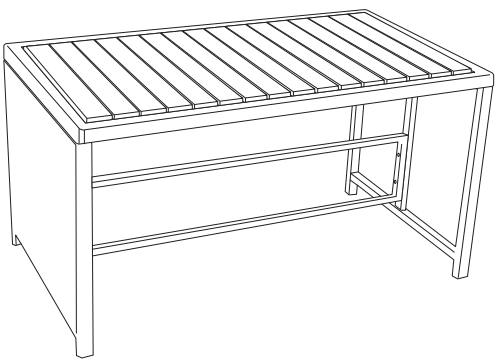

GARANTIE LIMITÉE DE 1 AN

CE QUI EST COUVERT PAR LA GARANTIE

Cette garantie couvre tout défaut de matériau ou de fabrication, sauf indication contraire ci-après.

COMBIEN DE TEMPS DURE LA GARANTIE?

Cette garantie couvre tout défaut de matériau ou de fabrication, sauf indication contraire ci-après.

CE QUI N'EST PAS COUVERT PAR LA GARANTIE

La garantie ne s'applique qu'à l'acheteur original et ne couvre pas : a) l'usure; (b) un mauvais entretien, une mauvaise utilisation ou une altération; (c) réparation par des représentants non autorisés; (d) les dommages causés par le transit ou la manutention; ou (e) les frais de transport.

CE QUE NOUS FERONS

À notre seule discrétion, nous réparerons, remplacerons ou rembourserons le prix d'achat de tout produit qui s'avérera défectueux en raison d'un défaut de matériaux ou de fabrication.

COMMENT OBTENIR LE SERVICE DE GARANTIE

Envoyez un courriel à « warranty@mavenliving.com » pour soumettre votre demande de garantie. Veuillez conserver votre reçu d'origine afin que nous puissions traiter votre demande de garantie.

COMMENT S'APPLIQUE LA LOI DE L'ÉTAT

Cette garantie vous donne des droits juridiques spécifiques et vous pouvez également disposer d'autres droits qui varient d'un état/province à l'autre.

La présente garantie est exclusive et remplace toute autre garantie, expresse ou implicite, notamment les garanties de qualité marchande et d'adéquation à un usage particulier et de toutes les autres garanties découlant autrement en vertu de la loi, du cours des affaires, personnalisé, commerce, ou autrement. Ni le vendeur ni le fabricant ne seront tenus responsables des blessures, pertes ou dommages, directs ou indirects, résultant de l'utilisation ou de l'impossibilité d'utiliser ce produit.

GARANTIE TRAITÉE PAR MAVEN

SOFÁ PARA EXTERIORES TIPO L DE MIMBRE CON MESA DE MADERA

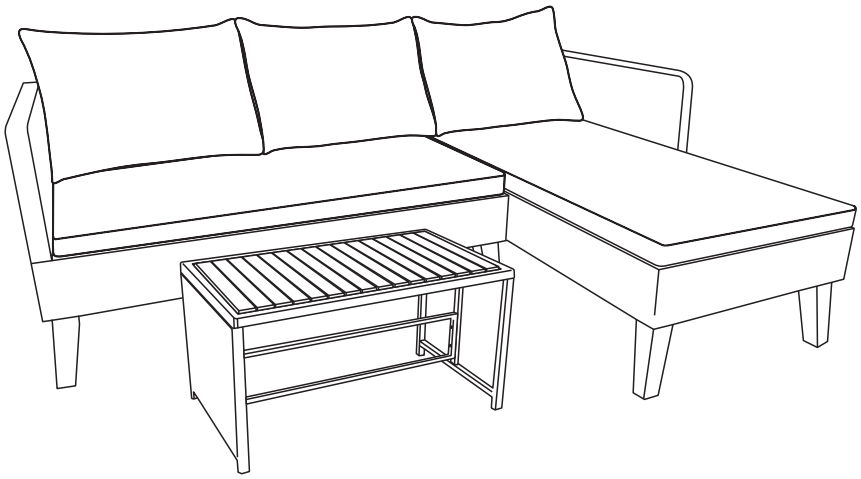

A Respaldo del sofá - 1 pc 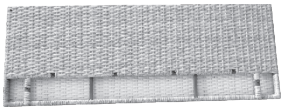	B Brazo derecho - 1 pc	C Parte inferior del sofá - 1 pc 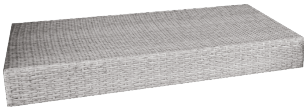	D Respaldo del diván - 1 pc 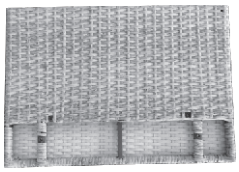
E Parte inferior de diván - 1 pc	F Brazo izquierdo - 1 pc	G piernas - 8 pcs	H Panel lateral de la mesa - 2 pcs 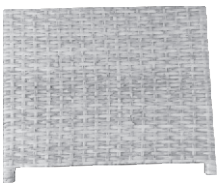
I Cubierta de la mesa - 1 pc	J Soporte de la mesa - 1 pc		
1 Perno M6 x 55 mm - 2 pcs 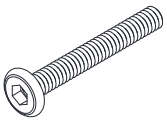	2 Perno M6 x 40 mm - 14 pcs 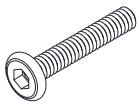	3 Perno M6 x 25 mm - 24 pcs	4 Perno M6 x 30 mm - 8 pcs 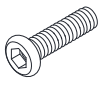
5 Rondana M6 - 24 pcs	6 Cubierta de perno - 2 pcs	7 Clips de plástico - 2 pcs 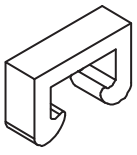	8 Llave Allen - 2 pcs 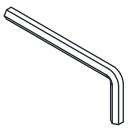

PASO 1 Con los pernos M6 x 40 mm (2) y las rondanas M6 (5), une el respaldo del sofá (A) a la parte inferior del mismo (C).

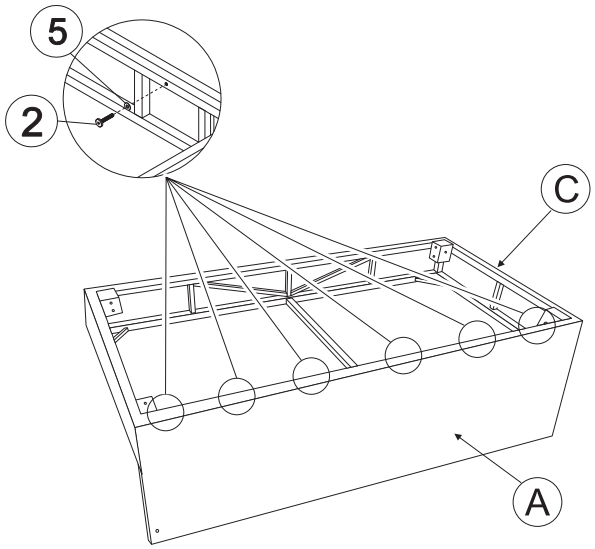

PASO 2 Con los pernos M6 x 55 mm (1), M6 x 40 mm (2) y las rondanas M6 (5), une el brazo derecho (B) al respaldo del sofá (A). Inserte las cubiertas de los pernos (6).

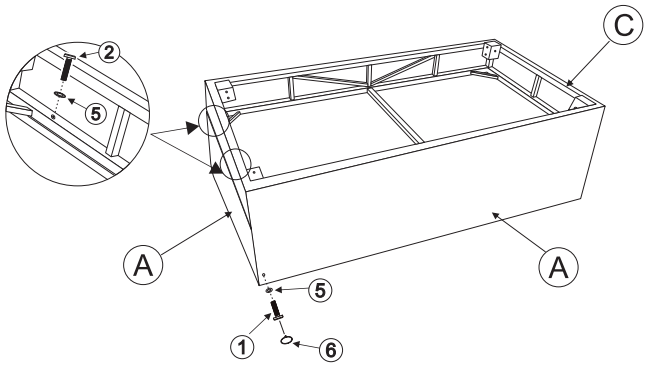

PASO 3 Con los pernos M6 x 25 mm (3), une las patas del sofá (G) a cada esquina de la parte inferior del mismo (C).

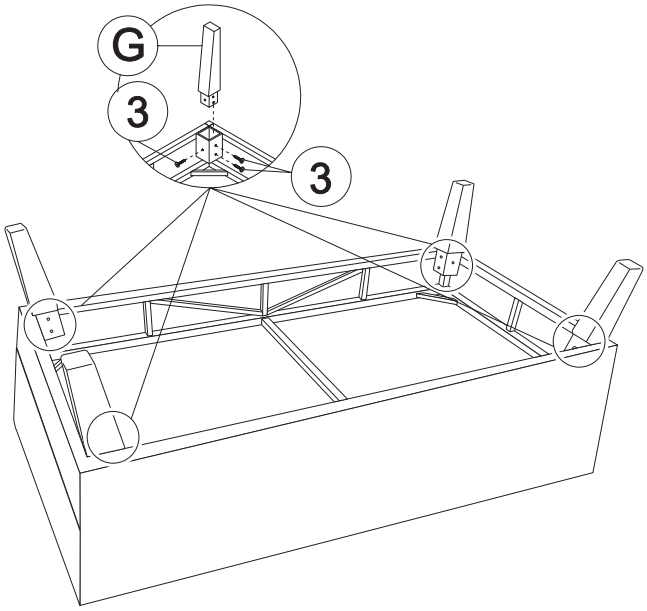

PASO 4

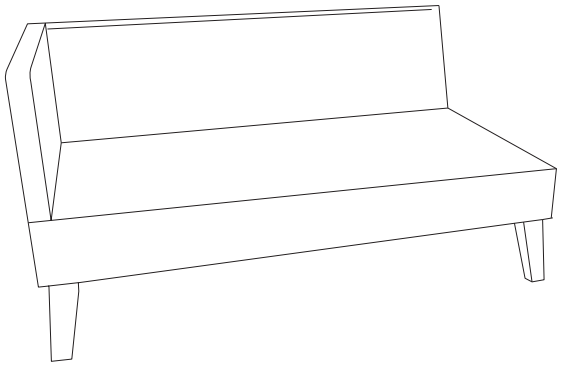

PASO 5 Con los pernos M6 x 40 mm (2) y las rondanas M6 (5), une el respaldo del diván (D) a la parte inferior del mismo (E).

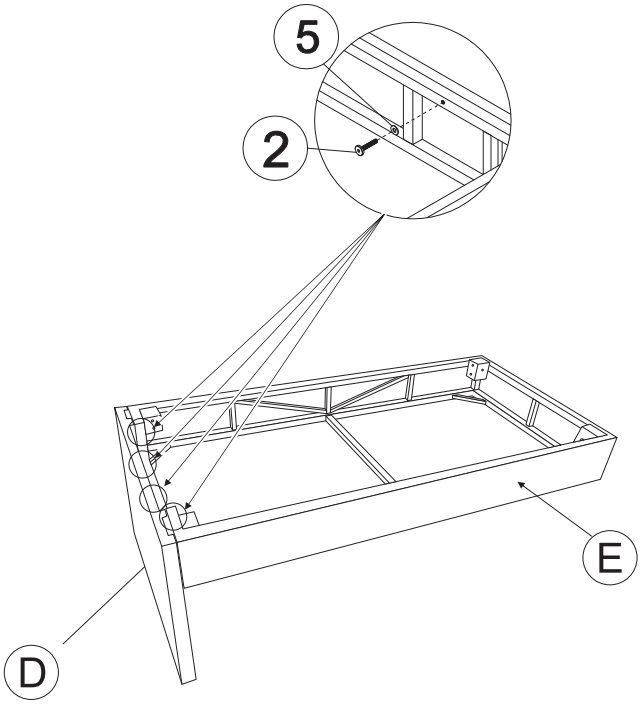

PASO 6 Con los pernos M6 x 40 mm (2) y las rondanas M6 (5), une el brazo izquierdo (F) a la parte inferior del diván (E) y al respaldo del mismo (D). Inserte las cubiertas de los pernos (6).

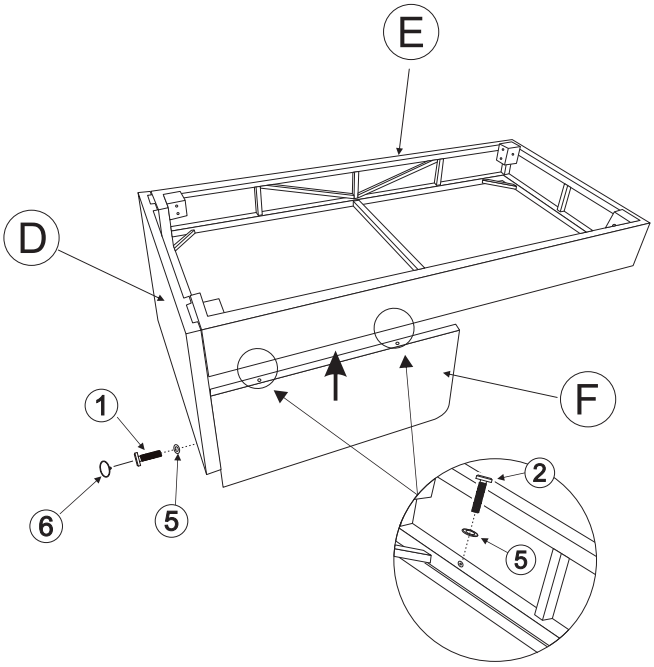

PASO 7 Con los pernos M6 x 25 mm (3), une las patas del sofá (G) a acada esquina de la parte inferior del diván (E).

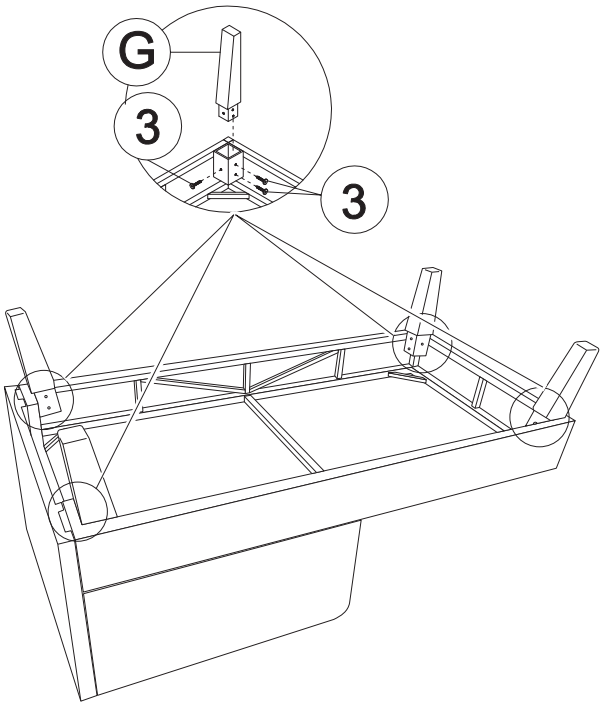

PASO 8

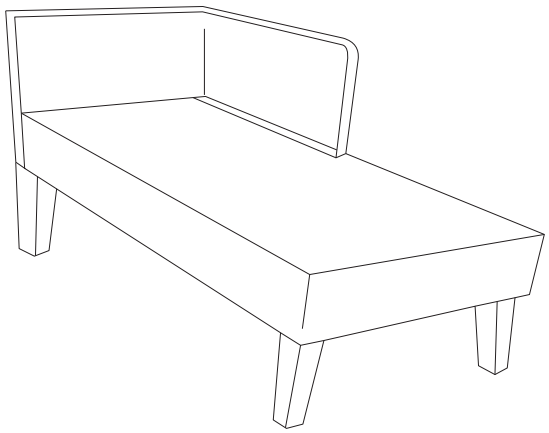

PASO 9 Usa los clips de plástico (7) para unir el sofá y diván ensamblados.

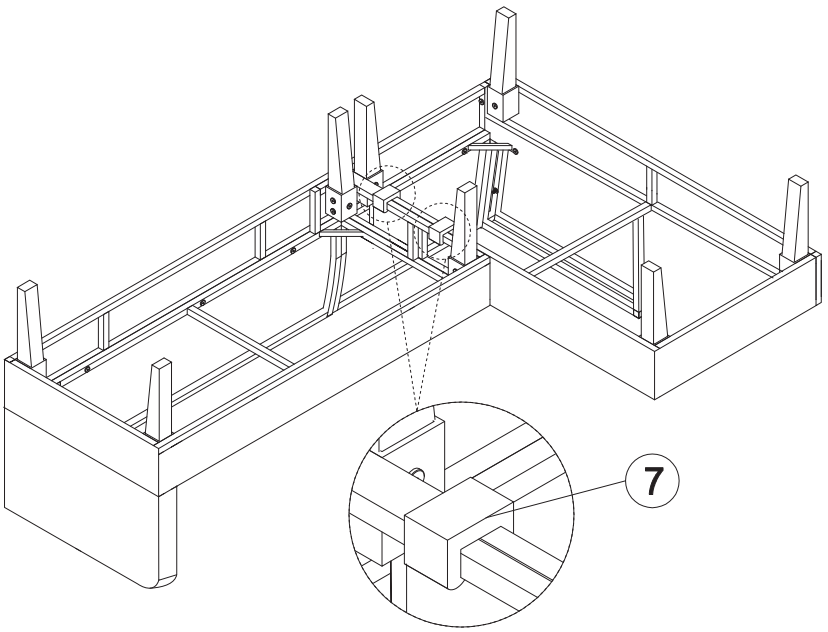

PASO 10 Con los pernos M6 x 30 mm (4) y las rondanas M6 (5), une el soporte de la mesa (K) a los costados de la mesa (H).

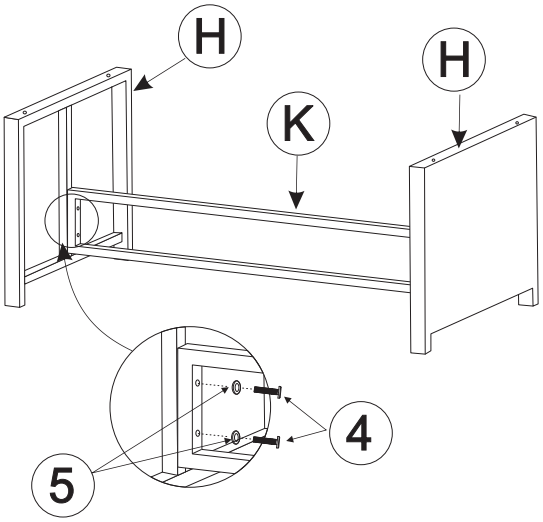

PASO 11 Con los pernos M6 x 30 mm (4) y las rondanas M6 (5), une la parte superior de la mesa (I) a los costados de la misma (H).

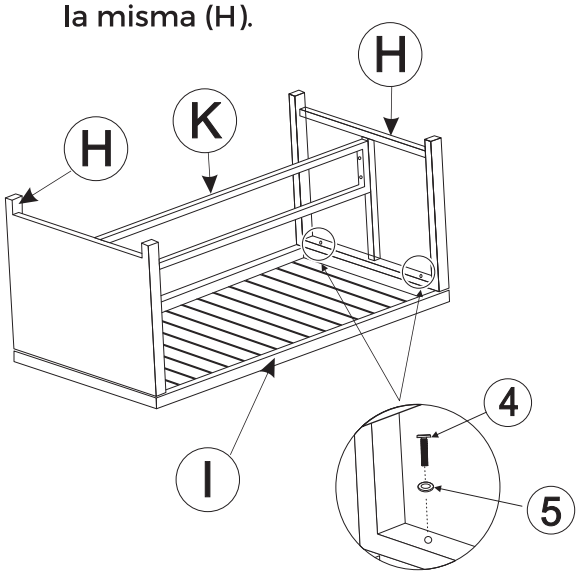

PASO 12

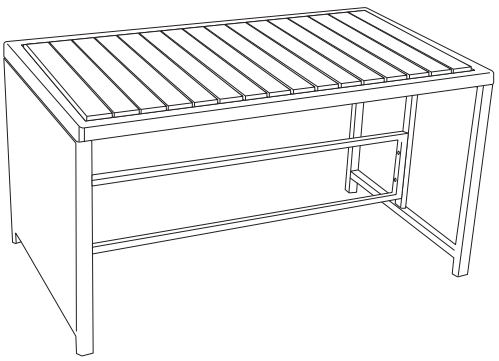

GARANTÍA LIMITADA DE 1 AÑO

LO QUE CUBRE

La garantía cubre cualquier defecto de fabricación o de material, con las excepciones que se mencionan más adelante.

POR CUÁNTO TIEMPO ES VÁLIDA LA COBERTURA

Esta garantía tiene una duración de un (1) año a partir de la fecha de compra.

LO QUE NO CUBRE

La garantía solo el válida para el comprador inicial y no cubre: (a) el desgasto por uso; (b) el mantenimiento incorrecto, el mal uso o la alteración del producto; (c) la reparación por parte de representantes no autorizados; (d) el daño generado por el traslado o el manejo del producto; o (e) los costos de transporte.

LO QUE HAREMOS

A nuestra entera discreción, repararemos, reemplazaremos o reembolsaremos cualquier producto que tenga defectos de fábrica o de material comprobables.

COMO OBTENER EL SERVICIO

Envíe un correo electrónico a "warranty@mavenliving.com" para presentar su reclamación de garantía. Guarde su recibo para que podamos procesar su solicitud de garantía.

CÓMO APLICAN LAS LEYES ESTATALES

This warranty gives you specific legal rights, and you may also have other rights which vary from state to state.

La garantía mencionada será exclusiva y reemplazará cualquier otra garantía, ya sea escrita o implícita, como garantías de comerciabilidad o idoneidad para un fin determinado y cualquier otra garantía que surja por disposiciones legales, usos del tráfico, aduanas, comercio u otros. Ni el vendedor ni el fabricante asumirán responsabilidad alguna por cualquier lesión, pérdida o daño, sea directo o consecuente, que surja como resultado de utilizar o no poder utilizar este producto.

GARANTÍA CUMPLIDA POR MAVEN