APRON SINK/DEEP COOKTOP BASE CABINET
GABINETE DE BASE PARA FREGADERO CON FRENTE EXPUESTO/ESTUFA PROFUNDA

HAMPTON BAY

U180744 | 02-23

ASSEMBLY & INSTALLATION INSTRUCTIONS |
INSTRUCCIONES DE ENSAMBLAJE E INSTALACIÓN

Your 36" wide Apron Sink/Deep Cooktop Base Cabinet will work with a variety of sink types and cooktops, and the sink/appliance you select will determine the type of installation required; it will also be crucial to plan your countertop install around what you've selected. See countertop and appliance manufacturer's specific recommendations for your configuration. Please ensure your selected sink/appliance will fit within the size of this cabinet, before any modification is done. See table below.

This Apron Sink/Deep Cooktop Base Cabinet should be installed by an experienced cabinet installer. This guide is not intended to be a substitute for installation experience. The below instructions assume efforts will be made, before beginning, to identify problem areas where the floor/wall may not be level.

Sinks may be installed as:

1. **Undermount sinks** (rim of the sink is below the countertop)
2. **Built-up sinks** (rim of the sink is raised above the countertop)
3. **Flushmount sinks** (rim of the sink is flush with the countertop)

Tu gabinete de base para fregadero con frente expuesto/estufa profunda, de 91.44 cm, se adapta a una variedad de tipos de fregaderos y estufas, y el fregadero/electrodoméstico que selecciones determinará el tipo necesario de instalación; también será esencial planificar la instalación del mostrador alrededor de lo que hayas seleccionado. Consulta las recomendaciones específicas del fabricante de mostradores y electrodomésticos para tu configuración. Asegúrate de que el fregadero/electrodoméstico seleccionado se corresponda con el tamaño de este gabinete antes de realizar cualquier modificación. Consulta la tabla siguiente.

Este gabinete de base para fregadero con frente expuesto/estufa profunda debe montarse por un profesional con experiencia en la instalación de gabinetes. Esta guía no está elaborada para sustituir la experiencia en la instalación. Las instrucciones más abajo presuponen que, antes de comenzar, se hagan esfuerzos por identificar las áreas con problemas donde el piso y la pared no estén nivelados.

Los fregaderos pueden instalarse de las formas siguientes:

1. **Fregaderos bajo cubierta** (el borde del fregadero está por debajo del mostrador)
2. **Fregaderos elevados** (el borde del fregadero está por encima del mostrador)
3. **Fregaderos empotrados** (el borde del fregadero está al ras del mostrador

Determining if/how to modify your cabinet:
The apron sink/deep cooktop base comes with a front cutout; however, you may want to trim the opening further. See appliance manufacturers specs to determine final cutout width and height size; the table below provides a range:

Cómo determinar si es necesario/cómo modificar tu gabinete
El gabinete de base para fregadero con frente expuesto/estufa profunda viene con una abertura frontal; sin embargo, puedes recortar este vano todavía más. Consulta las especificaciones del fabricante de electrodomésticos para determinar el ancho y el alto definitivos del recorte; la tabla más abajo provee cierto rango:

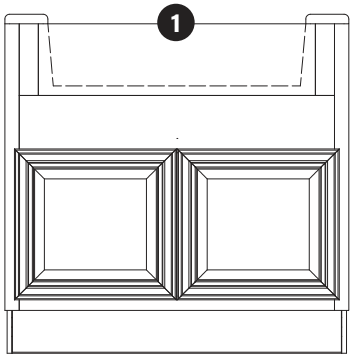

Undermount Sink

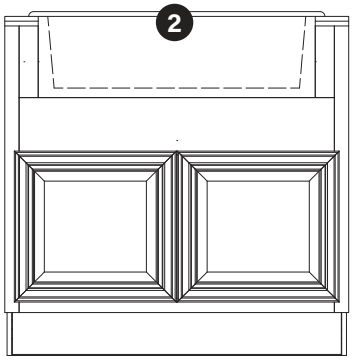

Built-up Sink

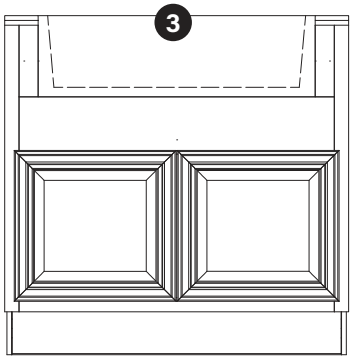

Flushmount Sink

APRON SINK/DEEP COOKTOP BASE CABINET – cutout sizes GABINETE DE BASE PARA FREGADERO CON FRENTE EXPUESTO/ESTUFA PROFUNDA - tamaños de recorte		
	Cutout Minimum | Recorte Mínimo	Cutout Maximum | Recorte Máximo
Sink or cooktop Width | Ancho del fregadero o estufa	29" (73.7 cm)	34 1/2" (87.6 cm)
Sink or cooktop Height | Altura del fregadero o estufa	7 1/2" (19.1 cm)	10 1/2" (26.7 cm)

Smaller sinks/cooktops may be used and the cutout size made smaller with the use of fillers, sold separately in 3" and 6" width sizes.

Trim with precision to avoid cutting too large a space, or leave some measurement of tolerance and plan on making an additional, or final trim, after fit checking (see further down). Always have the sink/appliance on hand before making any alterations.

When trimming is needed:

Make cutout opening alterations prior to installing cabinet, including those needed for plumbing/electrical, in the back and floor of the cabinet.

Note that when trimming, it will be easier to trim the inner 2" stile insert on each side, by removing them first. These are held in place with 2 screws

Stile Insert - Inserto de Montante

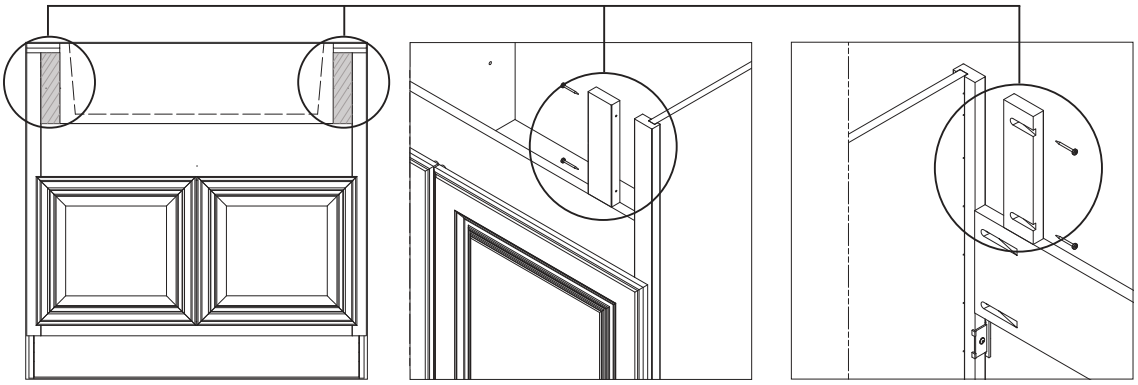

Front view
Vista frontal

Front view
Vista frontal

Inside front view
Vista delantera

CAUTION! With material removed, when trimmed stiles are re-installed, check to make sure screws are not too large or long, ensuring they DO NOT protrude to the outside of the cabinet.

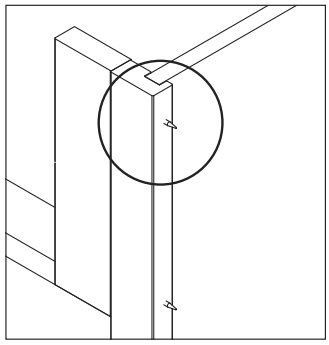

For trimming white vinyl finish cabinets, it is crucial that a very sharp blade is used to avoid damaging the edges of the vinyl.

All alterations should be done to your cabinet, and the size of your sink/appliance tested, prior to anchoring cabinet to the wall/floor, and to adjoining cabinets.

Build a support structure:
Sinks/cooktops usually require further support bracing. See the sink/appliance manufacturer's recommendations.

Se pueden usar fregaderos/estufas más pequeños y reducir el tamaño del vano usando rellenos, que se venden por separado en tamaños de 7.62 cm y 15.24 cm de ancho.

Recorta con exactitud para evitar un espacio demasiado grande, o deja un rango de tolerancia para hacer un corte adicional o final después de comprobar que se ajusta bien (ver más abajo). Ten siempre a mano el fregadero/electrodoméstico antes de realizar cualquier modificación.

Cuando se necesite recortar:
Modifica el recorte del vano antes de instalar el gabinete, incluyendo las modificaciones para instalaciones de plomería/electricidad, en la parte posterior e inferior del gabinete.

Ten en cuenta que al recortar, será más fácil recortar el inserto de montante interior de 5.08 cm en cada lado, retirándolos primero. Estos se mantienen en su lugar con 2 tornillos.

¡CUIDADO! Con el material retirado, cuando se vuelvan a instalar los montantes recortados, verifica que los tornillos no sean demasiado grandes o largos, asegurándote de que NO sobresalgan hacia el exterior del gabinete.

Para recortar gabinetes con acabado en vinilo blanco es esencial usar una cuchilla filosa al efecto de evitar que los bordes del vinilo se dañen.

Todas las modificaciones al gabinete —y cualquier comprobación de tamaño del fregadero/electrodoméstico— deben realizarse

antes de anclar el gabinete a la pared/piso o a otros gabinetes contiguos.

Construye una estructura de soporte:
Los fregaderos/estufas necesitan usualmente soporte adicional. Consulta las recomendaciones del fabricante de fregaderos/electrodomésticos.

Installing cabinet:
Mark all stud locations on wall prior to installation. Position the cabinet without sink/cooktop in it. For sinks, the cabinet will be lifted up over the plumbing and set in place. Ensure electrical outlets/plumbing is accessible at back/floor of cabinet. Align cabinet face with your sink. Use level, and check for plumb of cabinet, using shims where necessary. Use #8 x 2" cabinet screws to attach sink/cooktop base to neighboring base cabinet through face frames. If the cabinet placement isn't aligned to wall studs, use anchor bolts to secure cabinet to the wall.

Once cabinet is anchored and level, follow manufacturer's instructions for installing sink/cooktop unit, including their attachment method for the appliance to the cabinet.

Follow all sink/cooktop manufacturer's recommendations for the final anchoring of the sink/cooktop to the cabinet itself, and any additional sealing/finishing required.

Cómo instalar el gabinete:
Marca dónde están ubicadas todas las vigas en la pared antes de proceder a la instalación. Coloca el gabinete sin el fregadero/estufa. Para fregaderos, el gabinete será levantado sobre la plomería y colocado en su lugar. Asegúrate de tener acceso a los tomacorrientes/plomería en la parte posterior/piso del gabinete. Alinea el frente del gabinete con el fregadero. Utiliza un nivel y verifica si el gabinete está a plomo, usando cuñas si es necesario nivelarlo. Usa tornillos #8 x 2 plg de gabinete para fijar la base del fregadero/estufa al gabinete de base próximo, a través de los marcos. Si la ubicación del gabinete no está alineada con las vigas de pared, usa pernos de anclaje para asegurar aquel a esta.

Una vez que el gabinete esté anclado a la pared, sigue las instrucciones del fabricante para instalar la unidad de fregadero/estufa, incluyendo su método de fijación del electrodoméstico al gabinete.

Sigue todas las recomendaciones del fabricante de fregaderos/estufas para el anclaje final del fregadero/estufa al gabinete y para cualquier requerimiento adicional de sellado/acabado.

Important health notice: Some of the building materials used in this home (or these building materials) emit formaldehyde. Eye, nose, and throat irritation, headache, nausea and a variety of asthma-like symptoms, including shortness of breath, have been reported as a result of formaldehyde exposure. Elderly persons and young children, as well as anyone with a history of asthma, allergies, or lung problems, may be at greater risk. Research is continuing on the possible long-term effects of exposure to formaldehyde. Reduced ventilation may allow formaldehyde and other contaminants to accumulate in the indoor air. High indoor temperatures and humidity raise formaldehyde levels. When a home is to be located in areas subject to extreme summer temperatures, an air-conditioning system can be used to control indoor temperature levels. Other means of controlled mechanical ventilation can be used to reduce levels of formaldehyde and other indoor air contaminants. If you have any questions regarding the health effects of formaldehyde, consult your doctor or local health department.

WARNING: This product can expose you to chemicals including formaldehyde which is known to the State of California to cause cancer, and methanol, which is known to the State of California to cause birth defects or other reproductive harm. For more information go to www.P65Warnings.ca.gov

AVISO IMPORTANTE PARA LA SALUD: Algunos materiales de construcción usados en esta vivienda (o estos materiales de construcción) emiten formaldehído. La irritación en ojos, nariz y garganta; los dolores de cabeza, náusea y otros síntomas parecidos al asma, como la falta de aire, han sido identificados como consecuencias de la exposición al formaldehído. Los ancianos y los niños pequeños, así como quienquiera con historial de asma, alergias o problemas pulmonares, pueden correr mayor riesgo. Continúan las investigaciones sobre los posibles efectos a largo plazo por exposición al formaldehído.

La poca ventilación pudiera causar acumulación del formaldehído u otros contaminantes del aire en interiores. Las altas temperaturas y humedad en interiores incrementan los niveles de formaldehído. Para viviendas en zonas de temperaturas extremas durante el verano puede usarse un sistema de aire acondicionado a fin de controlar los niveles de temperatura en interiores. Otros medios de ventilación mecánica controlada pueden usarse para reducir los niveles de formaldehído y otros contaminantes del aire en interiores. En caso de pregunta o duda con respecto a los efectos del formaldehído en la salud, consultar al médico o llamar al departamento de salud local.

ADVERTENCIA: Este producto puede exponerte a sustancias químicas incluyendo formaldehído, que se considera en el estado de California como causante de cáncer, y metanol, que se considera en el estado de California como causante enfermedades congénitas y otros daños al sistema reproductor. Para más información, visite www.P65Warnings.ca.gov

*The fastening solutions described here are recommendations only, and are based on commonly used installations. Each installer must evaluate the specific characteristics of the particular wall on which the cabinets are to be installed to ensure the proper fastening solution is used and the product is fastened safely and securely. This may require hardware or fastening methods which are different from, or additional to, what is described here. AWC DOES NOT WARRANT THE INSTALLATION OF THIS PRODUCT.

*Las soluciones de sujeción aquí descritas son sólo recomendaciones y se basan en las instalaciones más comúnmente utilizadas. Cada instalador tiene que evaluar las características específicas de la pared en que se instalarán los gabinetes para garantizar que la solución de sujeción sea apropiada y que el producto quede sujeto segura y firmemente. Ello podría requerir herrajes o métodos de sujeción diferentes o adicionales a los descritos aquí. AWC NO GARANTIZA LA INSTALACIÓN DE ESTE PRODUCTO.

IMPORTANT
IMPORTANTE

Do you have a **question** about this product? Do you have damaged or missing parts or need installation advice? **DO NOT RETURN** the product to the store. We're here to help.

¿Tiene alguna **pregunta** sobre este producto?¿Tiene piezas dañadas o faltantes o necesitas algún consejo para la instalación? **NO DEVUELVAS** el producto a la tienda. Estamos aquí para ayudarte.

Call us at/Llamenos al:
1-888-578-4009

Email us at/Envíanos un email a:
HOMEPRODUCTS_CC@WOODMARK.COM

from Mon-Fri EST/de Lunes a Viernes Hora del Este: **8AM-7PM EST**

★ ★ ★ ★ ★

Reviews are important to us. If you are happy with this product, please leave us a 5-star review.

Las reseñas son importantes para nosotros. Si estás satisfecho con este producto, por favor, déjanos una reseña de 5 estrellas.

AMERICAN WOODMARK CORPORATION LIMITED WARRANTY

This warranty covers defects in materials and workmanship in your American Woodmark Kitchen cabinets under normal home use. This warranty is offered only to the original residential consumer purchaser ("the Consumer") and may not be transferred.

What This Warranty Covers: American Woodmark Corporation ("AWC"), the manufacturer of this kitchen cabinetry, warrants its parts and products to be free of defects in materials and workmanship from the original date of purchase under normal home use. This warranty is offered to the original residential consumer purchaser only and may not be transferred.

How Long The Warranty Lasts: The coverage of this warranty lasts for the lifetime of the original purchaser, so long as he or she owns the home in which the product was first installed. Coverage for unfinished kitchen cabinets lasts 1 year.

Warrantor: American Woodmark Corporation, 561 Shady Elm Road, Winchester, VA 22602 (888) 578-4009

What American Woodmark Will Do Under The Warranty: During the warranty period, AWC, at its option, will repair or replace any part or product that proves to have substantial defects in materials or workmanship, or AWC will provide an equivalent replacement product, at no cost to the Consumer. AWC reserves the right to change specifications in design and materials without notice and with no obligation to retrofit products we previously manufactured.

Duties of the Consumer: If you purchased American Woodmark cabinetry and need a replacement part or would like to file a warranty claim, IMMEDIATELY NOTIFY AWC BY E-MAIL (Homeproducts_CC@woodmark.com) OR TELEPHONE (888-578-4009) OF THE ISSUE. You must provide a copy of the original sales receipt from your purchase.

Hand Carving, Wood, Aging And Printing Limitations: Because of the varying natural characteristics of wood and the effects of aging, product shown in displays and/or printed materials will not be an exact match to new cabinetry you will receive. Depending on the wood characteristics, the age of a sample and the environment of the showroom, samples will show some degree of variation from new product. In addition, you should not expect all doors, drawer fronts, trim or molding to match exactly in either finish or grain. Variation in wood is normal and unavoidable. In addition, it is not possible to match our colors exactly in printed materials. Therefore, you should view the actual samples when making your color selection. Slight variation in size and design is also characteristic of individually hand-carved items. This variation can occur from carving to carving, which only adds to their uniqueness and beauty.

Limitations and Exclusions: This warranty does not cover defects or damage which result from commercial use, improper transportation, improper installation, use of unauthorized parts, mishandling, misuse, abuse, neglect, abnormal use, improper maintenance, non-AWC repairs, accidents, impact, or acts of God, such as hurricanes, fire, earthquakes or floods, normal wear and tear, alterations, environmental conditions, humidity absorption, or mold. This warranty, and any applicable implied warranties, does not cover incidental or consequential damages arising from any defects in the product, such as labor charges for installation or removal of the product or any associated products. In addition, variations in hand carved items, wood grain, finish color, aging or other natural wood and stain characteristics are not considered defects and are not covered by this warranty.

Disclaimers and Rights: AWC disclaims any implied warranty of merchantability, and there are no express warranties other than those set forth herein. ANY WARRANTY IMPLIED BY STATE LAW (WHETHER OF MERCHANTABILITY OR FITNESS FOR A PARTICULAR USE OR OTHERWISE) SHALL BE EFFECTIVE FOR ANY PRODUCT ONLY FOR THE DURATION OF THE APPLICABLE LIMITED WARRANTY PERIOD LISTED ABOVE. SOME STATES DO NOT ALLOW THE EXCLUSION OR LIMITATION OF INCIDENTAL OR CONSEQUENTIAL DAMAGES, SO THE ABOVE LIMITATION OR EXCLUSION MAY NOT APPLY TO YOU. THIS WARRANTY GIVES YOU SPECIFIC LEGAL RIGHTS, AND YOU MAY ALSO HAVE OTHER RIGHTS THAT VARY FROM STATE TO STATE.

How to Obtain Warranty Service: If you need replacement parts or would like to make a warranty claim, please contact our Customer Care Representative by mail, email, fax or telephone at the address or phone numbers listed on this page. All warranty claims must include the model number of the product, copy of the original receipt and the nature of the problem. In addition, AWC may at its discretion require inspection of the installation site or authorize the prepaid return of the claimed defective part. Merchandise not preapproved for return will not be accepted and the associated claim not accepted.

Products should be examined for defects prior to installation. This warranty also does not cover labor charges for installation or removal of the product or any associated products. If upon inspection you find our product has a damaged or missing part, it may not be necessary to return the unit to the store of purchase. Please contact AWC customer care to possibly obtain a replacement part.

GARANTÍA LIMITADA DE AMERICAN WOODMARK CORPORATION

Esta garantía cubre defectos en materiales y mano de obra en sus gabinetes de cocina American Woodmark bajo uso doméstico normal. Esta garantía se ofrece únicamente al comprador consumidor residencial original ("el Consumidor") y no puede transferirse.

Qué Cubre la Garantía: American Woodmark Corporation ("AWC"), el fabricante de estos gabinetes de American Woodmark, garantiza que sus piezas y productos están libres de defectos en materiales y mano de obra desde la fecha original de compra bajo uso doméstico normal. Esta garantía se ofrece únicamente al comprador consumidor residencial original y no puede transferirse.

Cuánto Dura la Garantía: La cobertura de esta garantía dura toda la vida del comprador original, siempre que sea propietario de la vivienda en la que se instaló el producto por primera vez. La cobertura para gabinetes de cocina sin acabado es de 1 año.

Garante: American Woodmark Corporation, 561 Shady Elm Road, Winchester, VA 22602 (888) 578-4009

Qué hará American Woodmark bajo la garantía: Durante el período de garantía, AWC, a su opción, reparará o reemplazará cualquier pieza o producto que demuestre tener defectos sustanciales en materiales o mano de obra, o AWC proporcionará un producto de reemplazo equivalente, sin costo para el consumidor. AWC se reserva el derecho de cambiar las especificaciones de diseño y materiales sin previo aviso y sin ninguna obligación de renovar los productos fabricados previamente.

Deberes del Consumidor: Si compró gabinetes de American Woodmark y necesita una pieza de repuesto o desea presentar un reclamo de garantía, NOTIFIQUE INMEDIATAMENTE A AWC POR CORREO ELECTRÓNICO (Homeproducts_CC@woodmark.com) O POR TELÉFONO (888-578-4009) DEL PROBLEMA. Debe proporcionar una copia del recibo de venta original de su compra.

Limitaciones de talla a mano, madera, envejecimiento e impresión: Debido a las características variables naturales de la madera y a los efectos del envejecimiento, el producto mostrado en la exhibición y/o en los materiales impresos puede no coincidir exactamente con los gabinetes nuevos que usted recibirá. Dependiendo de las características de la madera, la edad de la muestra y las condiciones ambientales de la sala de exhibición, las muestras variarán en cierto grado, del producto nuevo. Además, usted no deberá esperar que todas las puertas, caras de los cajones, acabados o molduras tengan acabados o vetas idénticos. La variación de la madera es normal e inevitable. Además, es imposible reproducir exactamente nuestros colores en el material impreso. Por consiguiente, usted debe ver las muestras reales al elegir su color. Una ligera variación en tamaño y diseño también es característica de los artículos tallados a mano individualmente. Esta variación puede suceder en cada talla, lo que solo le añade singularidad y belleza.

Limitaciones y Exclusiones: Esta garantía no cubre defectos o daños que resulten del uso comercial, transporte inadecuado, instalación incorrecta, uso de piezas no autorizadas, mal manejo, mal uso, abuso, negligencia, uso anormal, mantenimiento inadecuado, reparaciones que no sean de AWC, accidentes, impactos o actos de Dios, como huracanes, incendios, terremotos o inundaciones, desgaste normal, alteraciones, condiciones ambientales, absorción de humedad o moho. Esta garantía y cualquier otra garantía implícita correspondiente, no cubre daños incidentales o secundarios resultado de cualquier defecto en el producto, tales como cargos por mano de obra por la instalación o retiro del producto o de cualquier producto relacionado. Además, en los artículos tallados a mano, las variaciones en la veta de la madera, el color del acabado, el envejecimiento u otras características de la madera o el tinte no se considerarán defectos y no están cubiertos por esta garantía.

Exenciones de Responsabilidad y Derechos: AWC renuncia a cualquier garantía implícita de comerciabilidad y no existen garantías expresas distintas de las aquí establecidas. CUALQUIER GARANTÍA IMPLÍCITA POR LA LEY ESTATAL (YA SEA DE COMERCIABILIDAD O APTITUD PARA UN USO PARTICULAR O DE OTRA MANERA) SERÁ EFECTIVA PARA CUALQUIER PRODUCTO SOLAMENTE DURANTE LA DURACIÓN DEL PERÍODO DE GARANTÍA LIMITADA APLICABLE INDICADO ARRIBA. ALGUNOS ESTADOS NO PERMITEN LA EXCEPCIÓN O LIMITACIÓN DE DAÑOS DIRECTOS O INDIRECTOS, POR TANTO LA EXCEPCIÓN O LIMITACIÓN ANTERIOR PUEDE NO SER APLICABLE EN SU CASO. ESTA GARANTÍA LE OTORGA DERECHOS LEGALES ESPECÍFICOS Y ES POSIBLE QUE TAMBIÉN GOCE DE OTROS DERECHOS QUE VARÍAN DE UN ESTADO A OTRO.

Cómo Recibir Servicio de Garantía: Si necesita piezas de reemplazo o le gustaría hacer una reclamación de garantía, por favor, contacte a nuestro Representante de Atención al Cliente por correo electrónico, fax o teléfono, por medio de la dirección o el número de teléfono provistos en esta página. Todas las reclamaciones de garantía deben incluir el número de modelo del producto, copia del recibo original y la naturaleza del problema. Además AWC podrá, a su discreción, requerir una inspección del sitio de la instalación o autorizar la devolución prepagada de la pieza defectuosa por la cual se hace la reclamación. No se aceptará ninguna mercancía cuya devolución no haya sido previamente aprobada ni ninguna reclamación relacionada con tal mercancía.

Antes de la instalación, los productos deben examinarse en busca de defectos. Esta garantía tampoco cubre los cargos por mano de obra relacionados con la instalación o retiro del producto o productos relacionados. Si al inspeccionar el producto usted encuentra que falta una pieza o que alguna de ellas está dañada, puede que no sea necesario devolver la unidad a la tienda donde la compró. Por favor, contacte a atención al cliente de AWC para determinar la posibilidad de obtener una pieza de reemplazo.