Item #1001 090 125
Model #HDC28257WH75

Use and Care Guide
SOLAR STRING LIGHT

Please read and save these instructions

PACKAGE CONTENTS

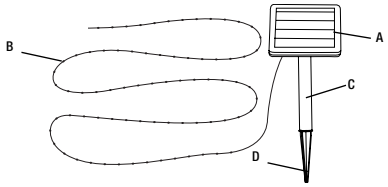

Part	Description	Quantity
A	Solar panel	1
B	String light	1
C	Post	1
D	Spike	1

Assembly and Installation

❑ **If the solar panel is covered by a protective film. Remove it before using the product. Move the ON/OFF switch to the ON position. Place the solar light in a location where it can receive a full 8 hours of sunlight to allow the rechargeable battery/batteries to reach maximum capacity.**

1 Attaching and installing the light

❑ **Attach the spike (D) to the post (C) by pressing them together and press the post (C) into the bottom of the solar panel base (A).**

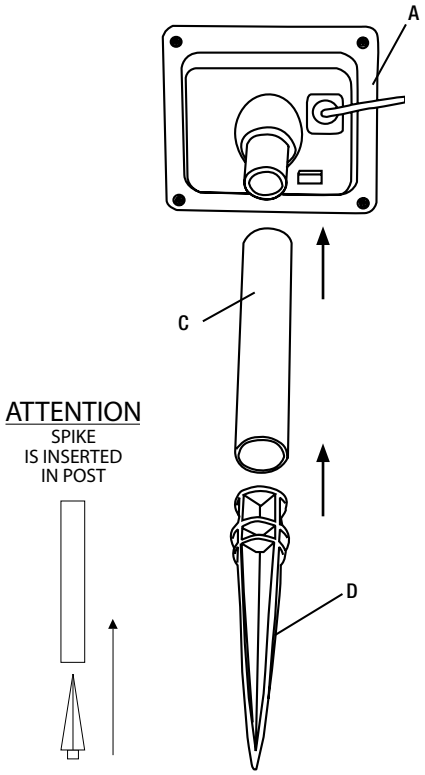

2 Installation tips

❑ **If the soil is of a loose, sandy or organic type, grasp the post with both hands near the spike and firmly push into the ground.**

❑ **If the soil is hard, pour some water onto the ground to soften it.**

❑ **If the soil is stony, soften the ground with a rake or shovel and remove large rocks. Dig a small hole, insert the fixture spike, replace the soil and tap down.**

❑ **Never push the fixture into the ground by the fixture head.**

⚠ **WARNING: When planting the spike ensure that there are no underground utility lines or pipes.**

3 Battery replacement

NOTE: This operation should be done in the morning on a sunny day. This will allow the light to receive a full 8 hours of sunlight so that the rechargeable battery can reach maximum capacity.

❑ **Remove the four screws from the back side of the solar panel (A).**

❑ **Remove the cover.**

❑ **Remove the old battery and replace with one new AA NiMh rechargeable battery of same or greater mAh.**

(USE RECHARGEABLE BATTERIES ONLY).

NOTE: Clean the battery contacts and those of the device prior to battery installation.

❑ **Be sure to insert the battery in the proper direction.**

❑ **Replace the battery cover.**

❑ **Replace the four screws.**

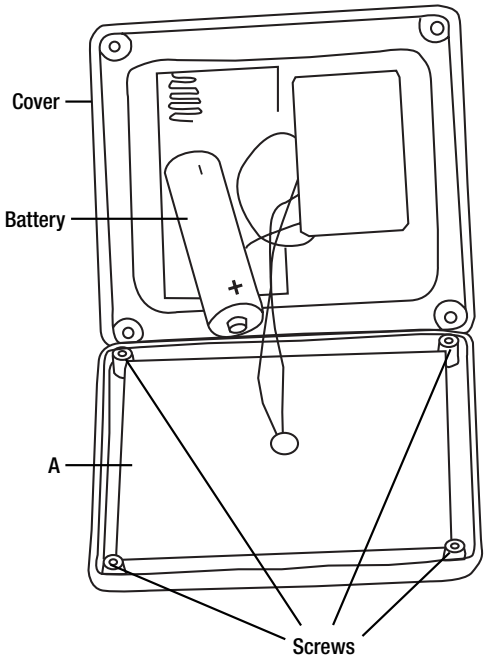

Care and Cleaning

- ❑ **Clean the fixture with a soft, dry cloth.**
- ❑ **Do not use any cleaners with chemicals, solvents or harsh abrasives.**

Troubleshooting

If the light does not turn on at dusk after 8 hours of charging:

- ❑ **Ensure that the solar light is in a bright sunny location and not in a shady area during the day.**
- ❑ **Make sure that the light's photocell is not affected by other light sources at night.**
- ❑ **Ensure that the pull-tab has been removed.**
- ❑ **Verify that the battery/batteries are making contact with the terminal and that they have been inserted in the correct polarity.**

Warranty

WHAT IS COVERED

The manufacturer warrants this lighting fixture to be free from defects in materials and workmanship for a period of two (2) years from the date of purchase. This warranty applies only to the original consumer and only to products used in normal use and service. If this product is found to be defective, the manufacturer's only obligation, and your exclusive remedy, is the repair or replacement of the product at the manufacturer's discretion, provided that the product has not been damaged through misuse, abuse, accident, modifications, alterations, neglect or mishandling.

WHAT IS NOT COVERED

This warranty shall not apply to any product that is found to have been improperly installed, set-up, or used in any way not in accordance with the instructions supplied with the product. This warranty shall not apply to a failure of the product as a result of an accident, misuse, abuse, negligence, alteration or faulty installation, or any other failure not relating to faulty material or workmanship. This warranty shall not apply to the finish on any portion of the product, such as surface and/or weathering, as this is considered normal wear and tear.

The manufacturer does not warrant and specially disclaims any warranty, whether express or implied, of fitness for a particular purpose, other than the warranty contained herein. The manufacturer specifically disclaims any liability and shall not be liable for any consequential or incidental loss or damage, including but not limited to any labor / expense costs involved in the replacement or repair of said product.

Contact the Customer Service Team at 1-855-HD-HAMPTON or visit www.homedepot.ca.

Article n° 1001 090 125
Modèle n° HDC28257WH75

Guide d'utilisation et d'entretien

GUIRLANDE LUMINEUSE SOLAIRE

Prière de lire et de conserver ces instructions.

CONTENU DU PAQUET

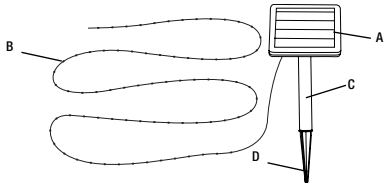

Pièce	Description	Quantité
A	Panneau solaire	1
B	Guirlande lumineuse	1
C	Poteau	1
D	Crampon	1

Assemblage et installation

❑ **Si le panneau solaire est recouvert d'une pellicule protectrice, enlevez-la avant d'utiliser le produit. Réglez l'interrupteur ON/OFF (Marche/Arrêt) à la position ON (Marche). Placez la cellule solaire à un endroit où elle pourra recevoir 8 heures d'exposition aux rayons solaires, afin que les piles rechargeables atteignent leur pleine capacité.**

1 Fixation et installation de la lampe

❑ **Fixez le crampon (D) au poteau (C) en les pressant ensemble et en appuyant le poteau (C) contre le fond de la base de panneau solaire (A).**

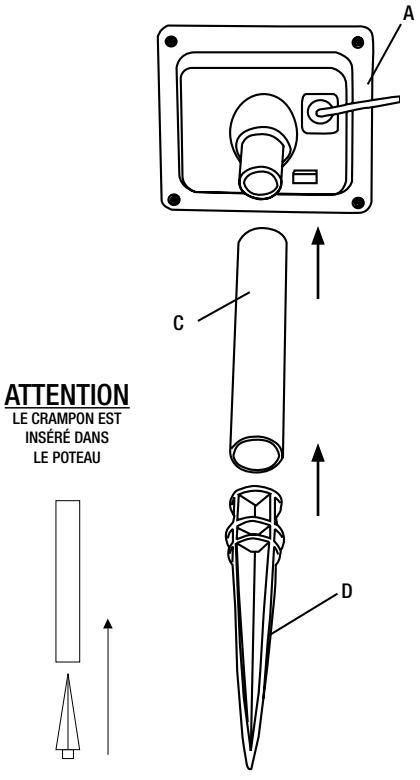

2 Conseils d'installation

❑ **Si la terre est meuble, sablonneuse ou organique, saisissez le poteau des deux mains près du crampon, puis enfoncez-le fermement dans le sol.**

❑ **Si le sol est dur, versez-y de l'eau pour le ramollir.**

❑ **Si le sol est rocailleux, ramollissez-le avec un râteau ou une pelle puis retirez les grosses pierres. Creusez un petit trou, insérez le crampon de fixation, remettez le sol en place puis tassez-le.**

❑ **N'enfoncez jamais la fixation dans le sol directement par la tête.**

⚠ **AVERTISSEMENT : Au moment de planter le crampon, assurez-vous qu'il n'y a aucune conduite ni ligne électrique souterraine à cet endroit.**

3 Remplacement de la pile

REMARQUE : Cette opération doit être effectuée le matin, par une journée ensoleillée. Cela permettra à la lampe de recevoir 8 heures d'ensoleillement, pour que la pile rechargeable puisse atteindre sa pleine capacité.

❑ **Retirez les quatre vis du côté arrière du panneau solaire (A).**

❑ **Retirez le couvercle.**

❑ **Retirez la vieille pile et remplacez-la par une pile rechargeable AA NiMh d'une capacité en mAh égale ou supérieure.**

(UTILISEZ DES PILES RECHARGEABLES SEULEMENT).

REMARQUE : Nettoyez les contacts des piles et ceux de l'appareil avant d'installer les piles.

❑ **Assurez-vous d'insérer la pile dans la bonne direction.**

❑ **Replacez le couvercle.**

❑ **Remettez les quatre vis en place.**

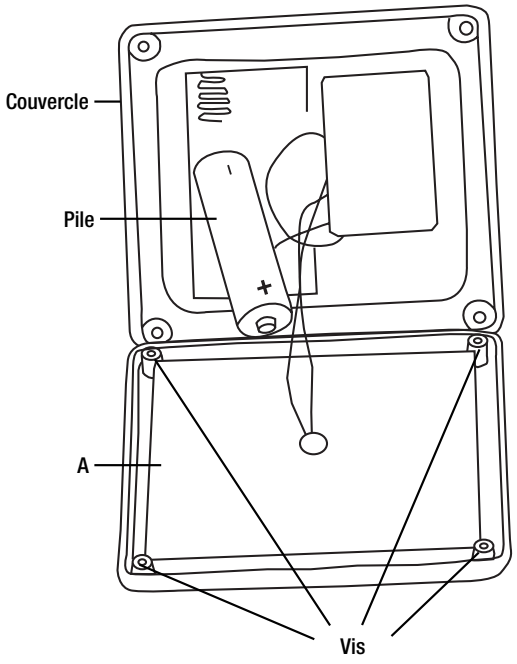

Entretien et nettoyage

- ❑ **Nettoyez le luminaire avec un chiffon doux et sec.**
- ❑ **N'utilisez pas de nettoyants contenant des produits chimiques, des solvants ou des abrasifs puissants.**

Dépannage

Si la lampe ne s'allume pas au crépuscule après 8 heures de charge :

- ❑ **Assurez-vous que l'éclairage solaire se trouve à un endroit bien exposé et non à un endroit ombragé durant la journée.**
- ❑ **Assurez-vous que la cellule photoélectrique de l'éclairage n'est pas affectée par d'autres sources d'éclairage pendant la nuit.**
- ❑ **Assurez-vous que la tirette a été enlevée.**
- ❑ **Vérifiez que la ou les piles font bien contact avec la borne et qu'elles ont été insérées dans le bon sens.**

Garantie

CE QUI EST COUVERT

Le fabricant garantit que ce luminaire sera exempt de défaut de matériel et de fabrication pendant une période de deux (2) ans à partir de la date d'achat. Cette garantie s'applique seulement à l'acheteur initial et seulement aux produits normalement utilisés et entretenus. Si ce produit s'avère défectueux, la seule obligation du fabricant – et votre seul recours – sera la réparation ou le remplacement du produit, au choix du fabricant, à condition que le produit n'ait pas été abîmé suite à une utilisation abusive ou impropre, un accident, des modifications, des altérations, un acte de négligence ou une manipulation impropre.

CE QUI N'EST PAS COUVERT

Cette garantie ne s'appliquera à aucun produit qui se trouve avoir été mal installé ou utilisé d'une quelconque manière non conforme aux instructions fournies avec le produit. Cette garantie ne s'appliquera pas à une défaillance du produit suite à un accident, une utilisation abusive, un acte de négligence, une altération, une installation défectueuse ou toute autre panne sans rapport avec du matériel défectueux ou un vice de fabrication. Cette garantie ne s'appliquera pas à la dégradation de la finition sur toute partie du produit – surface et/ou vieillissement climatique notamment – car ceci est considéré comme entrant dans le cadre d'une usure normale.

Le fabricant ne garantit pas et rejette tout spécialement toute garantie, expresse ou tacite, d'adaptation à un but particulier, autre que la garantie contenue en ceci. Le fabricant rejette tout particulièrement toute responsabilité et ne pourra pas être tenu pour responsable de pertes ou dommages indirects ou accessoires y compris, mais sans se limiter à ceux-ci, les coûts de main-d'œuvre relatifs au remplacement ou à la réparation dudit produit.

Contacter le service à la clientèle au 1-855-HD-HAMPTON ou à www.homedepot.ca.