Mariner

Manual del propietario y Manual de instalación

Español

Hunter SINCE 1886

©2013 Hunter Fan Co.

1.888.830.1326

¡IMPORTANTE!

Lea y guarde estas instrucciones

La información que se entreta a continuación facilitará en gran medida la comunicación en caso de que necesite contactar con el servicio al cliente.

_____
Número de modelo

_____
Fecha de compra

_____
Lugar de compra

Si faltan partes,
NO REGRESE ESTE PRODUCTO
A LA DISTRIBUIDORA
Para asistencia, llame al 1-888-830-1326.

www.HunterFan.com

IMPORTANT!

Read and Save These Instructions

The information below will make communication MUCH easier should you ever need to contact customer service.

_____
Model Number

_____
Date Purchased

_____
Where Purchased

If parts are missing,
DO NOT RETURN THIS ITEM
TO THE STORE!
For assistance call 1-888-830-1326.

www.HunterFan.com

1.888.830.1326

Mariner

Owner's Guide and Installation Manual

English

Hunter SINCE 1886

©2013 Hunter Fan Co.

Garantía limitada de por vida

Hunter Fan Company establece la siguiente garantía limitada al usuario o comprador de este ventilador para techo de Hunter:

Si cualquier pieza del ventilador para techo de Hunter falla durante su vida útil desde debido a un defecto en el material o en la mano de obra, proporcionaremos una pieza de repuesto en forma gratuita. Si no se puede proporcionar la pieza de repuesto para dicho motor del ventilador para techo de Hunter, reembolsaremos el precio de compra real de su ventilador. Si el motor de su ventilador para techo Hunter falla en cualquier momento en el plazo de un año después de la fecha de compra debido a una falla de material o mano de obra, la mano de obra para reparar la falla será proporcionada sin costo en nuestro centro de reparaciones más cercano o en nuestro Departamento de servicio en Memphis, Tennessee. Usted será responsable por el costo de la mano de obra después de este período de un año. La garantía limitada anterior solo se aplica al motor y no se aplica a controles electrónicos como controles remotos, receptores o transmisores remotos utilizados con el motor. Estos controles electrónicos están incluidos en la garantía limitada de un año señalada debajo.

Si alguna pieza de su ventilador de techo Hunter con excepción del motor, globos de cristal o los bombillas de luz fallen en cualquier momento en el período de un año después de la fecha de compra debido a una falla de material o mano de obra, repararemos o, a nuestra elección, reemplazaremos la pieza defectuosa sin costo para partes y mano de obra realizada en nuestro centro de reparaciones más cercano o en nuestro Departamento de servicio en Memphis, Tennessee.

SI EL USUARIO O COMPRADOR ORIGINAL DEJA DE POSEER EL VENTILADOR, ESTA GARANTÍA IMPLÍCITA QUE PERMANECE EN EFECTO, INCLUYENDO PERO SIN LIMITARSE A TODA GARANTÍA IMPLÍCITA DE COMERCIABILIDAD O IDONEIDAD PARA UN PROPÓSITO PARTICULAR, QUEDA ANULADA. NO SE OFRECE NINGUNA GARANTÍA EXPRESA O IMPLÍCITA, INCLUYENDO CUALQUIER GARANTÍA DE COMERCIABILIDAD O IDONEIDAD PARA UN PROPÓSITO PARTICULAR, EN RELACIÓN A LAS PANTALLAS DE VIDRIO O LAS BOMBILLAS O EL ACABADO EN CUALQUIER PARTE METÁLICA DEL VENTILADOR.

ESTA GARANTÍA SUSTITUYE A TODAS LAS OTRAS GARANTÍAS EXPRESAS. LA DURACIÓN DE TODA GARANTÍA IMPLÍCITA, INCLUYENDO PERO SIN LIMITARSE A CUALQUIER GARANTÍA IMPLÍCITA DE COMERCIABILIDAD O IDONEIDAD PARA UN PROPÓSITO PARTICULAR, CON RESPECTO DE CUALQUIER MOTOR U OTRA PARTE DEL VENTILADOR HUNTER, ESTÁ EXPRESAMENTE LIMITADA AL PERÍODO DE LA GARANTÍA EXPRESA ESTABLECIDA ANTERIORMENTE PARA DICHOS MOTORES Y OTRAS PARTES.

Esta garantía es nula si su ventilador de Hunter no se adquiere en los EE.UU. Esta garantía excluye y no cubre defectos, averías o fallas que la cualquier ventilador para techo de Hunter que fueran ocasionados por reparaciones por parte de personas no autorizadas por nosotros, por el uso de piezas o accesorios no autorizados por nosotros, por mal uso, modificaciones, o daños al ventilador para techo de Hunter mientras esté en su posesión, o por un empleo no razonable, incluyendo la falla al proporcionar mantenimiento necesario y razonable.

Para obtener servicio, contacte con el centro de servicio autorizado Hunter de nuestro Departamento de servicio de Hunter Fan Company, en 7130 Goodlett Farms Parkway, Suite 400, Memphis, Tennessee 38016. Le agradeceremos que se ponga en contacto con nosotros antes de enviarnos su ventilador. Si le autorizamos a enviarlo, usted será responsable de todos los cargos de seguro y flete o de otros cargos de transporte a nuestro centro de reparaciones de fábrica. Devolveremos su ventilador Hunter con el flete prepagado. Su ventilador de techo se debe embalar apropiadamente para evitar daños durante el tránsito ya que no seremos responsables de dichos daños. Debe proporcionar una prueba de su compra cuando solicite un servicio de garantía. El comprador debe presentar el recibo de compra u otro documento que establezca la prueba de su compra.

EN NINGÚN CASO HUNTER FAN COMPANY SERÁ RESPONSABLE DE DAÑOS PERJUDICIALES O ACCESORIOS.

ALGUNOS ESTADOS NO PERMITEN LIMITACIONES SOBRE LA DURACIÓN DE UNA GARANTÍA IMPLÍCITA O LA EXCLUSIÓN O LIMITACIÓN DE DAÑOS ACCESORIOS O PERJUDICIALES, ASÍ QUE LA LIMITACIÓN O EXCLUSIONES ANTES MENCIONADAS PUEDEN NO APLICARSE A USTED.

LA GARANTÍA LE DA DERECHOS LEGALES ESPECÍFICOS, PERO USTED TAMBIÉN PUEDE TENER OTROS DERECHOS QUE VARÍAN DE ESTADO A ESTADO.

Lifetime Limited Warranty

The Hunter Fan Company makes the following limited warranty to the user or consumer purchaser of this Hunter ceiling fan:

If any part of your Hunter Ceiling fan motor fails during your lifetime due to a defect in material or workmanship we will provide a replacement part free of charge. If no replacement part can be provided for such Hunter Ceiling Fan motor, we will refund the actual purchase price of your fan. If your Hunter Ceiling Fan motor fails at any time within one year after the date of sale to you due to a defect in material or workmanship, labor to repair the defect will be provided free of charge at our nearest service center or our Service Department in Memphis, Tennessee. You will be responsible for labor costs after this one-year period. The foregoing limited warranty applies only to the motor itself, and does not apply to electronic controls such as remote controls, remote control receivers or transmitters used in conjunction with the motor. These electronic control items are included in the one year limited warranty below.

If any part of your Hunter Ceiling Fan other than the motor, glass globes, or light bulbs fail at any time within one year of the date of purchase due to a defect in material or workmanship, we will repair or, at our option, replace the defective part free of charge for parts and labor performed at our nearest service center or at our Service Department in Memphis, Tennessee.

IF THE USER OR CONSUMER PURCHASER CEASES TO OWN THE FAN, THIS WARRANTY AND ANY IMPLIED WARRANTY WHICH THEN REMAINS IN EFFECT, INCLUDING BUT NOT LIMITED TO ANY IMPLIED WARRANTY OF MERCHANTABILITY OR FITNESS FOR A PARTICULAR PURPOSE, ARE VOIDED. NO WARRANTY, EXPRESSED OR IMPLIED, INCLUDING ANY WARRANTY OF MERCHANTABILITY OR FITNESS FOR A PARTICULAR PURPOSE, IS MADE IN RESPECT TO THE GLASS GLOBES OR LIGHT BULBS OR THE FINISH ON ANY METAL PORTION OF THE FAN.

THIS WARRANTY IS IN LIEU OF ALL OTHER EXPRESS WARRANTIES. THE DURATION OF ANY IMPLIED WARRANTY, INCLUDING, BUT NOT LIMITED TO ANY IMPLIED WARRANTY OF MERCHANTABILITY OR FITNESS FOR A PARTICULAR PURPOSE, IN RESPECT TO ANY HUNTER FAN MOTOR OR OTHER FAN PART, IS EXPRESSLY LIMITED TO THE PERIOD OF THE EXPRESS WARRANTY SET FORTH ABOVE FOR SUCH MOTORS AND OTHER PARTS.

This warranty is voided if your Hunter Fan is not purchased and used in the USA. This warranty excludes and does not cover defects, malfunctions or failures of any Hunter Ceiling Fan which were caused by repairs by persons not authorized by us, use of parts or accessories not authorized by us, mishandling, improper installation, modifications, or damage to the Hunter Ceiling Fan while in your possession, or unreasonable use, including failure to provide reasonable and necessary maintenance.

To obtain servicing, contact the nearest Hunter authorized service center or the Hunter Fan Company Service Department, 7130 Goodlett Farms Parkway, Suite 400, Memphis, Tennessee 38016. Please contact us before shipping your fan. If we authorize you to ship it to us, you will be responsible for all insurance and freight or other transportation charges to our factory service center. We will return your Hunter Fan freight prepaid. Your ceiling fan should be properly packed to avoid damage in transit since we will not be responsible for any such damage. Proof of purchase is required when requesting warranty service. The purchaser must present sales receipt or other document that establishes proof of purchase.

IN NO EVENT SHALL HUNTER FAN COMPANY BE LIABLE FOR CONSEQUENTIAL OR INCIDENTAL DAMAGES.

SOME STATES DO NOT ALLOW LIMITATIONS ON HOW LONG AN IMPLIED WARRANTY LASTS OR THE EXCLUSION OR LIMITATION OF INCIDENTAL OR CONSEQUENTIAL DAMAGES SO THE ABOVE LIMITATION MAY NOT APPLY TO YOU.

THE WARRANTY GIVES YOU SPECIFIC LEGAL RIGHTS AND YOU MAY ALSO HAVE OTHER RIGHTS WHICH VARY FROM STATE TO STATE.

PARTS GUIDE
GUIA DE PARTES

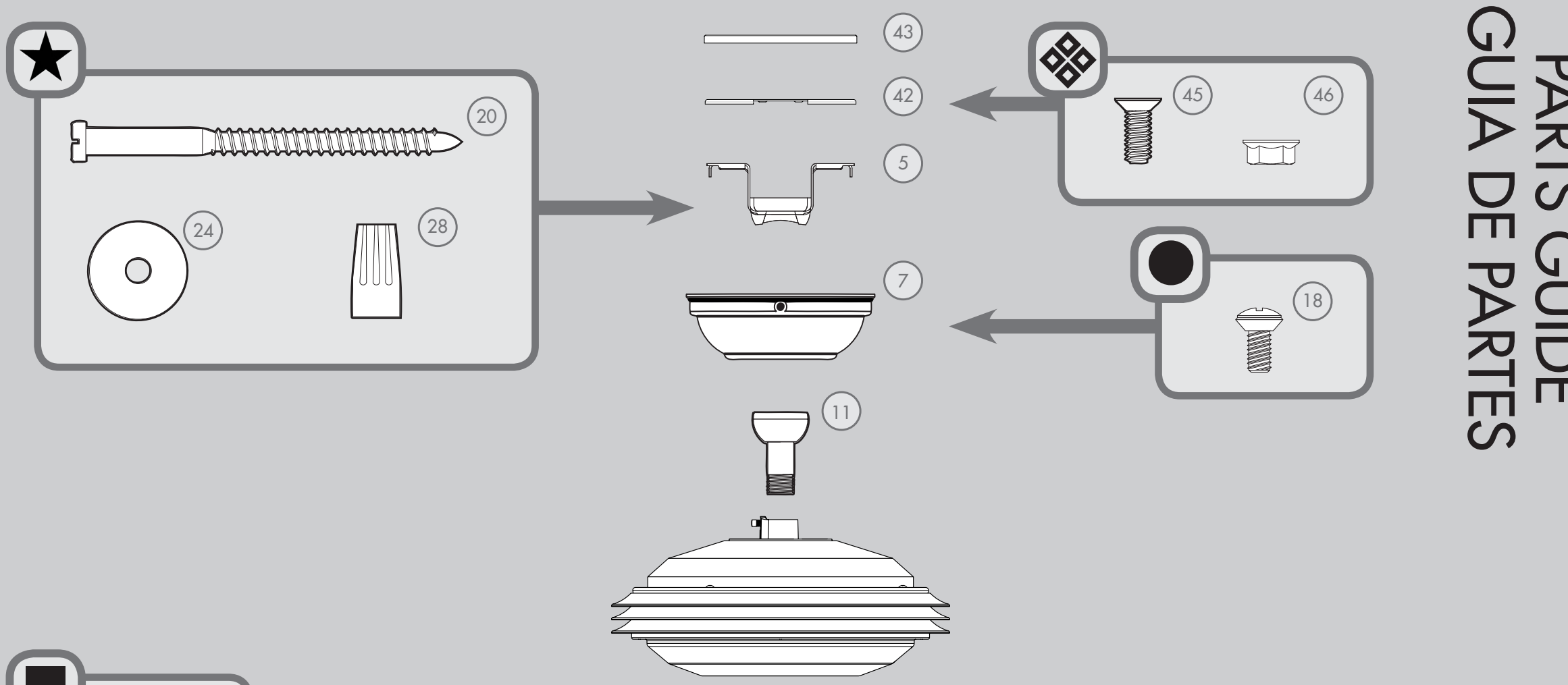

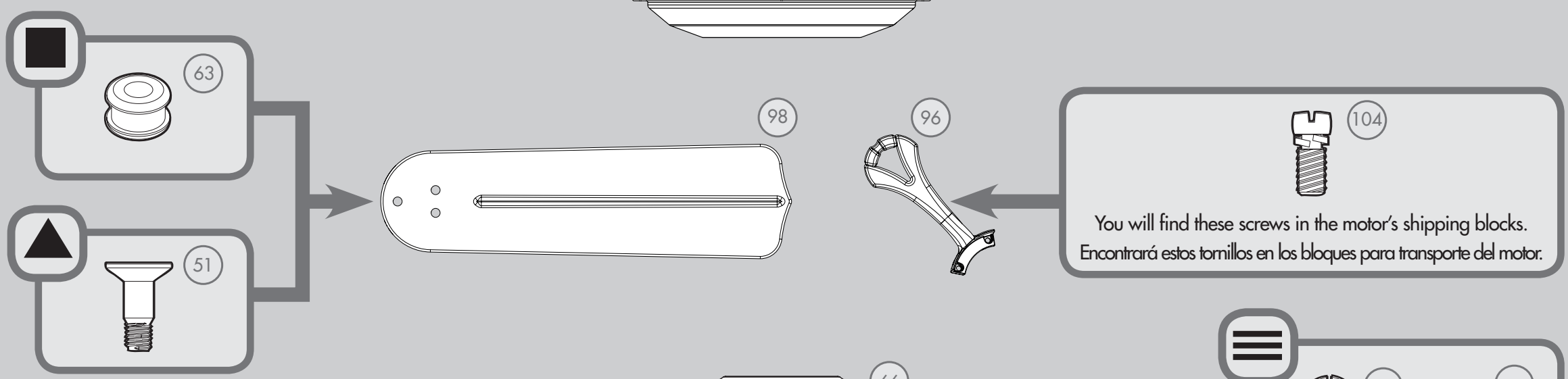

Pre-installed Parts / Partes preinstaladas

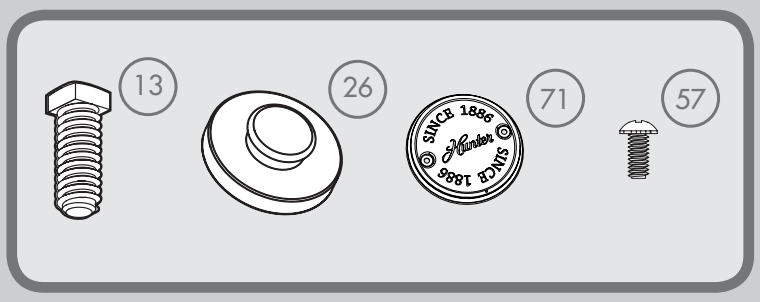

in Parts List
en Lista de partes

Spare Parts Bag
Bolsa de partes de repuesto

Hardware drawn to scale
For your convenience, you may receive extra fasteners.

Materiales dibujado a escala
Para su comodidad, es posible que reciba sujetadores extra.

Included Accessories / Accesorios incluidos

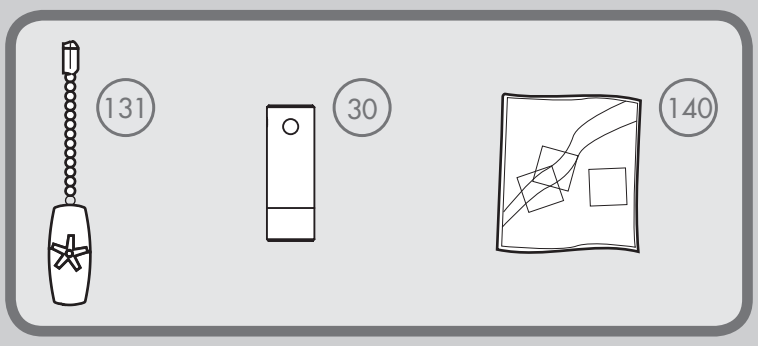

Parts List				Lista de piezas
		MODEL # / MODELO #	59127	
		DRAWING # / ESQUEMA #	K1158-01	
		Weight ±2 lbs / Peso ±2 lb	18.0 lbs (8.2 kg)	
		FINISH	White	
		FINISH	Blanco	
#	Item Name	Qty. / Cant.	Part# / No. de la pieza	Nombre del Item
1	**Hanging System Kit**	**1**	**K0065-02**	**Kit del sistema de suspensión**
5	Ceiling Bracket	1		Soporte de techo
7	Canopy	1		Campana
11	Downrod Assembly	1		Cunjunto de varilla
13	Setscrew	1		Tornillo de fijación
18	Canopy Screw	3		Tornillo de la campana
20	Wood Screw 3”	2		Tornillo para madera de 3”
24	Flat Washer	2		Arandela plana
26	Mounting Isolator	4		Aislador de montaje
28	Wire Connector	4		Conector de cable
30	Hanger Pipe	1		Tubo de suspensión
41	**Plate/Gasket Kit**	**1**	**K0272-01**	**Kit de placa/empaquetadura**
42	Ceiling Plate	1		Placa de techo
43	Ceiling Plate Gasket	1		Empaquetadura de placa de techo
45	Ceiling Plate Screw	4		Tornillo de la placa de techo
46	Flange Nut	4		Tuerca de brida
50	**Hardware Kit**	**1**	**K1158-00-860**	**Kit de materiales**
51	Blade Assembly Screw	16		Tornillo de montaje de paleta
53	Machine Screw 6-32	3		Tornillo mecánico 6-32
55	Switch Housing Assembly Screw	3		Tornillo de montaje de la caja del interruptor
57	Switch Housing Cap Screw	2		Tornillo de tapa de la caja del interruptor
63	Blade Grommet	16		Arandela de la paleta
66	**Switch Housing Assembly**	**1**	**K0058-02**	**Montaje de la caja de interruptor**
67	**Switch Housing Gasket (not shown)**	**1**	**K0401-01**	**Empaquetadura de la caja del interruptor (no se muestra)**
71	**Switch Housing Cap**	**1**	**K0538-02**	**Tapa de la caja del interruptor**
79	**Wire Harness (not shown)**	**1**	**K0089-08**	**Mazo de alambres (no se muestra)**
96	**Blade Iron Set**	**1**	**K0496-05**	**Juego de soporte de paletas**
98	**Blade Set**	**1**	**K1157-01-080**	**Juego de paletas**
104	**Blade Iron Armature Screw**	**11**	**K0064-02**	**Tornillo de montaje de soporte de paleta**
131	**Fan Pull Chain Pendant**	**1**	**K0143-04**	**Pendiente del tirador de cadena del ventilador**
140	**Balancing Kit**	**1**	**K0118-01**	**Kit de equilibrado**