REGISTER YOUR TOOLS
http://register.ryobitools.com
1-800-860-4050

OPERATOR'S MANUAL

MANUEL D'UTILISATION
MANUAL DEL OPERADOR

20 in., 48 VOLT
SELF-PROPELLED LAWN MOWER

20 po 48V
TONDEUSE DE FONCTION D'AUTOPROPULSION

20 pulg. 48V
PODADORA AUTOPROPULSADO

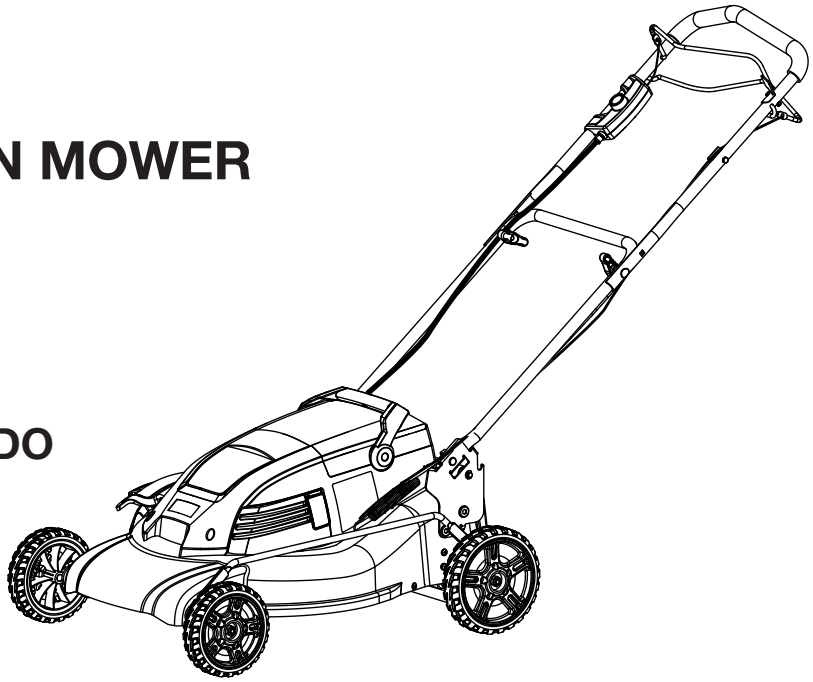

RY14110

ALL VERSIONS
TOUTES LES VERSIONS
TODAS LAS VERSIONES

Your lawn mower has been engineered and manufactured to our high standard for dependability, ease of operation, and operator safety. When properly cared for, it will give you years of rugged, trouble-free performance.

WARNING: To reduce the risk of injury, the user must read and understand the operator's manual before using this product.

Thank you for your purchase.

SAVE THIS MANUAL FOR FUTURE REFERENCE

Ce tondeuse a été conçu et fabriqué conformément à nos strictes normes de fiabilité, simplicité d'emploi et sécurité d'utilisation. Correctement entretenu, cet outil vous donnera des années de fonctionnement robuste et sans problème.

AVERTISSEMENT : Pour réduire les risques de blessures, l'utilisateur doit lire et veiller à bien comprendre le manuel d'utilisation avant d'employer ce produit.

CONSERVER CE MANUEL POUR FUTURE RÉFÉRENCE

Su podadora ha sido diseñado y fabricado de conformidad con nuestras estrictas normas para brindar fiabilidad, facilidad de uso y seguridad para el operador. Con el debido cuidado, le brindará muchos años de sólido funcionamiento y sin problemas.

ADVERTENCIA: Para reducir el riesgo de lesiones, el usuario debe leer y comprender el manual del operador antes de usar este producto.

GUARDE ESTE MANUAL PARA FUTURAS CONSULTAS

See this fold-out section for all of the figures referenced in the operator's manual.

Consulter l'encart à volets afin d'examiner toutes les figures mentionnées dans le manuel d'utilisation.

Consulte esta sección desplegable para ver todas las figuras a las que se hace referencia en el manual del operador.

Fig. 1

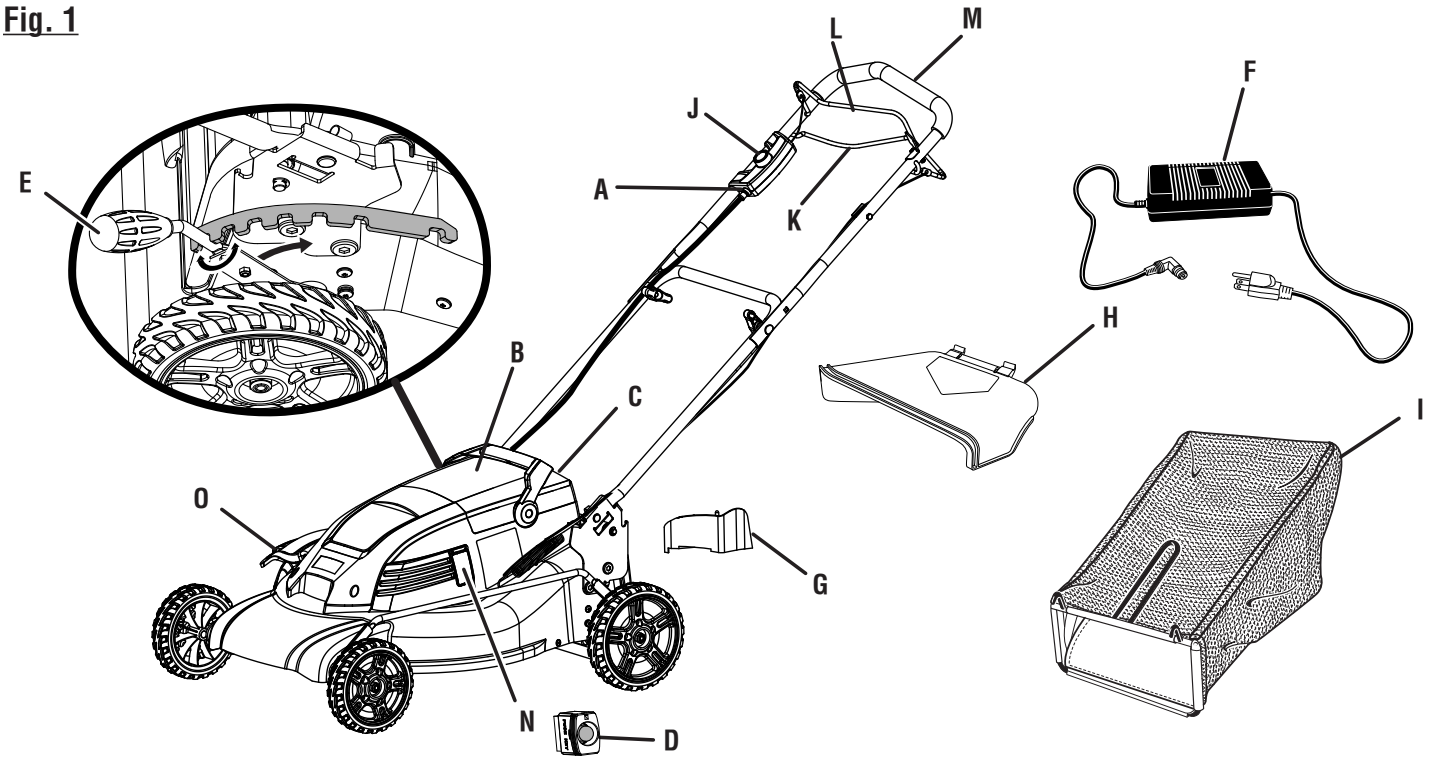

A - Motor/blade control assembly (dispositif de commande du moteur/de la lame, conjunto de control del motor/hoja)
B - Battery pack (bloc-pile, paquete de baterías)
C - Battery meter (compteur de piles, medidor de batería)
D - Fuse key (clé-fusible, llave del fusible)
E - Height adjustment lever (levier de réglage de la hauteur, palanca de ajuste de altura)
F - Charger (chargeur, cargador)
G - Mulching plug (insert broyeur, tapón para trituración)
H - Side discharge deflector (déflecteur d'éjection latérale, deflector de descarga lateral)
I - Grass catcher (collecteur d'herbe, receptor de hierba)
J - Start button (bouton « Start » [démarrer] botón de arranque)
K - Lower bail (green) (anse inférieure [verte], asa inferior [verde])
L - Upper bail (gray) (anse supérieure [grise], asa superior [gris])
M - Handle (poignée, mangos)
N - Fuse key cover/slot (couvercle ou fente de la clé-fusible, cubierta y ranura de la llave del fusible)
O - Side discharge door opening (ouverture d'éjection latérale, abertura de descarga lateral)

Fig. 2

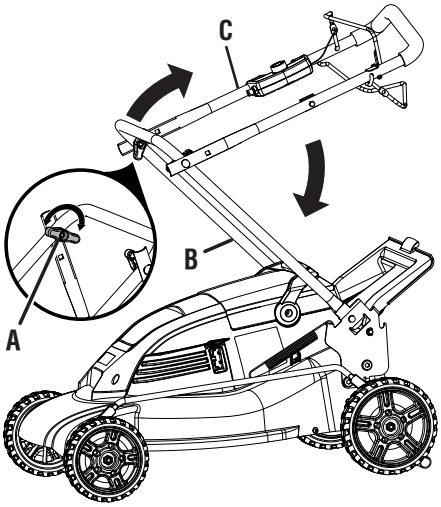

A - Handle knobs (boutons de la poignée, perillas)
B - Lower handle (poignée inférieure, mango inferior)
C - Upper handle (poignée supérieure, mango superior)

Fig. 3

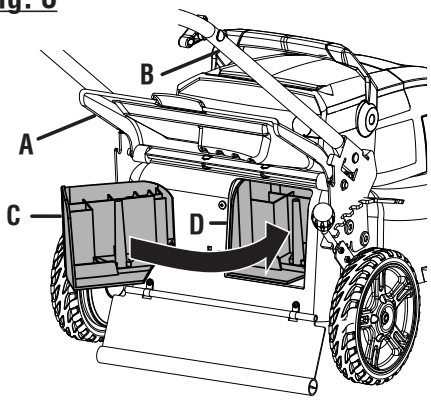

A - Rear discharge door (couvercle d'éjection arrière, puerta de descarga posterior)
B - Handle (poignée inférieure, mango inferior)
C - Mulching plug (insert broyeur, tapón para trituración)
D - Rear discharge opening (ouverture d'éjection arrière, abertura de descarga posterio)

Fig. 4

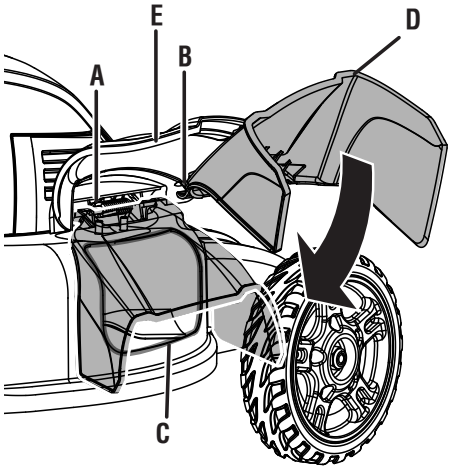

A - Pins (goupilles, pasadores)
B - Hooks (crochets, ganchos)
C - Side discharge opening (ouverture d'éjection latérale, abertura de descarga lateral)
D - Side discharge deflector (déflecteur d'éjection latérale, deflector de descarga lateral)
E - Side discharge door (couvercle d'éjection latérale, barra de descarga lateral)

Fig. 5

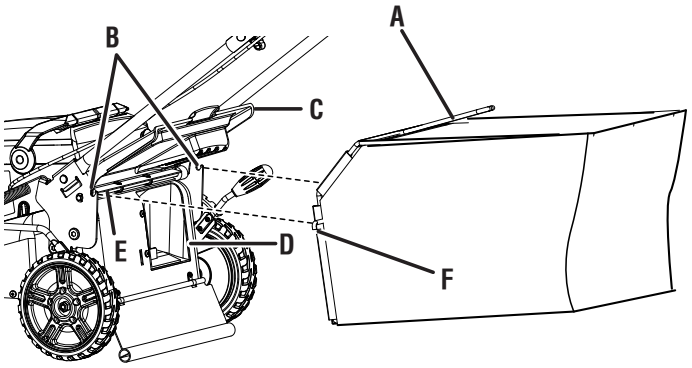

A - Grass catcher handle (poignée de collecteur d'herbe, mango del receptor de hierba)
B - Slots (fentes, ranuras)
C - Rear door (couvercle d'éjection, puerta de descarga)
D - Rear discharge opening (ouverture d'éjection latérale, abertura de descarga lateral)
E - Door rod (barre de couvercle, barra de la puerta)
F - Hooks (crochets, ganchos)

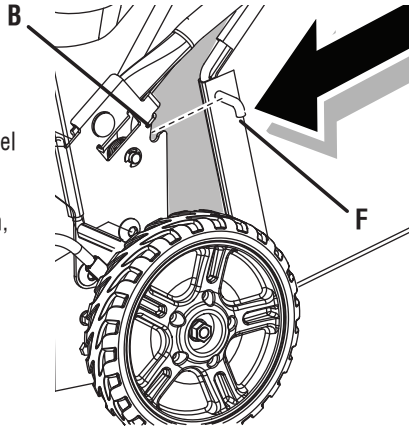

Fig. 6

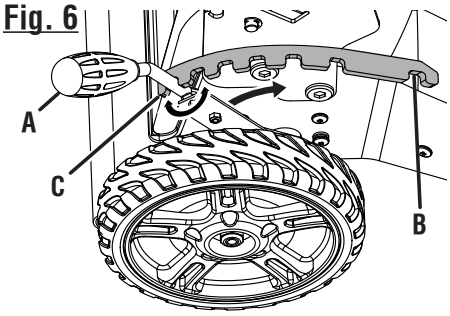

A - Height adjustment lever (levier de réglage de la hauteur, palanca de ajuste de altura)
B - Lowest blade setting (le plus bas réglage de la lame, ajuste más bajo de la hoja)
C - Highest blade setting (le plus haut réglage de la lame, ajustes de cuchilla más alto)

Fig. 7

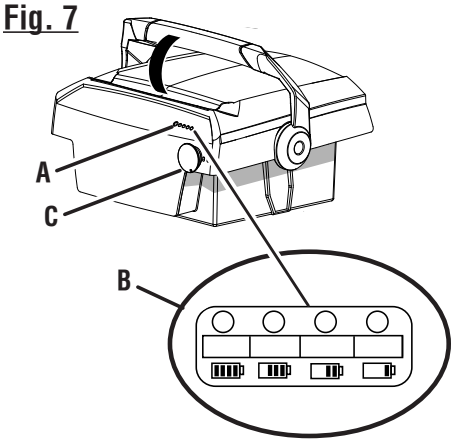

A - LEDs (les témoins, DEL)
B - Battery meter (compteur de piles, medidor de batería)
C - Battery receptacle cover (prise ou couvercle de la pile, receptáculo y tapa de la batería)

Fig. 8

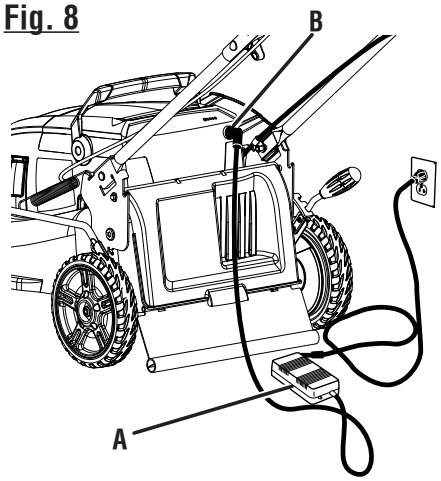

A - Charger (chargeur, cargador)
B - Battery receptacle (prise de la pile, receptáculo de la batería)

Fig. 9

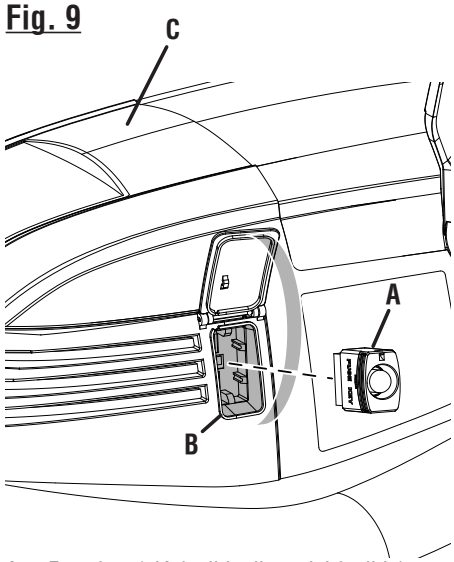

A - Fuse key (clé-fusible, llave del fusible)
B - Fuse key cover/slot (couvercle ou fente de la clé-fusible, cubierta y ranura de la llave del fusible)
C - Motor shroud (enveloppe du moteur, cubierta del motor)

Fig. 10

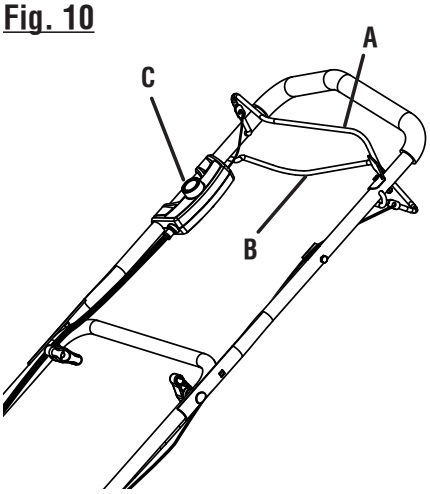

A - Upper bail (gray) (anse supérieure [grise], asa superior [gris])
B - Lower bail (green) (anse inférieure [verte], asa inferior [verde])
C - Start button(bouton « Start » [démarrer] botón de arranque)

Fig. 11

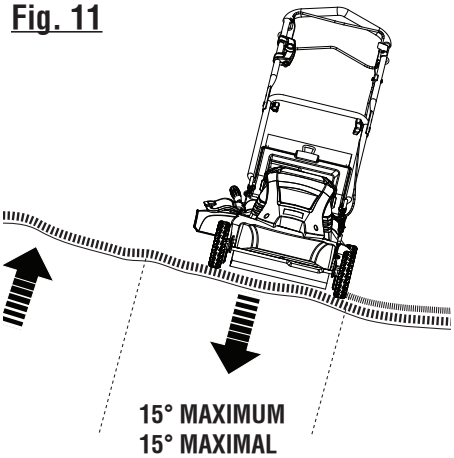

Fig. 12



Fig. 13

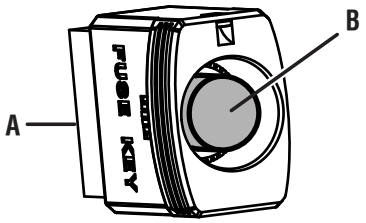

A - Fuse key (clé-fusible, llave del fusible)
B - Reset button (red) (bouton « reset » [rouge], botón de reajuste [rojo])

Fig. 14

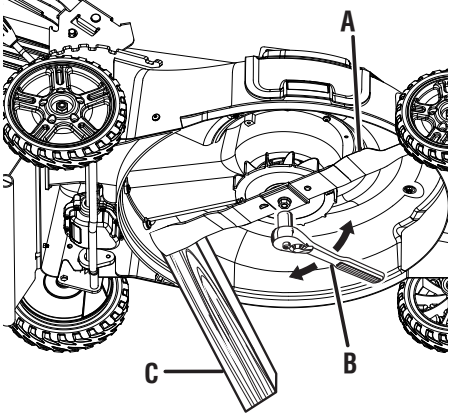

A - Blade (lame, hoja)
B - Wrench (clé, llave)
C - Block of wood (pièce de bois, bloque de madera)

Fig. 15

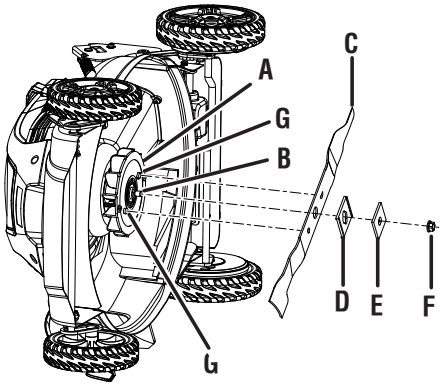

A - Fan assembly (ensemble de ventilateur, conjunto del ventilador)
B - Shaft (arbre, eje)
C - Blade (lame, hoja)
D - Blade insulator (isolant de lame, aislante de hoja)
E - Spacer (entretoise, separador)
F - Blade nut (écrou de lame, tuerca de la hoja)
G - Blade posts (tiges pour lame, montantes de cuchilla)

Fig. 16

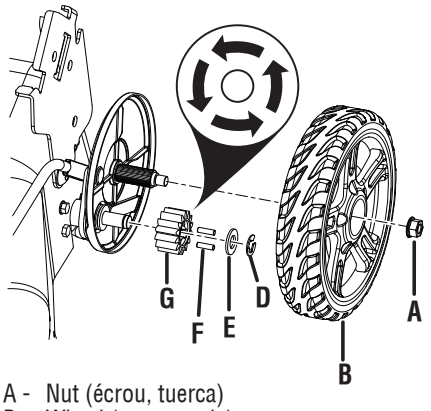

A - Nut (écrou, tuerca)
B - Wheel (roue, rueda)
C - Dust cover(pare-poussière, tapa contrapolvo)
D - E-ring (clip en E, aro “E”)
E - Washer (rondelle, arandela)
F - Pins (goupilles, pasadores)
G - Wheel gear (engrenage de roue, engranaje de muela)

Fig. 17

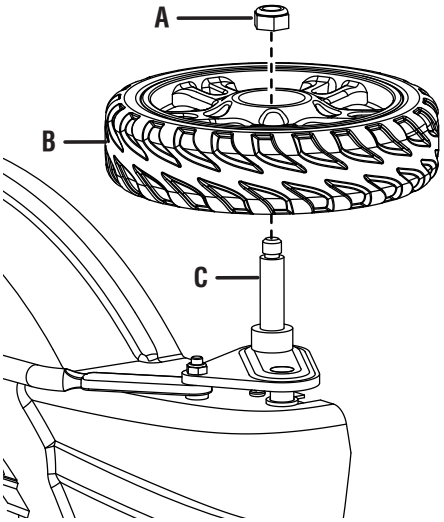

A - Hex nut (écrou hexagonal, tuerca hexagonal)
B - Wheel (roulette, rueda)
C - Wheel axle (essieu, eje de la rueda)

Fig. 18

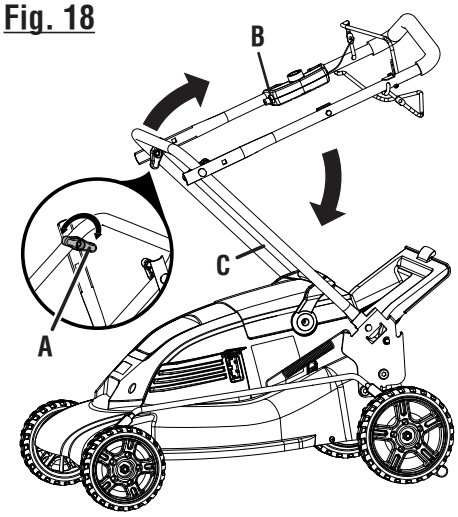

A - Handle knobs (boutons de la poignée, perillas)
B - Upper handle (poignée supérieure, mango superior)
C - Lower handle (poignée inférieure, mango inferior)

TABLE OF CONTENTS
TABLE DES MATIÈRES / ÍNDICE DE CONTENIDO

- Introduction 2
  Introduction / Introducción
- Important Safety Instructions 3-4
  Règles de sécurité générales / Reglas de seguridad generales
- Symbols 5-6
  Symboles / Símbolos
- Features 7
  Caractéristiques / Características
- Assembly 8-9
  Assemblage / Armado
- Operation 9-11
  Utilisation / Funcionamiento
- Maintenance 11-12
  Entretien / Mantenimiento 12-13
- Troubleshooting 13
  Dépannage / Solución de problemas 14
- Warranty 14
  Garantie / Garantía 15
- Parts Ordering and Service ..... Back Page
  Commande de pièces et réparation / Pedidos de piezas y servicio ..... Page arrière / Pág. posterior

INTRODUCTION
INTRODUCTION / INTRODUCCIÓN

This product has many features for making its use more pleasant and enjoyable. Safety, performance, and dependability have been given top priority in the design of this product making it easy to maintain and operate.

* * *

Ce produit offre de nombreuses fonctions destinées à rendre son utilisation plus plaisante et satisfaisante. Lors de la conception de ce produit, l'accent a été mis sur la sécurité, les performances et la fiabilité, afin d'en faire un outil facile à utiliser et à entretenir.

* * *

Este producto ofrece numerosas características para hacer más agradable y placentero su uso. En el diseño de este producto se ha conferido prioridad a la seguridad, el desempeño y la fiabilidad, por lo cual se facilita su manejo y mantenimiento.

IMPORTANT SAFETY INSTRUCTIONS

WARNING:

READ AND UNDERSTAND ALL INSTRUCTIONS. Failure to follow all instructions listed below and on the machine may result in electric shock, fire, and/or serious personal injury.

READ ALL INSTRUCTIONS

- This cutting machine is capable of amputating hands and feet and throwing objects. Failure to observe all safety instructions could result in serious injury or death.
- Do not use the lawn mower in damp or wet conditions or operate in the rain.
- Keep children away - Keep all bystanders, children, and pets at least 50 ft. away.
- Tragic accidents can occur if the operator is not alert to the presence of children. Children are often attracted to the machine and the mowing activity. Never assume that children will remain where you last saw them.
  - Keep children out of the mowing area and under the watchful care of a responsible adult other than the operator.
  - Be alert and turn mower off if a child enters the area.
  - Never allow children to operate the machine.
  - Use extra care when approaching blind corners, shrubs, trees, or other objects that may block your view of a child.
- Wear heavy, long pants, long sleeves, boots, and gloves. Do not wear loose fitting clothing, short pants, sandals, or go barefoot. Do not wear jewelry of any kind.
- Keep firm footing and balance. Do not overreach. Overreaching can result in loss of balance.
- Do not operate the equipment while barefoot or when wearing sandals or similar lightweight footwear. Wear protective footwear that will protect your feet and improve your footing on slippery surfaces.
- Do not leave the mower unattended while running or with the fuse key installed.
- Keep hands and feet away from cutting area. Keep clear of the discharge opening at all times.
- Operate the lawn mower only in daylight or good artificial light.
- Always wear safety glasses with side shields. Everyday glasses have only impact resistant lenses. They are NOT safety glasses. Following this rule will reduce the risk of eye injury. Use face mask if operation is dusty.
- Always wear eye protection with side shields marked to comply with ANSI Z87.1. Use face mask if operation is dusty.
- Use the right appliance. Do not use the lawn mower for any job except that for which it is intended.
- Do not force the lawn mower. It will do the job better and safer at the rate for which it was designed.
- Stay alert, watch what you are doing and use common sense when operating the lawn mower. Do not operate the mower while tired or under the influence of drugs, alcohol, or medication. A moment of inattention while operating the lawn mower may result in serious personal injury.
- Keep machine in good working condition. Keep blades sharp and guards in place and in working order. Replace damaged or unevenly worn blades before using mower.
- Check all nuts, bolts, and screws at frequent intervals for proper tightness to be sure the equipment is in safe working condition.
- Stop the motor, wait until the blade comes to a complete stop, and remove the fuse key before cleaning the lawn mower, removing the grass catcher, or unclogging the discharge guard.
- When not in use, mower should be stored indoors in a dry, locked up place—out of the reach of children. The fuse key should also be removed and stored in a separate location out of the reach of children.
- Do not operate the mower without the entire grass catcher, discharge guard, rear guard, or other safety protective devices in place and working.
- Follow manufacturer's instructions for proper operation and installation of accessories. Only use accessories approved by the manufacturer.
- Clear the work area before each use. Remove all objects such as rocks, sticks, metal, wire, bones, toys, or other objects which can be thrown by the blade.Stay behind the handle when the motor is running.
- Avoid holes, ruts, bumps, rocks, property stakes, or other hidden objects. Uneven terrain could cause a slip and fall accident.
- Do not mow near drop-offs, ditches, or embankments.
- Mow across the face of slopes, never up and down. Exercise extreme caution when changing direction on slopes.
- Plan your mowing pattern to avoid discharge of material toward roads, sidewalks, bystanders and the like. Also, avoid discharging material against a wall or obstruction, which may cause the material to ricochet back toward the operator.
- Do not mow on wet grass or excessively steep slopes. Poor footing could cause a slip and fall accident. Walk, never run.
- Use extra care when approaching blind corners, shrubs, trees, or other objects that may block your view.
- Do not pull the mower backward unless absolutely necessary. If you must back the mower away from a wall or obstruction, first look down and behind to avoid tripping or pulling the mower over your feet.

IMPORTANT SAFETY INSTRUCTIONS

- Never direct discharged material toward anyone. Avoid discharging material against a wall or obstruction. Material may ricochet back toward the operator. Stop the blade when crossing gravel surfaces.
- Objects struck by the lawn mower blade can cause severe injuries to persons. The lawn should always be carefully examined and cleared of all objects prior to each mowing.
- If the lawn mower strikes a foreign object, follow these steps:
  - Stop the lawn mower by releasing the upper bail, wait until the blade comes to a complete stop, and then remove fuse key.
  - Thoroughly inspect the mower for any damage.
  - Replace the blade if it is damaged in any way. Repair any damage before restarting and continuing to operate the mower.
- Stop the motor, wait until the blade comes to a complete stop, and remove fuse key before unclogging the chute. The cutting blade continues to rotate for a few seconds after the motor is shut off. Never place any part of the body in the blade area until you are sure the blade has stopped rotating.
- If the mower should start to vibrate abnormally, stop the motor and check immediately for the cause. Replace the blade if it is unevenly worn or damaged in any way. Vibration is generally a warning of trouble.
- Service on the product must be performed by qualified repair personnel only. Service or maintenance performed by unqualified personnel could result in injury to the user or damage to the product.
- Use only authorized replacement parts when servicing the product. Use of unauthorized parts may create a risk of serious injury to the user, or damage to the product.
- Do not place battery tools or their batteries near fire or heat. This will reduce the risk of explosion and possibly injury.
- Do not open or mutilate battery (ies). Released electrolyte is corrosive and may cause damage to the eyes or skin. It may be toxic if swallowed.
- If electrolyte contacts the skin, wash it off immediately with water.
- If electrolyte contacts the eyes, flush thoroughly and immediately with water. Seek medical attention.

SAFETY RULES FOR CHARGER

- Use of an attachment not recommended or sold by the battery charger manufacturer may result in a risk of fire, electric shock, or injury to persons. Following this rule will reduce the risk of electric shock, fire, or serious personal injury.
- Do not service mower with fuse key or charger installed.
- Do not use the charger when the ambient temperature is above 40°C or below 0°C.
- Do not operate charger with a damaged cord or plug, which could cause shorting and electric shock. If damaged, have the charger replaced by authorized service personnel.
- Do not operate charger if it has received a sharp blow, been dropped, or otherwise damaged in any way. Take it to an authorized service center for electrical check to determine if the charger is in good working order.
- Unplug charger from outlet before attempting any maintenance or cleaning to reduce the risk of electric shock.
- Disconnect charger from the power supply when not in use to prevent damage to the charger during a power surge.
- Risk of electric shock. Do not touch uninsulated portion of output connector or uninsulated battery terminal.
- Do not expose charger to wet or damp conditions**.** Water entering charger will increase the risk of electric shock.
- Make sure cord is located so that it will not be stepped on, tripped over, come in contact with sharp edges or moving parts or otherwise subjected to damage or stress. This will reduce the risk of accidental falls, which could cause injury, and damage to the cord, which could result in electric shock.
- Keep cord and charger away from heat to prevent damage to housing or internal parts.
- Do not let gasoline, oils, petroleum-based products, etc. come in contact with plastic parts. They contain chemicals that can damage, weaken, or destroy plastic.
- An extension cord should not be used for the charger unless absolutely necessary. Use of improper extension cord could result in a risk of fire and electric shock. If extension cord must be used, make sure:
  a. That pins on plug of extension cord are the same number, size and shape as those of plug on charger.
  b. That extension cord is properly wired and in good electrical condition; and
  c. That wire size is large enough for AC ampere rating of charger as specified below:

Cord Length (Feet)	25'	50'	100'
Cord Size (AWG)	16	16	16

  NOTE: AWG = American Wire Gauge
- Save these instructions. Refer to them frequently and use them to instruct others who may use this product. If you loan someone this tool, loan them these instructions also.

SYMBOLS

The following signal words and meanings are intended to explain the levels of risk associated with this product.

SYMBOL	SIGNAL	MEANING
	**DANGER:**	Indicates an imminently hazardous situation, which, if not avoided, will result in death or serious injury.
	**WARNING:**	Indicates a potentially hazardous situation, which, if not avoided, could result in death or serious injury.
	**CAUTION:**	Indicates a potentially hazardous situation, which, if not avoided, may result in minor or moderate injury.
	CAUTION:	(Without Safety Alert Symbol) Indicates a situation that may result in property damage.

Some of the following symbols may be used on this product. Please study them and learn their meaning. Proper interpretation of these symbols will allow you to operate the product better and safer.

SYMBOL	NAME	DESIGNATION/EXPLANATION
	Safety Alert	Indicates a potential personal injury hazard.
	Read Operator's Manual	To reduce the risk of injury, user must read and understand operator's manual before using this product.
	Eye Protection	Always wear eye protection with side shields marked to comply with ANSI Z87.1
	Wet Conditions Alert	Do not expose to rain or use in damp locations.
	Electric Shock	Failure to use in dry conditions and to observe safe practices can result in electric shock.
	Keep Hands and Feet Away	Keep hands and feet away from blade and cutting area.
	No Reach	Do not reach hands or feet under mower deck.
	No Slope	Do not operate on inclines greater than 15°. Mow across the face of slopes, never up and down.
	Keep Children and Bystanders Away	Keep all children and bystanders at least 100 ft. away

SYMBOLS

Some of the following symbols may be used on this product. Please study them and learn their meaning. Proper interpretation of these symbols will allow you to operate the product better and safer.

SYMBOL	NAME	DESIGNATION/EXPLANATION
	Recycle Symbol	This product uses lead-acid (Pb) batteries. Local, state, or federal laws may prohibit disposal of batteries in ordinary trash. Consult your local waste authority for information regarding available recycling and/or disposal options.
V	Volts	Voltage
A	Amperes	Current
Hz	Hertz	Frequency (cycles per second)
W	Watt	Power
hrs	Hours	Time

CALIFORNIA PROPOSITION 65

WARNING:

This product and substances that may become airborne from its use may contain chemicals, including lead, known to the State of California to cause cancer, birth defects, or other reproductive harm. ***Wash hands after handling.***

FEATURES

PRODUCT SPECIFICATIONS

Battery	48 Volt, 10 A/hr sealed maintenance free
No-load Speed	3,400 r/min. (RPM)
Cutting Path	20 in.
Height Adjustments	1-1/2 in. to 3-3/4 in.
Wheel Size	7 in. front, 8 in. rear
Weight	87 lb.

KNOW YOUR LAWN MOWER

See Figure 1.

The safe use of this product requires an understanding of the information on the product and in this operator's manual as well as a knowledge of the project you are attempting. Before use of this product, familiarize yourself with all operating features and safety rules.

BATTERY METER

The battery meter measures the amount of charge remaining in the battery.

FUSE KEY

The fuse key must be inserted before the mower can be started.

GRASS CATCHER

The grass catcher collects grass clippings and prevents them from being discharged across your lawn as you mow.

HEIGHT ADJUSTMENT LEVER

The height adjustment lever provides cutting height adjustments.

MOTOR/BLADE CONTROL ASSEMBLY

The motor/blade control, located on the upper handle of the mower, engages and disengages the motor and blade.

MULCHING PLUG

Your mower is equipped with a mulching plug that covers the rear discharge opening, which allows the mower blade to cut and recut for finer clippings.

SELF-PROPELLED FEATURE

Pulling the lower bail upward to meet the handle turns on the self-propelled feature of your mower.

SIDE DISCHARGE DEFLECTOR

Use the side discharge deflector on your mower when the grass is too high to mulch or when side discharging is preferred. The grass clippings produced when using the side discharge deflector are noticeably larger than those produced when using the mulching plug and side mulching plate.

SIDE DISCHARGE DOOR

Your mower is equipped with a door that covers the side discharge opening, which allows the mower blade to cut and recut the grass for finer clippings.

ASSEMBLY

UNPACKING

This product requires assembly.

- Carefully remove the product and any accessories from the box. Make sure that all items listed in the packing list are included.

⚠ WARNING:

Do not use this product if any parts on the Packing List are already assembled to your product when you unpack it. Parts on this list are not assembled to the product by the manufacturer and require customer installation. Use of a product that may have been improperly assembled could result in serious personal injury.

- Inspect the product carefully to make sure no breakage or damage occurred during shipping.
- Do not discard the packing material until you have carefully inspected and satisfactorily operated the product.
- If any parts are damaged or missing, please call 1-800-860-4050 for assistance.

PACKING LIST

Mower

Fuse Key

Side Discharge Deflector

Mulching Plug

Grass Catcher

Charger

Operator's Manual

⚠ WARNING:

If any parts are damaged or missing, do not operate this product until the parts are replaced. Use of this product with damaged or missing parts could result in serious personal injury.

⚠ WARNING:

Do not attempt to modify this product or create accessories not recommended for use with this product. Any such alteration or modification is misuse and could result in a hazardous condition leading to possible serious personal injury.

⚠ WARNING:

Do not insert fuse key until assembly is complete and you are ready to mow. Failure to comply could result in accidental starting and possible serious personal injury.

⚠ WARNING:

To prevent accidental starting, do not make any adjustments or installations with the fuse key inserted. Accidental starting of the mower during assembly could result in serious personal injury.

⚠ WARNING:

Never operate the mower without the proper safety devices in place and working. Never operate the mower with damaged safety devices. Operating the mower with missing or damaged parts can result in serious personal injury.

UNFOLDING AND ADJUSTING HANDLE ASSEMBLY

See Figure 2.

- Fully loosen the handle knobs on both sides of the handle by rotating counterclockwise.
- Pull up and back on the upper handle to raise the handle into operating position. Make certain the handles snap into place securely.
- Tighten the handle knobs on both sides of the handle to secure by rotating clockwise.
- Avoid pinching or trapping any cables in handle assembly.

INSTALLING THE MULCHING PLUG (FOR MULCHING OPERATION)

See Figure 3.

NOTE: When using the mulching plug, do not install either the side discharge deflector or the grass catcher.

- Lift and hold up the rear discharge door.
- Grasp the mulching plug by its handle and insert it at a slight angle, as shown.
- Push the mulching plug securely into place.
- Ensure side discharge door is down.
- Lower the rear discharge door.

INSTALLING SIDE DISCHARGE DEFLECTOR (FOR SIDE DISCHARGE OPERATION)

See Figure 4.

NOTE: When using the side discharge deflector, do not install the grass catcher. The mulching plug should remain installed.

- Lift the side discharge door.
- Align the hooks on the deflector with the hinge rod on the underside of the door.

ASSEMBLY

- Lower the deflector until the hooks are secured on the mulch door hinge rod.
- Release the deflector and side discharge door.

INSTALLING THE GRASS CATCHER (FOR REAR BAGGING OPERATION)

See Figure 5.

NOTE: When using the grass catcher, do not install either the side discharge deflector or the mulching plug. Also, ensure side discharge door is closed securely.

- Lift the rear discharge door.
- Lift the grass catcher by its handle and place under the rear door so that the hooks on the grass catcher frame are seated into the slots in the handle bracket.
- Release the rear door. When installed correctly, the hooks on the grass catcher will rest securely in the slots on the handle brackets.

SETTING BLADE HEIGHT

See Figure 6.

When shipped, the wheels on the mower are set to a low-cutting position. Before using the mower for the first time, raise the cutting position to the height best suited for your lawn. The average lawn should be between 1-1/2 in. to 2 in. during cool months and between 2 in. and 3-1/4 in. during hot months.

To adjust the blade height:

- To raise the blade height, grasp the height adjustment lever and move it toward the back of the mower.
- To lower the blade height, grasp the height adjustment lever and move it toward the front of the mower.

OPERATION

⚠ WARNING:

Do not allow familiarity with products to make you careless. Remember that a careless fraction of a second is sufficient to inflict serious injury.

⚠ WARNING:

Always wear eye protection with side shields marked to comply with ANSI Z87.1. Failure to do so could result in objects being thrown into your eyes resulting in possible serious injury.

⚠ WARNING:

Do not use any attachments or accessories not recommended by the manufacturer of this product. The use of attachments or accessories not recommended can result in serious personal injury.

⚠ WARNING:

Always inspect mower for missing or damaged parts and blade for damage, uneven, or excessive wear prior to use. Use of the mower with damaged or missing parts may result in serious personal injury.

APPLICATIONS

You may use this product for the purpose listed below:

- Mowing your lawn

BATTERY METER

See Figure 7.

Since the mower battery is shipped in a low charge condition, the battery must be charged before use. The battery has four LED lights to indicate battery capacity. These lights will illuminate when the button is pressed.

If four LED lights illuminate, the battery is 100% charged and ready for use. Three lights indicate a 50-80% charge. Two lights indicate a 30-50% charge.

If one light illuminates, the battery will soon require charging. It is recommended that the battery be charged at this point. The battery is at 5-30% charge when one light illuminates.

If no lights illuminate, the battery must be charged IMMEDIATELY before use. There is less than 5% of battery charge remaining if none of the lights come on.

NOTE: When none of the lights are on, you must stop the mower and charge the battery immediately, or it will reduce the life of the battery.

CHARGING THE BATTERY PACK

See Figures 7 - 8.

⚠ WARNING:

Always remove the fuse key and store it in a separate location out of the reach of children when the mower is charging or not in use. Failure to remove the fuse key may result in accidental starting or unauthorized use and cause serious personal injury.

The lawn mower comes with a maintenance-free, spill-free, sealed 48 Volt battery pack.

OPERATION

- The battery should be charged in a cool, dry place. The battery charger should be operated in temperatures between 23°F and 104°F.
- Charge the battery pack only with the charger provided.
- The battery pack may be charged while it is connected to the mower, or while it is disconnected from the mower.
- Allow at least 10-12 hours of charge time before initial use of the mower.
- The charger may remain connected to the battery pack any time the mower is not in use.
- To improve battery life, store battery indoors in a controlled climate.
- The battery does not have to be fully discharged before recharging.
- Two to three initial charging/discharging cycles may be required to achieve maximum run time/capacity.
- When fully charged, the battery can be safely stored in temperatures down to -40°F for a period of up to two weeks, before it requires charging.

To charge:

- Make sure the power supply is normal household voltage, **120 volts, AC only, 60 Hz.**
- Remove the fuse key and store in separate location out of reach of children.
- Remove the cover from the battery receptacle.
- Plug the charger connector into the receptacle on the mower battery.
- Insert the 120 volt plug of the charger into the wall receptacle.
- The red light on the charger should come on, indicating you have power and the battery is being charged. The red light should go off when charging is complete. A fully discharged mower will charge in approximately 10-12 hours.
- When charging is complete, disconnect the charger from the battery, and replace the receptacle cover.

STARTING/STOPPING THE MOWER

See Figures 9 - 10.

- Insert the fuse key into the slot on the motor/shroud assembly.
- Press and hold the start button. Pull the upper bail toward the handle and release the button to start the mower.
- To stop the mower, release the upper bail.

SELF-PROPELLED MOWING

See Figures 9 - 10.

- Once the mower has been started, the self-propelled feature is engaged by pulling the lower bail upward to meet the handle.
- To disengage the self-propelled feature, release the lower bail.

MOWING TIPS

See Figure 11.

- Make sure the lawn is clear of stones, sticks, wires, and other objects that could damage the lawn mower blades or motor. Do not mow over property stakes or other metal posts. Such objects could be accidentally thrown by the mower in any direction and cause serious personal injury to the operator and others.
- For a healthy lawn, always cut off one-third or less of the total length of the grass.
- When cutting heavy grass, reduce walking speed to allow for more effective cutting and a proper discharge of the clippings.
- Do not cut wet grass. It will stick to the underside of the deck and prevent proper bagging or mulching of grass clippings.
- New or thick grass may require a narrower cut or a higher cutting height.
- Clean the underside of the mower deck after each use to remove grass clippings, leaves, dirt, and any other accumulated debris.

  NOTE: Always stop mower, allow blades to completely stop, and remove the fuse key before cleaning unerneath the mower.

SLOPE OPERATION

⚠ WARNING:

Slopes are a major factor related to slip and fall accidents that can result in severe injury. Operation on slopes requires extra caution. If you feel uneasy on a slope, do not mow it. For your safety, do not attempt to mow slopes greater than 15 degrees.

- Mow across the face of slopes, not up and down. Exercise extreme caution when changing direction on slopes.
- Watch for holes, ruts, rocks, hidden objects, or bumps which can cause you to slip or trip. Tall grass can hide obstacles. Remove all objects such as rocks, tree limbs, etc., which could be tripped over or thrown by the blade.
- Always be sure of your footing. A slip and fall can cause serious personal injury. If you feel you are losing your balance, release the upper bail immediately.
- Do not mow near drop-offs, ditches, or embankments; you could lose your footing or balance.

EMPTYING THE GRASS CATCHER

See Figure 12.

- Stop mower, allow blades to completely stop, and remove fuse key.
- Lift the rear door.

OPERATION

- Lift the grass catcher by its handle to remove from mower.
- Empty grass clippings.
- Lift the rear door and reinstall the grass catcher as described earlier in this manual.

RESETTING THE FUSE

See Figure 13.

If the motor stops while you are cutting grass, you may need to reset the fuse. Press the reset button on the fuse key and try restarting the motor.

MAINTENANCE

⚠ WARNING:

Before performing any maintenance, make sure the mower battery and fuse key are removed to avoid accidental starting and possible serious personal injury.

⚠ WARNING:

When servicing, use only authorized replacement parts. Use of any other parts may create a hazard or cause product damage.

⚠ WARNING:

Always wear eye protection with side shields marked to comply with ANSI Z87.1. Failure to do so could result in objects being thrown into your eyes resulting in possible serious injury.

GENERAL MAINTENANCE

Avoid using solvents when cleaning plastic parts. Most plastics are susceptible to damage from various types of commercial solvents and may be damaged by their use. Use clean cloths to remove dirt, dust, oil, grease, etc.

⚠ WARNING:

Do not at any time let brake fluids, gasoline, petroleum-based products, penetrating oils, etc., come in contact with plastic parts. Chemicals can damage, weaken, or destroy plastic which may result in serious personal injury.

Periodically check all nuts and bolts for proper tightness to ensure safe operation of the mower.

Remove any buildup of grass and leaves on or around the motor cover. Wipe the mower clean with a dry cloth occasionally. Do not use water.

LUBRICATION

All of the bearings in this product are lubricated with a sufficient amount of high grade lubricant for the life of the unit under normal operating conditions. Therefore, no further bearing lubrication is required.

⚠ WARNING:

Always protect hands by wearing heavy gloves and/or wrapping the cutting edges of the blade with rags and other material when performing blade maintenance. Contact with the blade could result in serious personal injury.

REPLACING THE CUTTING BLADE

See Figure 14 - 15.

NOTE: Only use authorized replacement blades.

- Stop the motor and remove the fuse key. Allow blade to come to a complete stop.
- Remove the battery pack.
- Turn the mower on its side.
- Wedge a block of wood between the blade and mower deck to prevent the blade from turning.
- Loosen the blade nut by turning it counterclockwise (as viewed from bottom of mower) using a 15 mm wrench or socket (not provided).
- Remove the blade nut, spacer, blade insulator, and blade.
- Make certain the fan assembly is pushed completely against the motor shaft.
- Place the new blade on the shaft against the fan assembly. Ensure blade is properly seated with shaft going through center blade hole and the two blade posts inserted into their respective holes on the blade. Make sure it is installed with the curved ends pointing up toward the mower deck and not down toward the ground. When seated properly, the blade should be flat against the fan assembly.
- Replace the blade insulator and spacer, then thread the blade nut on the shaft and finger tighten.

  NOTE: Make certain all parts are replaced in the exact order in which they were removed.
- Torque the blade nut down clockwise using a torque wrench (not provided) to ensure the bolt is properly tightened. The recommended torque for the blade nut is 350-400 in. lbs.

MAINTENANCE

DRIVE GEAR MAINTENANCE

See Figure 16.

To ensure smooth operation of wheels, the wheel assembly should be cleaned before storage.

- Remove the nut by turning counterclockwise. Remove wheel and set aside.
- Remove dust cover, e-ring, washer, pins, and wheel gear. Clean any dirt from these items and the end of the drive shaft by wiping with a dry cloth. If necessary, rubbing alcohol may be used to remove any stubborn dirt.

⚠ WARNING:

Do not lubricate any of the wheel components. Lubrication may cause the wheel components to fail during use, which could result in serious personal injury to the operator and/or mower or property damage.

- Reinstall wheel gear with the arrows facing the front of the mower. Reinstall pins, washer, e-ring, and dust cover.
- Reinstall wheel and nut. Tighten nut clockwise to secure.

REPLACING FRONT WHEELS

See Figure 17.

To replace a front wheel:

- Using a hex wrench, remove the hex nut by turning counterclockwise.
- Remove the wheel and replace with new wheel.
- Replace the hex nut and tighten securely by turning clockwise.

STORING THE MOWER

See Figure 18.

- Remove the fuse key and store in a secure location out of the reach of children.
- Removal of the battery is not required for storage.
- Charge the battery pack every 2 months when not in use.
- Before storage, wipe any dirt or debris from the battery area.
- Turn mower on its side and clean grass clippings that have accumulated on the underside of the mower deck.
- Wipe the mower clean with a dry cloth.
- Check all nuts, bolts, knobs, screws, fasteners, etc., for tightness.
- Inspect moving parts for damage, breakage, and wear. Have repairs made on any damaged or missing parts. Check blade for damage, uneven, or excessive wear and replace blade if these conditions exist.
- Store mower indoors in a clean, dry place out of the reach of children.
- Do not store near corrosive materials such as fertilizer or rock salt.

To lower the handle before storing:

- Fully loosen the handle knobs on the sides of the handle and fold the upper handle down.
- Push inward on each side of the lower handle, and lift the sides of the lower handle past the edges of the handle mounting brackets. Avoid pinching or trapping any cables.

REPLACING THE BATTERY

The mower battery is designed for maximum life; however, like all batteries, it will eventually need to be replaced.

Charge the new battery pack before use. See **Charging the Battery Pack** in the *OPERATION* section of this manual.

To install a new battery:

- Remove the fuse key.
- Carefully lift the old battery by the handle.
- Install the new battery pack.
- Take the old battery pack to a recycling center that accepts lead acid batteries. Never dispose of battery in fire or regular household trash.

TROUBLESHOOTING

IF THESE SOLUTIONS DO NOT SOLVE THE PROBLEM CONTACT YOUR AUTHORIZED SERVICE DEALER.

PROBLEM	POSSIBLE CAUSE	SOLUTION
Handle not in position	Carriage bolts not seated properly.	Adjust the height of the handle and make sure the carriage bolts are seated properly.
	Handle knobs not tightened.	Tighten handle knobs.
Mower not starting	Battery is low in charge.	Charge the battery.
	Battery is either inoperable or will not take a charge.	Replace the battery.
Mower cutting grass unevenly	Lawn is rough or uneven or cutting height not set properly.	Move the wheels to a higher position. All wheels must be placed in the same cutting height for the mower to cut evenly.
Mower not mulching properly	Wet grass clippings sticking to the underside of the deck.	Wait until the grass dries before mowing.
Mower hard to push	High grass, rear of mower housing and blade dragging in heavy grass, or cutting height too low.	Raise cutting height.
Mower not bagging properly	Cutting height set too low	Raise cutting height.
Mower vibrating at higher speed	Blade is unbalanced, excessively or unevenly worn.	Replace the blade.
	Bent motor shaft.	Stop the motor, remove fuse key and battery, disconnect the power source, and inspect for damage. Have repaired by an authorized service center before restarting.
Mower doesn't self-propel		Take the mower to an authorized service center.
Motor stops while cutting	Cutting height set too low	Raise the cutting height



MAKE THE MOST OF YOUR PURCHASE!

Go to http://register.ryobitools.com and register your new tool on-line.

Your product has been fully tested prior to shipment to ensure your complete satisfaction.

For any questions about operating or maintaining your product, call the Ryobi Help Line!

WARRANTY

LIMITED WARRANTY STATEMENT

Techtronic Industries North America, Inc., warrants to the original retail purchaser that this RYOBI® brand outdoor product is free from defect in material and workmanship and agrees to repair or replace, at Techtronic Industries North America, Inc.'s, discretion, any defective product free of charge within these time periods from the date of purchase.

- Three years if the product is used for personal, family or household use;
- 90 days, if used for any other purpose, such as commercial or rental.

This warranty extends to the original retail purchaser only and commences on the date of the original retail purchase.

Any part of this product found in the reasonable judgment of Techtronic Industries North America, Inc. to be defective in material or workmanship will be repaired or replaced without charge for parts and labor by an authorized service center for RYOBI® brand outdoor products (Authorized Ryobi Service Center).

The product, including any defective part, must be returned to an authorized Ryobi service center within the warranty period. The expense of delivering the product to the service center for warranty work and the expense of returning it back to the owner after repair or replacement will be paid by the owner. Techtronic Industries North America, Inc.'s, responsibility in respect to claims is limited to making the required repairs or replacements and no claim of breach of warranty shall be cause for cancellation or rescission of the contract of sale of any RYOBI® brand outdoor product. Proof of purchase will be required by the dealer to substantiate any warranty claim. All warranty work must be performed by an authorized service dealer.

This warranty is limited to ninety (90) days from the date of original retail purchase for any RYOBI® brand outdoor product that is used for rental or commercial purposes, or any other income-producing purpose.

This warranty does not cover any product that has been subject to misuse, neglect, negligence, or accident, or that has been operated in any way contrary to the operating instructions as specified in this operator's manual. This warranty does not apply to any damage to the product that is the result of improper maintenance or to any product that has been altered or modified. The warranty does not extend to repairs made necessary by normal wear or by the use of parts or accessories which are either incompatible with the RYOBI® brand outdoor product or adversely affect its operation, performance, or durability. In addition, this warranty does not cover:

A. Tune-ups – Spark Plugs, Carburetor, Carburetor Adjustments, Ignition, Filters

B. Wear items – Bump Knobs, Outer Spools, Cutting Lines, Inner Reels, Starter Pulleys, Starter Ropes, Drive Belts, Tines, Felt Washers, Hitch Pins, Mulching Blades, Blower Fans, Blower and Vacuum Tubes, Vacuum Bag and Straps, Guide Bars, Saw Chains

C. This warranty does not cover the battery for more than one year from date of purchase.

Techtronic Industries North America, Inc., reserves the right to change or improve the design of any RYOBI® brand outdoor product without assuming any obligation to modify any product previously manufactured.

ALL IMPLIED WARRANTIES ARE LIMITED IN DURATION TO THE STATED WARRANTY PERIOD. ACCORDINGLY, ANY SUCH IMPLIED WARRANTIES INCLUDING MERCHANTABILITY, FITNESS FOR A PARTICULAR PURPOSE, OR OTHERWISE, ARE DISCLAIMED IN THEIR ENTIRETY AFTER THE EXPIRATION OF THE APPROPRIATE TWO-YEAR, ONE-YEAR, OR NINETY-DAY WARRANTY PERIOD. TECHTRONIC INDUSTRIES NORTH AMERICA, INC.'S, OBLIGATION UNDER THIS WARRANTY IS STRICTLY AND EXCLUSIVELY LIMITED TO THE REPAIR OR REPLACEMENT OF DEFECTIVE PARTS AND TECHTRONIC INDUSTRIES NORTH AMERICA, INC., DOES NOT ASSUME OR AUTHORIZE ANYONE TO ASSUME FOR THEM ANY OTHER OBLIGATION. SOME STATES DO NOT ALLOW LIMITATIONS ON HOW LONG AN IMPLIED WARRANTY LASTS, SO THE ABOVE LIMITATION MAY NOT APPLY TO YOU. TECHTRONIC INDUSTRIES NORTH AMERICA, INC., ASSUMES NO RESPONSIBILITY FOR INCIDENTAL, CONSEQUENTIAL, OR OTHER DAMAGES INCLUDING, BUT NOT LIMITED TO, EXPENSE OF RETURNING THE PRODUCT TO AN AUTHORIZED RYOBI SERVICE CENTER AND EXPENSE OF DELIVERING IT BACK TO THE OWNER, MECHANIC'S TRAVEL TIME, TELEPHONE OR TELEGRAM CHARGES, RENTAL OF A LIKE PRODUCT DURING THE TIME WARRANTY SERVICE IS BEING PERFORMED, TRAVEL, LOSS OR DAMAGE TO PERSONAL PROPERTY, LOSS OF REVENUE, LOSS OF USE OF THE PRODUCT, LOSS OF TIME, OR INCONVENIENCE. SOME STATES DO NOT ALLOW THE EXCLUSION OR LIMITATION OF INCIDENTAL OR CONSEQUENTIAL DAMAGES, SO THE ABOVE LIMITATION OR EXCLUSION MAY NOT APPLY TO YOU.

This warranty gives you specific legal rights, and you may also have other rights which vary from state to state.

This warranty applies to all RYOBI® brand outdoor products manufactured by or for Techtronic Industries North America, Inc., and sold in the United States and Canada.

To locate your nearest Authorized Ryobi Service Center, dial 1-800-860-4050.

NOTES

INSTRUCTIONS IMPORTANTES CONCERNANT LA SÉCURITÉ

AVERTISSEMENT:
LISEZ ET VEILLEZ À COMPRENDRE TOUTES LES INSTRUCTIONS. Le non respect des instructions énumérées ci-dessous et sur la machine pourrait résulter en un choc électrique, un incendie, et/ou des blessures sérieuses.

LISEZ TOUTES LES INSTRUCTIONS

- Cet outil coupant est capable d'amputer des mains et des pieds et projeter des objets. Le non respect de toutes les instructions de sécurité pourrait résulter en des blessures graves ou la mort.
- N'utilisez pas la tondeuse dans un environnement mouillé ou humide et ne l'utilisez pas durant la pluie.
- Assurez-vous que des tierces personnes, des enfants et des animaux domestiques soient éloignés de la zone où vous tondez. Arrêtez la machine si quelqu'un entre dans la zone.
- Des accidents tragiques peuvent survenir si l'opérateur n'est pas conscient de la présence des enfants. Les enfants sont souvent attirés pas la machine et l'activité de tondaison. Ne prenez jamais pour acquis que les enfants resteront à l'endroit où vous les avez vus la dernière fois.
  - Assurez-vous que les enfants soient éloignés de la zone de coupe et qu'ils soient supervisés par un adulte autre que l'opérateur.
  - Soyez vigilant et éteignez la tondeuse si un enfant s'approche.
  - Ne permettez jamais à des enfants d'utiliser la machine.
  - Redoublez la prudence quand vous vous approchez des coins, des arbustes, des arbres ou d'autres objets qui peuvent masquer la présence d'un enfant.
- Porter des pantalons longs, manches longues, des chaussures de travail et des gants épais. Ne pas porter de vêtements amples, bijoux, shorts, sandales et ne pas travailler pieds nus. Ne porter aucun bijou.
- Gardez une position équilibrée et ferme. N'utilisez pas la tondeuse à bout des bras. Ceci pourrait résulter en une perte d'équilibre.
- N'utilisez pas l'outil pieds nus ou si vous portez des sandales ou d'autres souliers légers de ce type. Portez des souliers de protection qui protègeront vos pieds et amélioreront votre équilibre sur des surfaces glissantes.
- Ne laissez pas la tondeuse sans surveillance quand elle est allumée ou une fois la clé-fusible fixée.
- Éloignez les mains et les pieds de la zone de coupe. Tenez vous éloigné de l'ouverture de décharge en tout temps.
- Utilisez la tondeuse seulement à la lumière du jour ou avec une bonne lumière artificielle.
- Portez toujours des lunettes de sécurité avec des écrans latéraux. Des lunettes de tous les jours résistent seulement aux chocs. Ce ne sont PAS des lunettes de sécurité. Le respect de cet avertissement réduira le risque d'une blessure à l'oeil. Utilisez un masque facial si la tâche est poussiéreuse.
- Toujours porter une protection oculaire avec écrans latéraux certifiée conforme à la norme ANSI Z87.1.Porter un masque facial ou un masque anti-poussière si le travail produit de la poussière.
- Utilisez l'outil approprié. N'utilisez pas la tondeuse pour aucune tâche sauf celle pour laquelle elle est conçue.
- Ne forcez pas la tondeuse. Elle exécutera le travail mieux et de façon plus sécuritaire à la vitesse pour laquelle elle fut conçue.
- Restez vigilant, regardez ce que vous faites et utilisez votre meilleur jugement lorsque vous utilisez la tondeuse. N'utilisez pas la tondeuse si vous êtes fatigué ou sous influence de drogues, d'alcool ou de médicaments. Un moment d'inattention pendant l'utilisation de la tondeuse peut résulter en une blessure grave.
- Gardez l'outil en bon état. Assurez-vous que les lames soient affûtées et que les dispositifs de protections soient en place et en état de fonctionnement. Remplacer les lames endommagées ou usées de façon inégale avant d'utiliser la tondeuse.
- Vérifiez fréquemment si tous les écrous, boulons et vis sont serrés pour s'assurer que l'équipement est sécuritaire.
- Arrêter le moteur, attendre que la lame s'arrête complètement et retirer la clé-fusible avant de nettoyer la tondeuse, d'enlever le collecteur d'herbe ou de déboucher le déflecteur d'éjection.
- Quand la tondeuse n'est pas utilisée, elle devrait être entreposée à l'intérieur, dans un endroit sec et sécuritaire - loin de la portée des enfants. Retirer la clé-fusible et la ranger dans un endroit situé hors de la portée des enfants.
- N'utilisez pas la tondeuse sans le collecteur d'herbe, le déflecteur d'éjection, le déflecteur arrière ou d'autres dispositifs de protection en place et en état de marche.
- Suivez les instructions du fabricant relatives à l'installation et l'utilisation des accessoires. Utilisez seulement des accessoires approuvés par le fabricant.
- Nettoyez la zone de travail avant chaque utilisation. Enlevez tous les objets tels que les roches, les branches, métal, les fils, les os, les jouets et d'autres objets qui peuvent être projetés par la lame. Restez en arrière de la poignée quand le moteur est en marche.
- Évitez les trous, les ornières, les roches, bornes de propriété ou d'autres objets cachés. Un terrain accidenté pourrait provoquer un glissement et vous faire tomber par accident.
- Ne tondez pas près des dépressions, fossés ou des berges.
- Tondez les pentes dans le sens transversal, jamais en montant ou en descendant. Soyez particulièrement prudent lors des changements de direction sur les terrains en pente.
- Planifiez le parcours de la tondeuse pour éviter d'éjecter les matériaux sur les routes, les trottoirs, les passants, etc. Évitez également d'éjecter les matériaux sur un mur ou une obstruction ce qui pourrait causer un matériau d'être projeté par ricochet en direction de l'opérateur.
- Ne tondez pas l'herbe mouillée ou sur des pentes excessivement raides. Une mauvaise position peut vous faire glisser et tomber par accident. Marchez, ne courez jamais.
- Redoublez la prudence si vous vous approchez des coins, des arbustes, des arbres ou d'autres objets qui vous cachent la vue.
- Ne tirez jamais la tondeuse vers l'arrière à moins que cela soit absolument nécessaire. Si vous devez tirer la tondeuse pour éviter un mur ou une obstruction, commencez par regarder en bas et en arrière pour ne pas trébucher o tirando la podadora hacia los pies.
- N'éjectez jamais du matériel en direction de quelqu'un. Évitez d'éjecter le matériel sur un mur ou une obstruction. Le matériel

INSTRUCTIONS IMPORTANTES CONCERNANT LA SÉCURITÉ

pourrait être projeté par ricochet en direction de l'opérateur. Arrêtez la lame quand vous traversez des surfaces recouvertes de gravier.

- Des objets frappés par la lame de la tondeuse peuvent causer des sérieuses blessures. La pelouse devrait toujours être examinée attentivement et nettoyée de tout objet avant la tondaison.
- Si la tondeuse frappe un objet étranger, suivez ces étapes:
  - Arrêter la tondeuse en relachant l'anse supérieure, attendre que la lame s'arrête complètement, puis retirer la clé-fusible.
  - Arrêtez la tondeuse et relâchez le levier de commande.
  - Inspectez attentivement la tondeuse pour desceller les dommages.
  - Remplacer la lame si elle est endommagée de quelque façon que ce soit Réparez tout dommage avant de démarrer et de continuer à utiliser la tondeuse.
- Arrêter le moteur, attendre que la lame s'arrête complètement et retirer la clé-fusible avant de déboucher la goulotte. La lame continue de tourner pendant quelques secondes après que le moteur soit arrêté. Ne mettez jamais aucune partie du corps dans la proximité de la lame avant d'être certain que la lame a cessé de tourner.
- Déconnectez la fiche de la source de courant avant d'effectuer des ajustements, de changer les accessoires ou d'entreposer la tondeuse. De telles mesures de prévention réduisent le risque d'un démarrage accidentel.
- Si la tondeuse commence à vibrer de façon anormale, arrêtez le moteur et vérifiez immédiatement la cause. Remplacer la lame si elle est usée de façon inégale ou endommagée de quelque façon que ce soit. La vibration est généralement un signe d'un problème.
- Le produit doit être réparé par un personnel qualifié seulement. Des réparations ou l'entretien effectués par un personnel non qualifié pourrait résulter en des blessures pour l'utilisateur ou endommager le produit.
- Lors de réparation du produit, utilisez pièces de remplacement autorisées. L'utilisation des pièces non autorisées peut créer un risque d'une blessure sérieuse à l'utilisateur ou endommager le produit.
- Ne pas placer les outils électriques sans fil ou leurs batteries à proximité de flammes ou d'une source de chaleur. Ceci réduira les risques d'explosion et de blessures.
- Ne pas ouvrir ou mutiler la pile (s). L'électrolyte relâché est corrosif et peut causer des dommages aux yeux ou écorche. Ce peut être toxique si avalé.
- Si l'électrolyte contacte la peau, le laver tout de suite avec l'eau.
- Si l'électrolyte contacte les yeux, l'éclat à fond et tout de suite avec l'eau. Chercher l'attention médicale.

RÈGLES DE SÉCURITÉ CONCERNANT LE CHARGEUR

- S'assurer que le cordon n'est pas acheminé à un endroit où il risque d'être piétiné, accroché, endommagé, mis en contact avec des objets tranchants ou autrement maltraité. Ceci réduira le risque de chute pouvant entraîner des blessures et l'endommagement du cordon, susceptible de causer un choc électrique.
- Ne pas entretenir la tondeuse à gazon avec la clef de sûreté ou le chargeur a installé.
- Ne pas utiliser le chargeur quand la température ambiante est au-dessus 40°le C ou au dessous de 0°le C.
- Ne pas utiliser un chargeur dont la prise ou le cordon est endommagé, ce qui pourrait entraîner un court-circuit et un choc électrique. Le cas échéant, faire remplacer la prise ou le cordon immédiatement par un personnel autorisé du service.
- Ne pas utiliser le chargeur s'il a été soumis à un choc violent ou autrement endommagé. Le confier à un centre de réparations agréé afin qu'il détermine s'il est en bon état de fonctionnement.
- Pour réduire les risques de choc électrique, débrancher le chargeur de la prise secteur avant de procéder à tout nettoyage ou entretien.
- Lorsqu'il n'est pas en usage, débrancher le chargeur de l'alimentation secteur. Ceci réduira le risque de choc électrique ou de dommages au chargeur si des articles en métal venaient à tomber dans l'ouverture. Ceci aidera également à éviter des dommages au chargeur en cas de saute de tension.
- Risque de choc électrique. Ne pas toucher les parties non isolées du connecteur de sortie ou les bornes de batteries non isolés.
- Ne pas utiliser le chargeur à l'extérieur, ni l'exposer à l'eau ou l'humidité. La pénétration d'eau dans le chargeur accroît le risque de choc électrique.
- Garder le cordon et le chargeur à l'écart des sources de chaleur pour éviter des dommages au boîtier ou aux pièces internes.
- Ne jamais laisser de liquides tels que le fluide de freins, l'essence, les produits à base de pétrole, les huiles pénétrantes, etc., entrer en contact avec les pièces en plastique. Ces liquides contiennent des produits chimiques susceptibles d'endommager, d'affaiblir ou de détruire le plastique.
- N'utiliser un cordon prolongateur pour chargeur qu'en cas d'absolue nécessité. L'usage d'un cordon prolongateur incorrect peut présenter des risques d'incendie et de choc électrique. Si un cordon prolongateur doit être utilisé, s'assurer :
  a. Que la fiche du cordon comporte le même nombre de broches que celles du chargeur et que ses broches sont de mêmes forme et taille.
  b. Que le cordon est correctement câblé et en bon état électrique ; et
  c. Que le calibre des fils est suffisant pour l'intensité c.a. du chargeur spécifiée ci-dessous :

Longueur du cordon (en pieds)	25'	50'	100'
Calibre du cordon (AWG)	16	16	16

  NOTE : AWG = American Wire Gage (calibre de fils américain)
- Gardez ces instructions. Faites y souvent référence et utilisez-les pour donner des instructions aux autres qui peuvent utiliser ce produit. Si vous prêtez cet outil à quelqu'un, prêtez-lui aussi ces instruction.

SYMBOLES

Les termes de mise en garde suivants et leur signification ont pour but d'expliquer le degré de risques associé à l'utilisation de ce produit.

SYMBOLE	SIGNAL	SIGNIFICATION
⚠	**DANGER :**	Indique une situation extrêmement dangereuse qui, si elle n'est pas évitée, aura pour conséquences des blessures graves ou mortelles.
⚠	**AVERTISSEMENT :**	Indique une situation potentiellement dangereuse qui, si elle n'est pas évitée, pourrait entraîner des blessures graves ou mortelles.
⚠	**ATTENTION :**	Indique une situation potentiellement dangereuse qui, si elle n'est pas évitée, pourraît entraîner des blessures légères ou de gravité modérée.
	ATTENTION :	(Sans symbole d'alerte de sécurité) Indique une situation pouvant entraîner des dommages matériels.

Certains des symboles ci-dessous peuvent être utilisés sur produit. Veiller à les étudier et à apprendre leur signification. Une interprétation correcte de ces symboles permettra d'utiliser produit plus efficacement et de réduire les risques.

SYMBOLE	NOM	DÉSIGNATION / EXPLICATION
	Symbole d'alerte de sécurité	Indique un risque de blessure potentiel.
	Lire manuel d'utilisation	Pour réduire les risques de blessures, l'utilisateur doit lire et veiller à bien comprendre le manuel d'utilisation avant d'utiliser ce produit.
	Protection oculaire	Toujours porter une protection oculaire avec écrans latéraux certifiée conforme à la norme ANSI Z87.1.
	Avertissement concernant l'humidité	Ne pas exposer à la pluie ou l'humidité.
	Choc électrique	Ne pas utiliser la machine dans un endroit sec ou ne pas respecter les pratiques de sécurité peut entraîner un choc électrique.
	Garder les mains et les pieds à l'écart	Garder les mains et les pieds à l'écart de la lame et de la zone de coupe.
	Se tenir loin	Ne pas mettre ses mains ou ses pieds en dessous du châssis de la tondeuse.
	Éviter les pentes	Ne pas utiliser sur des pentes de plus de 15°. Tondre les pentes dans le sens transversal, jamais en montant ou en descendant.
	Tenir les enfants et les curieux à bonne distance	Tenir les enfants et les curieux à une distance de 30,5 m (100 pi) au moins.

SYMBOLES

Certains des symboles ci-dessous peuvent être utilisés sur produit. Veiller à les étudier et à apprendre leur signification. Une interprétation correcte de ces symboles permettra d'utiliser produit plus efficacement et de réduire les risques.

SYMBOLE	NOM	DÉSIGNATION / EXPLICATION
	Symbole de recyclage	Ce produit utilise des piles au plomb-acide (pb). Les réglementations locales ou gouvernementales peuvent interdire de jeter les piles dans les ordures ménagères. Consulter les autorités locales compétentes pour les options de recyclage et/ou l'élimination.
V	Volts	Tension
A	Ampères	Intensité
Hz	Hertz	Fréquence (cycles par seconde)
W	Watts	Puissance
hrs	Heures	Durée

PROPOSITION 65 DE LA CALIFORNIE

⚠ AVERTISSEMENT :

Ce produit ainsi que les substances rejetées dans l'air à la suite de son utilisation peuvent contenir des produits chimiques, notamment du plomb qui, selon l'État de la Californie, peuvent causer le cancer, des anomalies congénitales et d'autres dommages au système reproducteur. ***Bien se laver les mains après toute manipulation.***

CARACTÉRISTIQUES

CARACTÉRISTIQUES DU PRODUIT

Pile.....48V, 10 A/hr l'entretien scellé libère
Vitesse sans charge.....3 400 r/min. (RPM)
Chemin de coupe.....508 mm (20 po)
Réglages de la hauteur.....31,16 mm à 95,3 mm (1-1/2 po à 3-3/4 po)
Grandeur des roues.....177,8 mm (7 po) en avant
203,2 mm (8 po) en arrière
Poids ..... 39,46 kg (87 lb).

APPRENEZ À CONNAÎTRE VOTRE TONDEUSE

Voir la figure 1.

L'utilisation sécuritaire de ce produit nécessite une compréhension de l'information sur le produit et dans le manuel de l'utilisation ainsi que la connaissance du projet à effectuer. Avant d'utiliser ce produit, familiarisez-vous avec toutes les fonctions d'utilisation et les règles de sécurité.

COMPTEUR DE BATTERIE

L'appareil de mesure de batterie sert à mesurer la charge restante de la batterie.

CLÉ-FUSIBLE

Vous devez insérer la clé-fusible avant que la tondeuse puisse démarrer.

COLLECTEUR D'HERBE

Le collecteur d'herbe recueille les brins d'herbe et empêche qu'ils soient éparpillés sur le gazon au moment de la tonte.

LEVIER DE RÉGLAGE DE LA HAUTEUR

Le levier de réglage de la hauteur permet d'effectuer des réglages de la hauteur.

DISPOSITIF DE COMMANDE DU MOTEUR/ DE LA LAME

Le dispositif de commande du moteur/lame situé sur la poignée supérieure de la tondeuse démarre et arrête le moteur et la lame.

DÉFLECTEUR POUR DÉCHIQUETAGE

La tondeuse est équipée d'un déflecteur pour déchiquetage qui recouvre l'ouverture de décharge arrière, et qui permet de couper et de recouper l'herbe pour produire des brins plus fins.

FONCTION D'AUTOPROPULSION

Le fait de tirer l'anse inférieure vers le haut pour joindre la poignée actionne la fonction d'autopropulsion de la tondeuse.

DÉFLECTEUR D'ÉJECTION LATÉRALE

Utilisez le déflecteur d'éjection latérale sur votre tondeuse quand l'herbe est trop haute pour la broyer ou quand l'éjection latérale est préférable. Les brins d'herbe coupés pendant l'utilisation d'un déflecteur d'éjection latérale sonnettement plus gros que ceux produits pendant l'utilisation d'un insert broyeur et la plaque déchiqueteuse latérale.

COUVERCLE DE LA DÉCHARGE LATÉRALE

La tondeuse est équipée d'un couvercle qui recouvre l'ouverture de décharge latérale, et qui permet à la lame de la tondeuse de couper et de recouper l'herbe pour produire des brins plus fins.

ASSEMBLAGE

DÉBALLAGE

Ce produit nécessite l'assemblage.

- Retirez prudemment l'outil et les accessoires de la boîte. Assurez-vous que tous les articles énumérés dans la liste de colisage sont inclus.

⚠ AVERTISSEMENT:

Ne pas utiliser le produit si, en le déballant, vous constatez que des éléments figurant dans la liste d'expédition sont déjà assemblés. Certaines pièces figurant sur cette liste n'ont pas été assemblées par le fabricant et exigent une installation. Le fait d'utiliser un produit qui a été assemblé de façon inadéquate peut entraîner des blessures.

- Vérifiez attentivement si l'outil n'a pas subi des dommages ou des bris pendant le transport.
- Ne jetez pas l'emballage avant d'avoir inspecté l'outil et avant d'avoir vérifié s'il fonctionne correctement.
- Si des pièces sont manquantes ou endommagées, veuillez appeler au 1-800-860-4050 pour obtenir de l'aide.

LISTE D'EXPÉDITION

Tondeuse
Clé-fusible
Déflecteur d'éjection latérale
Insert broyeur
Collecteur d'herbe
Chargeur
Manuel d'utilisation

⚠ AVERTISSEMENT:

Si des pièces manquent ou sont endommagées, ne pas utiliser ce produit avant qu'elles aient été remplacées. Le fait d'utiliser ce produit même s'il contient des pièces endommagées ou s'il lui manque des pièces peut entraîner des blessures graves.

⚠ AVERTISSEMENT:

N'essayez pas de modifier cet outil ou de créer des accessoires non recommandés pour utilisation avec ce produit. Toute transformation ou modification de ce genre est un cas de mauvais usage qui peut créer des risques de blessures graves.

⚠ AVERTISSEMENT:

Ne insérer la clé-fusible compléter l'assemblage vous êtes prêt à tonte. Le non respect de cet avertissement pourrait résulter en un démarrage accidentel et des blessures corporelles graves.

⚠ AVERTISSEMENT:

Pour empêcher commencer accidentel, ne pas faire d'ajustement ou des installations avec la clé-fusible insérée. Le démarrage accidentel de la tondeuse pendant l'assemblage peut entraîner des blessures graves.

⚠ AVERTISSEMENT:

N'utilisez jamais la tondeuse sans les dispositifs de sécurité appropriés en place et en état de marche. N'utilisez jamais la tondeuse si les dispositifs de sécurité sont endommagés.Le fait d'utiliser la tondeuse si des pièces sont manquantes ou endommagées peut entraîner des blessures graves

DÉVOILEMENT ET AJUSTEMENT POIGNÉE DE RÉGLAGE ASSEMBLY

Voir la figure 2.

- Complètement resserrer le bouton des deux côtés de la poignée par rotation dans le sens antihoraire.
- Tirez la poignée supérieure vers le haut et en arrière pour mettre la poignée en position d'utilisation. Assurez-vous qu'elle s'enclenche correctement.
- Serrez les boutons de poignée de deux côté de la poignée par rotation dans le sens horaire.
- Éviter de pincer ou d'attraper les câbles de l'ensemble poignée.

INSTALLATION DU DÉFLECTEUR D'ÉJECTION LATÉRALE (POUR LE DÉCHIQUETAGE)

Voir la figure 3.

NOTE: En utilisant le couvercle de l'éjection latérale, installer pas non plus insert broyeur de collecteur d'herbe.

- Soulever le couvercle de la décharge arrière et le maintenir en place.
- Saisir le déflecteur pour déchiquetage par sa poignée et l'insérer à un angle faible, tel qu'illustré.
- Pousser solidement le déflecteur pour déchiquetage en place.
- S'assurer que le couvercle de la décharge latérale est abaissé.
- Relâchez le déflecteur et le couvercle.

INSTALLATION DE L'INSERT BROYEUR (POUR L'UTILISATION DE LA DÉCHARGE LATÉRALE)

Voir la figure 4.

NOTE : Au moment d'utiliser le déflecteur de décharge de côté, ne pas installer le collecteur d'herbe. Le déflecteur pour déchiquetage doit demeurer en place.

- Levez le couvercle d'éjection latérale.
- Aligner les crochets du déflecteur avec la tige à charnière située en dessous du couvercle.

ASSEMBLAGE

- Abaisser le déflecteur jusqu'à ce que les crochets soient fixés solidement sur la tige à charnière du couvercle de déchiquetage.
- Relâcher le déflecteur et couvercle d'éjection latérale.

INSTALLATION DU COLLECTEUR D'HERBE

(POUR ARRIÈRE UTILISATION D'ENSACHAGE)

Voir la figure 5.

NOTE : En utilisant le collecteur d'herbe, ne pas installer la couvercle de l'éjection latérale ou le l'insert broyeur. S'assurer couvercle de la décharge latérale soit bien en place.

- Levez le couvercle d'éjection arrière.
- Levez le collecteur d'herbe par sa poignée et mettez-le au-dessous du couvercle de la décharge arrière de façon à ce que les crochets sur le collecteur d'herbe s'appuient sur la barre du couvercle.
- Relâchez le couvercle de la décharge arrière. Si l'installation est correcte, les crochets sur le collecteur d'herbe passeront à travers les ouvertures sur le couvercle de la décharge arrière.

RÉGLAGE DE LA HAUTEUR DE LA LAME

Voir la figure 6.

Pour l'expédition, les roues de la tondeuse sont réglées à la position de coupe au ras de sol. Avant d'utiliser la tondeuse pour la première fois, réglez la position de coupe à la hauteur la mieux adaptée à votre pelouse. Une pelouse moyenne devrait avoir de 3,8 cm à 5,1 cm (1-1/2 po à 2 po) pendant les mois de temps froid et entre 5,1 et 8,3 cm (2 po à 3-1/4 po) pendant les mois de temps chaud.

Pour régler la hauteur de la lame:

- Pour augmenter la hauteur de la lame, attrapez le levier de réglage de la hauteur et poussez-le vers l'arrière de la tondeuse.
- Pour diminuer la hauteur de la lame, attrapez le levier de réglage de la hauteur et poussez-le vers l'avant de la tondeuse.

UTILISATION

⚠ AVERTISSEMENT:

Ne laissez pas la familiarité tirée d'une utilisation fréquente de ce type de produit atténuer votre vigilance. Souvenez-vous qu'une fraction de seconde d'inattention suffit à infliger des blessures graves.

⚠ AVERTISSEMENT:

Toujours porter une protection oculaire munie d'écrans latéraux certifiée conforme à la norme ANSI Z87.1, ainsi qu'une protection auditive lors de l'utilisation de cet outil. Si cette précaution n'est pas prise, des objets peuvent être projetés dans les yeux et causer des lésions graves.

⚠ AVERTISSEMENT:

N'utilisez aucun ajout ni accessoire non-recommandé par le fabricant de ce produit. L'utilisation des ajouts ou des accessoires non recommandés pourrait résulter en des blessures corporelles graves.

⚠ AVERTISSEMENT:

Inspecter le produit afin de s'assurer qu'aucune pièce et la lame est endommagée ou si elle est usée de façon inégale ou excessive. Le fait d'utiliser la tondeuse si des pièces sont manquantes ou endommagées peut entraîner des blessures graves.

APPLICATIONS

Vous pouvez utiliser cet outil pour les tâches énumérées ci-dessous:

- Tondaison de votre pelouse

COMPTEUR DE BATTERIE

Voir la figure 7.

Puisque la batterie de la tondeuse est expédiée en condition de chargement faible, la batterie doit être chargée avant son utilisation. La batterie compte 4 voyants DEL pour indiquer sa capacité. Ces voyants ne s'allument que lorsque la touche est bouton.

Si les quatre lames DÉL s'allument, cela signifie que la pile est chargée à 100 % et est prête à être utilisée. Si trois lampes s'allument, cela signifie que la pile est chargée de 50 % à 80 %. Si deux lampes s'allument, cela signifie que la pile est chargée de 30 % à 50 %.

Si une seule lampe s'allume, cela signifie que la pile devra bientôt être chargée. Il est recommandé de charger la pile à ce moment. Celle-ci est alors chargée de 5 % à 30 %.

Si aucune lampe ne s'allume, cela signifie qu'il faut charger IMMÉDIATEMENT LA PILE avant d'utiliser le produit. La pile est alors chargée à moins de 5 %.

NOTE : Si aucune lampe ne s'allume, il importe d'arrêter la tondeuse et de charger immédiatement la pile afin d'éviter de réduire sa durée de vie de la pile.

UTILISATION

CHARGE DU BLOC-PILES

Voir les figures 7 - 8.

> **⚠ AVERTISSEMENT :**
>
> Toujours retirer la clé-fusible et la ranger dans un endroit situé hors de la portée des enfants au moment de charger la tondeuse ou lorsque celle-ci n'est pas utilisée. Ne pas retirer la clé-fusible peut entraîner un démarrage accidentel ou une utilisation non autorisée, ce qui peut causer des blessures graves.

La tondeuse à pelouse est livrée avec un accumulateur scellé 48 volts sans entretien.

- Le rechargement de la batterie doit se faire dans un emplacement frais et sec. Le chargeur de batterie devrait être mis en marche dans des températures comprises entre 23°F et 104°F .
- Rechargez l'accumulateur uniquement avec le chargeur fourni.
- Le bloc-piles peut être chargé lorsqu'il est relié à la tondeuse ou lorsqu'il est débranché de celle-ci.
- Avant l'utilisation initiale de la tondeuse, rechargez pour au moins 10-12 heures.
- Afin d'améliorer la durée de vie de la batterie, entreposez-la à l'intérieur dans un endroit à condition climatique contrôlée.
- Puisque la batterie ne développe pas de mémoire, elle n'a pas à être complètement déchargée avant son rechargement.
- 2 à 3 cycles initiaux de rechargement/déchargement peuvent être requis pour atteindre le maximum de temps d'opération/capacité.
- Lorsque complètement rechargée la batterie peut être entreposée de manière sécuritaire dans des endroits où la température descend à -40°F pour une période jusqu'à deux semaines, avant de nécessiter un rechargement.

Pour charge

- Assurez-vous que l'alimentation est d'un voltage normal pour résidence, soit, **120 volts, 60 Hz, AC uniquement**.
- Retirer la clé-fusible et la ranger dans un endroit situé hors de la portée des enfants.
- Retirer le couvercle du compartiment des piles.
- Brancher le connecteur du chargeur dans la prise de la pile de la tondeuse.
- Insérez la fiche 120 volts du chargeur dans la prise murale.
- Le lumière rouges sur le chargeur doivent allumer, indiquant ainsi que vous avez de l'alimentation et que la batterie est en cours de rechargement. La lumière s'éteint une fois la charge complétée. Cela prend approximativement 10-12 heures pour recharger une tondeuse qui est complètement déchargée.
- Une fois la charge complétée, débrancher le chargeur de la pile et replacer le couvercle du compartiment des piles.

DÉMARRAGE/ARRÊT DE LA TONDEUSE

Voir les figures 9 - 10.

- Insérer la clé-fusible dans la fente de l'ensemble enveloppe du moteur.
- Appuyer sur le bouton « Start » (Démarrer) et le tenir enfoncé. Tirer l'anse supérieure vers la poignée et relâcher le bouton pour démarrer la tondeuse.
- Pour arrêter la tondeuse, relâcher l'anse supérieure.

FONCTION D'AUTOPROPULSION

Voir les figures 9 - 10.

- Une fois la tondeuse démarrée, la fonction d'autopropulsion est actionnée lorsque l'utilisateur tire l'anse inférieure vers le haut de manière à rejoindre la poignée.
- Pour désactiver la fonction d'autopropulsion, relâcher l'anse inférieure.

CONSEILS DE TONDAISON

Voir le figure 11.

- Assurez-vous que la pelouse est libre des pierres, des branches, des fils et d'autres objets qui pourraient endommager le moteur ou les lames de la tondeuse. Ne pas faire passer la tondeuse par-dessus les bornes de propriété ou autres poteaux en métal. De tels objets pourraient être accidentellement projetés par la tondeuse dans toutes directions et causer des blessures graves à l'opérateur ou aux autres.
- Pour une pelouse en santé, coupez toujours un-tiers ou moins de la longueur totale de l'herbe.
- Quand vous coupez de l'herbe épaisse, marchez plus lentement pour permettre à l'outil à couper plus efficacement et à éjecter les brins de façon appropriée.
- Ne coupez pas de l'herbe humide. Elle collera au-dessous du châssis et empêche l'ensachage ou le déchiquetage appropriés des brins d'herbe.
- De l'herbe nouvelle ou épaisse peut nécessiter une coupe plus étroite or augmentez la hauteur de coupe.
- Nettoyez le dessous du châssis après chaque utilisation pour enlever les brins d'herbes, les feuilles, la saleté et tout autre débris accumulé.

  NOTE: Toujours arrêter la tondeuse, permettre aux lames de s'arrêter complètement et retirer la clé-fusible avant de nettoyer le dessous de la tondeuse.

UTILISATION

UTILISATION SUR LES PENTES

⚠ AVERTISSEMENT :

Les pentes sont un facteur majeur relié aux glissements et des chutes accidentelles qui peuvent résulter en des blessures graves. L'utilisation de la tondeuse sur les pentes nécessite des précautions spéciales. Si vous n'êtes pas confortable sur une pente, ne la tondez pas. Pour votre sécurité, n'essayez pas de tondre des pentes de plus de 15 degrés.

- Tondez les pentes dans le sens transversal, jamais en montant ou en descendant. Soyez particulièrement prudent lors des changements de direction sur les terrains en pente.
- Faites attention aux trous, ornières, roches, objets cachés ou bosses qui peuvent provoquer un glissement ou une chute. De l'herbe haute peut cacher des obstacles. Enlevez tous les objets tels que les roches, les racines, etc. qui peuvent être projetés par la lame ou qui pourraient provoquer une chute.
- Soyez toujours sûr de votre position. Un glissement ou une chute peuvent causer une blessure grave. Si vous sentez que vous perdez l'équilibre, relâchez immédiatement la anse supérieure.
- Ne tondez pas près des dépressions, des fossés ou des berges; vous pourriez perdre l'équilibre.

NETTOYAGE DU COLLECTEUR D'HERBE

Voir Figure 12.

- Arrêter la tondeuse, laisser les lames s'arrêter complètement et retirer la clé-fusible.
- Soulever le couvercle arrière.
- Soulever le collecteur d'herbe par sa poignée afin de le retirer de la tondeuse.
- Jetez les brins d'herbe.
- Soulever le couvercle arrière et réinstaller le collecteur d'herbe, comme décrit précédemment dans le présent manuel.

RÉINITIALISER LE FUSIBLE

Voir la figure 13.

Si le moteur s'arrête pendant la tonte de la pelouse, il est nécessaire de réinitialiser le fusible. Appuyer sur le bouton « Reset » (Réinitialisation) de la clé-fusible et essayer de redémarrer le moteur.

ENTRETIEN

⚠ AVERTISSEMENT :

Lors de réparation du produit, s'assurer que la pile et la clé-fusible de la tondeuse ont été retirées afin d'éviter un démarrage accidentel et des blessures graves.

⚠ AVERTISSEMENT :

Utiliser exclusivement des pièces autorisées pour les réparations. L'usage de toute autre pièce pourrait créer une situation dangereuse ou endommager le produit.

⚠ AVERTISSEMENT :

Toujours porter une protection oculaire avec écrans latéraux certifiée conforme à la norme ANSI Z87.1.

ENTRETIEN GÉNÉRAL

Évitez d'utiliser des solvants quand vous nettoyez des pièces en plastique. La plupart des plastiques résistent mal aux plusieurs types de solvants de commerce et peuvent être endommagés par leur utilisation. Utilisez des chiffons secs pour enlever la saleté, la poussière, l'huile, la graisse, etc.

⚠ AVERTISSEMENT :

Ne permettez jamais à ce que les liquides pour freins, la gazoline, les produits à base de pétrole, les huiles dégrippantes, etc entrent en contact avec les pièces en plastique. Les produits chimiques peuvent endommager, affaiblir ou détruire le plastique ce qui peut résulter en des blessures graves.

Vérifiez périodiquement si les écrous et les boulons sont serrés pour s'assurer de fonctionnement sécuritaire de la tondeuse.

Enlevez toute accumulation d'herbe ou des feuilles sur ou autours du couvercle du moteur. Essuyez la tondeuse avec un chiffon sec à l'occasion. N'utilisez pas de l'eau.

LUBRIFICATION

Tous les roulements de cet outil sont lubrifiés à l'aide d'une quantité suffisante de lubrifiant de haute qualité pour toute la durée de l'outil dans des conditions normales d'utilisation. Alors, aucune lubrification ultérieure n'est nécessaire.

⚠ AVERTISSEMENT :

Protégez toujours vos mains en portant des gants épais ou en enveloppant les bords tranchants de la lame avec des chiffons ou d'autre matériau quand vous effectuez l'entretien de la lame. Contact avec la lame résulter en des blessures graves.

REMPLACEMENT DE LA LAME

Voir les figures 14 - 15.

Puisque la tondeuse est équipée d'une batterie scellée, vous pouvez pencher la tondeuse lors de son entretien sans danger de fuite d'acide.

NOTE: Utiliser seulement des pièces de remplacement lames.

- Arrêtez le moteur et coupez l'alimentation électrique et retirez la clé-fusible. Attendez que la lame s'immobilise complètement.
- Retirer le bloc-pile.
- Tournez la tondeuse de côté.
- Mettez une pièce de bois entre la lame et le châssis de la tondeuse pour empêcher la lame de tourner.
- Desserrez l'écrou de la lameen le tournant dans le sens antihoraire (par rapport au bas de la tondeuse) en utilisant une clé de 15 mm ou une douille (non fournies).
- Enlevez l'écrou de lame, l'écarteur, l'isolant de lame et la lame.
- Assurez-vous que le ventilateur est poussé complètement sur l'arbre du moteur.
- Placez la nouvelle lame sur l'arbre contre le ventilateur. S'assurer que la lame est bien appuyée sur l'arbre. Celui-ci doit passer dans le trou central de la lame et les deux tiges pour lame doivent s'insérer dans leur trou respectif sur la lame. Assurez-vous que les bouts incurvés soient orientés en direction du châssis de la tondeuse et non en direction du sol. Une fois bien appuyée, la lame devrait être à plat contre l'ensemble ventilateur.
- Remettez l'isolant de lame et l'écarteur, vissez l'écrou de lame sur l'arbre et serrez à main.

  NOTE : Assurez-vous que toutes les pièces soient replacées dans l'ordre exact dans lequel elles ont été enlevées.
- Serrez l'écrou de lame sens horaire en utilisant une clé dynamométrique (non fournie) pour s'assurer que l'écrou et bien serré. Le couple de serrage recommandé pour l'écrou de lame est de 350-400 po. lbs.

PIGNON D'ENTRAÎNEMENT ENTRETIEN

Voir la figure 16.

Pour assurer le bon fonctionnement des roues, la roue doit être nettoyée avant l'entreposage.

- Retirer l'écrou en tournant dans le sens. Retirez la roue et mettre de côté.
- Retirer le couvercle de la poussière, les e-Pins anneau, laveuse, ainsi qu'un équipement de roue. Nettoyez toute la saleté de ces articles et la fin de l'arbre d'entraînement en l'essuyant avec un chiffon sec. Si nécessaire, l'alcool à friction mai être utilisé pour enlever la saleté tenace.

ENTRETIEN

⚠ AVERTISSEMENT :

Ne pas lubrifier l'un des composants de la roue. Lubrification mai causer des composantes de la roue à l'échec en cours d'utilisation, ce qui pourrait entraîner des blessures graves à l'opérateur ou des dommages à la tondeuse ou à la propriété.

- Réinstaller engins de roue avec les flèches vers l'avant de la tondeuse. Réinstaller pins, laveuse, e-ring, et couvrir de poussière.
- Réinstaller roue et un écrou. Serrer l'écrou dans le sens horaire à sécuriser.

REMPLACEMENT DES ROUES

Voir la figure 18.

Pour remplacer une roue:

- Arrêter le moter et retirez la clé-fusible.
- Tournez la tondeuse de côté.
- À l'aide d'un tournevis à lame plate, soulevez l'enjoliveur.
- Enlevez la goupille fendue de l'essieu de la roue et enlevez la roue.
- Remplacez par une roue neuve et insérez une nouvelle goupille fendue pour attacher.
- Remettez l'enjoliveur.

ENTREPOSAGE DE LA TONDEUSE

Voir la figure 17.

- Retirez la clé-fusible et emmagasiner dans un emplacement assuré de la portée d'enfants.
- Il n'est pas nécessaire de retirer la pile au moment d'entreposer le produit.
- Charger le bloc-piles tous les 2 mois lorsque le produit n'est pas utilisé.
- Avant de ranger le produit, essuyer toute saleté ou tout débris se trouvant dans l'environnement de la pile.
- Tournez la tondeuse sur un côté et nettoyez les brins d'herbe accumulés en dessous du châssis de la tondeuse.
- Essuyez la tondeuse avec un chiffon sec.
- Vérifiez si les écrous, les boulons, les boutons, les vis, les attaches, etc sont serrés.
- Vérifiez si les pièces détachables ne sont pas endommagées, brisées ou usées. Faites réparer toutes les pièces manquantes ou endommagées. Vérifier si la lame est endommagée ou si elle est usée de façon inégale ou excessive, et la remplacer le cas échéan.
- Entreposez la tondeuse à l'intérieur dans un endroit propre et sec, loin de la portée des enfants.
- N'entreposez pas près des matériaux corrosifs tels que les engrais ou le sel gemme.

Pour abaisser la poignée avant d'entreposer:

- Desserrez les boutons de poignée de deux côté de la poignée et pliez la poignée supérieure vers le bas.
- Poussez vers l'intérieur sur chaque côté de la poignée inférieure et levez les côtés de la poignée inférieure derrière les bords des supports de montage de la poignée. Éviter de pincer ou d'attraper les câbles.

REMPLACER LES PILES

Les piles utilisées dans le bloc d'alimentation sont conçues pour une longue vie utile, sans problèmes. Toutefois, comme toutes les piles, elles finiront par s'épuiser.

Charger le nouveau bloc-piles avant d'utiliser le produit. Consulter la section **Charge du bloc-piles** à la section *UTILISATION* du présent manuel

Pour installer une nouvelle pile :

- Retirer la clé-fusible.
- Soulever soigneusement la pile usée par la poignée.
- Installer le nouveau bloc-piles.
- Amener le bloc-piles usé à un centre de recyclage qui accepte les piles au plomb-acide. Ne jamais jeter une pile au feu ou dans les ordures ménagères.

DÉPANNAGE

SI LES PRÉSENTES SOLUTIONS NE RÉSOLVENT PAS LE PROBLÈME, CONTACTER LE CENTRE DE RÉPARATIONS AGRÉÉ.

PROBLÈME	CAUSE POSSIBLE	SOLUTION
Poignée en mauvaise position	Boulons de carrosserie mal ajustés	Ajustez la hauteur de la poignée et assurez-vous que les boulons de carrosserie sont bien ajustés.
	Boutons de poignée non serrés	Serrez les boutons de poignée.
La tondeuse ne démarre pas.	La batterie est basse dans la charge.	Charger la batterie.
	La batterie est défectueuse ou ne prendra pas une charge.	Remplacer la batterie.
La tondeuse coupe l'herbe de façon inégale.	La pelouse est raboteuse ou inégale ou la hauteur de la coupe n'est pas bien réglée.	Mettez les roues en une position plus haute. Toutes les roues doivent être mises à la même hauteur de coupe pour que la tondeuse coupe de façon égale.
La tondeuse ne broie pas correctement.	Des brins d'herbe humides sont collés au-dessous du châssis.	Attendez que l'herbe sèche avant de tondre.
Il est difficile de pousser la tondeuse.	L'herbe est haute, l'arrière du carter de la tondeuse et la lame traînent dans de l'herbe épaisse ou la hauteur de coupe est trop basse.	Augmentez la hauteur de coupe.
La tondeuse n'ensache pas l'herbe adéquatement.	La hauteur de coupe est trop basse.	Augmentez la hauteur de coupe.
La tondeuse vibre à une vitesse élevée.	La lame est déséquilibrée, usée de façon excessive ou inégale.	Remplacer la lame
	L'arbre du moteur plié.	Arrêtez le moteur, retirer la clé-fusible et la pile coupez l'alimentation électrique et vérifiez s'il n'y a pas des dommages. Faites réparer par un centre de réparations agréé avant de redémarrer.
La fonction d'autopropulsion de la tondeuse ne fonctionne pas.		Confier la tondeuse à un centre de réparations agréé
Si le moteur s'arrête pendant la tonte de la pelouse	La hauteur de coupe est trop basse	Augmentez la hauteur de coupe.



TIREZ LE MEILLEUR PARTI DE VOTRE ACHAT!

Visitez le site http://register.ryobitools.com pour enregistrer votre nouvel outil en ligne.

Ce produit à été entièrement testé avant expédition pour assurer la complète satisfaction de l'utilisateur.

Pour toute question concernant l'utilisation ou l'entretien du produit, appeler le service d'assistance téléphonique Ryobi®!

GARANTIE

ÉNONCÉ DE LA GARANTIE LIMITÉE

Techtronic Industries North America, Inc., garantit à l'acheteur original que ce produit RYOBI® est exempt de tous vices de matériaux ou de fabrication et s'engage à réparer ou remplacer gratuitement, à son choix, tout produit s'avérant défectueux au cours des périodes indiquées ci-dessous, à compter de la date d'achat.

- Trois ans sur les produits utilisés par des particuliers ;
- 90 jours sur les produits utilisés à toutes autres fins, telles que les travaux commerciaux et la location.

Cette garantie n'est offerte qu'à l'acheteur original et entre en vigueur à la date de l'achat original.

Toute pièce de ce produit jugée, après évaluation raisonnable par Techtronic Industries North America, Inc., comme présentant des vices de matériaux ou de fabrication, sera réparée ou remplacée, sans facturation pour pièces ou main d'oeuvre par un centre de réparations agréé pour produits d'extérieur de marque RYOBI® (centre de réparations Ryobi agréé).

Le produit, y compris toutes les pièces défectueuses devront être retournés à un centre de réparations Ryobi agréé, avant expiration de la période de garantie. Les frais d'expédition au centre de réparations pour les travaux sous garantie et de retour au propriétaire du produit seront assumés par le propriétaire. En ce qui concerne les réclamations en garantie, la responsabilité Techtronic Industries North America, Inc., se limitera à la réparation ou au remplacement des produits défectueux et aucune revendication de rupture de garantie ne pourra causer l'annulation ou la résiliation du contrat de vente d'un produit d'extérieur RYOBI® quel qu'il soit. Une preuve d'achat sera exigée par le centre de réparation, afin de valider toute réclamation au titre de la garantie. Toutes les réparations sous garantie devront être effectuées par un centre de réparations agréé.

La garantie sur tout produit d'extérieur RYOBI® utilisé pour la location, des travaux commerciaux ou tout autre usage lucratif, sera limitée à quatre-vingt-dix (90) jours, à compter de la date d'achat au détail original.

Cette garantie ne couvre pas les produits ayant fait l'objet d'un usage abusif ou négligent, d'un manque d'entretien, ayant été impliqués dans un accident ou employé de façon contraire aux instructions du manuel d'utilisation. Cette garantie ne couvre ni les dommages aux produits résultant d'un manque d'entretien, ni les produits qui ont été altérés ou modifiés. La garantie exclut les réparations rendues nécessaires par l'usure normale ou l'utilisation de pièces et accessoires incompatibles avec le produit d'extérieur RYOBI® ou nuisibles à son bon fonctionnement, ses performances ou sa durabilité. En outre, cette garanti exclut :

A. Les réglages – Bougies, carburateur, réglages du carburateur, allumage, filtres

B. Les articles consommables – Boutons d'avance par choc, bobines externes, lignes de coupe, bobines internes, poulies et cordons de lanceur, courroies d'entraînement, dents, rondelles en feutre, axes d'attelage, lames de paillage, ventilateur de soufflante, tubes de soufflage et d'aspiration, sacs à débris, guides, chaînes de scie

C. En outre, cette garanti exclut la batterie pour plus qu'une année de la date d'achat.

Techtronic Industries North America, Inc., se réserve le droit d'apporter des modifications ou améliorations à tout produit extérieur RYOBI®, sans obligation de modifier les produits fabriqués antérieurement.

LA DURÉE DE TOUTES LES GARANTIES IMPLICITES NE SAURAIT EN AUCUN CAS EXCÉDER LA PÉRIODE DE GARANTIE DÉCLARÉE. PAR CONSÉQUENT, TOUTES LES GARANTIES IMPLICITES, Y COMPRIS LES GARANTIES DE VALEUR MARCHANDE OU D'ADÉQUATION À UN USAGE PARTICULIER OU AUTRES SERONT INVALIDÉES À L'EXPIRATION DE LA PÉRIODE DE GARANTIE APPROPRIÉE DE TROIS ANS, UN AN OU QUATRE-VINGT-DIX JOURS. LES OBLIGATIONS DE TECHTRONIC INDUSTRIES NORTH AMERICA, INC., DANS LE CADRE DE CETTE GARANTIE SE LIMITENT EXCLUSIVEMENT À LA RÉPARATION OU AU REMPLACEMENT DES PIÈCES DÉFECTUEUSES ET TECHTRONIC INDUSTRIES NORTH AMERICA, INC. N'ASSUME OU N'AUTORISE QUICONQUE À ASSUMER QUELQUE AUTRE OBLIGATION QUE CE SOIT. CERTAINS ÉTATS ET PROVINCES NE PERMETTANT PAS DE LIMITATION DE DURÉE DES GARANTIES IMPLICITES, LES RESTRICTIONS CI-DESSOUS PEUVENT NE PAS ÊTRE APPLICABLES. TECHTRONIC INDUSTRIES NORTH AMERICA, INC., DÉCLINE TOUTE RESPONSABILITÉ EN CE QUI CONCERNE LES DOMMAGES DIRECTS, INDIRECTS OU AUTRES, Y COMPRIS, MAIS SANS S'Y LIMITER, LES FRAIS DE RETOUR DE PRODUITS À UN CENTRE DE RÉPARATION RYOBI AGRÉÉ ET DE RENVOI AU PROPRIÉTAIRE, DE DÉPLACEMENT D'UN TECHNICIEN, DE TÉLÉPHONE OU TÉLÉGRAMME, DE LOCATION D'UN PRODUIT SIMILAIRE PENDANT LA DURÉE DES RÉPARATIONS SOUS GARANTIE, DE DÉPLACEMENT, DE PERTES OU DOMMAGES À DES BIENS PERSONNELS, DE MANQUE À GAGNER, DE PERTE D'USAGE DU PRODUIT, DE PERTE DE TEMPS OU DE DÉRANGEMENT. CERTAINS ÉTATS ET PROVINCES NE PERMETTANT L'EXCLUSION OU LA LIMITATION DES DOMMAGES DIRECTS OU INDIRECTS, LES RESTRICTIONS CI-DESSOUS PEUVENT NE PAS ÊTRE APPLICABLES.

Cette garantie donne au consommateur des droits spécifiques, et celui-ci peut bénéficier d'autres droits, qui varient selon les états ou provinces.

Cette garantie couvre tous les produits d'extérieur RYOBI® fabriqués par Techtronic Industries North America, Inc., vendus aux États-Unis et au Canada.

Pour obtenir l'adresse du centre de réparations Ryobi agréé le plus proche, appeler le 1-800-860-4050.

NOTES

INSTRUCCIONES DE SEGURIDAD IMPORTANTES

ADVERTENCIA:

LEA Y COMPRENDA TODAS LAS INSTRUCCIONES. El incumplimiento de las instrucciones señaladas abajo y en la máquina puede causar descargas eléctricas, incendios y/o lesiones serias.

LEA TODAS LAS INSTRUCCIONES

- Esta máquina de corte es capaz de amputar manos y pies, y de lanzar objetos. La inobservancia de todas las instrucciones de seguridad puede causar lesiones serias o la muerte.
- No use la podadora de pasto en condiciones húmedas o mojadas ni la utilice en la lluvia.
- Mantenga alejados del área a todos los circunstantes, niños y mascotas al podar. Detenga la máquina si alguien entra en el área.
- Pueden producirse accidentes trágicos si el operador no está alerta a la presencia de niños. Los niños suelen sentirse atraídos por la máquina y la actividad de la podadora. Nunca dé por sentado que los niños permanecerán donde los vio por última vez.
  - Mantenga a los niños alejados del área de podado y bajo la cuidadosa supervisión de un adulto responsable que no sea el operador.
  - Esté alerta y apague la podadora si un niño entra en el área.
  - Nunca permita que un niño utilice la máquina.
  - Tenga cuidado extremo al acercarse a esquinas ciegas, arbustos, árboles u otros objetos que puedan impedirle ver a un niño.
- Póngase pantalones largos de tela gruesa, mangas largas, botas y guantes. No se ponga ropa holgada o pantalones cortos, sandales ni ande descalzo. No se ponga joyas de ninguna clase.
- Mantenga los pies bien afirmados y el equilibrio. No se estire demasiado. Al tratar de hacerlo puede perder el equilibrio.
- No accione el equipo cuando esté descalzo o al llevar puestas sandalias o calzado liviano similar. Use calzado de seguridad que le proteja sus pies y mejore su postura en superficies resbaladizas.
- No deje desatendida la podadora de pasto mientras la tenga encendida o con la llave del fusible instalada.
- Mantenga las manos y los pies alejados del área de corte. Manténgase alejado de la abertura de descarga en todo momento.
- Utilice la podadora de pasto únicamente a la luz del día o con buena luz artificial.
- Siempre use anteojos de seguridad con protección lateral. Los anteojos comunes sólo tienen lentes resistentes a los impactos. NO son gafas de seguridad. Con el cumplimiento de esta regla se reduce el riesgo de posibles lesiones oculares. Use una careta si la operación genera mucho polvo.
- Siempre póngase protección ocular con protección lateral con la marca de cumplimiento de la norma ANSI Z87.1. Si el proceso es polvoriento, utilice una careta.
- Utilice el aparato adecuado para la tarea. No utilice la podadora de pasto para ninguna función diferente de las especificadas.
- No fuerce la podadora de pasto. Efectúa el trabajo mejor y de manera más segura, si se utiliza a la velocidad para la que está diseñada.
- Permanezca alerta, preste atención a lo que esté haciendo y use el sentido común al utilizar la podadora de pasto. No utilice la podadora cuando está cansado o bajo la influencia de drogas, alcohol o medicamentos. Un momento de descuido al utilizar la podadora de pasto puede causar lesiones serias.
- Mantenga la máquina en buenas condiciones de trabajo. Mantenga las cuchillas afiladas, y las protecciones en su lugar y en buenas condiciones de trabajo. Reemplace las cuchillas dañadas o desgastadas de forma irregular antes de usar la podadora.
- Revise el apriete de todas las tuercas, pernos y tornillos con frecuencia para verificar la seguridad de las condiciones de funcionamiento del equipo.
- Apague el motor y espere hasta que la cuchilla se detenga completamente antes de limpiar la podadora de pasto, retirar el receptor de hierba o desatascar la protección de descarga.
- Cuando no está en uso, la podadora debe guardarse en el interior, en un lugar seco y cerrado con llave, lejos del alcance de los niños.
- No utilice la podadora si no tiene el receptor de hierba, la protección de descarga, la protección posterior y cualquier otro dispositivo de seguridad colocado y en funcionamiento. Retire la llave del fusible y guárdela en un lugar apartado fuera del alcance de los niños.
- Siga las instrucciones del fabricante para el correcto manejo e instalación de los accesorios. Sólo utilice accesorios aprobados por el fabricante.
- Despeje el área de trabajo cada vez antes de utilizar esta herramienta. Retire todos los objetos como piedras, palos, metal, alambre, huesos, juguetes u otros objetos que puedan ser lanzados por la cuchilla. Permanezca detrás del mango mientras el motor esté en funcionamiento.
- Evite pozos, surcos, montículos, rocas, estacas que indican los límites de la propiedad u otros objetos ocultos. El terreno desnivelado puede causar un accidente por resbalón y caída.
- No pode el pasto cerca de precipicios, zanjas o terraplenes.
- Pode atravesando el frente de las pendientes; nunca hacia arriba ni hacia abajo. Tenga mucha precaución al cambiar de dirección en una pendiente.
- Planifique su patrón de podado para evitar la descarga de material en caminos, aceras, circunstantes y demás. Además, evite descargar material contra una pared u obstrucción que pueda hacer que el material rebote hacia el operador.
- No pode la hierba cuando está mojada ni en pendientes excesivamente empinadas. Una postura mal afirmada puede causar un accidente por resbalón y caída. Camine, no corra nunca.
- Tenga cuidado extremo al acercarse a esquinas ciegas, arbustos, árboles u otros objetos que puedan impedirle ver.
- No tire de la podadora hacia atrás a menos que sea absolutamente necesario. Si debe retroceder la podadora para alejarla de una pared u obstrucción, primero mire hacia abajo y hacia atrás para evitar tropezar o tirando la podadora hacia los pies.
- Nunca dirija el material descargado hacia una persona. Evite descargar el material contra una pared u obstrucción. El

INSTRUCCIONES DE SEGURIDAD IMPORTANTES

material puede rebotar hacia el operador. Detenga la cuchilla cuando cruce por superficies de grava.

- Los objetos golpeados por la cuchilla de la podadora de pasto pueden causar graves heridas a las personas. Siempre debe examinarse el pasto con cuidado y despejarlo de cualquier objeto antes de cada poda.
- Si la podadora de pasto golpea un objeto extraño, siga estos pasos:
  - Detenga la podadora de césped soltando el asa superior, espere hasta que la cuchilla se detenga por completo y luego.
  - Apague la podadora de pasto y suelte la palanca de control del interruptor.
  - Inspeccione minuciosamente la podadora para ver si tiene daños.
  - Reemplace la cuchilla si presenta algún tipo de daño. Repare todo daño antes de volver a arrancar la podadora y continuar utilizándola.
- Detenga el motor, espere hasta que la cuchilla se detenga por completo y retire la llave de fusible antes de limpiar la bolsa colectora. La cuchilla continúa girando durante algunos segundos después de que se apaga el motor. Nunca coloque ninguna parte del cuerpo en el área de la cuchilla hasta que esté seguro de que la cuchilla ha dejado de girar.
- Desconecte la clavija de la fuente de corriente antes de efectuar ajustes, cambiar accesorios o guardar la podadora de pasto.Con tales medidas preventivas de seguridad se reduce el riesgo de poner en marcha accidentalmente el producto.
- Si la podadora comienza a vibrar de manera anormal, detenga el motor e inspecciónela inmediatamente para determinar la causa. Reemplace la cuchilla si presenta algún tipo de daño o si se ha desgastado de forma irregular. La vibración es generalmente una advertencia de problemas.
- Sólo personal de reparación calificado debe dar servicio al producto.Todo servicio o mantenimiento efectuado por personal no calificado puede significar un riesgo de lesiones al usuario, y de daños físicos al producto.
- Al dar servicio a este producto, sólo utilice únicamente repuestos autorizado. El empleo de piezas no autorizadas puede significar un riesgo de lesiones serias al usuario, o de daños físicos al producto.
- No coloque herramientas de baterías ni las baterías mismas cerca del fuego o del calor. De esta manera se reduce el riesgo de explosiones y de lesiones.
- No abra ni mutile batería (Y). El electrolito liberado es corrosivo y puede causar el daño a los ojos o pelar. Puede ser tóxico si tragado.
- Si electrolito contacta la piel, lávelo inmediatamente con agua.
- Si electrolito contacta los ojos, limpíe completamente e inmediatamente con agua. Busque la atención médica.

REGLAS DE SEGURIDAD PARA EL EMPLEO DEL CARGADOR

- Asegúrese de que el cordón eléctrico esté ubicado de tal manera que nadie lo pise o se tropiece con él, no toque bordes afilados o piezas en movimiento ni quede sujeto a daños ni tensiones. De esta manera se reduce el riesgo de caídas accidentales que pudieran causar lesiones personales y daños al cordón, lo cual podría ocasionar una descarga eléctrica.
- No atienda a cortacéspedes con llave de interruptor ni el corcel instaló.
- No utilice el corcel cuando la temperatura del ambiente es arriba 40°C o debajo de 0°C.
- No utilice el cargador si está dañado el cordón o la clavija, ya que podría causar un corto circuito y una descarga eléctrica. Si está dañada una pieza, un técnicos de servicio autorizados debe reemplazar el cargador.
- No utilice el cargador si el mismo ha sufrido una caída, un golpe sólido o un daño de cualquier tipo. Llévelo a un centro de servicio autorizado para una revisión eléctrica y así determinar si el cargador está en buenas condiciones de funcionamiento.
- Para reducir el riesgo de una descarga eléctrica, desconecte el cargador de la toma de corriente antes de iniciar una tarea de mantenimiento o de limpieza.
- Cuando no esté en uso el cargador desconéctelo del suministro de voltaje. De esta manera se reduce el riesgo de una descarga eléctrica o daños al cargador si artículos metálicos caen en la abertura. Esto también ayuda a evitar dañar el cargador en el caso de una subida de voltaje.
- Riesgo de descarga eléctrica. No toque ninguna parte sin aislar del conector de salida, ni ninguna terminal de las baterías en tales condiciones.
- No utilice el cargador a la intemperie ni lo exponga a condiciones húmedas o mojadas. La introducción de agua en el cargador aumenta el riesgo de una descarga eléctrica.
- Asegúrese de que el cordón eléctrico esté ubicado de tal manera que nadie lo pise o se tropiece con él, no toque bordes afilados o piezas en movimiento ni quede sujeto a daños ni tensiones. De esta manera se reduce el riesgo de caídas accidentales que pudieran causar lesiones personales y daños al cordón, lo cual podría ocasionar una descarga eléctrica.
- Mantenga el cordón y el cargador alejados del calor para evitar dañar el alojamiento o las partes internas de la unidad.
- No permita que gasolina, aceites, productos a base de petróleo, etc., lleguen a tocar las piezas de plástico. Dichos productos contienen compuestos químicos que pueden dañar, debilitar o destruir el plástico.
- No debe emplearse un cordón de extensión para el cargador a menos que sea absolutamente necesario. El empleo de un cordón de extensión inadecuado puede significar un riesgo de incendio o descarga eléctrica. Si es necesario utilizar un cordón de extensión, asegúrese:
  a. De que las patillas de la clavija del cordón de extensión vengan en el mismo número, tamaño y forma que las de la clavija del cargador.
  b. Que el cordón de extensión esté alambrado correctamente y en buenas condiciones eléctricas, y
  c. Que el tamaño del alambre sea del tamaño suficiente para el amperaje de CA nominal del cargador como se especifica a continuación:

Long. cordón (pies)	25’	50’	100’
Calibre cordón (AWG)	16	16	16

  NOTA: AWG = Calibre conductores norma americana
- Guarde estas instrucciones. Consúltelas con frecuencia y empléelas para instruir a otras personas que puedan utilizar este producto. Si presta a alguien esta herramienta, facilítele también las instrucciones.

SÍMBOLOS

Las siguientes palabras de señalización y sus significados tienen el objeto de explicar los niveles de riesgo relacionados con este producto.

SÍMBOLO	SEÑAL	SIGNIFICADO
	**PELIGRO:**	Indica una situación peligrosa inminente, la cual, si no se evita, causará la muerte o lesiones serias.
	**ADVERTENCIA:**	Indica una situación peligrosa posible, la cual, si no se evita, podría causar la muerte o lesiones serias.
	**PRECAUCIÓN:**	Indica una situación potencialmente peligrosa la cual, si no se evita, puede causar lesiones leves o moderadas.
	PRECAUCIÓN:	(Sin el símbolo de alerta de seguridad) Indica una situación que puede producir daños materiales.

Es posible que se empleen en este producto algunos de los siguientes símbolos. Le suplicamos estudiarlos y aprender su significado. Una correcta interpretación de estos símbolos le permitirá utilizar mejor y de manera más segura el producto.

SÍMBOLO	NOMBRE	DENOMINACIÓN/EXPLICACIÓN
	Alerta de seguridad	Indica un peligro posible de lesiones personales.
	Lea manual del operador	Para reducir el riesgo de lesiones, el usuario debe leer y comprender el manual del operador antes de usar este producto.
	Protección ocular	Siempre póngase protección ocular con protección lateral con la marca de cumplimiento de la norma ANSI Z87.1.
	Alerta de condiciones húmedas	No exponga la unidad a la lluvia ni la use en lugares húmedos.
	Descarga eléctrica	Si no se usa la unidad en condiciones secas y no se observan prácticas seguras de trabajo, puede producirse una descarga eléctrica.
	Mantenga las manos y los pies alejados.	Mantenga las manos y los pies alejados de las cuchillas y del área de corte.
	No extenderse	No extienda las manos o los pies por debajo de la cubierta de la podadora.
	No utilizar sobre pendientes	No utilice la podadora sobre pendientes superiores a los 15°. Corte sobre la superficie de las pendientes y nunca de arriba a abajo.
	Mantenga alejados a los niños y circunstantes	Mantenga a los niños y otras personas alejadas a una distancia mínima de 30.48 m (100 pies).

SÍMBOLOS

Some of the following symbols may be used on this product. Please study them and learn their meaning. Proper interpretation of these symbols will allow you to operate the product better and safer.

SYMBOL	NAME	DESIGNATION/EXPLANATION
	Símbolo de reciclado	Este producto utiliza baterías de plomo-ácido (pb). Las leyes locales, estatales y federales pueden prohibir el desecho de estas baterías en la basura común. Consulte con la autoridad local de residuos para obtener información sobre las opciones existentes de reciclaje y desecho..
V	Volts	Voltaje
A	Amperes	Corriente
Hz	Hertz	Frecuencia (ciclos por segundo)
W	Watts	Potencia
hrs	Horas	Tiempo

CALIFORNIA - PROPUESTA DE LEY NÚM. 65

⚠ ADVERTENCIA:

Este producto y sustancias que puedan llegar a ser aerotransportadas por su uso pueden contener sustancias químicas (por ejemplo, plomo) consideradas por el estado de California como causantes de cáncer, defectos de nacimiento u otras alteraciones reproductivas. ***Lávese las manos después de utilizar el aparato.***

CARACTERÍSTICAS

ESPECIFICACIONES DEL PRODUCTO

Batería ..... 48 V, 10 A/hr la conservación sellada liberta
Velocidad en vacío ..... 3 400 r/min. (RPM)
Trayectoria de corte..... 508 mm (20 pulg.)
Ajustes de altura.....31,16 mm a 95,25 mm (1-1/2 pulg. a 3-3/4 pulg.)
Tamaño de las ruedas ..... 177,8 mm (7 pulg.) delanteras
203,2 mm (8 pulg.) traseras
Peso ..... 39.46 kg (87 lb)

FAMILIARÍCESE CON SU PODADORA DE PASTO

Vea la figura 1.

Para usar este producto con la debida seguridad se debe comprender la información indicada en el producto mismo y en este manual, y se debe comprender también el trabajo que intenta realizar. Antes de usar este producto, familiarícese con todas las características de funcionamiento y normas de seguridad del mismo.

MEDIDOR DE BATERÍA

El medidor de batería mide la cantidad de carga que queda en la batería.

LLAVE DEL FUSIBLE

La llave del fusible debe introducirse antes de arrancar la podadora.

RECEPTOR DE HIERBA

El receptor de hierba acumula lo que ya ha cortado y evita que se desparrame mientras continúa cortando el césped.

PALANCA DE AJUSTE DE ALTURA

La palanca de ajuste de altura brinda ajustes de la altura de corte.

CONJUNTO DE CONTROL DEL MOTOR/ CUCHILLA

El control de la motriz/hoja, localizado en el asidero superior del cortacéspedes, comprometiendo y suelta el motor y la hoja.

TAPÓN PARA TRITURACIÓN

La podadora está equipada con un tapón para trituración que cubre la abertura de descarga trasera y que permite que las cuchillas de la podadora corten y recorten el césped más fino.

FUNCIÓN AUTOPROPULSADO

Tire hacia arriba el asa inferior hasta llegar al mango para encender la función autopropulsado de la podadora.

DEFLECTOR DE DESCARGA LATERAL

Use el deflector de descarga lateral en su podadora cuando la hierba sea demasiado alta como para triturarla o cuando se prefiera una descarga lateral. Los recortes de hierba producidos cuando se usa el deflector de descarga lateral son notoriamente más grandes que los producidos cuando se usa el tapón para trituración y la placa trituradora lateral.

PUERTA DE DESCARGA LATERAL

La podadora está equipada con una puerta que cubre la abertura de descarga lateral y que permite que las cuchillas de la podadora corten y recorten el césped más fino.

ARMADO

DESEMPAQUETADO

Este producto requiere armarse.

- Extraiga cuidadosamente de la caja la herramienta y los accesorios. Asegúrese de que estén presentes todos los artículos enumerados en la lista de empaquetado.

⚠ ADVERTENCIA:

No utilice este producto si alguna pieza incluida en la lista de empaquetado ya está ensamblada al producto cuando lo desempaqueta. El fabricante no ensambla las piezas de esta lista en el producto. Éstas deben ser instaladas por el usuario. El uso de un producto que puede haber sido ensamblado de forma inadecuada podría causar lesiones personales graves.

- Inspeccione cuidadosamente la herramienta para asegurarse de que no haya sufrido ninguna rotura o daño durante el transporte.
- No deseche el material de empaquetado sin haber inspeccionado cuidadosamente la herramienta y haberla utilizado satisfactoriamente.
- Si hay piezas dañadas o faltantes, le suplicamos llamar al 1-800-860-4050, donde le brindaremos asistencia.

LISTA DE EMPAQUETADO

Podadora

Llave del fusible

Deflector de descarga lateral

Tapón para trituración

Receptor de hierba

Cargador

Manual del operador

⚠ ADVERTENCIA:

Si hay piezas dañadas o faltantes, no utilice esta producto sin haber reemplazado todas las piezas. Usar este producto con partes dañadas o faltantes puede causar lesiones serias al operador.

⚠ ADVERTENCIA:

No intente modificar este producto ni hacer accesorios no recomendados para el mismo. Cualquier alteración o modificación constituye maltrato y puede causar una condición peligrosa, y como consecuencia posibles lesiones serias.

⚠ ADVERTENCIA:

No meta llave del fusible sin haber terminado de armarla y usted está listo para cortar. De lo contrario la unidad puede ponerse en marcha accidentalmente, con el consiguiente riesgo de lesiones serias.

⚠ ADVERTENCIA:

Para prevenir empezar accidental, no hace ningún ajuste ni las instalaciones con la llave del fusible metida. El arranque accidental de la podadora durante el armado puede causar lesiones graves.

⚠ ADVERTENCIA:

Nunca utilice la podadora sin que los dispositivos de seguridad adecuados estén colocados y en funcionamiento. Nunca utilice la podadora con dispositivos de seguridad dañados. El funcionamiento de la podadora con piezas dañadas o faltantes puede ocasionar lesiones graves.

DESPLEGAR Y AJUSTAR EL CONJUNTO DE MANGOS

Vea la figura 2.

- Completa afloje la perillas del mango en ambos lados de la manija al girarlo hacia la izquierda.
- Tire del mango superior hacia abajo y hacia atrás para levantar el mango hasta la posición de funcionamiento. Asegúrese de que los mangos entren a presión firmemente.
- Apriete las perillas del mango a ambos lados del mango para asegurarlo al girarlo hacia la derecha.
- Evite que los cables se atoren o se enreden en el conjunto de mangos.

INSTALACIÓN DEL DEFLECTOR DE DESCARGA LATERAL (PARA LA OPERACIÓN DE TRITURADO)

Vea la figura 3.

NOTA: Cuando se usa el deflector de descarga de lateral, no instala a ni receptor de tapón para trituración que receptor de hierba.

- Levante y sujete la puerta de descarga trasera.
- Sostenga el tapón para trituración del mango e insértelo inclinándolo levemente, como se muestra.
- Empuje firmemente el tapón para trituración en su lugar.
- Asegúrese de que la puerta de descarga lateral esté cerrada.
- Suelte el deflector y la puerta.

ARMADO

INSTALACIÓN DEL TAPÓN PARA TRITURACIÓN

(PARA LA OPERACIÓN DE DESCARGA LATERAL)

Vea la figura 4.

NOTA: Cuando utilice el deflector de descarga lateral, no instale el receptor de hierba. El tapón de trituración debe permanecer instalado.

- Levante la puerta de descarga lateral.
- Alinee los ganchos en el deflector con las bisagras articuladas en la parte inferior de la puerta.
- Baje el deflector hasta que los ganchos queden fijos en las bisagras de la puerta de trituración.
- Suelte el deflector y puerta de descarga lateral.

INSTALACIÓN DEL RECEPTOR DE HIERBA

(OPERACIÓN DE ENSACADO TRASERO)

Vea la figura 5.

NOTA: Cuando se usa el receptor de hierba, no instala ni el deflector de la descarga lateral ni el tapón para trituración. Aségurese puerta de descarga lateral cerrada de manera segura.

- Levante la puerta de descarga posterior.
- Levante el receptor de hierba por su mango y colóquelo debajo de la puerta de descarga posterior de modo que los ganchos del receptor de hierba queden asentados en la barra de la puerta.
- Suelte la puerta de descarga posterior. Cuando estén correctamente instalados, los ganchos del receptor de hierba saldrán por las aberturas de la puerta de descarga posterior.

AJUSTE DE LA ALTURA DE LA CUCHILLA

Vea la figura 6.

Para enviarlas, las ruedas de la podadora se ajustan en una posición de corte bajo. Antes de usar la podadora por primera vez, ajuste la posición de corte a la altura más adecuada para su pasto. El pasto promedio debe tener una longitud de entre 38,10 mm (1-1/2 pulg.) y 50,80 mm (2 pulg.) durante los meses fríos, y entre 50,80 mm (2 pulg.) y 82,55 mm (3-1/4 pulg.) durante los meses calurosos.

Para ajustar la altura de la cuchilla:

- Desenchufe el cordón eléctrico.
- Para levantar la altura de la cuchilla, tome la palanca de ajuste de altura y muévala hacia la parte posterior de la podadora.
- Para bajar la altura de la cuchilla, tome la palanca de ajuste de altura y muévala hacia la parte delantera de la podadora.

FUNCIONAMIENTO

⚠ ADVERTENCIA:

No permita que su familarización con este tipo de producto lo vuelva descuidado. Tenga presente que un descuido de un instante es suficiente para causar una lesión grave.

⚠ ADVERTENCIA:

Siempre utilice protección ocular con protección lateral con la marca de cumplimiento de la norma ANSI Z87.1, como así también protección auditiva cuando utilice este equipo. Si no cumple esta advertencia, los objetos que salen despedidos pueden producirle lesiones serias en los ojos.

⚠ ADVERTENCIA:

No utilice ningún aditamento o accesorio no recomendado por el fabricante de este producto. El empleo de aditamentos o accesorios no recomendados puede causar lesiones serias.

⚠ ADVERTENCIA:

Antes de cada uso, inspeccione todo el producto para detectar algún daño, partes faltantes o sueltas la cuchilla no esté dañada o desgastada. El funcionamiento de la podadora con piezas dañadas o faltantes puede ocasionar lesiones graves.

USOS

Esta herramienta puede emplearse para el fin señalado abajo:

- Podar el pasto

MEDIDOR DE BATERÍA

Vea la figura 7.

Como la batería de la podadora se envía con carga baja, se debe cargar la batería antes de usarla. La batería tiene 4 luces de diodo luminiscente que indican la capacidad de la batería. Estas luces sólo se iluminan cuando la se pulsa el botón.

Si se encienden las cuatro luces de diodo luminiscente, la batería está 100% cargada y lista para usar. Tres luces encendidas indican una carga de 50 a 80%. Dos luces encendidas indican una carga de 30 a 50%.

Una luz encendida indica que la batería se deberá recargar pronto. Se recomienda que la batería esté cargada en este momento. La batería tiene una carga de 5 a 30% cuando se enciende una luz.

Si no se enciende ninguna luz, la batería debe cargarse INMEDIATAMENTE antes de utilizar. La carga de la batería es menor a 5% si no se enciende ninguna luz.

NOTA: Cuando no se enciende ninguna luz, debe detener la podadora y cargar la batería inmediatamente o se reducirá la duración de la batería.

FUNCIONAMIENTO

CÓMO CARGAR EL PAQUETE DE BATERÍAS

Vea las figuras 7 - 8.

⚠ ADVERTENCIA:

Siempre retire la llave del fusible y guárdela en un lugar apartado fuera del alcance de los niños cuando la podadora se esté cargando o no esté en uso. Si no retira la llave del fusible, puede ocasionar el arranque accidental o el uso no autorizado y causar lesiones graves.

La podadora tiene una batería sellada de almacenamiento de 48 voltios libre de mantenimiento.

- La batería debe cargarse en un lugar frío y seco. El cargador de batería debe utilizarse en temperaturas entre 23°F y 104°F.
- Cargue la batería sólo con el cargador suministrado.
- El paquete de baterías puede cargarse mientras esté conectado o desconectado a la podadora.
- Antes de usar la podadora por primera vez, se requiere un tiempo mínimo de carga de 10-12 horas.
- Para aumentar la vida útil de la batería, almacénela en el interior en un clima controlado.
- Debido a que la batería no desarrollará una memoria, no se debe descargar por completo antes de recargarla.
- Pueden necesitarse de 2 a 3 ciclos de carga/descarga iniciales para obtener el tiempo de funcionamiento/la capacidad máxima.
- Cuando esté cargada por completo, la batería puede guardarse a una temperatura de hasta -40°F durante un período de dos semanas, como máximo antes de necesitar cargarse. **Cargue completamente batería paquete cada 30 días.**

Para cargar

- Asegúrese de que el suministro de corriente sea el voltaje normal de uso doméstico, **sólo corriente alterna de 120 voltios, 60 Hz.**
- Retire la llave del fusible y guárdela en un lugar apartado fuera del alcance de los niños.
- Retire la tapa del receptáculo de baterías.
- Enchufe el conector del cargador en el receptáculo de la batería ubicado en la podadora.
- Introduzca la clavija de 120 voltios del cargador en el receptáculo de la pared.
- La luce roja en el corcel deben venir en; esto indica que tiene energía y que la batería se está cargando. Cuando la batería esté completamente cargada, se apagará luz roja y se encenderá una luz verde. Se necesitan aproximadamente 10-12 horas para cargar una podadora completamente descargada.
- Cuando la batería esté completamente cargada, desconecte el cargador de la batería y reemplace la cubierta del receptáculo.

ENCENDIDO Y APAGADO DE LA PODADORA

Vea la figura 9-10.

- Coloque la llave del fusible en la ranura del conjunto del motor y cubierta.
- Oprima y no suelte el botón de arranque. Tire del asa superior hacia el mango y suelte el botón para arrancar la podadora.
- Para detener la podadora, suelte el asa superior.

FUNCIÓN AUTOPROPULSADO

Vea las figuras 9 - 10.

- Una vez que la podadora haya arrancado, la función autopropulsado se activa al tirar hacia arriba el asa inferior hasta llegar al mango.
- Para detener la función autopropulsado, suelte el asa inferior.

SUGERENCIAS PARA EL PODADO

Vea las figura 11.

- Asegúrese de que el pasto no tenga piedras, palos, alambres ni otros objetos que puedan dañar las cuchillas o el motor de la podadora de pasto. No corte sobre estacas que indican los límites de la propiedad o sobre otros postes metálicos. Dichos objetos podrían ser lanzados accidentalmente por la podadora en cualquier dirección y provocar lesiones serias al operador y a otras personas.
- Para tener un pasto saludable, siempre corte un tercio o menos de la longitud total de la hierba.
- Al cortar hierba frondosa, reduzca la velocidad mientras camina para poder obtener un corte más eficaz y una descarga adecuada de los recortes.
- No corte la hierba cuando esté mojada. Se pegará a la parte inferior del piso e impedirá evita el embolsado o la trituración adecuada del césped cortado.
- La hierba nueva o gruesa puede requerir un corte más bajo o una mayor altura de corte.
- Limpie la parte inferior del piso de la podadora después de cada uso para eliminar recortes de hierba, hojas, suciedad y otros desechos acumulados.

  NOTA: Siempre detenga la podadora, espere a que las cuchillas se detengan por completo y retire la llave de fusible antes de limpiar debajo de la podadora.

FUNCIONAMIENTO

MANEJO EN PENDIENTES

⚠ ADVERTENCIA:

Las pendientes son una de las causas principales de accidentes por resbalones y caídas que pueden provocar lesiones graves. El manejo en pendientes requiere precaución extra. Si se siente inseguro en una pendiente, no la pode. Para su seguridad, no intente podar pendientes de más de 15 grados.

- Pode atravesando las pendientes; no hacia arriba ni hacia abajo. Tenga mucha precaución al cambiar de dirección en una pendiente.
- Tenga cuidado con los pozos, surcos, piedras, objetos ocultos o montículos que puedan provocar que se resbale o tropiece. La hierba alta puede ocultar obstáculos. Retire todos los objetos como piedras, ramas de árboles, etc., que puedan provocar tropezones o ser lanzados por la cuchilla.
- Siempre asegúrese de su postura. Un resbalón y caída puede provocar lesiones serias. Si siente que está perdiendo el equilibrio, suelte el asa superior inmediatamente.
- No pode el pasto cerca de precipicios, zanjas o terraplenes; podría perder la firmeza de la postura o el equilibrio.

VACIADO DEL RECEPTOR DE HIERBA

Vea la figura 12.

- Detenga la podadora, espere a que las cuchillas se detengan por completo y retire la llave de fusible.
- Levante la puerta trasera.
- Levante el receptor de césped del mango para retirarlo de la podadora.
- Vacíe los recortes de hierba.
- Levante la puerta trasera y reinstale el receptor de césped como se indicó anteriormente en este manual.

REAJUSTAR EL FUSIBLE

Voir Figure 13.

Si el motor se detiene mientras corta el césped, es posible que deba reajustar el fusible. Presione el botón de reajuste de la llave del fusible e intente arrancar nuevamente el motor.

MANTENIMIENTO

⚠ ADVERTENCIA:

Al dar servicio a la unidad, asegúrese de que la batería y la llave del fusible se hayan retirado para evitar el arranque accidental y posibles lesiones graves.

⚠ ADVERTENCIA:

Al dar servicio a la unidad, sólo utilice piezas de repuesto autorizadas. El empleo de piezas diferentes puede causar un peligro o dañar el producto.

⚠ ADVERTENCIA:

Siempre póngase protección ocular con protección lateral con la marca de cumplimiento de la norma ANSI Z87.1. Si no cumple esta advertencia, los objetos que salen despedidos pueden producirle lesiones serias en los ojos.

MANTENIMIENTO GENERAL

Evite el empleo de solventes al limpiar piezas de plástico. La mayoría de los plásticos son susceptibles a diferentes tipos de solventes comerciales y pueden resultar dañados. Utilice paños limpios para eliminar la suciedad, el polvo, el aceite, la grasa, etc.

⚠ ADVERTENCIA:

No permita en ningún momento que fluidos para frenos, gasolina, productos a base de petróleo, aceites penetrantes, etc., lleguen a tocar las piezas de plástico. Las sustancias químicas pueden dañar, debilitar o destruir el plástico, lo cual a su vez puede producir lesiones corporales serias.

Revise periódicamente el apriete de todos los pernos y tuercas para asegurar un manejo seguro de la podadora.

Elimine la hierba y las hojas acumuladas sobre la cubierta del motor o a su alrededor.Limpie ocasionalmente la podadora con un paño seco. No utilice agua.

LUBRICACIÓN

Todos los cojinetes de este producto están lubricados con suficiente cantidad de aceite de alta calidad para toda la vida útil de la unidad en condiciones normales de funcionamiento. Por lo tanto, no se necesita lubricación adicional de los cojinetes.

⚠ ADVERTENCIA:

Siempre protéjase las manos usando guantes gruesos y/o envolviendo los bordes de corte de la cuchilla con paños y otro material al realizar el mantenimiento de la cuchilla. Contacto con la hoja podría causar lesiones serias.

REEMPLAZO DE LA CUCHILLA

Vea las figuras 14 - 15.

Dado que la podadora está equipada con una batería sellada, se la puede voltear para realizarle el mantenimiento sin peligro de derrames de soluciones ácidas.

NOTA: Cuando realice el mantenimiento, utilice únicamente piezas de repuesto autorizadas.

- Apague el motor y desconecte el suministro de corriente y retire la llave del fusible. Permita que la cuchilla se detenga por completo.
- Retire el paquete de baterías.
- Gire la podadora sobre su costado.
- Introduzca a presión un bloque de madera entre la cuchilla y el piso de la podadora para evitar que la cuchilla gire.
- Afloje la tuerca de la cuchilla al girarlo a la izquierda (como se observa en la base de la podadora) usando una llave de tuercas o de boca tubular de 15 mm (no se suministra).
- Retire la tuerca de la cuchilla, el separador, el aislante de cuchilla y la cuchilla.
- Asegúrese de que el conjunto del ventilador esté totalmente empujado contra el eje del motor.
- Coloque la cuchilla nueva en el eje contra el conjunto del ventilador. Asegúrese de que la cuchilla esté correctamente asentada con el eje pasando por el orificio central de la cuchilla y los dos postes insertados en los respectivos orificios sobre la cuchilla. Asegúrese de que esté instalada con los extremos curvos orientados hacia arriba, donde está el piso de la podadora, y no hacia abajo, donde está el suelo. Si está asentada correctamente, la cuchilla permanecerá plana contra el conjunto del ventilador.
- Vuelva a colocar el aislante de cuchilla y el separador; luego, enrosque la tuerca de la cuchilla en el eje y apriétela con los dedos.

  NOTA: Asegúrese de volver a colocar todas las piezas en el orden exacto en que fueron retiradas.
- Apriete la tuerca de la cuchilla derecha usando una llave dinamométrica (no suministrada) para asegurar que el perno esté apretado correctamente. La fuerza de torsión recomendada para la tuerca de la cuchilla es de 350-400 lb-pulg.

ENGRANAJE MANTENIMIENTO

Vea la figura 16.

Para garantizar el buen funcionamiento de las ruedas, el conjunto de la rueda debe ser limpiado antes de su almacenamiento.

- Retire la tuerca girando hacia la izquierda. Retire la rueda y dejar de lado.
- Retire el polvo, anillo en E, lavadora, alfileres, y artes de la rueda. Limpie toda la suciedad de estos artículos y al final del eje de impulsión para limpiarlos con un paño seco.

MANTENIMIENTO

Si es necesario, alcohol se puede utilizar para quitar la suciedad tenaz.

⚠ ADVERTENCIA:

No lubrique cualquiera de los componentes de la rueda. La lubricación puede causar la componentes de la rueda a fallar durante el uso, lo que podría resultar en lesiones personales graves para el operador o daños a la podadora o a la propiedad.

- Vuelva a instalar la rueda con las flechas hacia la parte frontal de la máquina. Reinstale pines, lavadora, anillo en E, y la cubierta de polvo
- Vuelva a instalar la rueda y la tuerca. Apretar la tuerca para asegurar las agujas del reloj.

REEMPLAZO DE LAS RUEDAS

Vea la figura 17.

Para reemplazar una rueda:

- Pare el moter y retire la llave del fusible.
- Gire la podadora sobre su costado.
- Con un destornillador de punta plana, apalánque se para extraer la tapa de cubos.
- Retire el pasador de chaveta del eje de la rueda; luego, retire la rueda.
- Reemplácela por una nueva e introduzca el nuevo pasador de chaveta para asegurar.
- Vuelva a colocar la tapa de cubos.

GUARDADO DE LA PODADORA

Vea la figura 18.

- Retire la llave del fusible y almacena en una ubicación segura fuera del alcance de niños.
- No es necesario quitar la batería para el guardado.
- Cargue el paquete de baterías cada 2 meses cuando no se utilice.
- Antes de guardar, limpie el polvo o los residuos del área de la batería
- Gire la podadora sobre su costado y limpie los recortes de hierba que se acumularon en la parte inferior del piso de la podadora.
- Limpie la podadora con un paño seco.
- Verifique el apriete de todos los pernos, tuercas, perillas, tornillos, sujetadores, etcétera.
- Inspeccione las piezas móviles para ver si hay daños, rupturas y desgaste. Haga que reparen todas las piezas dañadas o faltantes. Verifique que la cuchilla no esté dañada o desgastada excesivamente en forma irregular y reemplácela si existen estas condiciones.
- Guarde la podadora en el interior, en un lugar limpio y seco, lejos del alcance de los niños.
- No la guarde cerca de materiales corrosivos como fertilizantes o sal gema.

Para bajar el mango antes de guardar la unidad:

- Afloje las perillas del mango a los lados del mango y pliegue el mango superior hacia abajo.
- Presione hacia adentro a cada lado del mango inferior y levante los lados del mango inferior por sobre los bordes de los apoyos de montaje del mango. Evite que los cables se atoren o se enreden.

REEMPLAZAR LA BATERÍA

Las baterías de esta herramienta están diseñadas para proporcionar una larga vida de servicio sin problemas. No obstante, como todas las baterías, finalmente se acaban.

Cargue el nuevo paquete de baterías antes de usarlo. Consulte cómo **Cargar el paquete de baterías** en la sección *OPERACIÓN* de este manual.

Para instalar una batería nueva:

- Retire la llave del fusible.
- Retire cuidadosamente la batería vieja del mango.
- Instale el paquete de baterías nuevo.
- Lleve el paquete de baterías viejo a un centro de reciclaje que acepte baterías de plomo-ácido. Nunca deseche la batería sobre el fuego o en la basura doméstica común.

CORRECCIÓN DE PROBLEMAS

SI CON ESTAS SOLUCIONES NO SE RESUELVE EL PROBLEMA, COMUNÍQUESE CON EL CONCESIONARIO DE SERVICIO AUTORIZADO DE SU PREFERENCIA.

PROBLEMA	CAUSA POSIBLE	SOLUCIÓN
El mango no está en posición.	Los pernos de carruaje no están asentados correctamente.	Ajuste la altura del mango y asegúrese de que los pernos de carruaje estén asentados correctamente.
	Las perillas del mango no están apretadas.	Apriete las perillas del mango.
La podadora no enciende.	La batería es baja en la carga.	Cargue la batería.
	La batería es o inoperable o no tomará una carga.	Reemplace la batería.
La podadora no corta la hierba uniformemente.	El pasto está áspero o desparejo, o la altura de corte no está ajustada correctamente.	Mueva las ruedas a una posición más alta. Todas las ruedas deben colocarse a la misma altura de corte para que la podadora corte el pasto uniformemente.
La podadora no tritura el pasto correctamente.	Hay recortes de hierba mojada pegados en la parte inferior del piso.	Espere hasta que la hierba se seque antes de podar.
Es difícil empujar la podadora.	La hierba está alta, la parte posterior del alojamiento de la podadora y la cuchilla se arrastran por hierba frondosa, o la altura de corte es demasiado baja.	Levante la altura de corte.
La podadora no recolecta correctamente.	La altura de corte es muy baja	Levante la altura de corte.
La podadora vibra a mayor velocidad.	La cuchilla está desequilibrada, gastada excesivamente o en forma irregular.	Reemplace la cuchilla
	El eje del motor está doblado.	Apague el motor, desconecte la fuente de corriente e inspeccione para ver si hay daños. Lleve la unidad a un centro de servicio autorizado para que la reparen antes de volver a encenderla.
La podadora no se autopropulsa.		Lleve la podadora a un centro de servicio autorizado.
Motor se detiene mientras corta el césped	La podadora no se autopropulsa.	Levante la altura de corte.



APROVECHE AL MÁXIMO SU COMPRA!

Dirijase a http://register.ryobitools.com
y registre en linea su nueva herramienta.

Este producto ha sido probado enteramente antes de embarcarse para asegurar la completa satisfacción del consumidor.

¡Si tiene preguntas sobre el funcionamiento o el mantenimiento del producto, llame al teléfono de atención al consumidor de Ryobi®!

GARANTÍA

DECLARACIÓN DE LA GARANTÍA LIMITADA

Techtronic Industries North America, Inc. garantiza al comprador original al menudeo que este producto de la marca RYOBI® carece de defectos en los materiales y en la mano de obra, y acuerda reparar o remplazar, a la sola discreción de Techtronic Industries North America, Inc., cualquier producto defectuoso, sin cargo alguno al comprador, dentro de los siguientes períodos de tiempo a partir de la fecha de compra.

- Tres años si los productos se emplean para uso personal, familiar o casero;
- 90 días si el producto se emplea para cualquier otro propósito, como el uso comercial o el de alquiler.

Esta garantía se otorga solamente al comprador original al menudeo, y comienza en la fecha de la compra original al menudeo.

Cualquier parte de este producto Techtronic Industries North America, Inc. que, a juicio razonable de la compañía, tenga defectos en los materiales o en la mano de obra, será reparado o reemplazado por un centro de servicio autorizado de herramientas para uso en el exterior de la marca RYOBI®, sin cargo alguno al comprador por concepto de piezas y mano de obra (Centro de Servicio Autorizado Ryobi).

El producto, incluida toda pieza defectuosa, debe enviarse a un centro de servicio autorizado Ryobi dentro del período de la garantía. El gasto de enviar el producto al centro de servicio para cualquier trabajo cubierto por la garantía, así como el gasto de devolverlo al propietario después de la reparación, correrán por cuenta del propietario. La responsabilidad de Techtronic Industries North America, Inc. con respecto a todo reclamo se limita a las reparaciones o remplazo del producto, y ningún reclamo de incumplimiento de la garantía será causante de la cancelación o rescisión del contrato de venta de ninguna herramienta de uso en el exterior de la marca RYOBI®. En el establecimiento se requerirá el recibo de compra para respaldar cualquier reclamo al amparo de la garantía. Todo trabajo cubierto en la garantía debe ser realizado por un concesionario de servicio autorizado.

Esta garantía se limita a noventa (90) días a partir de la fecha original de la compra de cualquier herramienta de uso en el exterior de la marca RYOBI® empleada para propósitos comerciales o de alquiler, o cualquier otro propósito generador de ingresos.

Esta garantía no cubre ningún producto que haya sido sujeto a un uso indebido, maltrato, negligencia o accidente, o que haya sido utilizado de cualquier forma contraria a las instrucciones de manejo especificadas en el manual del operador del producto. Esta garantía no aplica a ningún daño en el producto que resulte de un mantenimiento indebido ni a ningún producto que haya sido alterado o modificado. La garantía no cubre ninguna reparación necesaria por el uso normal ni por el uso de piezas o accesorios que sean incompatibles con la herramienta para uso exterior de la marca RYOBI®, o afecten de forma desfavorable su funcionamiento, desempeño o durabilidad.

Además, esta garantía no cubre:

A. Afinación – Bujías, carburador, ajustes del carburador, encendido, filtros

B. Artículos sujetos a desgaste – Perillas de tope, carretes exteriores, hilos de corte, carretes interiores, poleas del arrancador, cuerdas del arrancador, correas de transmisión, aspas, arandelas de fieltro y pasadores de enganche, hojas de triturar, ventiladores de sopladoras, tubos de sopladoras y de aspiradoras, sacos y correas de aspiradoras, barras guía y cadenas de sierras

C. Esta garantía no cubre la pila para más de un año de la fecha de la compra.

Techtronic Industries North America, Inc. se reserva el derecho a cambiar o mejorar el diseño de cualquier herramienta para uso en el exterior de la marca RYOBI® sin asumir ninguna obligación de modificar ningún producto fabricado previamente.

TODAS LAS GARANTÍAS IMPLÍCITAS ESTÁN LIMITADAS EN DURACIÓN SEGÚN EL PERÍODO DE GARANTÍA DECLARADA. POR CONSIGUIENTE, CUALQUIER GARANTÍA IMPLÍCITA, INCLUSO LAS DE COMERCIABILIDAD, IDONEIDAD PARA UN PROPÓSITO EN PARTICULAR, O DE CUALQUIER TIPO, PIERDEN TOTALMENTE SU VALIDEZ DESPUÉS DEL VENCIMIENTO DEL PERÍODO DE GARANTÍA CORRESPONDIENTE DE TRES AÑOS, UN AÑO O NOVENTA DÍAS. DE CONFORMIDAD CON ESTA GARANTÍA, LA OBLIGACIÓN DE TECHTRONIC INDUSTRIES NORTH AMERICA, INC. SE LIMITA ESTRICTA Y EXCLUSIVAMENTE A LA REPARACIÓN O REMPLAZO DE LAS PIEZAS DEFECTUOSAS, Y TECHTRONIC INDUSTRIES NORTH AMERICA, INC. NO ASUME NINGUNA OTRA OBLIGACIÓN, NI AUTORIZA A NADIE ASUMIRLA A NOMBRE DE DICHA COMPAÑÍA. ALGUNOS ESTADOS NO PERMITEN LIMITACIONES EN CUANTO A LA DURACIÓN DE UNA GARANTÍA IMPLÍCITA, POR LO CUAL ES POSIBLE QUE LA LIMITACIÓN ANTERIOR NO SE APLIQUE EN EL CASO DE USTED. TECHTRONIC INDUSTRIES NORTH AMERICA, INC. NO ASUME NINGUNA RESPONSABILIDAD POR DAÑOS DIRECTOS, INDIRECTOS O DE NINGÚN OTRO TIPO, COMO EL GASTO DE ENVIAR EL PRODUCTO A UN CENTRO DE SERVICIO AUTORIZADO RYOBI Y EL GASTO DE ENVIARLO DE ALLÍ AL PROPIETARIO, EL TIEMPO DE VIAJE DEL MECÁNICO, CARGOS TELEFÓNICOS O TELEGRÁFICOS, ALQUILER DE UN PRODUCTO SUSTITUTO DURANTE EL TIEMPO DE REALIZACIÓN DEL SERVICIO DE LA GARANTÍA, VIAJES, PÉRDIDA O DAÑOS A OBJETOS DE PROPIEDAD PERSONAL, PÉRDIDA DE INGRESOS, PÉRDIDA DEL USO DEL PRODUCTO, PÉRDIDA DE TIEMPO O INCONVENIENTES. EN ALGUNOS ESTADOS NO SE PERMITE LA EXCLUSIÓN O LIMITACIÓN DE DAÑOS DIRECTOS O INDIRECTOS, POR LO CUAL ES POSIBLE QUE LA LIMITACIÓN O EXCLUSIÓN DESCRITA ARRIBA NO SE APLIQUE EN SU CASO.

Esta garantía le confiere derechos legales específicos, y es posible que usted goce de otros derechos, los cuales pueden variar de estado a estado.

Esta garantía se aplica a todas las herramientas para uso en el exterior de la marca RYOBI® fabricadas por Techtronic Industries North America, Inc. y vendidos en Estados Unidos y Canadá.

Para encontrar el centro de servicio autorizado Ryobi más cercano a usted, llame al 1-800-860-4050.

NOTAS

OPERATOR'S MANUAL

MANUEL D'UTILISATION / MANUAL DEL OPERADOR

48 VOLT SELF-PROPELLED LAWN MOWER

48V TONDEUSE DE FONCTION D'AUTOPROPULSION

48V PODADORA AUTOPROPULSADO

RY14110

ALL VERSIONS / TOUTES LES VERSIONS / TODAS LAS VERSIONES

- **PARTS AND SERVICE**

Prior to requesting service or purchasing replacement parts, please obtain your model and serial number from the product data plate.

- **MODEL NO. _____SERIAL NO. _____**
- **HOW TO OBTAIN REPLACEMENT PARTS:**

Replacement parts can be purchased online at **www.ryobitools.com** or by calling 1-800-860-4050. Replacement parts can also be obtained at one of our Authorized Service Centers.

- **HOW TO LOCATE AN AUTHORIZED SERVICE CENTER:**

Authorized Service Centers can be located online at **www.ryobitools.com** or by calling 1-800-860-4050.

- **HOW TO OBTAIN CUSTOMER OR TECHNICAL SUPPORT:**

To obtain Customer or Technical Support please contact us at 1-800-860-4050.

• • • • • • • • • • • • • • •

- **PIÈCES ET SERVICE**

Avant de faire la demande de service ou l'achat de pièces de remplacement, veuillez obtenir le numéro de série du modèle à partir de la plaque de données du produit.

- **NUMÉRO DE MODÈLE _____NUMÉRO DE SÉRIE_____**
- **COMMENT OBTENIR LES PIÈCES DE REMPLACEMENT :**

Les pièces de remplacement peuvent être achetées en ligne sur le site www.ryobitools.com ou par téléphone au 1-800-860-4050. Les pièces de remplacement peuvent être obtenues à un de nos centres de service autorisés.

- **COMMENT TROUVER UN CENTRE DE SERVICE AUTORISÉ :**

Les centres de service autorisés peuvent être localisés en ligne au www.ryobitools.com ou en téléphonant au 1-800-860-4050.

- **COMMENT OBTENIR DE L'AIDE EN CONTACTANT LE SERVICE À LA CLIENTÈLE :**

Pour contacter le service à la clientèle pour une question technique ou pour tout autre renseignement, veuillez nous téléphoner au 1-800-860-4050.

• • • • • • • • • • • • • • •

- **PIEZAS DE REPUESTO Y SERVICIO**

Antes de solicitar servicio técnico o comprar piezas de repuesto, obtenga su modelo y número de serie de la placa de datos del producto.

- **NÚMERO DE MODELO _____NÚMERO DE SERIE_____**
- **CÓMO OBTENER PIEZAS DE REPUESTO:**

Las piezas de repuesto se pueden comprar en nuestro sitio en la red mundial, en la dirección www.ryobitools.com o llamando al 1-800-860-4050. Las piezas de repuesto también se pueden obtener en uno de nuestros Centros de Servicio Autorizados.

- **CÓMO LOCALIZAR UN CENTRO DE SERVICIO AUTORIZADO:**

Puede encontrar los Centros de Servicio Autorizados visitando nuestro sitio en la red mundial, en la dirección www.ryobitools.com or by calling 1-800-860-4050.

- **CÓMO OBTENER SERVICIO O ASISTENCIA TÉCNICA AL CONSUMIDOR:**

Para obtener Servicio o Asistencia Técnica al Consumidor, sírvase comunicarse con nosotros llamando al 1-800-860-4050.

RYOBI is a registered trademark of Ryobi Limited and is used pursuant to a license granted by Ryobi Limited.
RYOBI est une marque déposée de RYOBI Limited et est utilisée en vertu d'une licence accordée par Ryobi Limited.
RYOBI es una marca registrada de Ryobi Limited y se utiliza conforme a una licencia otorgada por Ryobi Limited.

TECHTRONIC INDUSTRIES NORTH AMERICA, INC.

1428 Pearman Dairy Road, Anderson, SC 29625 USA
1-800-860-4050 • www.ryobitools.com

987000-860
2-9-11 (REV:03)